Form No. 3429-241 Rev A

Kit de sustitución de luz trasera

Vehículo utilitario Workman®

Nº de modelo 139-4501

Instrucciones de instalación

Instalación

Piezas sueltas

Utilice la tabla siguiente para verificar que no falta ninguna pieza.

Descripción	Cant.	Uso
No se necesitan piezas	–	Preparación de una máquina.
Luz de freno/de intermitente Soporte	1 1	Sustitución de una luz de freno/de intermitente.
No se necesitan piezas	–	Conexión de la batería.
No se necesitan piezas	–	Compruebe el funcionamiento de las luces de freno y de intermitente.

Preparación de una máquina

1. Aparque una máquina en una superficie nivelada.
2. Accione el freno de estacionamiento.
3. Apague el motor y retire la llave.
4. **En el caso de modelos GTX eléctricos:** desconecte el cable negativo principal (negro) de la batería que conecta el banco de baterías a la conexión de tierra de la máquina; consulte el *Manual del operador*.
5. **En el resto de modelos Workman:** desconecte el cable negativo de la batería; consulte el *Manual del operador*.

© 2019—The Toro® Company
8111 Lyndale Avenue South
Bloomington, MN 55420

Registre su producto en www.Toro.com.

CE

Traducción del original (ES)
Impreso en EE. UU.
Reservados todos los derechos

3429-241 A

Sustitución de una luz de freno/de intermitente

Para modelos GTX y MDX

1. Retire la luz trasera de freno/de intermitente existente.

   Guarde las fijaciones.

2. Instale la luz trasera de freno/de intermitente en la parte inferior de la plataforma de carga y el apoyo de la plataforma de carga con el soporte, 2 tornillos de cabeza hexagonal (5/16" x 3/4") y 2 espaciadores (5/16"), tal y como se muestra en la Figura 1.

   Nota: Asegúrese de que la lente roja (luz de freno) se coloca en el interior y la lente ámbar (luz de intermitente) se coloca en el exterior (Figura 1).

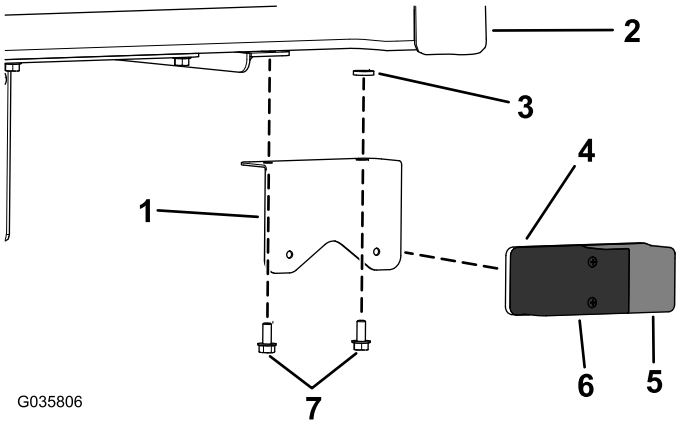

Figura 1

Se muestra el modelo GTX

1. Soporte
2. Plataforma de carga
3. Espaciador (5/16")
4. Luz trasera de freno/de intermitente
5. Lente ámbar (luz de intermitente)
6. Lente roja (luz de freno)
7. Tornillos de cabeza hexagonal (5/16" x 3/4")

3. Conecte el cable del arnés de cables a la luz trasera de freno/de intermitente.

En modelos HD, HDX, HDX-D y HDX-Auto

1. Retire la luz trasera de freno/de intermitente existente.

   Guarde las fijaciones.

2. Instale la luz trasera de freno/de intermitente en el guardabarros con el soporte y 2 tornillos (Figura 2).

   Nota: Asegúrese de que la lente roja (luz de freno) se coloca en el interior y la lente ámbar (luz de intermitente) se coloca en el exterior (Figura 2).

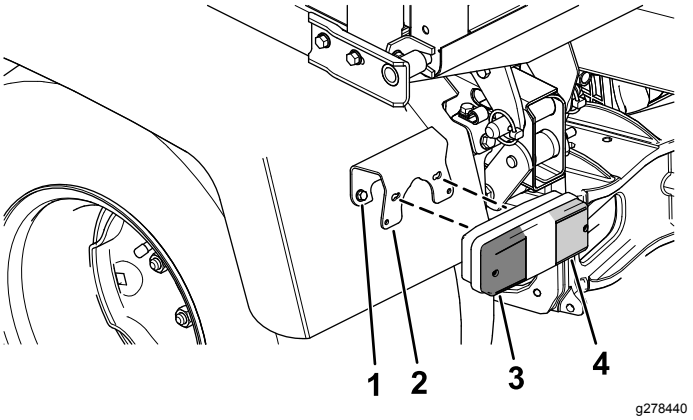

Figura 2

1. Tornillo
2. Soporte
3. Lente ámbar (luz de intermitente)
4. Lente roja (luz de freno)

3. Conecte el cable del arnés de cables a la luz trasera de freno/de intermitente.

Conexión de la batería

En el caso de modelos GTX eléctricos: conecte el cable negativo principal (negro) de la batería que conecta el banco de baterías a la conexión de tierra de la máquina; consulte el *Manual del operador*.

En el resto de modelos Workman: conecte el cable negativo de la batería; consulte el *Manual del operador*.

Comprobación del funcionamiento de las luces de freno y de intermitente

Comprobación del funcionamiento de las luces de freno

Pise el pedal de freno; las luces de freno deben encenderse.

Comprobación del funcionamiento de las luces de los intermitentes

Pulse hacia abajo la palanca del mando de los intermitentes para activar las luces izquierdas de los intermitentes.

Pulse hacia arriba la palanca del mando de los intermitentes para activar las luces derechas de los intermitentes.



Count on it.