Form No. 3429-242 Rev A

Kit de remplacement de feux arrière

Véhicule utilitaire Workman®

N° de modèle 139-4501

Instructions de montage

Montage

Pièces détachées

Reportez-vous au tableau ci-dessous pour vérifier si toutes les pièces ont été expédiées.

Description	Qté	Utilisation
Aucune pièce requise	–	Préparation de la machine.
Feu stop/clignotant Support	1 1	Remplacement du feu stop/clignotant.
Aucune pièce requise	–	Branchement de la batterie.
Aucune pièce requise	–	Contrôle du fonctionnement des feux stop et des clignotants.

Préparation de la machine

1. Garez la machine sur une surface plane et horizontale.
2. Serrez le frein de stationnement.
3. Coupez le moteur et enlevez la clé.
4. **Modèles GTX électriques :** débranchez le câble négatif principal (noir) de la batterie qui relie la rangée de batteries au point de masse de la machine ; voir le *Manuel de l'utilisateur*.
5. **Tous les autres modèles Workman :** débranchez le câble négatif de la batterie ; voir le *Manuel de l'utilisateur*.

© 2019—The Toro® Company
8111 Lyndale Avenue South
Bloomington, MN 55420

Enregistrez votre produit à www.Toro.com.

CE

Traduction du texte d'origine (FR)
Imprimé aux États-Unis
Tous droits réservés

3429-242 A

Remplacement du feu stop/clignotant

Modèles GTX et MDX

1. Déposez le feu stop/clignotant arrière existant.

   Conservez les fixations.

2. Fixez le feu stop/clignotant arrière au bas du plateau de chargement et au support du plateau de chargement à l'aide du support, de 2 vis à tête hexagonale (5/16" x 3/4") et 2 entretoises (5/16"), comme montré à la Figure 1.

   Remarque: Placez bien le verre rouge (feu stop) à l'intérieur et le verre orange (clignotant) à l'extérieur (Figure 1).

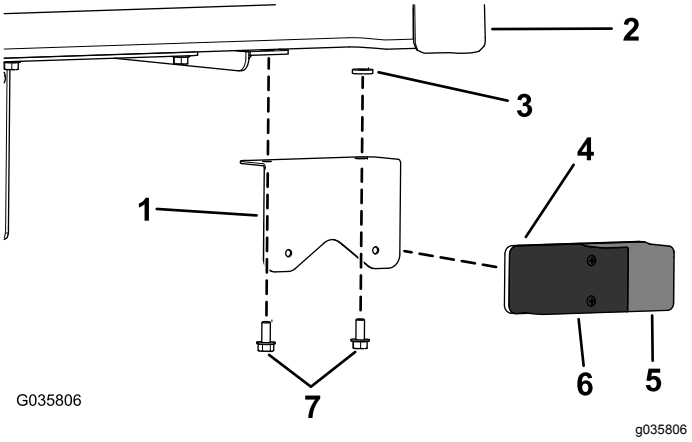

Figure 1

Modèle GTX montré

1. Support
2. Plateau de chargement
3. Entretoise (5/16")
4. Feu stop/clignotant arrière
5. Verre orange (clignotant)
6. Verre rouge (feu stop)
7. Vis à tête hexagonale (5/16" x 3/4")

3. Connectez le fil du faisceau de câblage au feu stop/clignotant arrière.

Modèles HD, HDX, HDX-D et HDX-Auto

1. Déposez le feu stop/clignotant arrière existant.

   Conservez les fixations.

2. Fixez le feu stop/clignotant arrière sur l'aile à l'aide du support et de 2 vis (Figure 2).

   Remarque: Placez bien le verre rouge (feu stop) à l'intérieur et le verre orange (clignotant) à l'extérieur (Figure 2).

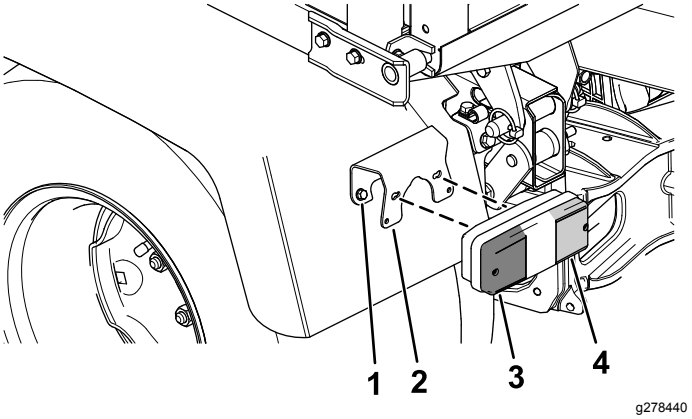

Figure 2

1. Vis
2. Support
3. Verre orange (clignotant)
4. Verre rouge (feu stop)

3. Connectez le fil du faisceau de câblage au feu stop/clignotant arrière.

Branchement de la batterie

Modèles GTX électriques : branchez le câble négatif principal (noir) de la batterie qui relie la rangée de batteries au point de masse de la machine ; voir le *Manuel de l'utilisateur*.

Tous les autres modèles Workman : branchez le câble négatif de la batterie ; voir le *Manuel de l'utilisateur*.

Contrôle du fonctionnement des feux stop et des clignotants

Contrôle du fonctionnement des feux stop

Enfoncez la pédale de frein ; les feux stop devraient s'allumer.

Contrôle du fonctionnement des clignotants

Poussez le levier de commande vers le bas pour allumer les clignotants gauches.

Poussez le levier de commande vers le haut pour allumer les clignotants droits.



Count on it.