Form No. 3429-243 Rev A

Kit di sostituzione della luce posteriore

Veicolo polifunzionale Workman®

Nº del modello 139-4501

Istruzioni di installazione

Installazione

Parti sciolte

Verificate che sia stata spedita tutta la componentistica, facendo riferimento alla seguente tabella.

Descrizione	Qté	Uso
Non occorrono parti	–	Preparazione della macchina.
Luce di stop/direzione Staffa	1 1	Sostituzione di una luce di stop/direzione.
Non occorrono parti	–	Collegamento della batteria.
Non occorrono parti	–	Verifica del funzionamento delle luci di stop e di direzione.

Preparazione della macchina

1. Parcheggiate la macchina su terreno pianeggiante.
2. Inserite il freno di stazionamento.
3. Spegnete il motore e togliete la chiave.
4. **Per i modelli GTX elettrici:** scollegate il cavo negativo principale della batteria (nero) che collega la serie di batterie al punto di messa a terra della macchina; fate riferimento al vostro *Manuale dell'operatore*.
5. **Per tutti gli altri modelli Workman:** scollegate il cavo negativo della batteria; fate riferimento al vostro *Manuale dell'operatore*.

© 2019—The Toro® Company
8111 Lyndale Avenue South
Bloomington, MN 55420

Registrate il vostro prodotto presso www.Toro.com.

CE

Traduzione dell'originale (IT)
Stampato negli USA
Tutti i diritti sono riservati

3429-243 A

Sostituzione di una luce di stop/direzione

Per modelli GTX e MDX

1. Rimuovete la luce posteriore di stop/direzione esistente.

   Conservate i dispositivi di fissaggio.

2. Montate la luce di stop/direzione sul fondo del pianale e del relativo supporto utilizzando la staffa, 2 viti a testa esagonale (5/16" x ¾") e 2 distanziali (5/16") come illustrato nella Figura 1.

   Nota: Assicuratevi che la lente rossa (luce di stop) sia posizionata all'interno e quella gialla (luce di direzione) all'esterno (Figura 1).

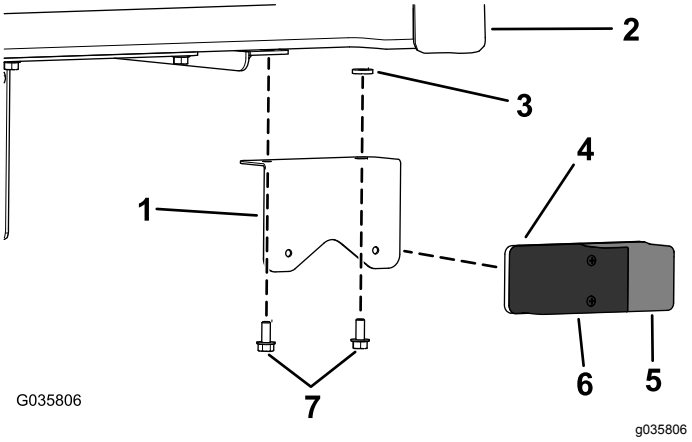

Figura 1

Modello GTX in figura

1. Staffa
2. Pianale
3. Distanziale (5/16")
4. Luce di stop/direzione posteriore
5. Lente gialla (luce di direzione)
6. Lente rossa (luce di stop)
7. Viti a testa esagonale (5/16" x ¾")

3. Collegate il filo del cablaggio preassemblato alla luce di stop/direzione posteriore.

Per modelli HD, HDX, HDX-D e HDX-Auto

1. Rimuovete la luce posteriore di stop/direzione esistente.

   Conservate i dispositivi di fissaggio.

2. Montate la luce di stop/direzione sul parafango con la staffa e 2 viti (Figura 2).

   Nota: Assicuratevi che la lente rossa (luce di stop) sia posizionata all'interno e quella gialla (luce di direzione) all'esterno (Figura 2).

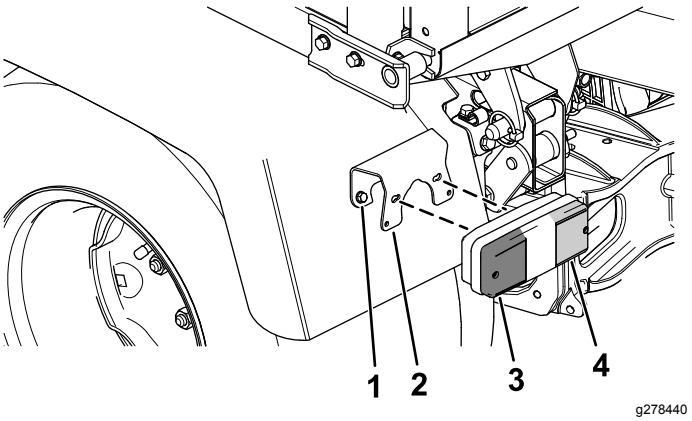

Figura 2

1. Vite
2. Staffa
3. Lente gialla (luce di direzione)
4. Lente rossa (luce di stop)

3. Collegate il filo del cablaggio preassemblato alla luce di stop/direzione posteriore.

Collegamento della batteria

Per i modelli GTX elettrici: collegate il cavo negativo principale della batteria (nero) che collega la serie di batterie al punto di messa a terra della macchina; fate riferimento al vostro *Manuale dell'operatore*.

Per tutti gli altri modelli Workman: collegate il cavo negativo della batteria; fate riferimento al vostro *Manuale dell'operatore*.

Verifica del funzionamento delle luci di stop e di direzione

Verifica del funzionamento delle luci di stop

Premete il pedale del freno: le luci di stop dovrebbero illuminarsi.

Verifica del funzionamento delle luci di direzione

Spingete la leva del controller di segnale verso il basso per attivare le luci di direzione di sinistra.

Spingete la leva del controller di segnale verso l'alto per attivare le luci di direzione di destra.



Count on it.