Form No. 3429-244 Rev A

後部ランプ交換キット
Workman® 汎用作業車
モデル番号139-4501

取り付け要領

取り付け

付属部品

すべての部品がそろっているか、下の表で確認してください。

内容	数量	用途
必要なパーツはありません。	–	マシンの準備を行います。
ブレーキ・方向指示ランプ ブラケット	1 1	ブレーキ・方向指示ランプを交換します。
必要なパーツはありません。	–	バッテリーを接続する。
必要なパーツはありません。	–	ブレーキ・方向指示ランプの動作を確認します。

マシンの準備を行う

1. 平らな場所に駐車する。
2. 駐車ブレーキを掛ける。
3. エンジンを止め、キーを抜き取る。
4. **電動の GTX モデル**バッテリーと車体のアース端子を接続しているメインのマイナスケーブル黒を、バッテリーから外す車両の*オペレーターズマニュアルを参照。*
5. **その他のすべてのワークマン**マイナスケーブルをバッテリーから外す車両の*オペレーターズマニュアル*を参照。

© 2019—The Toro® Company
8111 Lyndale Avenue South
Bloomington, MN 55420

製品の登録は www.Toro.com.

CE

この文書は翻訳です。 (JA)
Printed in the USA
禁無断転載

3429-244 A

ブレーキ･方向指示ランプの交換

GTX および MDX の場合

1. 車両後部の既存のブレーキ･方向指示ランプを外す。

   締結具はすべて保管しておく。

2. 荷台と荷台サポートの下に、車両後部用のブレーキ･方向指示ランプを取り付けるブラケット、六角ヘッドねじ5/16 x 3/4"2 本、スペーサ5/16"2 個を使用して図 1のように取り付ける。

   注 赤色レンズブレーキランプが内側、橙色ランス方向指示器が外側になっていることを確認する図 1。

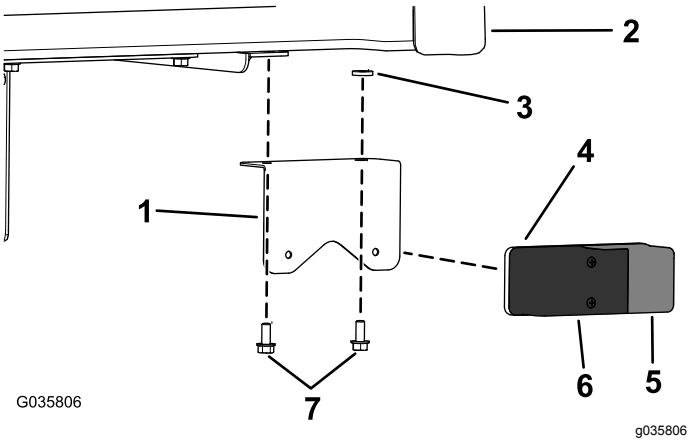

図 1

図は GTX モデル

1. ブラケット
2. 荷台
3. スペーサ5/16"
4. 後部ブレーキ･方向指示ランプ
5. 橙色レンズ方向指示器
6. 赤色レンズブレーキランプ
7. 六角ヘッドねじ5/16 x 3/4"

3. 後部ブレーキ･方向指示ランプに、ワイヤハーネスのリード線を接続する。

HD, HDX, HDX-D, HDX-Auto の場合

1. 車両後部の既存のブレーキ･方向指示ランプを外す。

   締結具はすべて保管しておく。

2. フェンダーに、車両後部用のブレーキ･方向指示ランプを取り付けるブラケットとねじ2 本を使用する図 2。

   注 赤色レンズブレーキランプが内側、橙色ランス方向指示器が外側になっていることを確認する図 2。

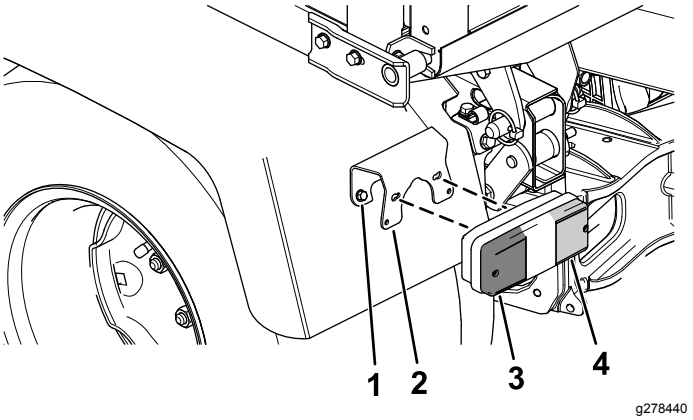

図 2

1. ねじ
2. ブラケット
3. 橙色レンズ方向指示器
4. 赤色レンズブレーキランプ

3. 後部ブレーキ･方向指示ランプに、ワイヤハーネスのリード線を接続する。

バッテリーを接続する

電動の GTX モデルバッテリーと車体のアース端子を接続しているメインのマイナスケーブル黒を、バッテリーに接続する車両の*オペレーターズマニュアルを参照。*

その他のすべてのワークマンマイナスケーブルをバッテリーに接続する車両の*オペレーターズマニュアル*を参照。

ブレーキ・方向指示ランプの動作を確認する

ブレーキランプの動作を確認する

ブレーキペダルを踏み込んでブレーキランプが点灯することを確認する。

方向指示ランプの動作を確認する

方向指示器レバーを下げて左側の方向指示器ランプが点滅することを確認する。

方向指示器レバーを上げて右側の方向指示器ランプが点滅することを確認する。



Count on it.