Form No. 3429-245 Rev A

Vervangset voor achterlamp

Workman® multifunctioneel werkvoertuig

Modelnr.: 139-4501

Installatie-instructies

Installatie

Losse onderdelen

Gebruik onderstaande lijst om te controleren of alle onderdelen zijn geleverd.

Omschrijving	Hoeveelheid	Gebruik
Geen onderdelen vereist	–	Een machine klaarmaken voor de montage.
Remlicht/richtingaanwijzer Beugel	1 1	Een remlicht/richtingaanwijzer vervangen.
Geen onderdelen vereist	–	De accu aansluiten.
Geen onderdelen vereist	–	De werking van de remlichten en richtingaanwijzers controleren.

Een machine klaarmaken voor de montage

1. Parkeer een machine op een horizontaal oppervlak.
2. Stel de parkeerrem in werking.
3. Zet de motor af en haal het sleuteltje uit het contact.
4. **Voor elektrische GTX-modellen:** Maak de zwarte hoofdkabel (-) los die de accugroep verbindt met het aardingspunt van de machine; raadpleeg uw *Gebruikershandleiding*.
5. **Voor alle andere Workman modellen:** Maak de minkabel van de accu los; raadpleeg uw *Gebruikershandleiding*.

© 2019—The Toro® Company
8111 Lyndale Avenue South
Bloomington, MN 55420

Registreer uw product op www.Toro.com. Vertaling van de oorspronkelijke tekst (NL)

CE

Gedrukt in de VS
Alle rechten voorbehouden

3429-245 A

Een remlicht/richtingaanwijzer vervangen

Voor GTX- en MDX-modellen

1. Verwijder het bestaande achterste remlicht/de bestaande achterste richtingaanwijzer.

   Bewaar de bevestigingsmiddelen.

2. Monteer het achterste remlicht/de achterste richtingaanwijzer aan de onderkant van de laadbakbeveiliging. Maak hierbij gebruik van de beugel, 2 zeskantschroeven (5/16" x ¾") en 2 afstandsstukken (5/16") zoals getoond in Figuur 1.

   Opmerking: Zorg dat de rode lens (remlicht) aan de binnenkant zit en de oranje lens (richtingaanwijzer) aan de buitenkant (Figuur 1).

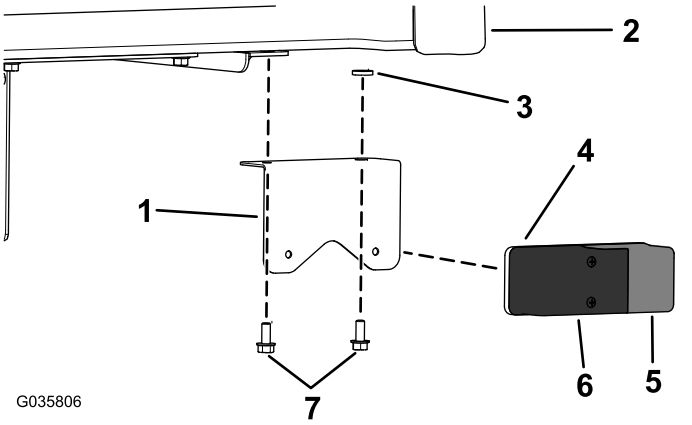

Figuur 1

GTX-model afgebeeld

1. Beugel
2. Laadbak
3. Afstandsstuk (5/16")
4. Achterste remlicht/richtingaanwijzer
5. Oranje lens (richtingaanwijzer)
6. Rode lens (remlicht)
7. Zeskantschroeven (5/16" x ¾")

3. Verbind de kabelboomconnector met het achterste remlicht/de achterste richtingaanwijzer.

Voor HD- , HDX-, HDX-D- en HDX- modellen met automatische transmissie

1. Verwijder het bestaande achterste remlicht/de bestaande achterste richtingaanwijzer.

   Bewaar de bevestigingsmiddelen.

2. Monteer het achterste remlicht/de achterste richtingaanwijzer aan het spatscherm met de beugel en 2 schroeven (Figuur 2)

   Opmerking: Zorg dat de rode lens (remlicht) aan de binnenkant zit en de oranje lens (richtingaanwijzer) aan de buitenkant (Figuur 2).

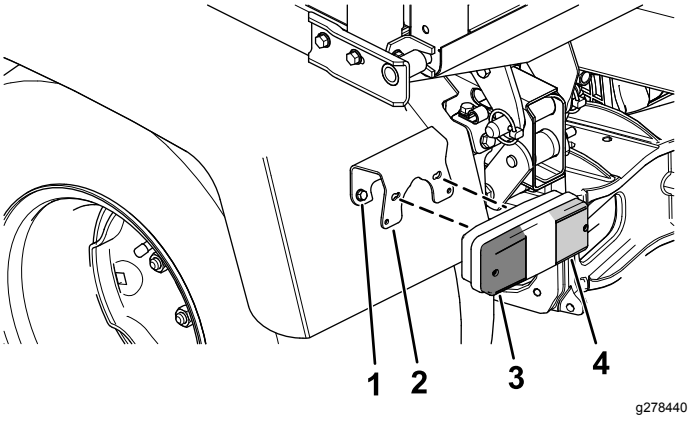

Figuur 2

1. Schroef
2. Beugel
3. Oranje lens (richtingaanwijzer)
4. Rode lens (remlicht)

3. Verbind de kabelboomconnector met het achterste remlicht/de achterste richtingaanwijzer.

De accu aansluiten

Voor elektrische GTX-modellen: Sluit de zwarte hoofdkabel (-) aan die de accugroep verbindt met het aardingspunt van de machine; raadpleeg uw *Gebruikershandleiding*.

Voor alle andere Workman modellen: Sluit de minkabel van de accu aan; raadpleeg uw *Gebruikershandleiding*.

De werking van de remlichten en richtingaanwijzers controleren

De werking van de remlichten controleren

Druk met uw voet het rempedaal in; de remlichten moeten gaan branden.

De werking van de richtingaanwijzers controleren

Duw de bedieningshendel van de richtingaanwijzers naar beneden om de linkerrichtingaanwijzers te activeren.

Duw de bedieningshendel van de richtingaanwijzers naar boven om de rechterrichtingaanwijzers te activeren.



Count on it.