Form No. 3429-246 Rev A

Reservesett for bakre lampe

Workman®-bruksbil

Modellnr. 139-4501

Installasjonsveiledning

Montering

Løse deler

Bruk diagrammet nedenfor som en sjekkliste for å kontrollere at alle delene er sendt.

Beskrivelse	Ant.	Bruk
Ingen deler er nødvendige	–	Klargjør en maskin.
Bremse-/blinklys Brakett	1 1	Skift et bremse-/blinklys.
Ingen deler er nødvendige	–	Koble til batteriet.
Ingen deler er nødvendige	–	Kontrollere at bremse- og blinklysene fungerer.

Klargjøre en maskin

1. Parker en maskin på et jevnt underlag.
2. Sett på parkeringsbremsen.
3. Slå av motoren og ta ut nøkkelen.
4. **For elektriske GTX-modeller:** Koble fra den negative hovedbatterikabelen (svart) som kobler batteriene til maskinens jordingspunkt. Se*brukerhåndboken*.
5. **For alle andre Workman-modeller:** Koble fra den negative batterikabelen. Se *brukerhåndboken*.

© 2019—The Toro® Company
8111 Lyndale Avenue South
Bloomington, MN 55420

Registrer ditt produkt på www.Toro.com.

CE

Oversettelse av originalen (NO)
Trykt i USA
Med enerett

3429-246 A

Skifte et bremse-/blinklys

For GTX- og MDX-modeller

1. Fjern det eksisterende bakre bremse-/blinklyset.

   Ta vare på festene.

2. Monter det bakre bremse-/blinklyset til undersiden av lasteplanet og lasteplanstøtten med braketten, to sekskantskruer, (5/16 x ¾ tomme) og to avstandsstykker (5/16 tomme), som vist i Figur 1.

   Merk: Påse at den røde linsen (bremselys) er plassert på innsiden og den gule linsen (blinklys) er plassert på utsiden (Figur 1).

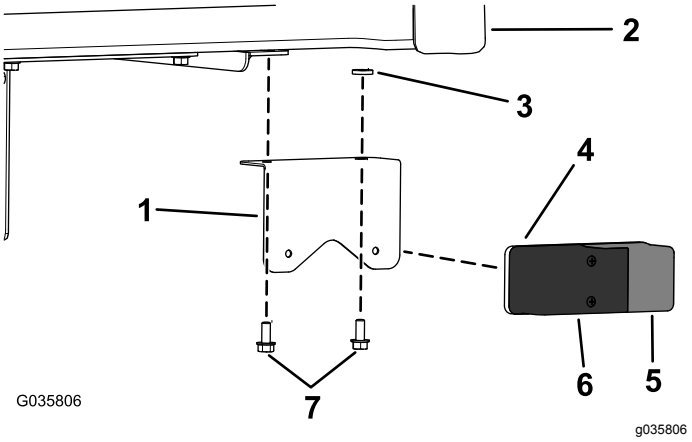

Figur 1

GTX-modell vist

1. Brakett
2. Lasteplan
3. Avstandsstykke (5/16 tomme)
4. Bakre bremse-/blinklys
5. Gul linse (blinklys)
6. Rød linse (bremselys)
7. Sekskantskruer (5/16 x 3/4 tomme)

3. Koble ledningssatsledningen til det bakre bremse-/blinklyset.

For modellene HD, HDX, HDX-D og HDX-Auto

1. Fjern det eksisterende bakre bremse-/blinklyset.

   Ta vare på festene.

2. Monter bakre bremse-/blinklys til skjermen med braketten og to skruer (Figur 2).

   Merk: Påse at den røde linsen (bremselys) er plassert på innsiden og den gule linsen (blinklys) er plassert på utsiden (Figur 2).

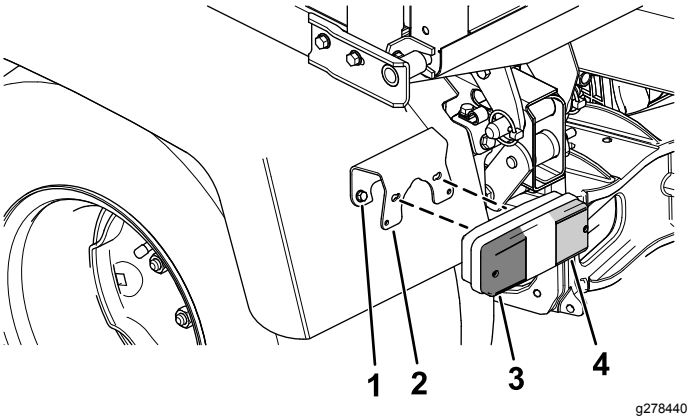

Figur 2

1. Skrue
2. Brakett
3. Gul linse (blinklys)
4. Rød linse (bremselys)

3. Koble ledningssatsledningen til det bakre bremse-/blinklyset.

Koble til batteriet

For elektriske GTX-modeller: Koble til den negative hovedbatterikabelen (svart) som kobler batteriene til maskinens jordingspunkt. Se*brukerhåndboken*.

For alle andre Workman-modeller: Koble til den negative batterikabelen. Se *brukerhåndboken*.

Kontrollere at bremse- og blinklysene fungerer

Kontrollere at bremselysene fungerer

Trykk foten på bremsepedalen. Bremselysene skal lyse.

Kontrollere at blinklysene fungerer

Skyv signalstyrerspaken ned for å aktivere venstre blinklys.

Skyv signalstyrerspaken opp for å aktivere høyre blinklys.



Count on it.