Form No. 3429-247 Rev A

Kit de substituição da lâmpada traseira

Veículo utilitário Workman®

Modelo nº 139-4501

Instruções de instalação

Instalação

Peças soltas

Utilize a tabela abaixo para verificar se todas as peças foram enviadas.

Descrição	Quantidade	Utilização
Nenhuma peça necessária	–	Preparação de uma máquina.
Luz de travão/sinalização Suporte	1 1	Substituir uma luz de travão/sinalização.
Nenhuma peça necessária	–	Ligação da bateria.
Nenhuma peça necessária	–	Verificar o funcionamento das luzes de travão e de sinalização.

Preparação de uma máquina

1. Estacione a máquina numa superfície nivelada.
2. Engate o travão de estacionamento.
3. Desligue o motor e retire a chave da ignição.
4. **Para modelos GTX elétricos:**desligue o fio negativo principal da bateria (preto) que liga o banco das baterias ao ponto de ligação à terra da máquina; consulte o *Manual do utilizador*.
5. **Para todos os outros modelos Workman:** desligue o fio negativo da bateria; consulte o *Manual do utilizador*.

© 2019—The Toro® Company
8111 Lyndale Avenue South
Bloomington, MN 55420

Registe o seu produto em www.Toro.com.

CE

Tradução do original (PT)
Impresso nos EUA
Todos os direitos reservados

3429-247 A

Substituir uma luz de travão/sinalização

Para modelos GTX e MDX

1. Remova a luz de travão/sinalização traseira existente.

   Guarde todos os fixadores.

2. Instale a luz traseira de travão/sinalização na parte inferior da plataforma de carga e suporte da plataforma de carga utilizando o suporte, dois parafusos de cabeça sextavada (5/16 x 3/4 pol.) e dois espaçadores (5/16 pol.) como se mostra na Figura 1.

   Nota: Certifique-se de que as lentes vermelhas (luz de travão) são posicionadas para o interior e as lentes âmbar (luz de sinalização) são posicionadas para fora (Figura 1).

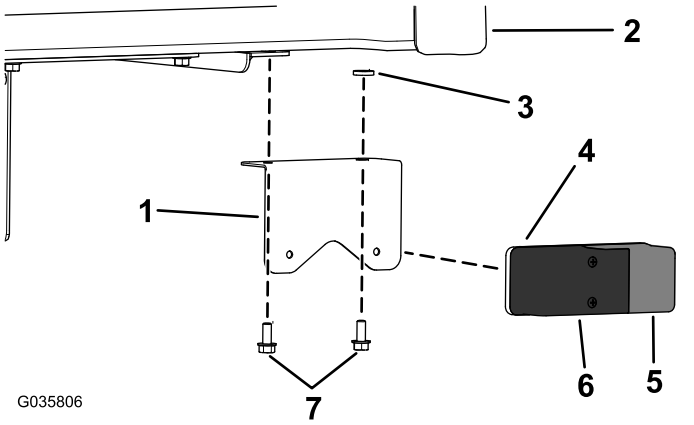

Figura 1

Mostrado o modelo GTX

1. Suporte
2. Plataforma de carga
3. Espaçador (5/16 pol.)
4. Luz de travão/sinalização traseira
5. Lente âmbar (luz de sinalização)
6. Lente vermelha (luz de travão)
7. Parafusos de cabeça sextavada (5/16 x ¾ pol.)

3. Ligue o fio da cablagem à luz traseira do travão/sinalização.

Para modelos HD, HDX, HDX-D e HDX-Auto

1. Remova a luz de travão/sinalização traseira existente.

   Guarde todos os fixadores.

2. Instale a luz de travão/sinalização traseira ao para-choques utilizando o suporte e dois parafusos (Figura 2).

   Nota: Certifique-se de que as lentes vermelhas (luz de travão) são posicionadas para o interior e as lentes âmbar (luz de sinalização) são posicionadas para fora (Figura 2).

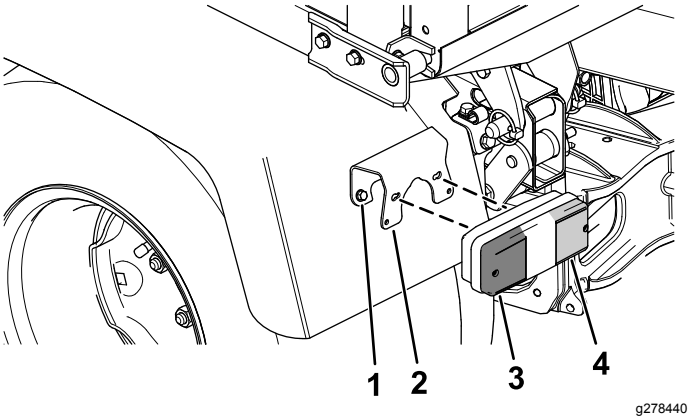

Figura 2

1. Parafuso
2. Suporte
3. Lente âmbar (luz de sinalização)
4. Lente vermelha (luz de travão)

3. Ligue o fio da cablagem à luz traseira do travão/sinalização.

Ligação da bateria

Para modelos GTX elétricos: ligue o fio negativo principal da bateria (preto) que liga o banco das baterias ao ponto de ligação à terra da máquina; consulte o *Manual do utilizador*.

Para todos os outros modelos Workman: ligue o fio negativo da bateria; consulte o *Manual do utilizador*.

Verificar o funcionamento das luzes de travão e de sinalização

Verificar o funcionamento das luzes de travão

Carregue no pedal do travão e as luzes do travão devem acender.

Verificar o funcionamento das luzes de sinalização

Carregue na alavanca do controlador do sinal para baixo para engatar as luzes de sinalização para a esquerda.

Empurre a alavanca do controlador do sinal para cima para engatar as luzes de sinalização para a direita.



Count on it.