Form No. 3429-248 Rev A

Комплект для замены заднего фонаря

Технологический автомобиль Workman®

Номер модели 139-4501

Инструкции по монтажу

Монтаж

Незакреплённые детали

Используя таблицу, представленную ниже, убедитесь в том, что все детали отгружены

Наименование	Количество	Использование
Детали не требуются	–	Подготовьте машину.
Тормозной сигнал / указатель поворота Монтажный кронштейн	1 1	Замените тормозной сигнал / указатель поворота
Детали не требуются	–	Подсоедините аккумулятор.
Детали не требуются	–	Проверьте работу тормозных сигналов и указателей поворота.

Подготовка машины

1. Припаркуйте машину на ровной горизонтальной поверхности.
2. Включите стояночный тормоз.
3. Выключите двигатель и извлеките ключ из замка зажигания.
4. **Для моделей GTX с электрическим двигателем:** отсоедините главный отрицательный кабель аккумулятора (черный), который соединяет блок аккумуляторов с точкой заземления машины; см. *Руководство оператора* для вашей машины.
5. **Для всех остальных моделей машин Workman:** отсоедините отрицательный кабель аккумулятора; см. *Руководство оператора* для вашей машины.

© 2019—The Toro® Company
8111 Lyndale Avenue South
Bloomington, MN 55420

Регистрация в www.Toro.com.

Перевод исходного документа (RU)
Напечатано в США
Все права защищены

Замена тормозного сигнала / указателя поворота

Для моделей GTX и MDX

1. Снимите имеющийся задний тормозной сигнал и указатель поворота.

   Сохраните крепежные детали.

2. Установите задний тормозной сигнал и указатель поворота на нижнюю часть грузового кузова и опору грузового кузова, используя кронштейн, 2 винта с шестигранными головками (5/16 x ¾ дюйма) и 2 проставки (5/16 дюйма), как показано на Рисунок 1.

   Примечание: Убедитесь в том, что красные рассеиватели (тормозные сигналы) расположены внутри, а желтые рассеиватели (указатели поворота) расположены снаружи (Рисунок 1).

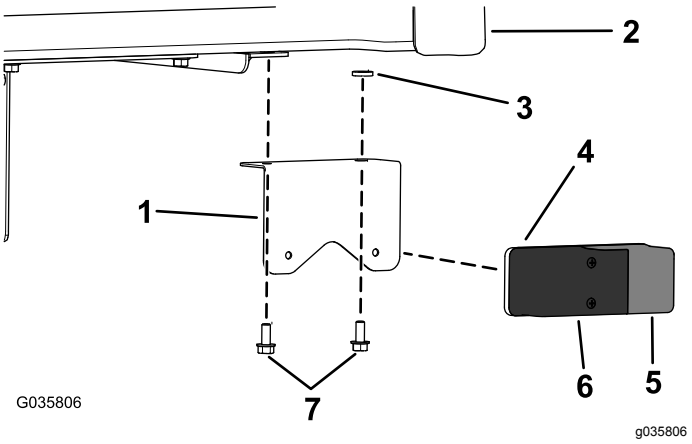

Рисунок 1

Показана модель GTX

1. Кронштейн
2. Грузовой кузов
3. Проставка (5/16 дюйма)
4. Задний тормозной сигнал и указатель поворота
5. Желтый рассеиватель (указатель поворота)
6. Красный рассеиватель (тормозной сигнал)
7. Винты с шестигранными головками (5/16 x ¾ дюйма)

3. Подсоедините провод жгута проводов к заднему тормозному сигналу и указателю поворота.

Для моделей HD, HDX, HDX-D и HDX-Auto

1. Снимите имеющийся задний тормозной сигнал и указатель поворота.

   Сохраните крепежные детали.

2. Установите задний тормозной сигнал и указатель поворота на крыло, используя кронштейн и 2 винта (Рисунок 2).

   Примечание: Убедитесь в том, что красные рассеиватели (тормозные сигналы) расположены внутри, а желтые рассеиватели (указатели поворота) расположены снаружи (Рисунок 2).

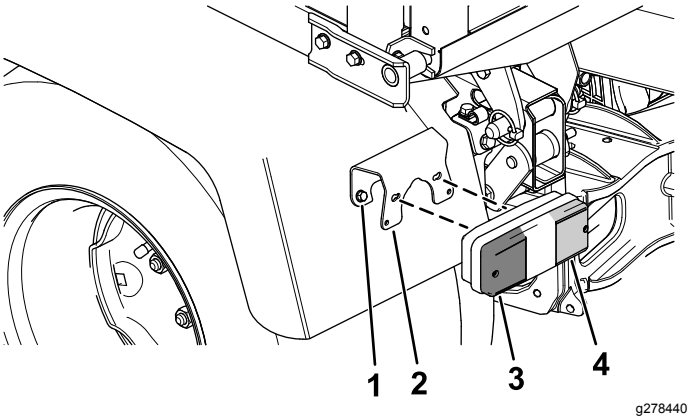

Рисунок 2

1. Винт
2. Кронштейн
3. Желтый рассеиватель (указатель поворота)
4. Красный рассеиватель (тормозной сигнал)

3. Подсоедините провод жгута проводов к заднему тормозному сигналу и указателю поворота.

Подсоединение аккумулятора

Для моделей GTX с электрическим двигателем: подсоедините главный отрицательный кабель аккумулятора (черный), который соединяет блок аккумуляторов с точкой заземления машины; см. *Руководство оператора* для вашей машины.

Для всех остальных моделей машин Workman: подсоедините отрицательный кабель аккумулятора; см. *Руководство оператора* для вашей машины.

Проверка работы тормозных сигналов и указателей поворота

Проверка работы тормозных сигналов

Нажмите педаль тормоза; тормозные сигналы должны загореться.

Проверка работы указателей поворота

Нажмите рычаг контроллера указателей поворота вниз, чтобы включить указатели левого поворота.

Нажмите рычаг контроллера указателей поворота вверх, чтобы включить указатели правого поворота.



Count on it.