Form No. 3429-249 Rev A

Utbytessats för baklampa

Workman®-arbetsfordon

Modellnr 139-4501

Monteringsanvisningar

Montering

Lösa delar

Använd diagrammet nedan för att kontrollera att alla delar finns med.

Beskrivning	Antal	Användning
Inga delar krävs	–	Förbereda en maskin.
Bromsljus/signallampa Fäste	1 1	Byta ut ett bromsljus/en signallampa.
Inga delar krävs	–	Ansluta batteriet.
Inga delar krävs	–	Kontrollera att bromsljusen och signallamporna fungerar.

Förbereda en maskin

1. Parkera maskinen på ett plant underlag.
2. Koppla in parkeringsbromsen.
3. Stäng av motorn och tag ut nyckeln.
4. **För eldrivna GTX-modeller:** koppla bort huvudminuskabeln (svart) som ansluter gruppen av batterier till maskinens jordningspunkt. Se *bruksanvisningen*.
5. **För alla andra Workman-modeller:** koppla bort batteriets minuskabel. Se *bruksanvisningen*.

© 2019—The Toro® Company
8111 Lyndale Avenue South
Bloomington, MN 55420

Registrera din produkt på www.Toro.com.

CE

Översättning av originalet (SV)
Tryckt i USA
Med ensamrätt

3429-249 A

Byta ut ett bromsljus/en signallampa

För GTX- och MDX-modeller

1. Ta bort det befintliga bakre bromsljuset/signallampan.

   Spara fästelementen.

2. Montera det bakre bromsljuset/signallampan längst ner på lastflaket och flakets stöd med fästet, två sexkantsskruvar (5/16 x ¾ tum) och två distansbrickor (5/16 tum) enligt Figur 1.

   Obs: Se till att det röda lyktglaset (bromsljuset) är vänt inåt och det gula lyktglaset (signallampan) är vänt utåt (Figur 1).

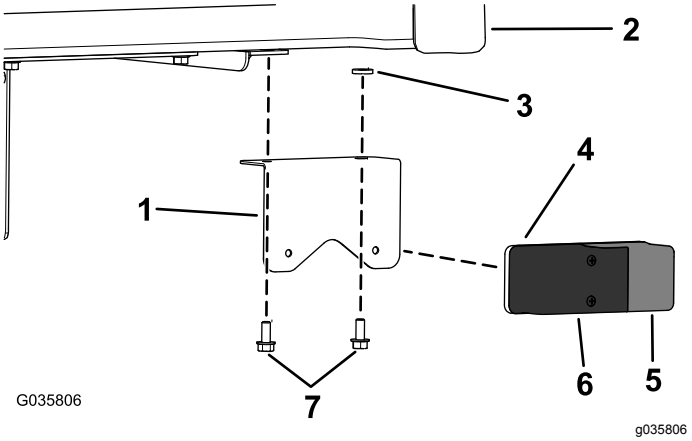

Figur 1

GTX-modell visas

1. Fäste
2. Lastflak
3. Distansbricka (5/16 tum)
4. Bakre bromsljus/signallampa
5. Gult lyktglas (signallampa)
6. Rött lyktglas (bromsljus)
7. Sexkantsskruvar (5/16 x 3/4 tum)

3. Anslut kablageledaren till det bakre bromsljuset/signallampan.

För modellerna HD, HDX, HDX-D och HDX-Auto

1. Ta bort det befintliga bakre bromsljuset/signallampan.

   Spara fästelementen.

2. Montera det bakre bromsljuset/signallampan på stänkskärmen med fästet och de två skruvarna (Figur 2).

   Obs: Se till att det röda lyktglaset (bromsljuset) är vänt inåt och det gula lyktglaset (signallampan) är vänt utåt (Figur 2).

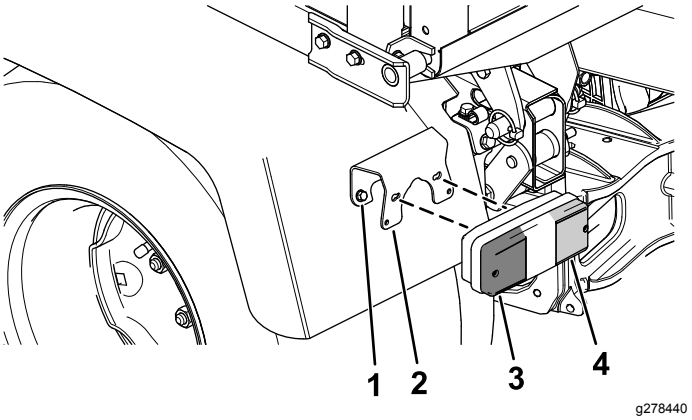

Figur 2

1. Skruv
2. Fäste
3. Gult lyktglas (signallampa)
4. Rött lyktglas (bromsljus)

3. Anslut kablageledaren till det bakre bromsljuset/signallampan.

Ansluta batteriet

För eldrivna GTX-modeller: anslut huvudminuskabeln (svart) som ansluter gruppen av batterier till maskinens jordningspunkt. Se *bruksanvisningen*.

För alla andra Workman-modeller: anslut batteriets minuskabel. Se *bruksanvisningen*.

Kontrollera att bromsljusen och signallamporna fungerar

Kontrollera att bromsljusen fungerar

Tryck med foten på bromspedalen – bromsljusen ska tändas.

Kontrollera att signallamporna fungerar

För signalenhetens spak nedåt – vänster signallampor ska tändas.

För signalenhetens spak uppåt – höger signallampor ska tändas.



Count on it.