Form No. 3429-250 Rev A

后灯更换套件
Workman® 多功能工作车
型号 139-4501

安装说明

安装

散装零件

使用下表进行核对确保所有零件已装运。

说明	数量	用途
不需要零件	–	准备机器。
制动/信号灯 支架	1 1	更换制动/信号灯。
不需要零件	–	连接电池。
不需要零件	–	检查制动灯和信号灯运行是否正常。

准备机器

1. 将机器停在水平地面上。
2. 接合驻车刹车。
3. 关闭发动机并拔下钥匙。
4. **适用于电动 GTX 型号**断开将电池盒连接至机器接地点的主负极电池接线黑色请参阅*《操作员手册》*。
5. **适用于所有其他 Workman 型号**断开负极电池接线请参阅*《操作员手册》*。

© 2019—The Toro® Company
8111 Lyndale Avenue South
Bloomington, MN 55420

注册 www.Toro.com.

CE

译文 (ZH)
美国印刷
保留所有权利
3429-250 A

更换制动/信号灯

适用于 GTX 和 MDX 型号

1. 拆下现有后制动/信号灯。

   保留紧固件。

2. 如图1 所示用支架、2 个六角头螺丝5/16 x 3/4 英寸和 2 个隔片5/16 英寸将后制动/信号灯安装到货斗底部和货斗支架上。

   注意 确保将红色玻璃制动灯置于内侧琥珀色玻璃信号灯置于外侧图1。

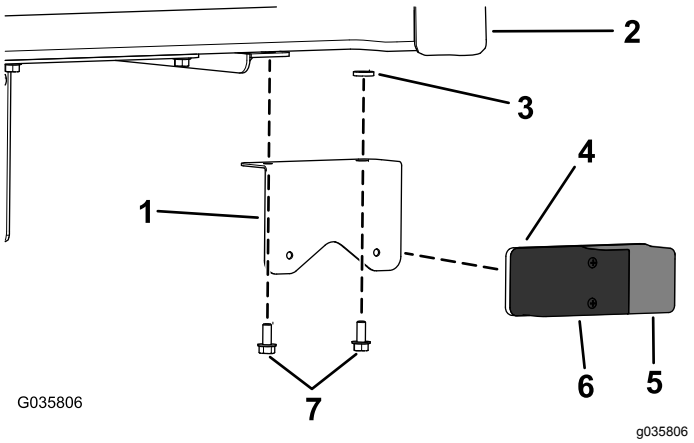

图1

图中所示为 GTX 型号

1. 支架
2. 货斗
3. 隔片5/16 英寸
4. 后制动/信号灯
5. 琥珀色玻璃信号灯
6. 红色玻璃制动灯
7. 六角头螺丝5/16 x 3/4 英寸

3. 将线束引线连接至后制动/信号灯。

适用于 HD、HDX、HDX-D 和 HDX-Auto 型号

1. 拆下现有后制动/信号灯。

   保留紧固件。

2. 用支架和 2 个螺丝将后制动/信号灯安装到挡泥板上图2。

   注意 确保将红色玻璃制动灯置于内侧琥珀色玻璃信号灯置于外侧图2。

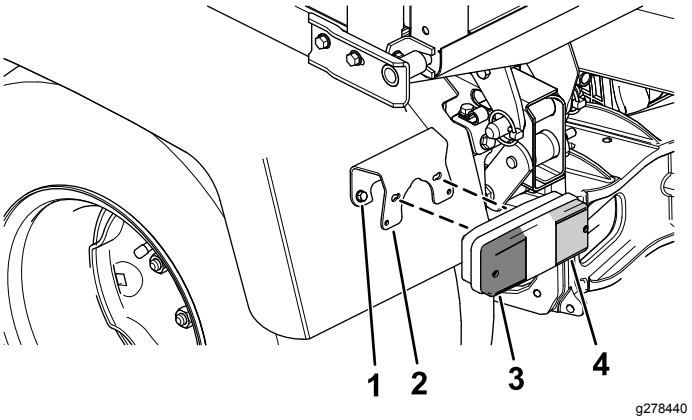

图2

1. 螺丝
2. 支架
3. 琥珀色玻璃信号灯
4. 红色玻璃制动灯

3. 将线束引线连接至后制动/信号灯。

连接电池

适用于电动 GTX 型号将连接电池盒的主负极电池接线黑色连接至机器接地点请参阅*《操作员手册》*。

适用于所有其他 Workman 型号连接负极电池接线请参阅*《操作员手册》*。

检查制动灯和信号灯运行是否正常

检查制动灯运行是否正常

踩下制动踏板制动灯应亮起。

检查信号灯运行是否正常

向下推信号控制器杆接合左信号灯。

向上推信号控制器杆接合右信号灯。



Count on it.