Form No. 3427-625 Rev B

TORO®

Count on it.

Manuale dell'operatore

Apparati di taglio EdgeSeries con 11 e 14 lame da 46 cm e 53 cm

Trattorini Greensmaster® Flex™/eFlex® 1820 e 2120

Nº del modello 04289—Nº di serie 403460001 e superiori
Nº del modello 04290—Nº di serie 403460001 e superiori
Nº del modello 04291—Nº di serie 403460001 e superiori
Nº del modello 04292—Nº di serie 403460001 e superiori

Registrate il vostro prodotto presso www.Toro.com.
Traduzione dell'originale (IT)

CE

3427-625 B

Questo prodotto è conforme a tutte le direttive europee pertinenti. Per maggiori dettagli, consultate la Dichiarazione di incorporazione sul retro di questa pubblicazione.

Introduzione

Questo apparato di taglio è progettato per il taglio del manto erboso su green e piccoli fairway dei campi da golf. L'utilizzo di questo prodotto per scopi non conformi alle funzioni per cui è stato concepito può essere pericoloso per l'utente e gli astanti.

Leggete attentamente queste informazioni al fine di utilizzare e mantenere correttamente il prodotto e di evitare infortuni e danni. Voi siete responsabili del corretto utilizzo del prodotto, all'insegna della sicurezza.

Visitate il sito www.Toro.com per ottenere materiali di formazione sulla sicurezza e il funzionamento dei prodotti, informazioni sugli accessori, assistenza nella ricerca di un rivenditore o per registrare il vostro prodotto.

Per assistenza, ricambi originali Toro o ulteriori informazioni, rivolgetevi a un Distributore Toro autorizzato o a un Centro Assistenza Toro, e abbiate sempre a portata di mano il numero del modello e il numero di serie del prodotto. Figura 1 indica la posizione del numero di modello e di serie sul prodotto. Scrivete i numeri nell'apposito spazio.

Importante: **Con il vostro dispositivo mobile, potete scansionare il codice QR sulla targhetta del numero di serie (se presente) per accedere a informazioni su garanzia, ricambi e altre informazioni sui prodotti.**

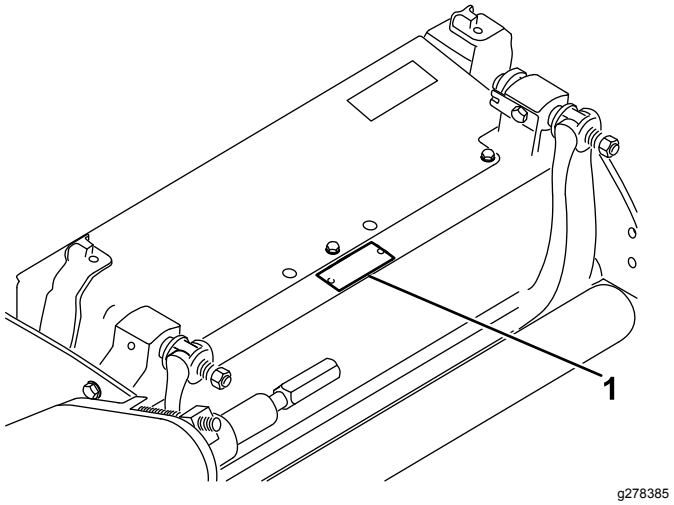

Figura 1

1. Posizione del numero del modello e del numero di serie

Nº del modello _____

Nº di serie _____

Il sistema di avvertimento adottato dal presente manuale identifica i pericoli potenziali e riporta messaggi di sicurezza, identificati dal simbolo di avvertimento (Figura 2), che segnalano un pericolo in grado di provocare infortuni gravi o la morte se non si osservano le precauzioni raccomandate.



Figura 2

Simbolo di avvertimento

Per evidenziare le informazioni vengono utilizzate due parole. **Importante** indica informazioni meccaniche di particolare importanza, e **Nota** evidenzia informazioni generali di particolare rilevanza.

Indice

Sicurezza 3
Requisiti generali di sicurezza 3
Sicurezza degli apparati di taglio 3
Sicurezza della lama 3
Adesivi di sicurezza e informativi 4
Preparazione 5
Montaggio del rullo 5
Preparazione dell'apparato di taglio per l'uso su una macchina eFlex 5
Montaggio del dado in gabbia (solo CE) 6
Regolazione dell'apparato di taglio 7
Quadro generale del prodotto 8
Specifiche 8
Attrezzi/accessori 8
Funzionamento 8
Manutenzione 9
Supporto dell'apparato di taglio 9
Regolazione del contatto tra controlama e cilindro 9
Rettifica della controlama 11
Regolazione dell'altezza del rullo posteriore 12
Regolazione dell'altezza di taglio 13
Regolazione dell'impostazione di taglio 14
Regolazione della barra di scarico 15
Revisione della barra di appoggio/controlama 16
Lappatura del cilindro 18

© 2019—The Toro® Company
8111 Lyndale Avenue South
Bloomington, MN 55420

Contattateci a www.Toro.com.
Stampato negli USA
Tutti i diritti sono riservati

Sicurezza

Questa macchina è stata progettata in conformità con EN ISO 5395 e ANSI B71.4–2017.

Requisiti generali di sicurezza

Questo prodotto è in grado di amputare mani e piedi. Rispettate sempre tutte le norme di sicurezza per evitare gravi infortuni.

- Leggete e comprendete i contenuti del presente *Manuale dell'operatore* prima di avviare la macchina.
- Prestate piena attenzione quando utilizzate la macchina. Non effettuate alcuna attività che causi distrazioni; in caso contrario, potreste causare infortuni o danni alla proprietà.
- Non mettete le mani o i piedi vicino alle parti mobili della macchina.
- Non utilizzate la macchina senza che tutti gli schermi e gli altri dispositivi di protezione siano montati e funzionanti.
- Restate sempre lontani dall'apertura di scarico.
- Tenete lontani gli astanti e i bambini dall'area operativa. Non permettete che bambini e ragazzi utilizzino la macchina.
- Prima di abbandonare la postazione dell'operatore, attenetevi alle seguenti istruzioni:
  - Parcheggiate la macchina su terreno pianeggiante.
  - Abbassate l'apparato (o apparati) di taglio.
  - Disinnestate le trasmissioni.
  - Inserite il freno di stazionamento (se in dotazione).
  - Spegnete il motore e togliete la chiave (se in dotazione).
  - Attendete l'arresto di ogni movimento.

L'errato utilizzo o l'errata manutenzione di questa macchina può causare infortuni. Per ridurre il rischio di incidenti, rispettate le seguenti norme di sicurezza e fate sempre attenzione al simbolo di allarme (⚠), che indica: Attenzione, Avvertenza o Pericolo– “norme di sicurezza”. La mancanza di rispetto delle presenti istruzioni può provocare infortuni o la morte.

Sicurezza degli apparati di taglio

- L'apparato di taglio è una macchina completa solo quando è installata su una motrice. Leggete attentamente il *Manuale dell'operatore* del trattorino per le informazioni complete sull'utilizzo sicuro della macchina.
- Arrestate il motore, togliete la chiave (se in dotazione) e attendete che tutte le parti in movimento si arrestino prima di ispezionare l'accessorio dopo aver colpito un oggetto o se si avvertono vibrazioni anomale sulla macchina. Effettuate le riparazioni necessarie prima di riprendere a utilizzare la macchina.
- Mantenete tutte le parti in buone condizioni operative e tutti i componenti ben serrati. Sostituite tutti gli adesivi usurati o danneggiati.
- Utilizzate solo accessori, attrezzi e ricambi approvati da Toro.

Sicurezza della lama

Le lame usurate o danneggiate possono spezzarsi e scagliare frammenti verso di voi o gli astanti, causando gravi ferite o anche la morte.

- Controllate la lama ad intervalli regolari, per accertare che non sia consumata o danneggiata.
- Prestate la massima attenzione quando controllate le lame. Avvolgete le lame o indossate guanti e prestate attenzione durante la relativa manutenzione. Sostituite o affilate solo le lame; non raddrizzatele né saldatele.
- Su macchine con più lame, prestate attenzione dal momento che la rotazione di 1 lama può causare la rotazione di altre lame.

Adesivi di sicurezza e informativi

Adesivi e istruzioni di sicurezza sono chiaramente visibili all'operatore e ubicate vicino a qualsiasi area di potenziale pericolo. Sostituite eventuali adesivi se danneggiati o mancanti.

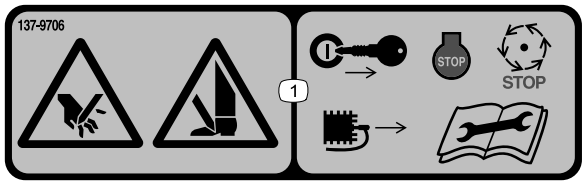

decal137-9706

137-9706

1. Pericolo di tagliarsi mani e piedi – Spegnete il motore, togliete la chiave, attendete che tutte le parti in movimento si arrestino, scollegate la candela e leggete il *Manuale dell'operatore* prima di eseguire la manutenzione.



decal120-9570

120-9570

1. Avvertenza – Tenetevi a debita distanza dalle parti in movimento, non rimuovete le protezioni e i carter.

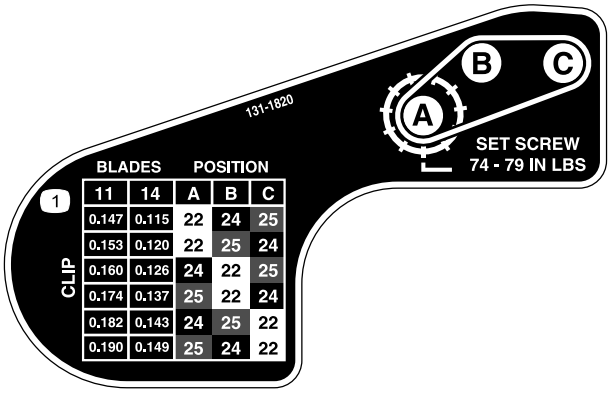

decal131-1820

131-1820

1. Tabella di taglio dell’apparato di taglio

Preparazione

Strumenti e parti aggiuntive

Descrizione	Qté	Uso
Manuale dell'operatore	1	Da leggere prima del montaggio e dell'utilizzo dell'apparato di taglio.

Montaggio del rullo

L'apparato di taglio è fornito senza il rullo anteriore. Procuratevi un rullo dal vostro distributore Toro autorizzato e montatelo sull'apparato di taglio, nel modo seguente:

1. Rimuovete il bullone della lama, la rondella e il dado di bloccaggio flangiato che fissano uno dei bracci di regolazione dell'altezza di taglio alla piastra laterale dell'apparato di taglio (Figura 3).

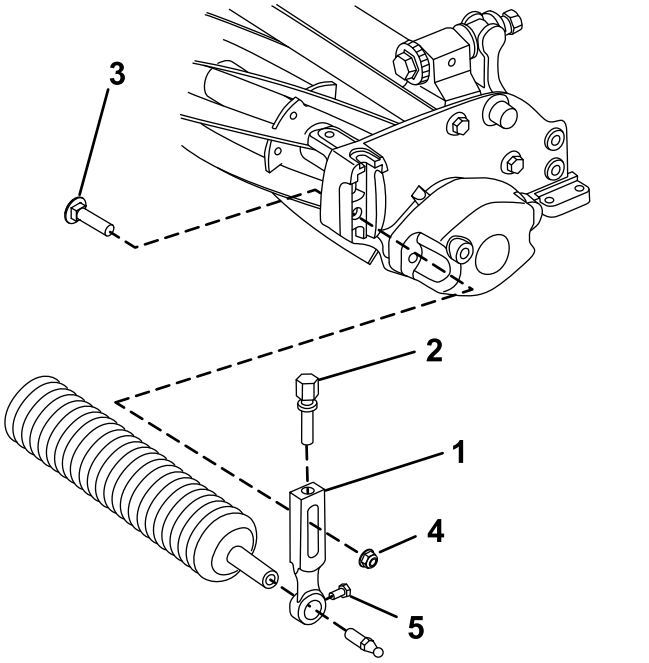

Figura 3

1. Braccio dell'altezza di taglio
2. Vite di regolazione
3. Bullone della lama
4. Dado di bloccaggio flangiato
5. Vite di montaggio del rullo

2. Allentate le viti di montaggio del rullo sui bracci di regolazione dell'altezza di taglio.
3. Fate scorrere l'albero del rullo sul braccio dell'altezza di taglio all'estremità opposta dell'apparato di taglio.
4. Fate scorrere il braccio dell'altezza di taglio sull'albero del rullo.
5. Montate il rullo, senza fissarlo, sull'apparato di taglio con il braccio dell'altezza di taglio e i dispositivi di fissaggio rimossi in precedenza.
6. Centrate il rullo tra i bracci di regolazione dell'altezza di taglio.
7. Serrate le viti di montaggio del rullo.
8. Regolate l'altezza di taglio desiderata e serrate i fermi di montaggio dei bracci dell'altezza di taglio.

Preparazione dell'apparato di taglio per l'uso su una macchina eFlex

Installazione della piastra bersaglio

Se dovete utilizzare l'apparato di taglio su un trattorino eFlex, montate la piastra bersaglio fornita, poi regolate i sensori della macchina come descritto nel *Manuale dell'operatore per trattorino eFlex*. Se dovete utilizzare l'apparato di taglio su macchine a benzina, non avete bisogno della piastra bersaglio. Se dovete utilizzare l'apparato di taglio su macchine sia a benzina sia eFlex, potete montare la piastra bersaglio e lasciarla montata indipendentemente dalla macchina su cui la usate.

1. Rimuovete il bullone centrale del carter dell'erba (Figura 4).
2. Montate la piastra di misurazione sopra l'elemento di taglio tramite il bullone che avete rimosso in precedenza (Figura 4).

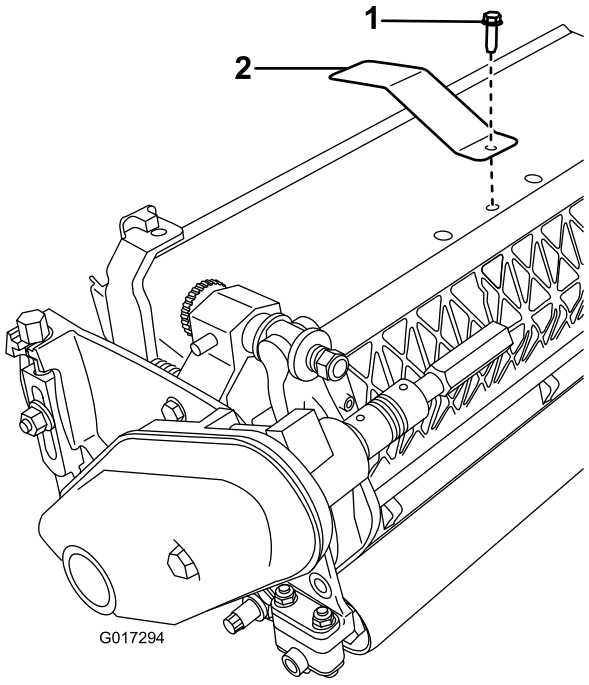

Figura 4

1. Bullone centrale del carter dell'erba
2. Piastra bersaglio

Montaggio dell'asta della zavorra

1. Allargate il foro inferiore sul lato destro dell'elemento di taglio mediante una punta per trapano da 9 mm (Figura 5).

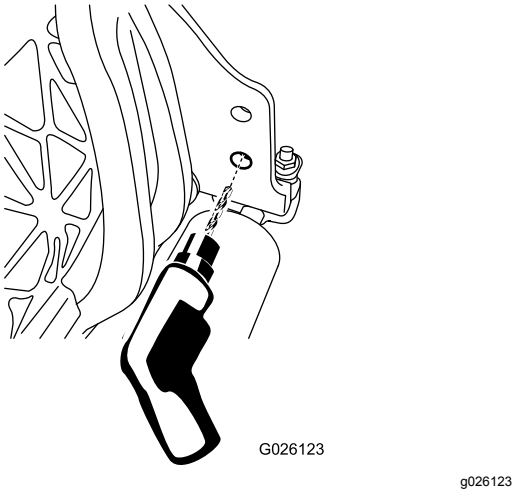

Figura 5

2. Lubrificate l'O-ring sull'asta della zavorra.
3. Inserite l'estremità dell'O-ring dell'asta della zavorra nel foro precedentemente praticato.
4. Serrate l'estremità filettata dell'asta della zavorra al telaio mediante un bullone a testa flangiata (Figura 6).

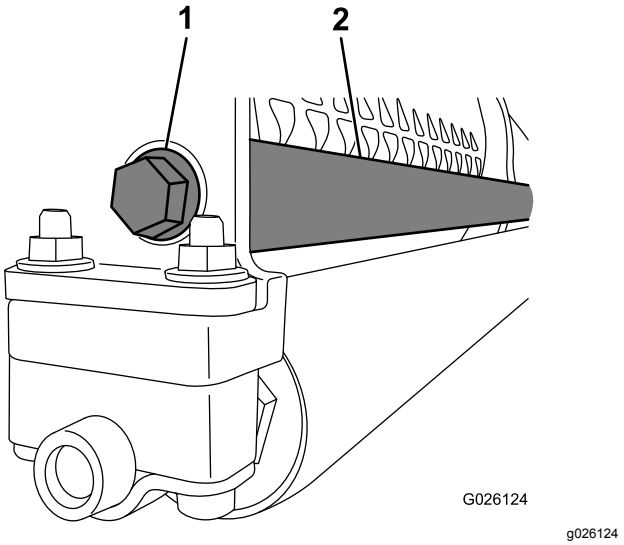

Figura 6

1. Bullone a testa flangiata
2. Asta della zavorra

Montaggio del dado in gabbia (solo CE)

1. Allentate il bullone flangiato che fissa il copricinghia e togliete il copricinghia.
2. Fate scorrere il dado in gabbia sul tappo del copricinghia (Figura 7).

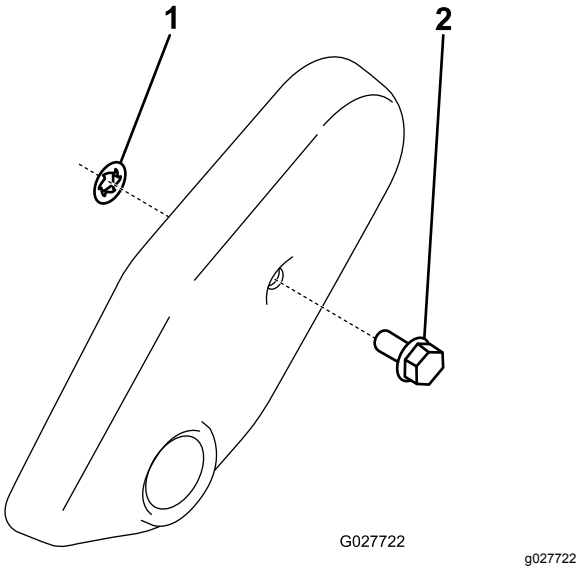

Figura 7

1. Dado in gabbia
2. Tappo del copricinghia

3. Montate il copricinghia.

Regolazione dell'apparato di taglio

1. Sostenete l'apparato di taglio; fate riferimento a Supporto dell'apparato di taglio (pagina 9).
2. Regolate la controlama rispetto al cilindro; fate riferimento a Regolazione del contatto tra controlama e cilindro (pagina 9).
3. Regolate l'altezza del rullo posteriore; fate riferimento a Regolazione dell'altezza del rullo posteriore (pagina 12).
4. Regolate l'altezza di taglio; fate riferimento a Regolazione dell'altezza di taglio (pagina 13).
5. Regolate la barra di taglio; fate riferimento a Regolazione della barra di scarico (pagina 15).
6. Configurate e preparate l'apparato di taglio come descritto nel *Manuale dell'operatore* del trattorino.

Quadro generale del prodotto

Specifiche

Trattorini	I presenti apparati di taglio sono destinati al montaggio su trattorini Flex ed eFlex della dimensione adeguata.
Larghezza di taglio	Flex/eFlex 1820 – 46 cm, Flex/eFlex 2120 – 53 cm
Impostazione	Regolate il rullo anteriore mediante 2 viti verticali e fissatelo mediante 2 viti e dadi.
Intervallo dell'altezza di taglio	L'altezza di taglio standard è compresa tra 1,6 mm e 12,7 mm. L'altezza di taglio con il Kit per altezze di taglio superiori installato è compresa tra 7 mm e 25 mm. L'altezza di taglio effettiva può variare a seconda delle condizioni del tappeto erboso, del tipo di controlama, dei rulli e degli accessori installati.
Cuscinetti del cilindro	Sono presenti due cuscinetti a sfera in acciaio inossidabile a tenuta stagna.
Cilindri	Il rullo anteriore ha un diametro di 6,3 cm e una gamma di configurazioni selezionabili da parte del cliente. Il rullo posteriore è un rullo interamente in alluminio con diametro di 5,1 cm.
Controlama	Questa macchina è dotata della controlama taglio micro EdgeMax di serie. Sono disponibili controlame opzionali con varie configurazioni. La controlama viene fissata a una barra di appoggio in ghisa lavorata con 13 viti (2120) o 11 viti (1820).
Regolazione della controlama	È presente una regolazione rispetto al cilindro mediante doppia vite con denti d'arresto corrispondenti a uno spostamento della controlama di 0,018 mm per ogni posizione indicizzata.
Deflettore per l'erba	Il deflettore non regolabile con barra di taglio regolabile migliora lo scarico dell'erba dal cilindro in condizioni di erba bagnata.
Contrappeso	Un contrappeso in ghisa montato sulla parte opposta alla trasmissione consente di controbilanciare l'apparato di taglio.
Peso netto, 2120 (senza rullo anteriore)	11 lame – 32,2 kg; 14 lame – 33,5 kg
Peso netto, 1820 (senza rullo anteriore)	11 lame – 30,8 kg; 14 lame – 32,2 kg

Attrezzi/accessori

È disponibile una gamma di attrezzi ed accessori approvati da Toro per l'impiego con la macchina, per ottimizzare ed ampliare le sue applicazioni. Richiedete un elenco di tutti gli attrezzi ed accessori approvati a un Centro Assistenza Toro o a un Distributore Toro autorizzati oppure visitate il sito www.Toro.com.

Per ottenere prestazioni ottimali e mantenere la certificazione di sicurezza della macchina, utilizzate solo ricambi e accessori originali Toro. I ricambi e gli accessori realizzati da altri produttori possono essere pericolosi e tale utilizzo può rendere nulla la garanzia del prodotto.

Funzionamento

Per le istruzioni di funzionamento dettagliate si rimanda al *Manuale dell'operatore*. Prima di utilizzare l'apparato di taglio ogni giorno, regolate la controlama; fate riferimento a Regolazione del contatto tra controlama e cilindro (pagina 9). Verificate la qualità del taglio falciando una striscia di prova prima di utilizzare l'apparato di taglio su un green, per assicurarvi che il taglio finale sia corretto.

Manutenzione

Nota: Stabilite i lati sinistro e destro della macchina dalla normale posizione di guida.

Supporto dell'apparato di taglio

Ogni volta che dovete inclinare l'apparato di taglio per esporre la controlama o il cilindro, supportate la parte posteriore dell'apparato di taglio per evitare che i dadi sul retro delle viti di regolazione della barra di appoggio tocchino il piano di lavoro (Figura 8).

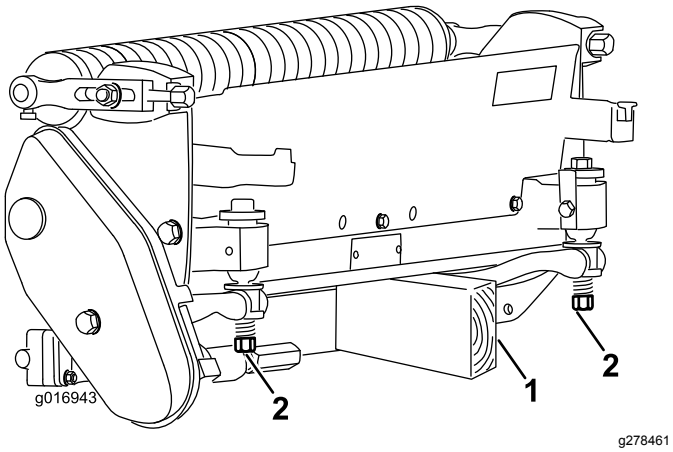

Figura 8

1. Puntello (non fornito)
2. Dado della vite di regolazione della barra di appoggio (2)

Regolazione del contatto tra controlama e cilindro

Regolazione giornaliera della controlama

Prima dell'uso ogni giorno, o in base alle necessità, controllate ogni apparato di taglio per verificare il corretto contatto controlama/cilindro. **Eseguite questo controllo anche se la qualità del taglio è accettabile.**

1. Abbassate gli apparati di taglio su una superficie rigida.
2. Spegnete la macchina come indicato di seguito:
   - Macchine a benzina: spegnete il motore e staccate il cappellotto dalla candela.
   - Macchine elettriche: spegnete la macchina e staccate il connettore della batteria (impugnatura a T).
3. Ruotate lentamente il cilindro in direzione contraria e verificate il contatto cilindro/controlama.
   - Se non risulta evidente nessun contatto, ruotate le viti di regolazione della barra di appoggio in senso orario (Figura 9), uno scatto alla volta, fino ad avvertire e udire un leggero contatto.

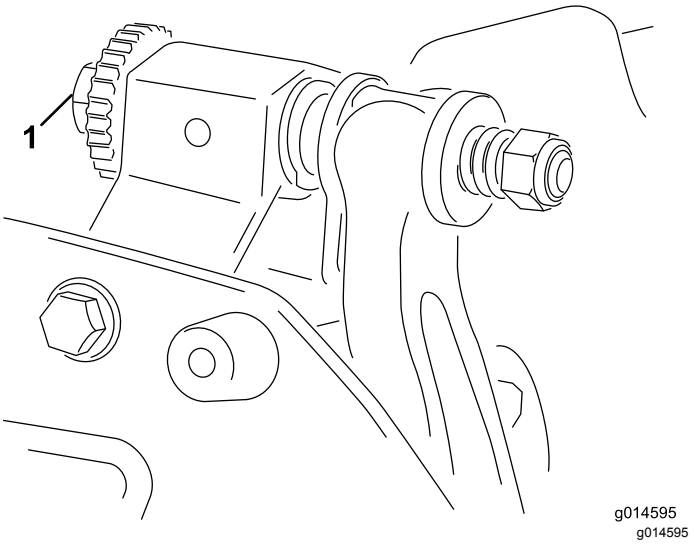

Figura 9

1. Vite di regolazione della barra di appoggio

Nota: Il cilindro deve tagliare un foglio di carta quando inserito ad angolo retto rispetto alla controlama, ad entrambe le estremità e al centro del cilindro.

Nota: Le viti di regolazione della controlama sono dotate di denti di arresto che corrispondono a uno spostamento della controlama di 0,018 mm per ogni posizione indicizzata.

- Se la resistenza del cilindro o il contatto sono eccessivi, è necessario lappare, rimettere a nuovo la parte anteriore della controlama o molare di nuovo l'apparato di taglio per ottenere l'affilatura che consente di eseguire un taglio preciso (fate riferimento al *Manuale per l'affilatura dei cilindri e dei tosaerba rotanti Toro*, libretto n. 09168SL).

Importante: **È sempre preferibile un leggero contatto. Se non viene mantenuto un leggero contatto, i taglienti controlama/cilindro non si autoaffileranno sufficientemente e dopo un certo periodo di funzionamento risulteranno smussati. Se mantenete un contatto eccessivo, si accelererà l'usura della controlama/del cilindro, che causerà un'usura irregolare compromettendo la qualità del taglio.**

Nota: Sugli apparati di taglio eFlex il contatto tra cilindro e controlama ha un impatto significativo sul consumo di energia. Affinché le prestazioni di taglio e il consumo della batteria siano ottimali si consiglia di impostare un contatto molto leggero.

Nota: Mentre le lame del cilindro continuano a girare contro la controlama, una leggera bava comparirà sulla superficie anteriore del tagliente su tutta la lunghezza della controlama. Occasionalmente ponete una lima sul bordo anteriore per eliminare questa bava e migliorare il taglio.

Dopo un funzionamento prolungato si forma una cresta a entrambe le estremità della controlama. Per garantire un funzionamento regolare, arrotondate o limate questi incavi con il tagliente della controlama.

Regolazione della controlama dopo la molatura, la lappatura o lo smontaggio

Seguite questa procedura dopo la molatura, la lappatura o lo smontaggio del cilindro. Non si tratta di una regolazione giornaliera.

Nota: Sugli apparati di taglio eFlex il contatto tra cilindro e controlama ha un impatto significativo sul consumo di energia. Affinché le prestazioni di taglio e il consumo della batteria siano ottimali si consiglia di impostare un contatto molto leggero.

1. Collocate l'apparato di taglio su una superficie piana e orizzontale.
2. Inclinate l'apparato di taglio per accedere alla controlama e al cilindro.

   Nota: Accertatevi che i dadi o le viti di regolazione sul retro della barra di appoggio non poggino sul piano di lavoro (Figura 8).
3. Ruotate il cilindro in modo che una delle lame intersechi il tagliente della controlama tra la prima e la seconda testa della vite della controlama sul lato destro dell'apparato di taglio.
4. Tracciate un segno identificativo sulla lama nel punto in cui interseca il tagliente della controlama.

   Nota: Così facendo si faciliteranno le regolazioni successive.
5. Inserite uno spessore da 0,05 mm tra la lama e il tagliente della controlama nel punto contrassegnato nel passaggio 4.
6. Ruotate la vite di regolazione della barra di appoggio destra (Figura 9) fino a quando non sentite una leggera pressione sullo spessore facendolo scorrere da lato a lato. Rimuovete lo spessore.
7. Dal lato sinistro dell'apparato di taglio, ruotate lentamente il cilindro in modo che la lama più vicina intersechi il tagliente della controlama tra la prima e la seconda testa della vite.
8. Ripetete i passaggi da 4 a 6 per il lato sinistro dell'apparato di taglio e la vite di regolazione della barra di appoggio sinistra.
9. Ripetete i passaggi 5 e 6 fino a quando non avvertite una leggera pressione nei punti di contatto sui lati sinistro e destro dell'apparato di taglio.
10. Per ottenere il contatto tra cilindro e controlama, ruotate ciascuna vite di regolazione della barra di appoggio in senso orario di 3 scatti.

    Nota: Ciascuno scatto sulla vite di regolazione della barra di appoggio sposta la controlama di 0,018 mm. **Non stringete eccessivamente le viti di regolazione.**

    Ogni volta che girate la vite di regolazione in senso orario, la controlama si avvicina al cilindro. Ogni volta che girate la vite di regolazione in senso antiorario, la controlama si allontana dal cilindro.
11. Testate le performance di taglio inserendo una lunga striscia di carta per le performance di taglio tra il cilindro e la controlama, perpendicolarmente al cilindro e alla controlama (Figura 10). Lentamente ruotate il cilindro in avanti per tagliare la carta.

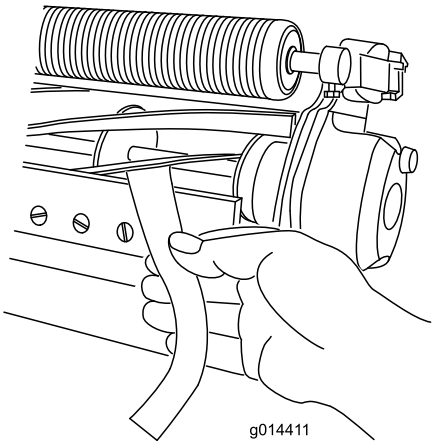

g014411

Figura 10

Nota: Se la resistenza del cilindro o il contatto sono eccessivi, può essere necessario lappare o affilare il cilindro e la controlama per ottenere l'affilatura che consente di eseguire un taglio preciso.

Rettifica della controlama

Rettifica del cilindro

Il nuovo cilindro ha una larghezza del pieno compresa tra 0,76 e 1,27 mm e un angolo di spoglia di 30 gradi.

Quando la larghezza del pieno diventa superiore a 3 mm, effettuate le seguenti operazioni:

1. Applicate un angolo di spoglia di 30 gradi su tutte le lame dei cilindri fino a quando la larghezza del pieno non è compresa tra 0,76 mm e 1,27 mm (Figura 11).

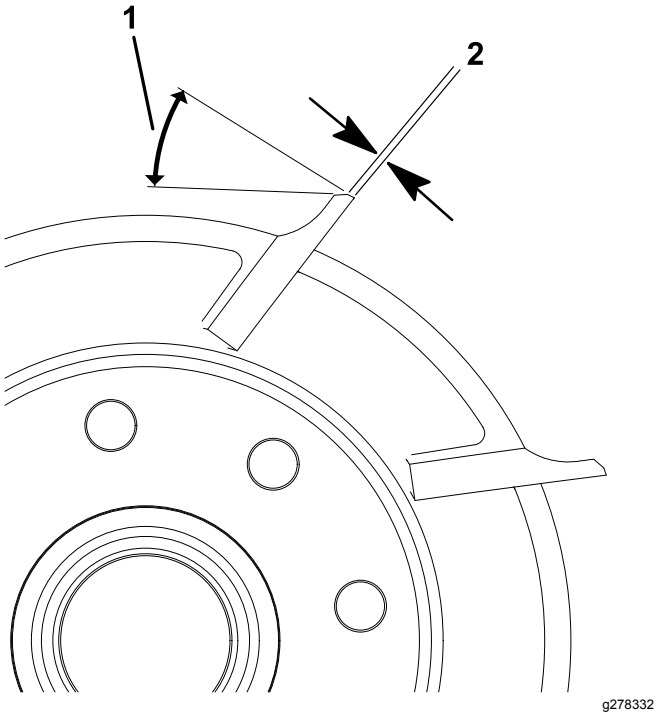

Figura 11

1. 30 gradi
2. 1,3 mm

2. Molate a rotazione il cilindro per ottenere un'eccentricità del cilindro di <0,025 mm.

   Nota: Questo determina un leggero incremento della larghezza del pieno.

Nota: Per estendere la longevità dell'affilatura del tagliente del cilindro e della controlama, dopo la molatura del cilindro e/o della controlama verificate di nuovo il contatto cilindro-controlama dopo il taglio di 6 green, poiché la rimozione di eventuali bave potrebbe creare un gioco errato tra cilindro e controlama e, di conseguenza, accelerare l'usura.

Verifica dell'angolo di molatura superiore

L'angolo che utilizzate per molare le vostre controlame è molto importante.

Utilizzate il goniometro e il supporto del goniometro per verificare l'angolo prodotto dalla vostra mola e, quindi, correggete eventuali imprecisioni della mola.

1. Posizionate il goniometro sul lato inferiore della controlama, come illustrato nella Figura 12.

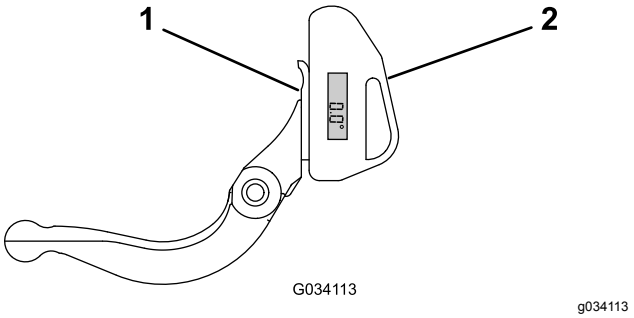

Figura 12

1. Controlama (verticale)
2. Goniometro

2. Premete il pulsante Alt Zero sul goniometro.
3. Posizionate il supporto del goniometro sul tagliente della controlama, in modo che il bordo del magnete si accoppi con il tagliente della controlama (Figura 13).

   Nota: Durante questo passaggio, il display digitale deve essere visibile dallo stesso lato del passaggio 1.

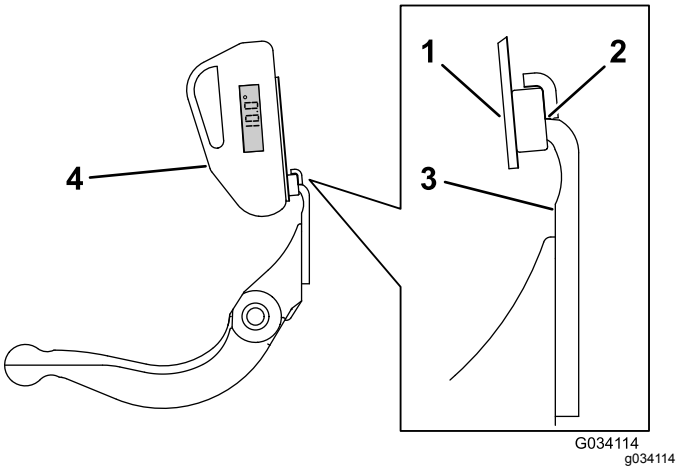

Figura 13

1. Supporto del goniometro
2. Bordo del magnete accoppiato con il tagliente della controlama
3. Controlama
4. Goniometro

4. Posizionate il goniometro sul supporto, come illustrato nella Figura 13.

   Nota: Questo è l'angolo prodotto dalla vostra mola e deve essere compreso entro 2 gradi dall'angolo di molatura superiore raccomandato.

Specifiche di affilatura del cilindro

Diametro cilindro (nuovo)	128,5 mm
Limite di servizio – Diametro cilindro	114,3 mm
Diametro dell'albero del cilindro (DE)	34,9 mm
Angolo di spoglia della lama	25–35
Larghezza del pieno della lama	0,76–1,27 mm
Intervallo delle larghezze del pieno della lama	0,8–1,2 mm
Limite di servizio – Rastremazione del diametro del cilindro	0,25 mm

Regolazione dell'altezza del rullo posteriore

In base all'altezza di taglio desiderata regolate le staffe del rullo posteriore (Figura 14 o Figura 15) nella posizione bassa o alta:

- Collocate il distanziale sopra la flangia di montaggio della piastra laterale (impostazione di fabbrica) se l'altezza di taglio è compresa tra 1,5 mm e 6 mm, come illustrato nella Figura 14.

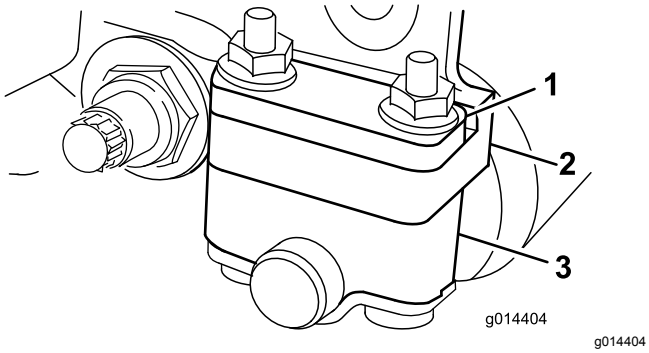

g014404

Figura 14

1. Distanziale
2. Flangia di montaggio della piastra laterale
3. Staffa del rullo

- Collocate il distanziale sotto la flangia di montaggio della piastra laterale se l'altezza di taglio è compresa tra 3 mm e 25 mm, come illustrato nella Figura 15.

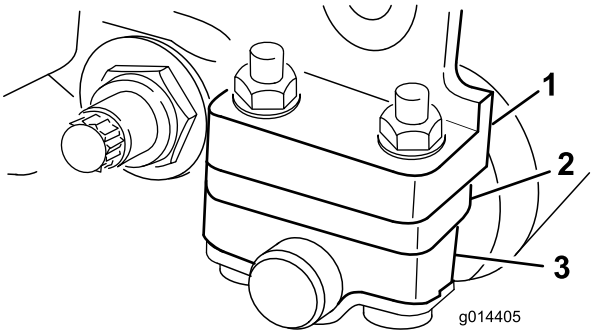

g014405

Figura 15

1. Flangia di montaggio della piastra laterale
2. Distanziale
3. Staffa del rullo

1. Alzate l'apparato di taglio posteriore e inserite un blocco sotto la controlama.
2. Rimuovete i 2 dadi che fissano ogni staffa del rullo e ogni distanziale a ciascuna flangia di montaggio della piastra laterale.
3. Abbassate e allontanate il rullo e le viti dalle flange e dai distanziali di montaggio della piastra laterale.
4. Collocate i distanziali sulle viti al di sopra o al di sotto delle staffe del rullo, come opportuno (Figura 14 o Figura 15).
5. Fissate la staffa del rullo e i distanziali sulla parte inferiore delle flange di montaggio con i dadi precedentemente rimossi.
6. Controllate l'esattezza del contatto tra controlama e cilindro. Inclinate il tosaerba per accedere ai rulli anteriore e posteriore ed alla controlama.

   Nota: La posizione del rullo posteriore rispetto al cilindro viene controllata mediante le tolleranze di lavorazione dei componenti assemblati, pertanto non è necessario eseguire la messa in parallelo. È tuttavia possibile eseguire una certa regolazione, collocando l'apparato di taglio su un piano di riscontro ed allentando i bulloni di montaggio della piastra laterale (Figura 16). Regolate e serrate i bulloni a operazione conclusa.

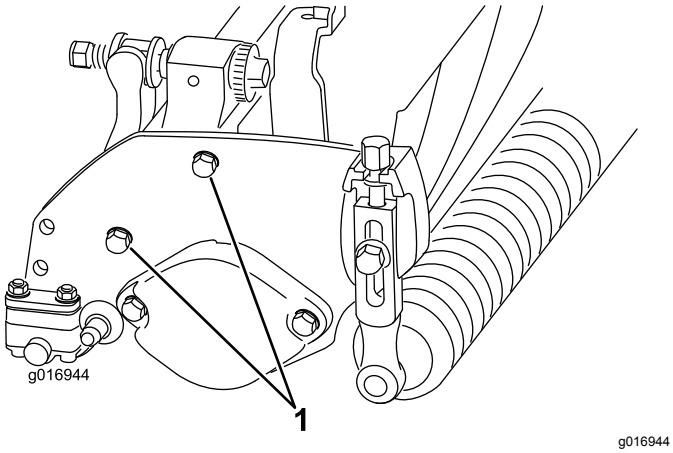

Figura 16

1. Bulloni di montaggio della piastra laterale

Importante: **Ogni volta che dovete inclinare l'apparato di taglio per esporre la controlama o il cilindro, supportate la parte posteriore dell'apparato di taglio per evitare che i dadi sul retro delle viti di regolazione della barra di appoggio tocchino il piano di lavoro (Figura 8).**

Regolazione dell'altezza di taglio

Il presente apparato di taglio è fornito di serie con la controlama taglio micro EdgeMax e una barra di appoggio standard. L'altezza di taglio effettiva dipende dalle precedenti configurazioni del tosaerba e dalle condizioni del tappeto erboso (ovvero dal tipo di rullo, dalla distanza tra il punto di contatto della controlama e l'asse verticale del cilindro, dalla morbidezza o rigidità dei green, dalla stagione). Impostate un'altezza di taglio iniziale 0,25–0,38 mm maggiore dell'impostazione precedente e regolatela a seconda delle condizioni.

Nota: Per altezze di taglio superiori a 13 mm, montate il kit per altezze di taglio superiori.

Utilizzate la seguente tabella per determinare quale controlama è più indicata all'altezza di taglio desiderata.

Tabella di corrispondenza controlama/altezza di taglio consigliata		
Controlama	**N. cat.**	**Altezza di taglio**
Taglio micro EdgeMax (Standard)	115-1880 (2100) 117-1530 (1800)	1,5–4,7 mm
Torneo EdgeMax (opzionale)	115-1881 (2100) 117-1532 (1800)	3,1–12,7 mm
Taglio micro (opzionale)	93-4262 (2100) 98-7261 (1800)	1,5–4,7 mm
Torneo (opzionale)	93-4263 (2100) 98-7260 (1800)	3,1–12,7 mm
Taglio micro esteso (opzionale)	108-4303 (2100) 110-2300 (1800)	1,5–4,7 mm
Torneo esteso (opzionale)	108-4302 (2100)	3,1–12,7 mm
Taglio basso (opzionale)	93-4264 (2100) 110-2301 (1800)	4,7–25,4 mm

1. Allentate i dadi di bloccaggio che fissano i bracci dell'altezza di taglio alle piastre laterali dell'apparato di taglio (Figura 17).

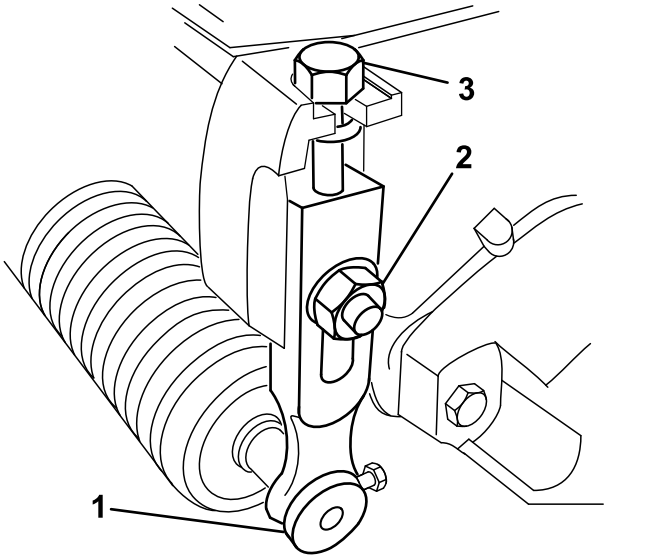

Figura 17

1. Braccio dell'altezza di taglio
2. Dado di bloccaggio flangiato
3. Vite di regolazione

2. Allentate il dado sulla barra di misura e posizionate la vite di regolazione all'altezza di taglio opportuna (Figura 18).

   Nota: La distanza tra l'estremità inferiore della testa della vite e la parte frontale della barra corrisponde all'altezza di taglio.

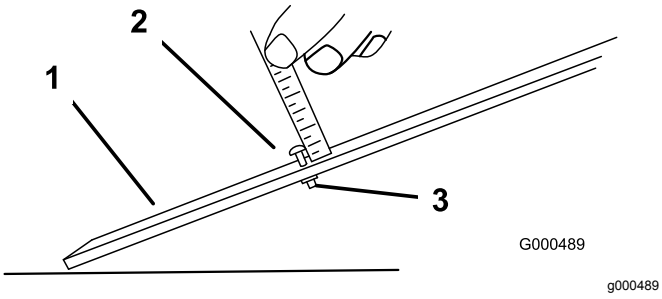

Figura 18

1. Barra di misura
2. Vite di regolazione dell'altezza
3. Dado

3. Agganciate la testa della vite sul tagliente della controlama, e appoggiate la parte posteriore della barra sul rullo posteriore (Figura 19).

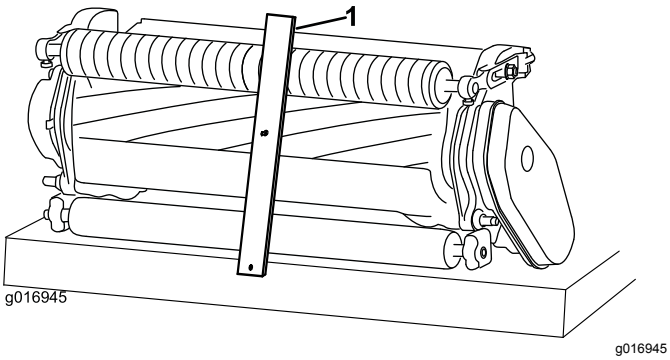

Figura 19

1. Barra di misura

4. Girate la vite di regolazione finché il rullo non tocca la parte anteriore della barra di misura.
5. Regolate entrambi i lati del rullo finché quest'ultimo non sarà completamente parallelo alla controlama.

   Importante: **Quando la regolazione è corretta, i rulli anteriore e posteriore toccano la barra di misura e la vite tocca la controlama senza gioco. Ciò garantisce che l'altezza di taglio sia identica da ambo i lati della controlama.**
6. Serrate i dadi per fissare la regolazione a sufficienza in modo da eliminare il gioco dalla rondella.

Regolazione dell'impostazione di taglio

Sull'apparato di taglio sono presenti 6 impostazioni di taglio che potete regolare a seconda delle condizioni del tappeto erboso. Iniziate a regolare l'impostazione di taglio in funzione dell'altezza di taglio, poi eseguite una prova e regolate l'impostazione in modo da ottenere la qualità di taglio desiderata.

1. Spegnete la macchina come indicato di seguito:
   - Macchine a benzina: spegnete il motore e staccate il cappellotto dalla candela.
   - Macchine elettriche: spegnete la macchina e staccate il connettore della batteria (impugnatura a T).
2. Allentate il bullone della flangia che fissa il copricinghia, e togliete il copricinghia per accedere alla cinghia (Figura 20).

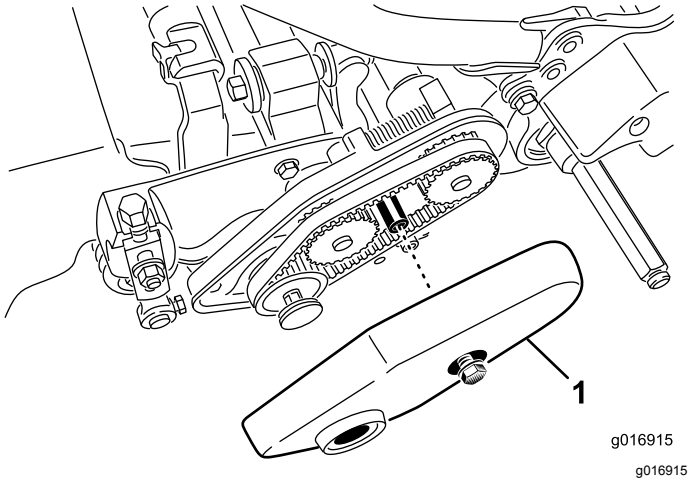

Figura 20

1. Copricinghia

3. Allentate il dado dell'alloggiamento dei cuscinetti (Figura 21).

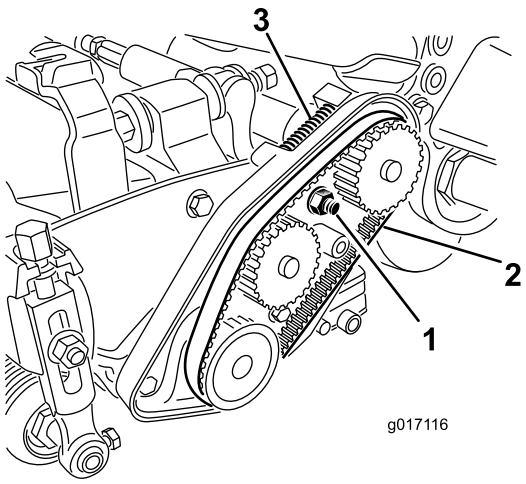

g017116

Figura 21

1. Dado dell'alloggiamento dei cuscinetti
2. Cinghia di comando del cilindro
3. Molla di compressione

4. Con una chiave da 16 mm girate la sede del cuscinetto in modo che funzioni senza ostruzioni.
5. Rimuovete la cinghia (Figura 21).
6. Servendovi della tabella sull'adesivo illustrato in Figura 22, determinate l'impostazione di taglio desiderata e quali pulegge dovrete spostare.

   Nota: Ciascuna puleggia è numerata (22, 24 e 25). Spostate le pulegge nelle posizioni indicate nella tabella per ottenere l'impostazione di taglio desiderata.

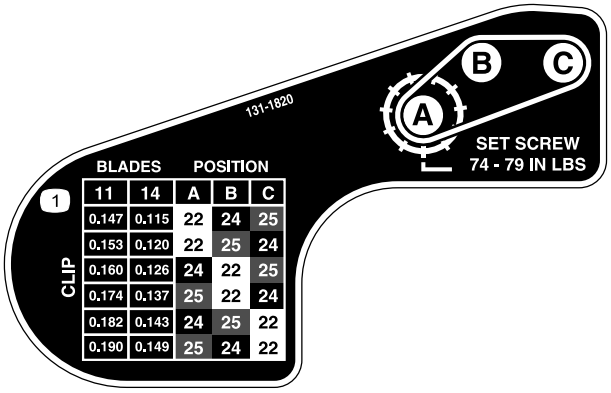

decal131-1820

Figura 22

7. Allentate le 2 viti di fermo su ciascuna delle pulegge che dovete spostare servendovi di una chiave esagonale.
8. Rimuovete ciascuna puleggia.
9. Montate ciascuna puleggia secondo la configurazione indicata sull'adesivo (Figura 22).

   Nota: Accertatevi di posizionare le viti di fermo su ciascuna puleggia in modo tale che siano allineate alla chiavetta e alla superficie piatta dell'albero.
10. Serrate le viti di fermo a un valore compreso tra 8,3 e 8,9 N·m.
11. Montate la cinghia.
12. Accertatevi che la molla di compressione metta in tensione la cinghia (Figura 21).
13. Serrate il dado dell'alloggiamento dei cuscinetti.
14. Montate il copricinghia.

Regolazione della barra di scarico

Regolate la barra di scarico in modo da garantire che lo sfalcio venga completamente scaricato dall'area del cilindro, come qui di seguito:

Nota: La barra è regolabile per compensare le varie condizioni del tappeto erboso. Avvicinatela al cilindro quando il tappeto erboso è molto asciutto, ed allontanatela dal cilindro quando il tappeto erboso è bagnato. Otterrete prestazioni ottimali quando la barra è parallela al cilindro. Regolatela dopo che avete affilato il cilindro su un'apposita mola.

1. Allentate le viti che fissano la barra superiore (Figura 23) all'apparato di taglio.

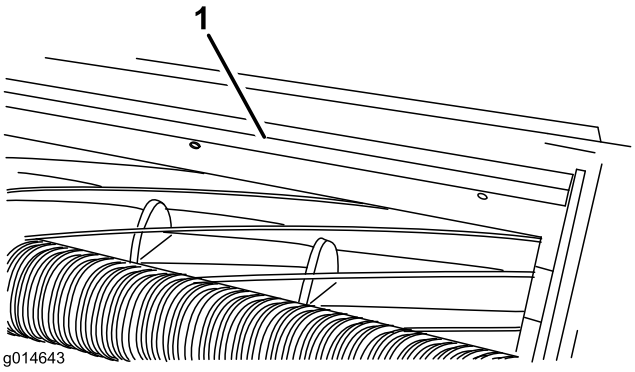

g014643

Figura 23

1. Barra di scarico

2. Inserite uno spessimetro da 1,5 mm tra la parte superiore del cilindro e la barra, quindi serrate le viti.

   Importante: **Accertatevi che la distanza tra la barra e il cilindro sia identica lungo tutto il cilindro.**

Revisione della barra di appoggio/controlama

Solo un meccanico appositamente addestrato deve effettuare la manutenzione della barra di appoggio e della controlama per evitare danni a cilindro, barra di appoggio o controlama. Portate l'apparato di taglio dal vostro distributore Toro autorizzato per la manutenzione. Fate riferimento al *Manuale di manutenzione* del vostro trattorino per le istruzioni complete, strumenti speciali e schemi per la manutenzione della controlama. Se avete bisogno di rimuovere o montare la barra di appoggio da soli, di seguito sono fornite le istruzioni e le specifiche per la manutenzione della controlama.

Importante: **Seguite sempre le procedure per la controlama indicate nel vostro *Manuale di manutenzione* quando effettuate la manutenzione della controlama. Se il montaggio e l'affilatura della controlama vengono effettuati in modo non idoneo, cilindro, barra di appoggio o controlama possono danneggiarsi.**

Rimozione della barra di appoggio

1. Ruotate la vite di regolazione della barra di appoggio in senso antiorario per allontanare la controlama dal cilindro (Figura 24).

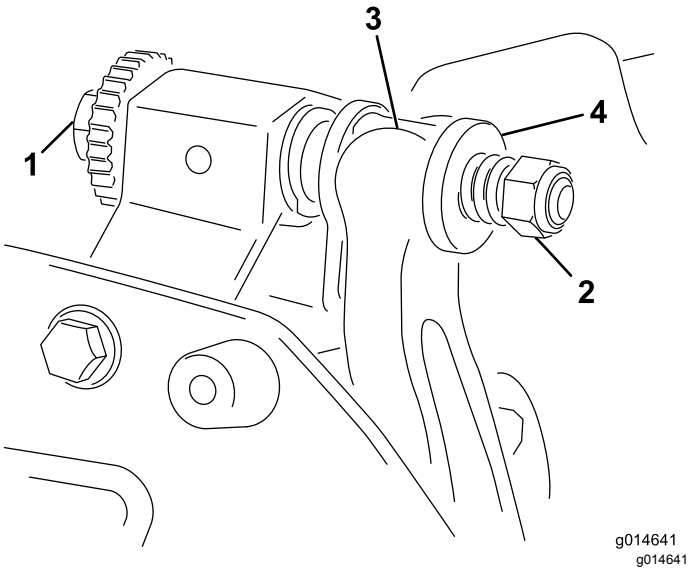

Figura 24

1. Vite di regolazione della barra di appoggio
2. Dado di tensionamento della molla
3. Barra di appoggio
4. Rondella

2. Allentate il dado di tensione della molla, finché la rondella non sarà più in tensione contro la barra di appoggio (Figura 24).

3. Su ciascun lato della macchina, allentate il dado di bloccaggio che fissa il bullone della barra di appoggio (Figura 25).

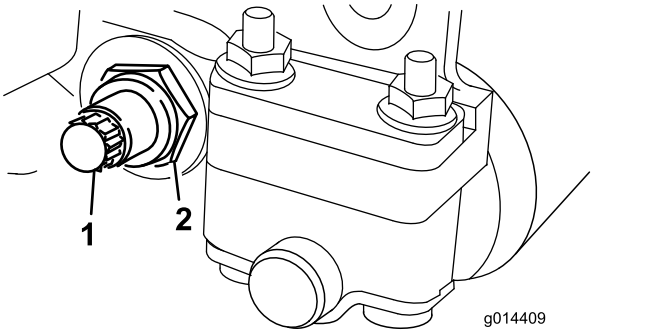

Figura 25

1. Bullone della barra di appoggio
2. Dado di bloccaggio

4. Togliete ogni bullone della barra di appoggio così che possiate tirare quest'ultima verso il basso e rimuoverla dal bullone della macchina (Figura 25).

   Tenete in considerazione le 2 rondelle di nylon e le 2 rondelle in acciaio stampato su ciascun lato della barra di appoggio (Figura 26).

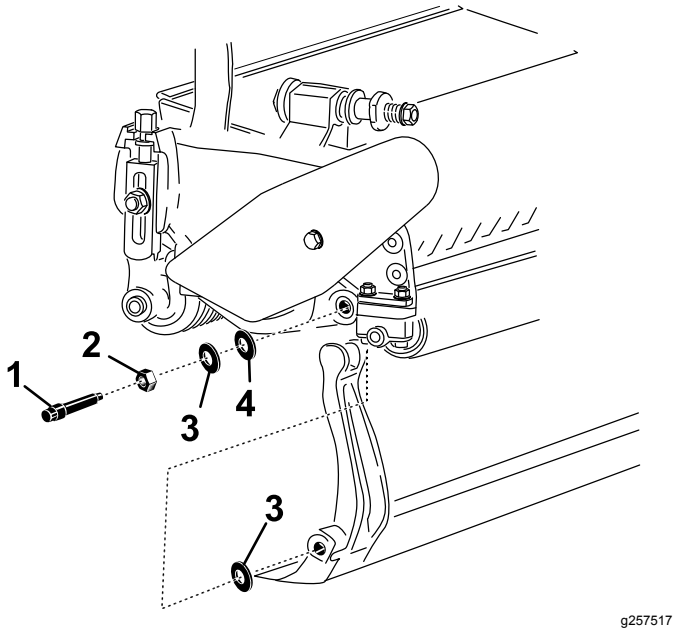

Figura 26

1. Bullone della barra di appoggio
2. Dado
3. Rondella in acciaio
4. Rondella di nylon

Montaggio della barra di appoggio

1. Montate la barra di appoggio, posizionando gli attacchi di montaggio tra la rondella e il regolatore della barra di appoggio.

2. Fissate la barra di appoggio su ciascuna piastra laterale mediante gli appositi bulloni (dadi sui bulloni) e 4 rondelle (8 in tutto).
3. Collocate una rondella di nylon su ciascun lato del risalto della piastra laterale. Posizionate una rondella di acciaio all'esterno di ciascuna rondella di nylon (Figura 26).
4. Serrate i bulloni della barra di appoggio a un valore compreso tra 27 e 36 N·m. Serrate a mano i dadi di bloccaggio finché la rondella di acciaio esterna non cessa di ruotare e il gioco di estremità scompare. Le rondelle all'interno possono avere del gioco.

   Importante: **Non serrate eccessivamente i dadi di bloccaggio, altrimenti devierete le piastre laterali.**
5. Serrate il dado di tensionamento della molla finché questa non è a riposo, quindi allentatelo di mezzo giro (Figura 27).

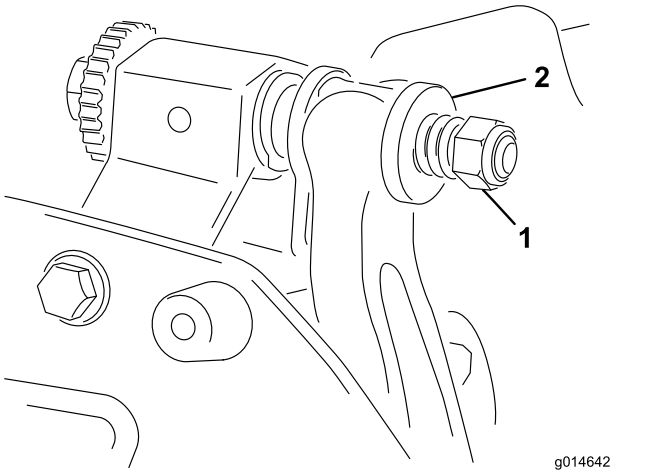

Figura 27

1. Dado di tensionamento della molla
2. Molla

Montaggio della controlama

1. Rimuovete la ruggine, il calcare e la corrosione dalla superficie della controlama e applicate un sottile strato di olio alla superficie della controlama.
2. Pulite i filetti delle viti.
3. Applicate un composto antigrippaggio sulle viti e montate la controlama sulla barra di appoggio.

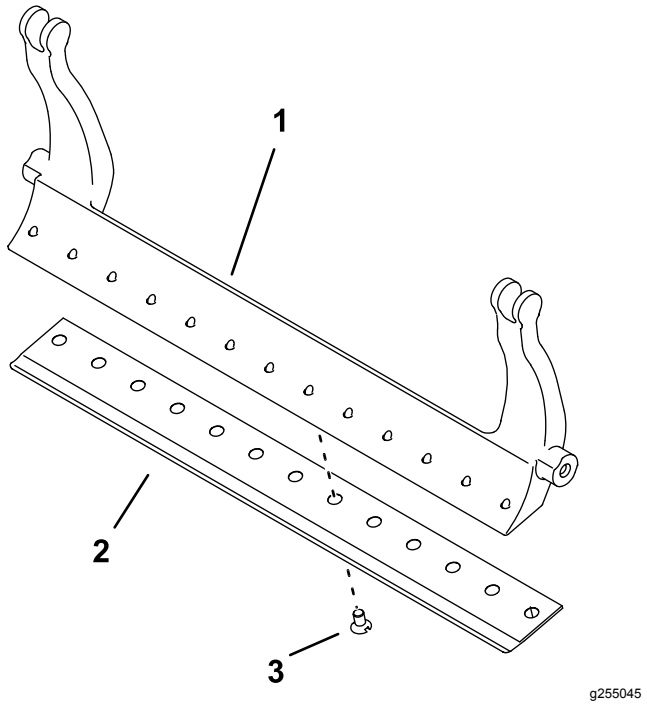

Figura 28

1. Barra di appoggio
2. Controlama
3. Vite

4. Serrate le 2 viti esterne a una coppia di 1 N·m.
5. Procedendo dal centro della controlama, serrate le viti a una coppia compresa tra 23 e 28 N·m.

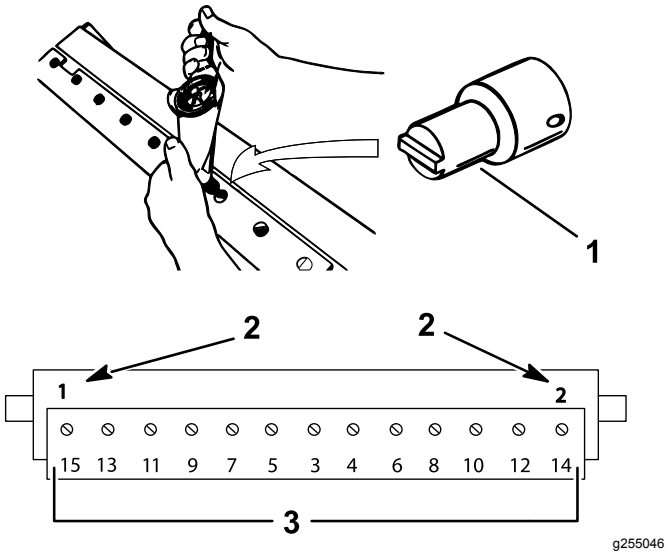

Figura 29

1. Utensile per le viti della controlama
2. Montate e serrate prima queste a una coppia di 1 N·m.
3. Serrate a una coppia compresa tra 23 e 28 N·m.

6. Rettificate la controlama.

Specifiche della controlama

Specifiche di affilatura della controlama

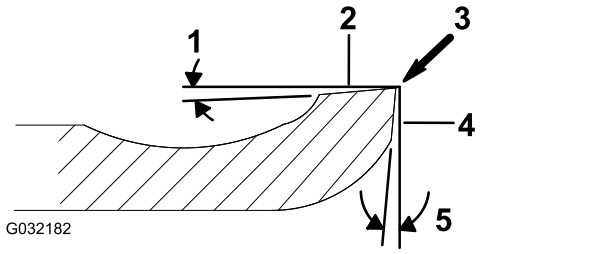

Figura 30

1. Angolo di spoglia
2. Superficie superiore
3. Rimuovete la bava
4. Superficie anteriore
5. Angolo anteriore

Angolo di spoglia della controlama standard	3° minimo
Angolo di spoglia della controlama estesa	7° minimo
Intervallo dell'angolo anteriore	13°–17°

Lappatura del cilindro

⚠ PERICOLO

Il contatto con il cilindro o altre parti in movimento può causare infortuni.

Non avvicinate dita, mani o abiti ai cilindri o ad altre parti in movimento.

- **Non avvicinatevi al cilindro mentre è in corso la lappatura.**
- **Per la lappatura, non usate mai un pennello dal manico corto. Per le parti di assemblaggio del manico contattate il vostro distributore Toro autorizzato.**

Potete lappare i cilindri sia lasciando l'apparato di taglio montato sul trattorino, sia rimuovendo completamente l'apparato di taglio dal trattorino. Se lasciate l'apparato di taglio sul trattorino, spostate l'accoppiamento esagonale tra la trasmissione principale e la trasmissione dell'apparato di taglio in posizione disaccoppiata per evitare l'usura eccessiva del freno del cilindro.

1. Parcheggiate la macchina su una superficie piana e pulita.
2. Spegnete la macchina come indicato di seguito:
   - Macchine a benzina: spegnete il motore e staccate il cappellotto dalla candela.
   - Macchine elettriche: spegnete la macchina e staccate il connettore della batteria (impugnatura a T).
3. Inserite il freno di stazionamento.
4. Collegate il dispositivo di lappatura all'apparato di taglio montando una bussola esagonale da 1/2 pollice sull'albero di uscita della puleggia del cilindro, sul lato sinistro dell'apparato di taglio.

Nota: Ulteriori istruzioni e procedure di lappatura sono disponibili nel *manuale Toro per l'affilatura dei cilindri e per tosaerba rotativi* (Libretto n° 80-300PT).

Nota: Per un tagliente migliore, al termine della lappatura passate una lima sulla superficie anteriore della controlama. La limatura rimuove possibili sbavature e irregolarità del tagliente. Potrebbe essere necessaria una limatura molto leggera del bordo superiore per eliminare del tutto eventuali difetti del tagliente.

Nota: Se durante la lappatura lasciate l'apparato di taglio montato sulla macchina, collegate di nuovo l'albero ad accoppiamento esagonale della macchina all'apparato di taglio.

Note:

Note:

Note:

Dichiarazione di incorporazione

The Toro Company, 8111 Lyndale Ave. South, Bloomington, MN, USA dichiara che la(e) seguente(i) unità è(sono) conforme(i) alle direttive elencate, se installata(e) in conformità con le istruzioni allegate su determinati modelli Toro come riportato nelle relative Dichiarazioni di Conformità.

Nº del modello	Nº di serie	Descrizione del prodotto	Descrizione fattura	Descrizione generale	Direttiva
04289	403460001 e superiori	Apparato di taglio a 11 lame da 46 cm, trattorino Greensmaster Flex/eFlex 1820	FLEX 11 BLADE 18 INCH CUTTING UNIT	Tosaerba	2006/42/CE
04290	403460001 e superiori	Apparato di taglio a 11 lame da 53 cm, trattorino Greensmaster Flex/eFlex 2120	FLEX 11 BLADE 21 INCH DPA CUTTING UNIT	Tosaerba	2006/42/CE
04291	403460001 e superiori	Apparato di taglio a 14 lame da 46 cm, trattorino Greensmaster Flex/eFlex 1820	FLEX 14 BLADE 18 INCH CUTTING UNIT	Tosaerba	2006/42/CE
04292	403460001 e superiori	Apparato di taglio a 14 lame da 53 cm, trattorino Greensmaster Flex/eFlex 2120	FLEX 14 BLADE 21 INCH CUTTING UNIT	Tosaerba	2006/42/CE

La relativa documentazione tecnica è stata redatta come previsto nella Parte B dell'Allegato VII di 2006/42/CE.

Ci impegneremo a trasmettere, in risposta alle richieste delle autorità nazionali, le informazioni sul macchinario parzialmente completato. Il metodo di trasmissione sarà elettronico.

La macchina non sarà messa in servizio fino all'integrazione nei modelli Toro omologati, come indicato nella relativa Dichiarazione di conformità e secondo le istruzioni, in virtù delle quali possa essere dichiarata conforme con le relative Direttive.

Certificazione:



John Heckel
Sr. Engineering Manager
8111 Lyndale Ave. South
Bloomington, MN 55420, USA
December 11, 2018

Rappresentante autorizzato:

Marcel Dutrieux
Manager European Product Integrity
Toro Europe NV
Nijverheidsstraat 5
2260 Oevel
Belgium

Tel. +32 16 386 659

Informativa sulla privacy SEE/Regno Unito

Utilizzo delle vostre informazioni personali da parte di Toro

The Toro Company (“Toro”) rispetta la vostra privacy. Quando acquistate i nostri prodotti, possiamo raccogliere determinate informazioni personali su di voi, direttamente da voi o tramite la vostra azienda o distributore Toro. Toro utilizza queste informazioni per adempiere ai propri obblighi contrattuali, come registrare la vostra garanzia, elaborare la vostra richiesta in garanzia o contattarvi in caso di un richiamo di prodotto, e per finalità aziendali legittime, come valutare la soddisfazione dei clienti, migliorare i nostri prodotti o fornirvi informazioni su prodotti che potrebbero essere di vostro interesse. Toro può condividere i vostri dati con le nostre consociate, affiliate, rivenditori e altri partner commerciali collegati a tali attività. Inoltre, possiamo divulgare le informazioni personali ove richiesto ai sensi della legge o in relazione alla vendita, acquisto o fusione di un'attività. Non venderemo mai le vostre informazioni personali a nessun'altra società a scopi di marketing.

Conservazione delle vostre informazioni personali

Toro conserverà le vostre informazioni personali per tutto il tempo pertinente alle finalità di cui sopra e in conformità con i requisiti normativi. Per maggiori informazioni sui periodi di conservazione dei dati applicabili, contattate legal@toro.com.

L'impegno di Toro per la sicurezza

Le vostre informazioni personali possono essere elaborate negli Stati Uniti o in altri paesi in cui possono essere in vigore leggi sulla protezione dei dati meno rigorose di quelle del vostro paese di residenza. Ogniqualvolta trasferiamo le vostre informazioni al di fuori del vostro paese di residenza, adotteremo tutte le misure richieste per legge al fine di garantire l'implementazione delle opportune tutele per proteggere le vostre informazioni e assicurarci che vengano trattate in sicurezza.

Accesso e correzione

È vostro diritto correggere o riesaminare i vostri dati personali, oppure rifiutare o limitare il trattamento dei vostri dati. A tale scopo, contattateci via email all'indirizzo legal@toro.com. In caso di perplessità in relazione al modo in cui Toro gestisce le vostre informazioni, vi invitiamo a parlarne direttamente con noi. Tenete presente che i residenti europei hanno diritto a sporgere reclamo presso la propria Autorità di protezione dei dati.

La garanzia del marchio Toro

Garanzia limitata di due anni o 1.500 ore

Condizioni e prodotti coperti

The Toro Company e la sua affiliata, Toro Warranty Company, ai sensi di un accordo tra le medesime, garantiscono che il vostro Prodotto Commerciale Toro (il "Prodotto") è esente da difetti di materiale o lavorazione per 2 anni o 1.500 ore di servizio*, al primo dei due termini raggiunto. Questa garanzia si applica a tutti i prodotti ad eccezione degli arieggiatori (per questi prodotti vedere le dichiarazioni di garanzia a parte). Nei casi coperti dalla garanzia, provvederemo alla riparazione gratuita del Prodotto, ad inclusione di diagnosi, manodopera, parti e trasporto. La presente garanzia è valida con decorrenza dalla data di consegna del Prodotto all'acquirente iniziale.
* Prodotto provvisto di contaore.

Istruzioni per ottenere il servizio in garanzia

Il proprietario è responsabile della notifica al Distributore Commerciale dei Prodotti o al Concessionario Commerciale Autorizzato dei Prodotti dal quale è stato acquistato il Prodotto, non appena si ritiene che esista una condizione prevista dalla garanzia. Per informazioni sul nominativo di un Distributore Commerciale dei Prodotti o di un Concessionario Autorizzato e per qualsiasi chiarimento in merito ai propri diritti e responsabilità in termini di garanzia, contattare:

Toro Commercial Products Service Department
Toro Warranty Company
8111 Lyndale Avenue South
Bloomington, MN 55420-1196

952–888–8801 o 800–952–2740
E-mail: commercial.warranty@toro.com

Responsabilità del proprietario

Quale proprietario del prodotto siete responsabile della manutenzione e delle regolazioni necessarie citate nel *Manuale dell'operatore*. Le riparazioni per problemi determinati dalla mancata esecuzione della manutenzione e delle regolazioni richieste non sono coperte dalla presente garanzia.

Articoli e condizioni non coperti da garanzia

Non tutte le avarie o i guasti che si verificano durante il periodo di garanzia sono difetti di materiale o lavorazione. Quanto segue è escluso dalla presente garanzia:

- Avarie del prodotto risultanti dall'utilizzo di parti di ricambio non originali Toro, o dal montaggio e utilizzo di parti aggiuntive, o dall'impiego di accessori e prodotti modificati non a marchio Toro.
- Avarie del prodotto risultanti dalla mancata esecuzione della manutenzione e/o delle regolazioni consigliate.
- Avarie risultanti dall'utilizzo del Prodotto in maniera errata, negligente o incauta.
- Componenti consumati tramite l'uso che non siano difettosi. I seguenti sono solo alcuni esempi di parti che si consumano o usurano durante il normale utilizzo del prodotto: pastiglie e segmenti dei freni, ferodi della frizione, lame, cilindri, rulli e cuscinetti (sigillati o che possono essere ingrassati), controlame, candele, ruote orientabili e cuscinetti, pneumatici, filtri, cinghie e alcuni componenti di irrigatori, come membrane, ugelli e valvole di ritegno.
- Avarie causate da influssi esterni, compresi, senza limitazione, condizioni atmosferiche, pratiche di rimessaggio, contaminazione, uso di carburante, refrigeranti, lubrificanti, additivi, fertilizzanti, acqua o sostanze chimiche non approvati.
- Avarie o problemi relativi alle prestazioni dovuti all'uso di carburanti (per esempio benzina, diesel o biodiesel) non conformi ai rispettivi standard di fabbrica.
- Rumore, vibrazione, usura e deterioramento normali. L'usura normale dovuta all'uso comprende, senza limitazione alcuna, danni a sedili causati da usura o abrasione, superfici verniciate usurate, adesivi o finestrini graffiati.

Parti

Le parti previste per la sostituzione come parte della manutenzione sono garantite per il periodo fino al tempo previsto per la sostituzione di tale parte. Le parti sostituite ai sensi della presente garanzia sono coperte per tutta la durata della garanzia del prodotto originale e diventano proprietà di Toro. Toro si riserva il diritto di prendere la decisione finale in merito alla riparazione di parti o gruppi esistenti, o alla loro sostituzione. Per le riparazioni in garanzia Toro può utilizzare parti ricostruite.

Garanzia sulle batterie deep-cycle e agli ioni di litio

Durante la loro vita, le batterie deep-cycle e agli ioni di litio possono fornire una specifica quantità di chilowattora. Le modalità di utilizzo, ricarica e manutenzione possono allungare o abbreviare la vita totale della batteria. Man mano che le batterie di questo prodotto si consumano, la quantità di lavoro utile tra gli intervalli di carica si ridurrà lentamente, fino a che la batteria sarà del tutto esaurita. La sostituzione di batterie che, a seguito del normale processo di usura, risultano inutilizzabili, è responsabilità del proprietario del prodotto. Nota: (solo batteria agli ioni di litio): pro-rata dopo 2 anni. Fate riferimento alla garanzia della batteria per maggiori informazioni.

La manutenzione è a spese del proprietario.

La messa a punto, la lubrificazione e la pulizia del motore, la sostituzione dei filtri, del refrigerante e l'esecuzione delle procedure di manutenzione consigliata sono alcuni dei normali servizi richiesti dai prodotti Toro a carico del proprietario.

Condizioni generali

La riparazione da parte di un Distributore o Concessionario Toro autorizzato è l'unico rimedio previsto dalla presente garanzia.

Né The Toro Company né Toro Warranty Company sono responsabili di danni indiretti, incidentali o consequenziali in merito all'utilizzo dei Prodotti Toro coperti dalla presente garanzia, ivi compresi costi o spese per apparecchiature sostitutive o assistenza per periodi ragionevoli di avaria o di mancato utilizzo in attesa della riparazione ai sensi della presente garanzia. Ad eccezione della garanzia sulle emissioni, citata di seguito, se pertinente, non vi sono altre espresse garanzie. Tutte le garanzie implicite di commerciabilità e idoneità all'uso sono limitate alla durata della presente garanzia esplicita.

In alcuni Stati non è permessa l'esclusione di danni incidentali o consequenziali, né sono previste limitazioni sulla durata di una garanzia implicita; di conseguenza, nel vostro caso le suddette esclusioni e limitazioni potrebbero non essere applicabili. La presente garanzia concede diritti legali specifici; potreste inoltre godere di altri diritti, che variano da uno Stato all'altro.

Nota relativa alla garanzia sulle emissioni

Il Sistema di Controllo delle Emissioni presente sul vostro Prodotto può essere coperto da garanzia a parte, rispondente ai requisiti stabiliti dall'Environmental Protection Agency (EPA) degli Stati Uniti e/o dall'Air Resources Board (CARB) della California. Le limitazioni di cui sopra, in termini di ore, non sono applicabili alla garanzia del Sistema di Controllo delle Emissioni. Fate riferimento alla Dichiarazione di Garanzia sul Controllo delle Emissioni del Motore, fornita insieme al prodotto o contenuta nella documentazione del costruttore del motore.

Paesi oltre gli Stati Uniti e il Canada.

I clienti acquirenti di prodotti Toro esportati dagli Stati Uniti o dal Canada devono contattare il proprio Distributore (Concessionario) Toro per ottenere le polizze di garanzia per il proprio paese, regione o stato. Se per qualsiasi motivo non siete soddisfatti del servizio del vostro Distributore o avete difficoltà nell'ottenere informazioni sulla garanzia, siete pregati di rivolgervi al Centro assistenza Toro autorizzato di zona.

374-0253 Rev E