Form No. 3429-506 Rev A

62 tommers blæsersæt

Plæneklippere med sideudkast i Groundsmaster® 200-/3280-D-/3320-serien

Modelnr. 30506—Serienr. 403000001 og derover

Betjeningsvejledning

Dette produkt overholder alle relevante EU-direktiver. Få yderligere oplysninger i inkorporeringserklæringen bagest i denne udgivelse.

⚠ ADVARSEL

CALIFORNIEN
Advarsel i henhold til erklæring nr. 65

Brug af dette produkt kan medføre eksponering over for kemikalier, der ifølge staten Californien er kræftfremkaldende og giver medfødte defekter eller andre forplantningsskader.

Sikkerhed

Sikkerheds- og instruktionsmærkater

Sikkerheds- og instruktionsmærkaterne kan nemt ses af operatøren og er placeret tæt på potentielle risikoområder. Beskadigede eller bortkomne mærkater skal udskiftes.

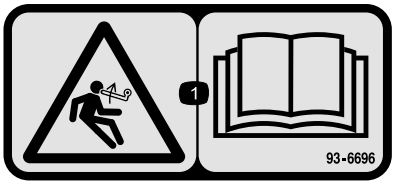

decal93-6696

93–6696

1. Fare ved oplagret energi – læs *betjeningsvejledningen*.

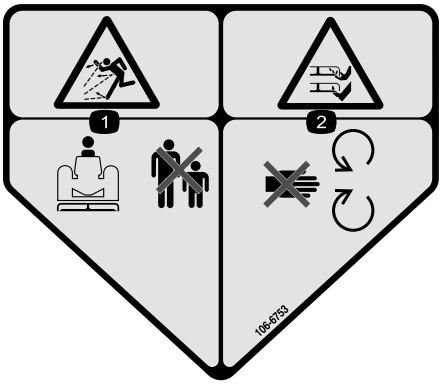

decal106-6753

106-6753

1. Fare for udslyngede genstande – hold omkringstående på afstand.
2. Fare for skæring/amputation af hænder eller fødder med plæneklipperens skærekniv – hold afstand til bevægelige dele.

© 2019—The Toro® Company
8111 Lyndale Avenue South
Bloomington, MN 55420

Registrer dit produkt på www.Toro.com.

CE

Oversættelse af original (DA)
Trykt i USA
Alle rettigheder forbeholdes

3429-506 A

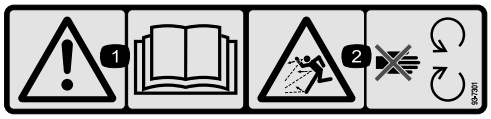

decal93-7301

93–7301

1. Advarsel – læs *betjeningsvejledningen*.
2. Fare for udslyngning af genstande – hold afstand til bevægelige dele. Hold alle afskærmninger og sikkerhedsanordninger på plads.

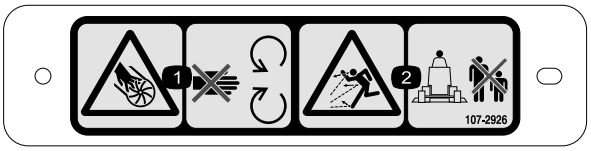

decal107-2926

107-2926

1. Risiko for skæring/amputering af hænder, rotor – hold afstand til bevægelige dele.
2. Fare for udslyngede genstande – hold omkringstående på afstand.



decal133-8061

133-8061

Opsætning

Løsdele

Brug skemaet herunder til at kontrollere, at alle dele er blevet leveret.

Fremgangsmåde	Beskrivelse	Antal	Anvendelse
1	Kræver ingen dele	–	Fjern klippeenheden fra traktionsenheden.
2	Dobbelt remskive Remskivemøtrik Møtrik dæksel	1 1 1	Monter den nye spindelremskive.
3	Skærekniv	3	Monter de nye knive.
4	Aksebeslag	2	Afmonter og juster græsdeflektoren.
5	Blæserenhed med monteringsbeslag Maskinskrue 5/16 x 1 tomme Låsemøtrik, 5/16 Bræddebolt, 3/8 tomme x 3/4 tomme Flangemøtrik, 3/8 tomme	1 3 4 4 3	Monter blæsermonteringsbeslagene.
6	Forreste deflektor Bageste deflektor Bageste hylde Venstre hylde Højre hylde Maskinskrue, 5/16 x 5/8 tomme Låsemøtrik, 5/16 tomme Maskinskrue 3/8 x 1 tomme Sikringsskive, 3/8 tomme Maskinskrue 1/4 x 1 tomme Maskinskrue, 3/4 x 1/4 tomme Låsemøtrik, 1/4 tomme	1 1 1 1 1 6 6 4 4 3 3 6	Monter skjolddeflektorerne.
7	Deflektorstop Maskinskrue, 3/4 x 1/4 tomme Låsemøtrik, 1/4 tomme	1 2 2	Monter det nye deflektorstop.
8	Styrearm Drejeskrue Bøsning Spændeskive Låsemøtrik, 3/8 tomme Fjeder Gevindskåren stang Flangemøtrik, 5/16 tomme Fjederbeslag Maskinskrue 1/4 x 1 tomme Låsemøtrik, 1/4 tomme	1 1 1 2 1 1 1 2 1 2 2	Monter styreremskiveenheden.
9	Rem	1	Monter blæseren.
10	Kofanger Maskinskrue 5/16 x 3 tommer Låsemøtrik, 5/16 tomme	1 4 4	Monter kofanger

Fremgangsmåde	Beskrivelse	Antal	Anvendelse
11	Pyntelistestøbning Skjolddæksel	1 1	Monter det nye skjolddæksel.
12	Remafskærmning Remskivens afskærmning	1 1	Monter de nye sikkerhedsafskærmninger.
13	Modvægtsfjeder	1	Monter den nye modvægtsfjeder.
14	Kræver ingen dele	–	Monter klippeenheden på traktionsenheden.
15	Mærkat, fare	1	Monter den nye mærkat.
16	Sliskeenhed	1	Monter blæserhusets sliske.

Medier og øvrige dele

Beskrivelse	Antal	Anvendelse
Monteringsvejledning	1	Læs før installation
Overensstemmelsescertifikat	1	CE-certificering

1

Fjernelse af klippeenheden fra traktionsenheden

Kræver ingen dele

Fremgangsmåde

1. Placer maskinen på en plan overflade, hæv klippeenheden, aktiver parkeringsbremsen, sørg for, at traktionspedalen er i den neutrale position og kraftudtaget i positionen OFF (fra), sluk motoren, og tag nøglen ud af tændingen.

   ⚠ FORSIGTIG

   Modvægtsfjederen er spændt, når skjoldet er i den sænkede position (kun traktionsenheder i 200-serien).

   Hæv altid skjoldet, før fjederen justeres eller fjernes.

2. Kun på traktionsenheder i 200-serien: Frakobl modvægten fra traktionsenheden, fjern låsestifterne fra beslagene, adskil fjederspændingsenhederne fra beslagene, og placer dem på skjoldet. Fastgør løst låsestifterne til beslagene, så du ikke mister dem (Figur 1).

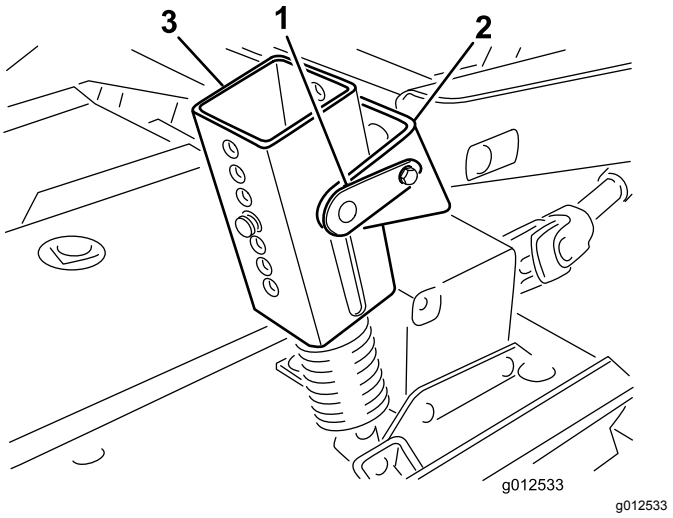

g012533

Figur 1

1. Låsestift
2. Beslag
3. Fjederspændingsenhed

3. Sænk klippeenheden, og afmonter de fire bolte og møtrikker, der fastgør løftearmsbeslagene til styrehjulsarmene (Figur 2).

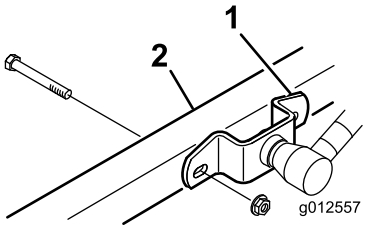

g012557

Figur 2

1. Løftearmens beslag
2. Højre styrehjulsarm

4. Start motoren, og hæv traktionsenhedens løftearme.
5. Sluk motoren, og skub klippeenheden væk fra traktionsenheden ved at adskille han- og hundelen af kraftudtagsakslen (Figur 3).

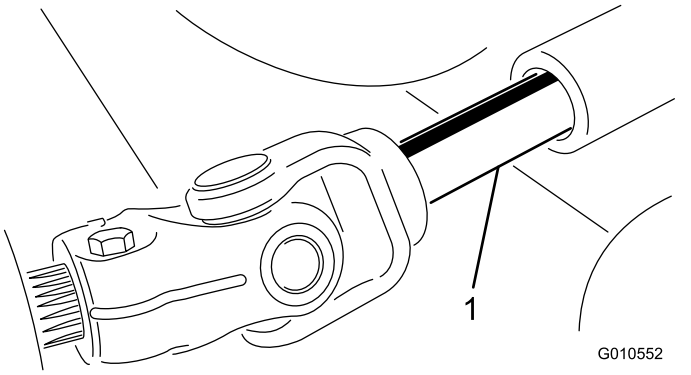

g010552

Figur 3

1. Kraftudtagsaksel

⚠ FORSIGTIG

Hvis maskinen startes, og kraftudtagsakslen kan rotere, kan det medføre alvorlig personskade.

Du må ikke starte motoren og indkoble kraftudtagets håndtag, når kraftudtagsakslen ikke er forbundet til gearkassen på klippeenheden.

2

Montering af den nye spindelremskive

Dele, der skal bruges til dette trin:

1	Dobbelt remskive
1	Remskivemøtrik
1	Møtrik dæksel

Fremgangsmåde

1. Hægt de låse af, der fastgør højre dæksel til klippeenhedens overdel. Afmonter dækslet fra klippeenheden.
2. Løsn de to møtrikker, der fastgør styreremskivens plade, så styreremskivens spænding mod remmen løsnes (Figur 4).

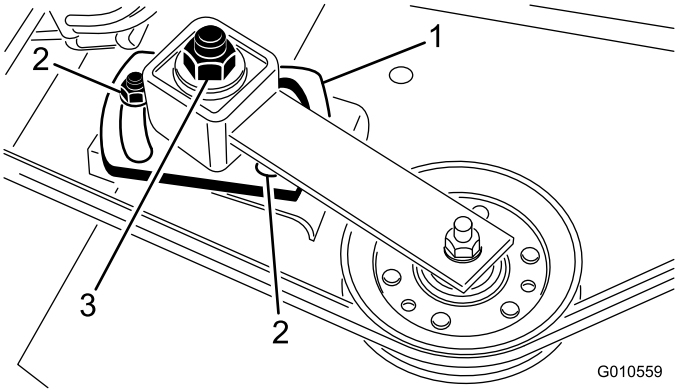

g010559

Figur 4

1. Styreremskivens plade
2. Møtrik (2)
3. Styreremskivens justeringsmøtrik

3. Afmonter remmen fra højre spindelremskive (Figur 4).
4. Afmonter de seks bræddebolte og flangemøtrikker, der fastgør spindelhuset til klippeenheden (Figur 5). Skub spindelhuset ud fra bunden af klippeenheden.
5. Afmonter den møtrik og spændeskive, der holder remskiven på spindelakslen. Fjern remskiven fra akslen.
6. Skub den nye dobbelte spindelremskive på spindelakslen. Monter ikke remskivens møtrik på dette tidspunkt.
7. Skub remskiveenden af spindelhuset gennem hullet i klippeenheden, og før remmen rundt

om remskiven og styreremskiven. Monter spindelenheden med seks bræddebolte og flangemøtrikker.

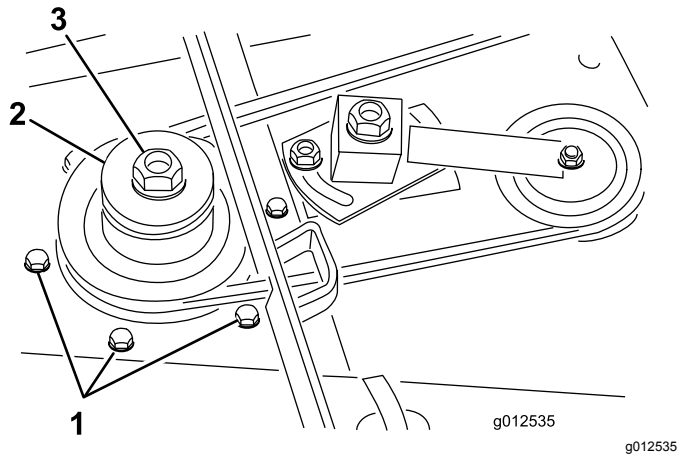

Figur 5

1. Bræddebolte
2. Dobbelt spindelremskive
3. Remskivemøtrik

8. Monter den originale spændeskive og nye remskivemøtrik på spindelakslen, og tilspænd til 135,5 Nm. Monter møtrikkens dæksel.
9. Juster (tilspænd) styreremskivens justermøtrik til 48 til 54 Nm for at opnå korrekt remspænding. Tilspænd møtrikkerne på styreremskivens plade.

3

Montering af de nye knive

Dele, der skal bruges til dette trin:

3	Skærekniv

Fremgangsmåde

1. Tag fat i enden af skærekniven med en tyk foret handske. Fjern skæreknivsbolten, antiskalperingsskålen og skærekniven fra spindelakslen (Figur 6).

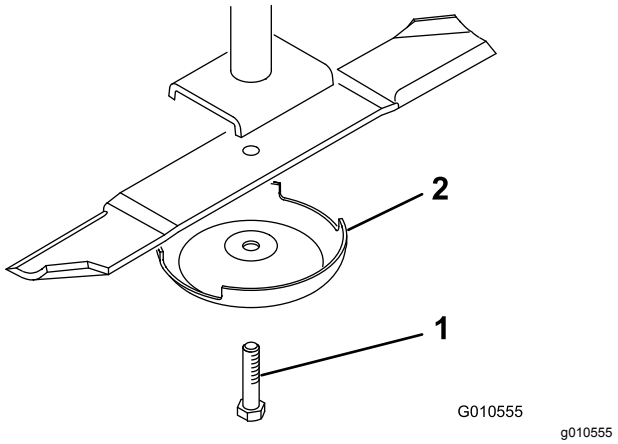

Figur 6

1. Skæreknivsbolt
2. Antiskalperingsskål

2. Monter i nævnte rækkefølge en ny skærekniv (blad vender mod klippeenheden) og antiskalperingskoppen. Fastgør delene med skæreknivsbolten. Tilspænd knivbolten med et moment på 115 til 149 Nm.
3. Gentag denne procedure på alle skæreknive.

4

Afmontering og justering af græsdeflektoren

Dele, der skal bruges til dette trin:

2	Aksebeslag

Fremgangsmåde

1. Fjern de bolte, låsemøtrikkerne og fjedrene, som fastgør græsdeflektorerne til akselbeslagene (Figur 7). Afmonter deflektoren.
2. Afmonter de bræddebolte og flangemøtrikker, der fastgør drejebeslagene til huset (Figur 7). Afmonter drejebeslagene. Gem fastgørelsesanordningerne til senere brug.
3. Afmonter de to bræddebolte, flade spændeskiver og låsemøtrikker, der fastgør forstærkningspladen til undersiden af huset og afstiverpladen til toppen af huset (Figur 7).

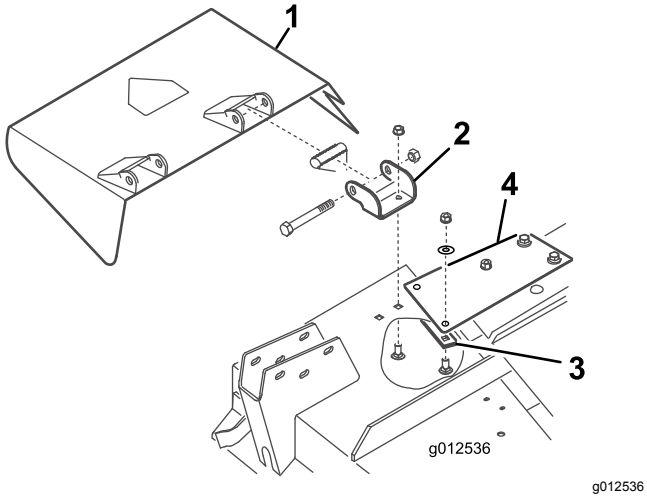

g012536

Figur 7

1. Græsdeflektor
2. Aksebeslag
3. Forstærkningsplade
4. Afstiverplade

4. Brug de bolte, låsemøtrikker og fjedre, du fjernede tidligere, til at montere de nye drejebeslag på deflektorbeslagene (Figur 8). Spænd ikke møtrikkerne for meget, da beslagene skal kunne dreje. Gem denne enhed til sideudblæsningsdrift.

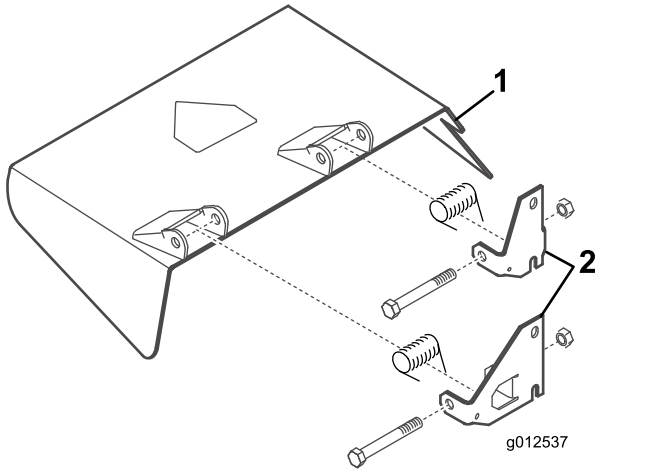

g012537

Figur 8

1. Græsdeflektor
2. Aksebeslag

5

Montering af blæsermonteringsbeslagene

Dele, der skal bruges til dette trin:

1	Blæserenhed med monteringsbeslag
3	Maskinskrue 5/16 x 1 tomme
4	Låsemøtrik, 5/16
4	Bræddebolt, 3/8 tomme x 3/4 tomme
3	Flangemøtrik, 3/8 tomme

Fremgangsmåde

1. Afmonter de fastgørelsesanordninger, der fastgør højre skjolddæksels fjederlås til højre side af klippeskjoldet (Figur 9). Afmonter og gem låsen til senere brug med højre dæksel.
2. Placer blæseren og monteringsbeslagene på skjoldet, og ret monteringshullerne ind efter de huller, du brugte tidligere til montering af græsdeflektoren. Figur 9 er vist med blæseren afmonteret fra beslagene. Sørg for, at der ikke er afstand mellem blæseren og klippeskjoldet.

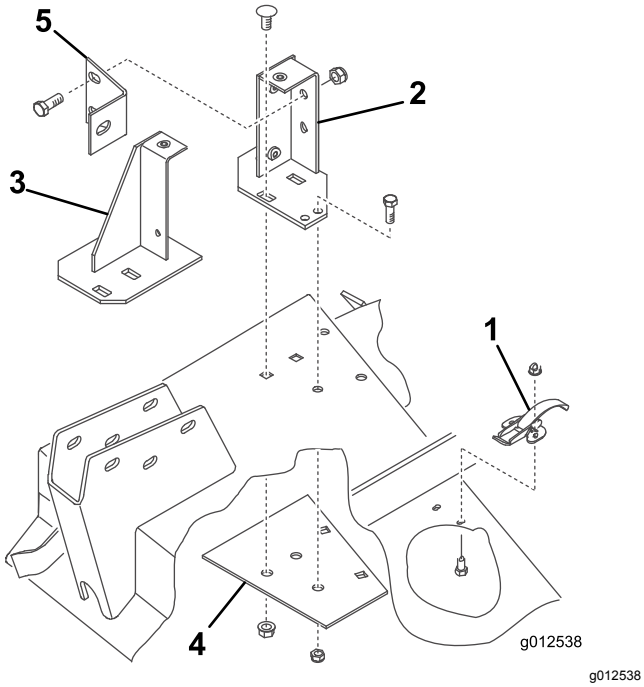

Figur 9

1. Fjederlås
2. Bageste monteringsbeslag
3. Forreste monteringsbeslag
4. Forstærkningsplade
5. Blæserafstiver

3. Placer den nye forstærkningsplade under skjoldet, og ret monteringshullerne ind efter de huller, du brugte tidligere til montering af græsdeflektoren (Figur 9).
4. Monter forreste og bageste beslag og forstærkningspladen på skjoldet med de to tidligere afmonterede bræddebolte (3/8 - 16 x 7/8 tomme) og flangemøtrikker (Figur 9). Bolthovederne skal være ovenpå skjoldet.
5. Afmonter de to knapper, der fastgør blæseren til monteringsbeslagene. Afmonter blæseren.
6. Brug hvert beslag som skabelon til at markere placeringen og bore to yderligere huller på 11/32 tomme i diameter. To huller til det bageste beslag og ét hul til det forreste beslag. Brug forstærkningspladen som skabelon til at bore en af hullerne på 11/32 tommer i diameter til det bageste beslag.

   Bemærk: Udvis forsigtighed, når du bore hullerne, så styrehjulsarmen ikke beskadiges.
7. Fastgør beslagene og forstærkningspladen til skjoldet med bolte (5/16-18 x 3/4 tomme) og låsemøtrikker (Figur 9). Bolthovederne skal være ovenpå skjoldet.
8. Monter blæserafstiveren på det bageste monteringsbeslag med to bolte (3/8-16 x 1 tomme) og låsemøtrikker (Figur 9) og på styrehjulsarmen med en bolt (3/8-16 x 1 tomme).
9. Når løftearmens beslag monteres på styrehjulsarmene skal den anden side af blæserafstiveren monteres på løftearmens beslag og højre styrehjulsarm med den bolt og møtrik, du fjernede tidligere.

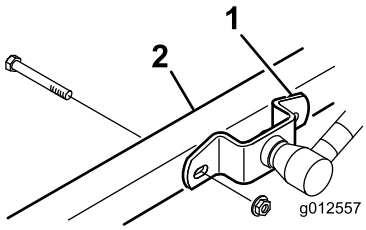

g012557

Figur 10

1. Løftearmens beslag
2. Højre styrehjulsarm

6

Montering af skjolddeflektorer

Dele, der skal bruges til dette trin:

1	Forreste deflektor
1	Bageste deflektor
1	Bageste hylde
1	Venstre hylde
1	Højre hylde
6	Maskinskrue, 5/16 x 5/8 tomme
6	Låsemøtrik, 5/16 tomme
4	Maskinskrue 3/8 x 1 tomme
4	Sikringsskive, 3/8 tomme
3	Maskinskrue 1/4 x 1 tomme
3	Maskinskrue, 3/4 x 1/4 tomme
6	Låsemøtrik, 1/4 tomme

Fremgangsmåde

1. Sæt den forreste deflektor i skjoldet, og ret enden af deflektoren ind efter kanten af udblæsningsåbningen (Figur 11 og Figur 12).

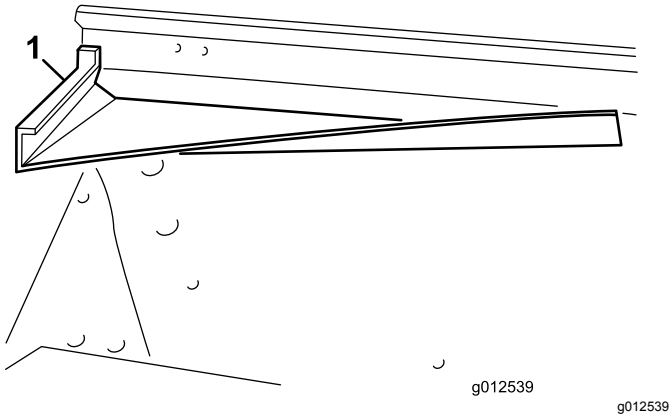

Figur 11

1. Forreste deflektor

2. Brug deflektoren som skabelon til at markere og bore tre huller på 11/32 tomme i diameter gennem skjoldets forreste og øverste del.
3. Fastgør de to forreste monteringstapper på deflektoren til skjoldet med bolte (5/16-18 x 5/8 tomme) og låsemøtrikker (5/16-18 tomme).
4. Fastgør forreste højre hjørne af forreste monteringsbeslag og deflektorens øverste tap til skjoldet med en bolt (5/16-18 x 1 tomme) og låsemøtrik.

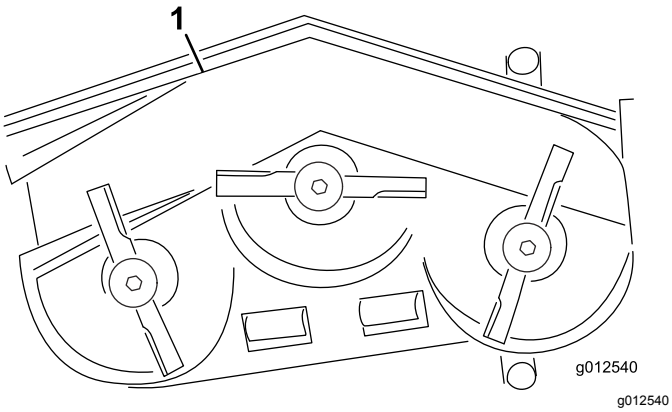

Figur 12

1. Forreste deflektor
2. Bageste deflektor
3. Bageste hylde
4. Venstre hylde
5. Højre hylde

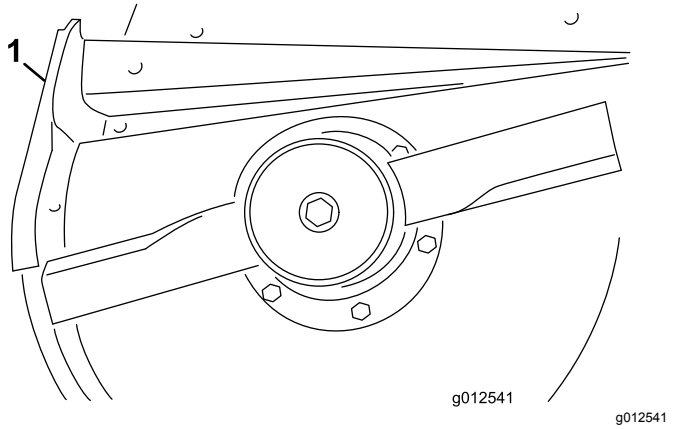

Figur 13

1. Bageste deflektor

5. Brug deflektoren som skabelon til at markere og bore tre huller på 11/32 tomme i diameter gennem skjoldet.
6. Fastgør deflektoren til skjoldet med tre bolte (5/16-18 x 5/8 tomme) og låsemøtrikker (5/16-18 tomme).
7. Før venstre og højre hylde monteres på skjoldet skal du slibe svejsepunkterne af den nederste kant af skjoldet. Mal skjoldet efter slibning.
8. Brug de eksisterende huller til at montere den bageste hylde på skjoldet med fire bolte (3/8-16 x 1 tomme) og låseskiver (3/8 tomme) (Figur 14).

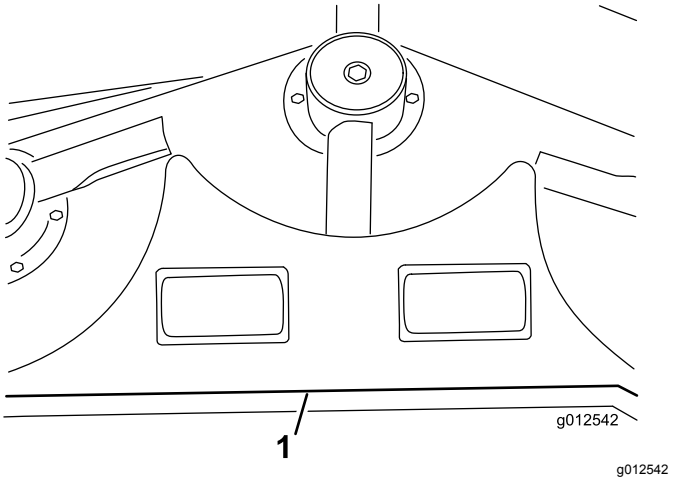

Figur 14

1. Bageste hylde

9. Ret venstre hylde ind efter venstre ende af den bageste hylde og kanten af skjoldet (Figur 12 og Figur 14).
10. Fastgør venstre hylde til skjoldet med to bolte (1/4-20 x 1 tomme), 1 bolt (1/4-20 x 3/4 tomme) og tre låsemøtrikker (Figur 15). Placer bolthovederne mod indersiden af skjoldet.

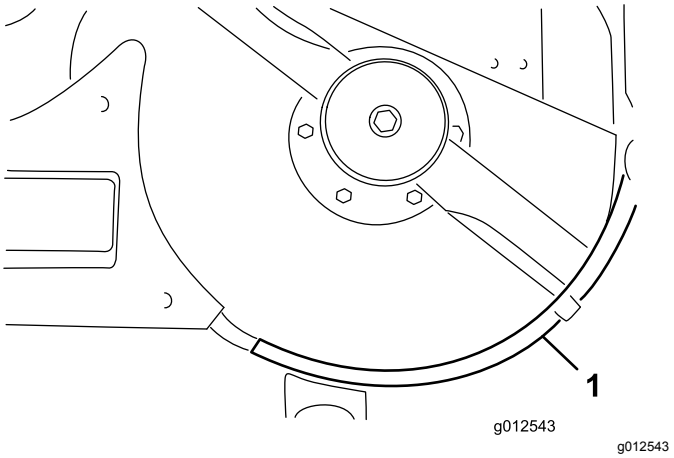

Figur 15

1. Venstre hylde

11. Ret højre hylde ind efter højre ende af den bageste hylde og kanten af skjoldet (Figur 12 og Figur 16). Brug venstre hylde som skabelon til at finde, markere og bore tre huller på 9/32 tomme i diameter i skjoldet.

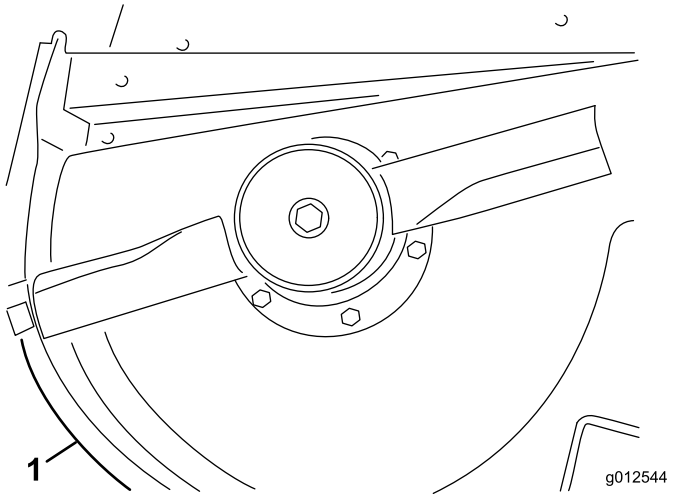

Figur 16

1. Højre hylde

12. Fastgør højre hylde til skjoldet med 1 bolt (1/4-20 x 1 tomme), to bolte (1/4-20 x 3/4 tomme) og tre låsemøtrikker. Placer bolthovederne mod indersiden af skjoldet.

7

Montering af det nye deflektorstop

Dele, der skal bruges til dette trin:

1	Deflektorstop
2	Maskinskrue, 3/4 x 1/4 tomme
2	Låsemøtrik, 1/4 tomme

Fremgangsmåde

1. Brug det nye deflektorstop som skabelon, og placer det på det originale flade deflektorstop (Figur 17). Sørg for, at det nye deflektorstop flugter med bunden, berører siden af skjoldet, og er parallelt med den udvendige kant af deflektorstøtten.

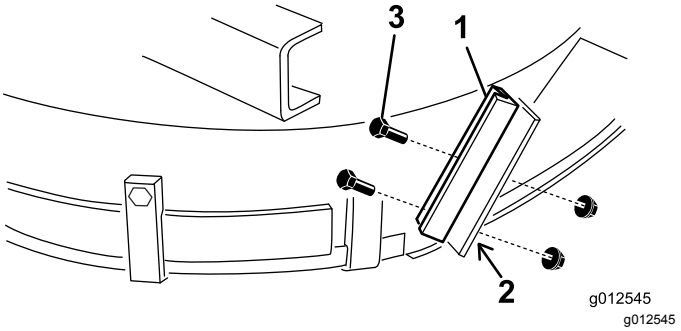

Figur 17

1. Nyt deflektorstop
2. Markér og bor huller
3. Bolte og låsemøtrikker

2. Find, markér og bor to huller på 9/32 tomme i diameter gennem den gamle deflektorstøtte.
3. Monter den nye deflektorstøtte på det gamle deflektorstop med to bolte (1/4-20 x 3/4 tomme) og låsemøtrikker (1/4-20 tomme) som vist i Figur 17.

8

Montering af styreremskiveenheden

Dele, der skal bruges til dette trin:

1	Styrearm
1	Drejeskrue
1	Bøsning
2	Spændeskive
1	Låsemøtrik, 3/8 tomme
1	Fjeder
1	Gevindskåren stang
2	Flangemøtrik, 5/16 tomme
1	Fjederbeslag
2	Maskinskrue 1/4 x 1 tomme
2	Låsemøtrik, 1/4 tomme

Fremgangsmåde

1. Brug de mål, der er vist i Figur 18, til at finde, markere og bore et hul på 13/32 tomme i diameter i skjoldet. De viste mål er fra højre forreste hjørne af skjoldet og fra kanten af udblæsningsåbningen. Blæserbeslagene er fjernet af tydelighedshensyn.

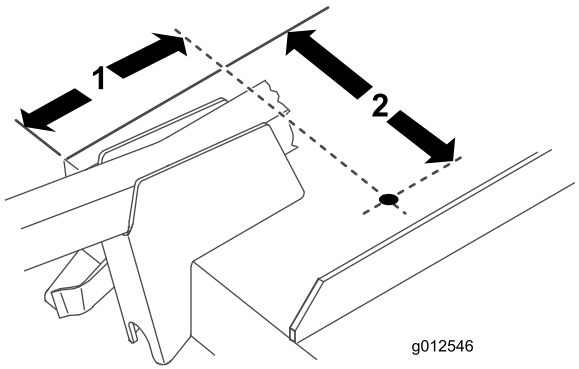

g012546

Figur 18

1. 6-13/16 tommer
2. 9-1/8 tomme

2. Brug de mål, der er vist i Figur 19, til at finde, markere og bore et hul på 13/16 tomme i diameter og to huller på 13/32 tomme i diameter i højre brostang.

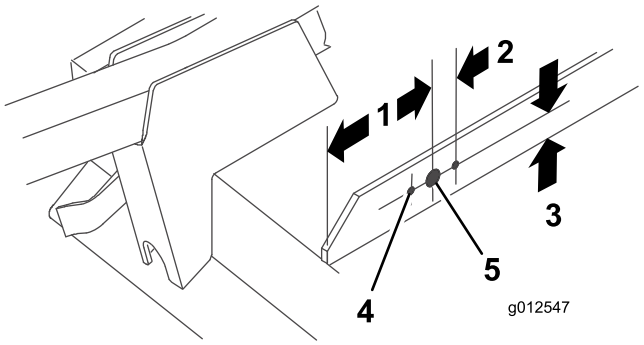

g012547

Figur 19

1. 5 tommer
2. 1-1/16 tommer (2)
3. 1 tomme
4. 13/32 tomme i diameter (2)
5. 13/16 tomme i diameter

3. Skru en flangemøtrik (5/16-18 tomme) ca. 5 cm på den gevindskårne stang (Figur 20).

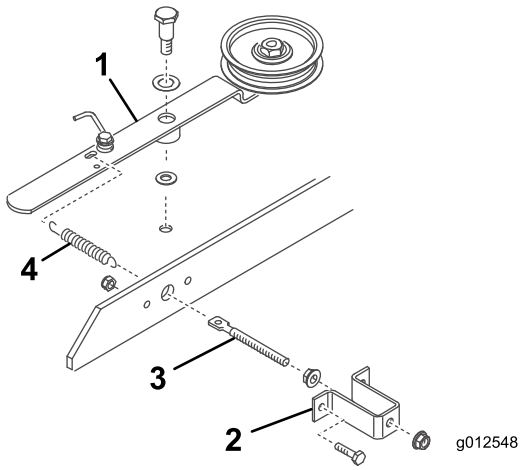

g012548

Figur 20

1. Styreremskivearm
2. Fjederbeslag
3. Gevindskåren stang
4. Fjeder

4. Sæt enden af den gevindskårne stang gennem det store hul i fjederbeslaget, og fastgør den løst med en anden flangemøtrik (5/16-18 tomme) (Figur 20). Tilspænd ikke flangemøtrikkerne.
5. Indsæt den anden ende af den gevindskårne stang gennem hullet i brostangen, og fastgør fjederbeslaget til broen med to bolte og låsemøtrikker (Figur 20).
6. Sæt den korte løkke af fjederen i hullet i den gevindskårne stang og den lange løkke i hullet i styrearmen (Figur 20).
7. Monter styreremskivearmen på skjoldet med en drejeskrue (⅜-16"), en trykskive (½"), styrearmen, en trykskive (⅜") og en låsemøtrik (⅜-16") under skjoldet (Figur 20).

Vigtigt: **Tilspænd ikke flangemøtrikkerne på den gevindskårne stang på dette tidspunkt. Juster fjederspændingen, når blæserenheden og remmen er blevet monteret.**

9

Montering af blæseren

Dele, der skal bruges til dette trin:

1	Rem

Fremgangsmåde

1. Før remmen omkring den lille spindelremskive på skjoldet.
2. Skub blæseren på monteringsbeslagets justeringstapper (Figur 21), mens du fører remmen omkring blæserremskiven.

   Bemærk: Hvis blæseren ikke nemt kan skubbes på monteringsbeslagene, skal justeringsboltene justeres en anelse.

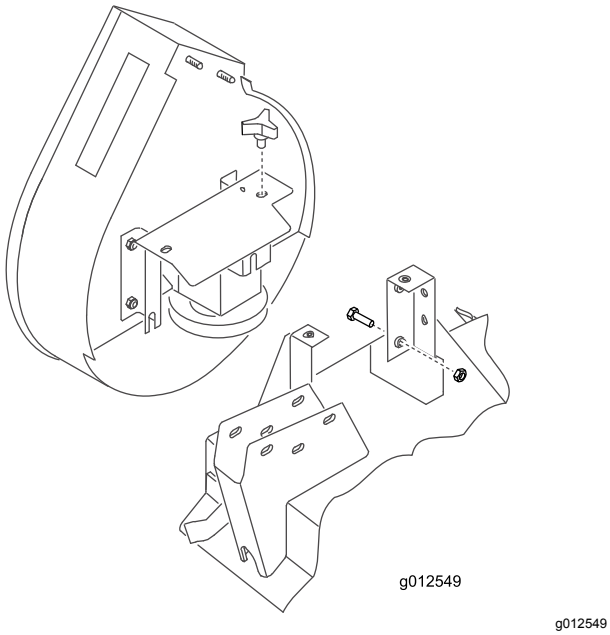

g012549

Figur 21

3. Fastgør blæseren til beslagene med to knapper.
4. Juster fjederlængden til 12,4 cm for korrekt remspænding ved at justere flangemøtrikkerne på den gevindskårne stang.

10

Monter kofangeren

Dele, der skal bruges til dette trin:

1	Kofanger
4	Maskinskrue 5/16 x 3 tommer
4	Låsemøtrik, 5/16 tomme

Fremgangsmåde

1. Brug de mål, der er vist i Figur 22, til at finde, markere og bore et hul på 11/32 tomme i diameter gennem begge vægge på højre forreste styrehjulsarms beslag.

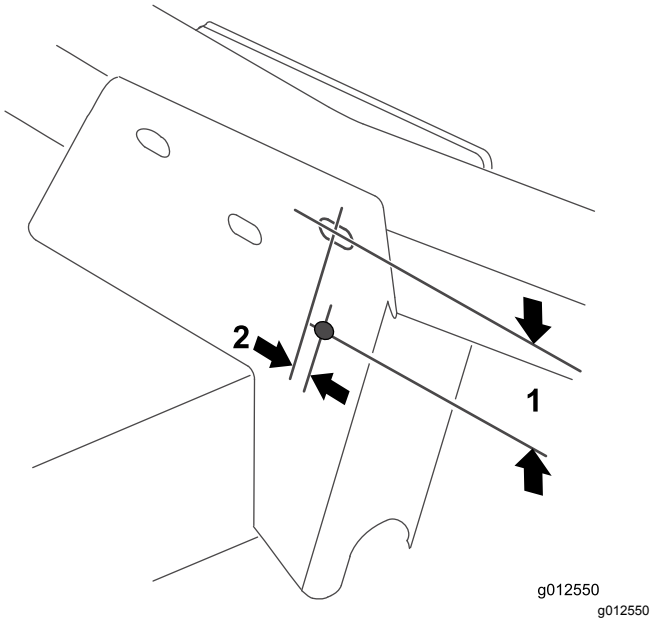

g012550

Figur 22

1. 2-1/2 tomme
2. 9,5 mm

2. Fastgør det øverste monteringshul i den forreste monteringsplade på kofangeren til styrehjulsarmens beslag med en bolt (5/16-18 x 3 tommer) og låsemøtrik (Figur 23).

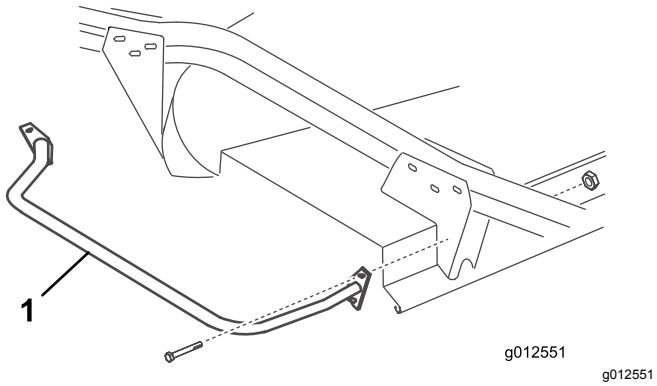

Figur 23

1. Støddæmper

3. Brug begge monteringsplader på kofangeren som skabelon til at finde, markere og bore tre yderligere huller på 11/32 tomme i diameter gennem begge vægge på forreste og bageste styrearms beslag.

11

Montering af det nye skjolddæksel

Dele, der skal bruges til dette trin:

1	Pyntelistestøbning
1	Skjolddæksel

Fremgangsmåde

1. Indsæt en pyntelistestøbning på højre brostang, så siden af fjederbeslaget er 10 cm fra den yderste kant af pyntelistestøbningen (Figur 24)

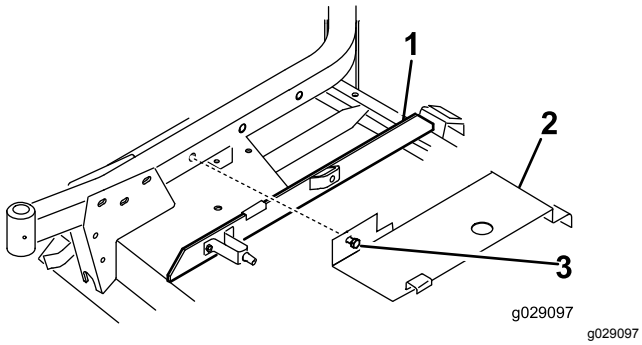

Figur 24

1. Pyntelistestøbning
2. Dæksel
3. Bolt

2. Sæt den bageste del af skjolddækslet (Figur 24) på den bageste kanaltap, mens du retter dækselmonteringsbolten ind efter hullet i højre styrehjulsarm. Dækslet skal hvile på pyntelistestøbningen. Juster støbningen efter behov.
3. Fastgør dækslet til højre styrehjulsarm med bolten.

12

Montering af de nye sikkerhedsafskærmninger

Dele, der skal bruges til dette trin:

1	Remafskærmning
1	Remskivens afskærmning

Fremgangsmåde

1. Monter remafskærmningen på maskinen (Figur 25).

   Bemærk: Brug eksisterende bolte og møtrikker på maskinen ved at afmontere dem og bruge dem til at montere afskærmningen.

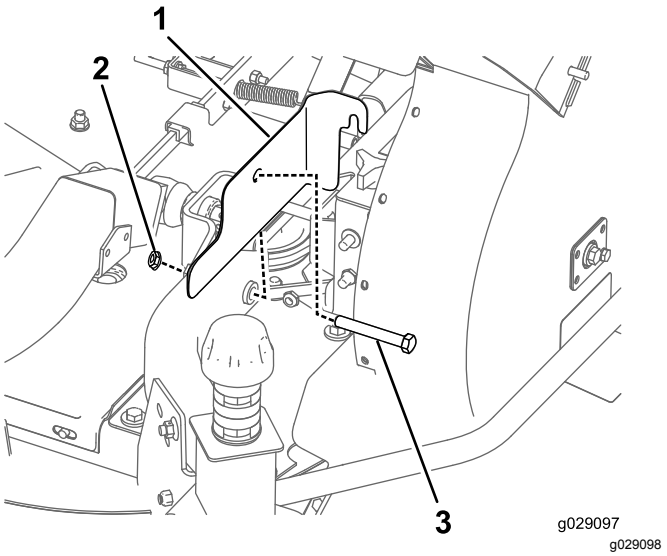

Figur 25

1. Remafskærmning
2. Møtrik
3. Bolt

2. Monter remskivens afskærmning på maskinen (Figur 26).

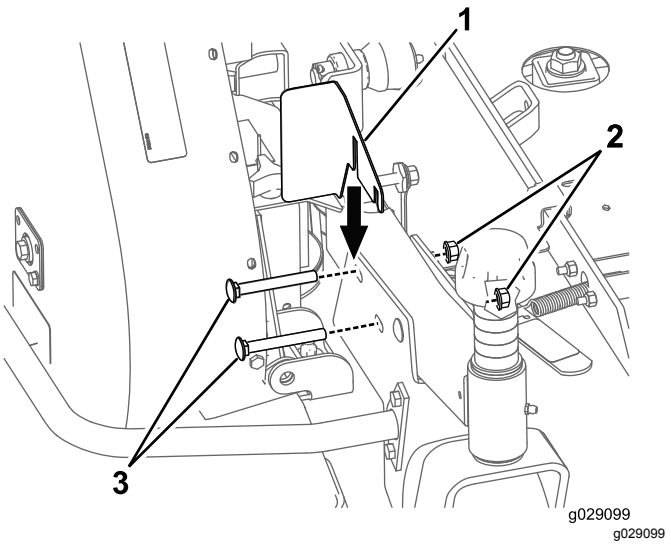

Figur 26

1. Remskivens afskærmning
2. Møtrik
3. Bolt

Bemærk: Brug eksisterende bolte og møtrikker på maskinen ved at afmontere dem og bruge dem til at montere afskærmningen.

13

Montering af den nye modvægtsfjeder (kun traktionsenheder i 200-serien)

Dele, der skal bruges til dette trin:

1	Modvægtsfjeder

Fremgangsmåde

For at kompensere for blæserenhedens ekstra vægt skal den originale lette modvægtsfjeder på højre side af maskinen udskiftes med den tungere fjeder, der medfølger (Figur 27).

1. Afmonter låseclipsen og gaffelbolten, og skub fjederenheden ud af holdebeslaget.
2. Skru fjederen af det øverste og nederste monteringsbeslag.
3. Skru den nye tunge fjeder på begge monteringsbeslag. Sørg for, at fjederen er skruet helt gennem alle huller og berører den flade side af beslaget.

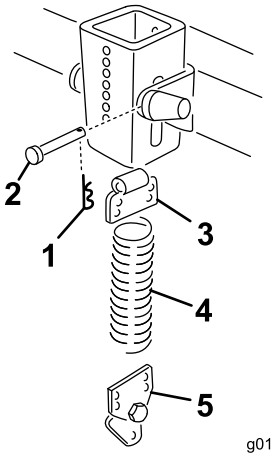

g012553

Figur 27

1. Låseclips
2. Gaffelbolt
3. Øverste beslag
4. Fjeder
5. Nederste beslag

4. Monter fjederenheden i holderbeslaget med en gaffelbolt og låseclips.

14

Montering af klippeenheden på traktionsenheden

Kræver ingen dele

Fremgangsmåde

1. Aktivér parkeringsbremsen, og sørg for, at traktionspedalen er i neutral, og kraftudtagets håndtag er i den slukkede position. Start motoren, og hæv løftearmene. Sluk derefter motoren.
2. Placer klippeenheden foran traktionsenheden, og ret gearkassens indgangsaksel ind efter kraftudtagsakslen. Monter akslen.
3. Sænk forsigtigt løftearmene, mens du retter løftearmens beslag ind efter styrehjulsarmene. Ret kraftudtagsakslens hul ind efter hullet i gearkassens indgangsaksel, og monter valsetappen.
4. Fastgør løftearmens beslag og siden af blæserafstiveren til styrehjulsarmene med fire bolte og møtrikker.
5. Start motoren, og hæv klippeenheden. Fastgør modvægtsfjedrene til klippeenheden med ansatsbolte og låsemøtrikker.

15

Montering af den nye mærkat

Dele, der skal bruges til dette trin:

1	Mærkat, fare

Fremgangsmåde

Monter faremærkaten (delnr. 66-1340 eller 93-7824 for CE) på skjoldets forkant, indeni højre styrehjulsarm.

16

Montering af blæserhusets sliske

Dele, der skal bruges til dette trin:

1	Sliskeenhed

Fremgangsmåde

Vigtigt: **Når slisken i blæsersættet anvendes med et tragtsæt på 15 kubikfod, skal du skære en del af slisken for at sikre en korrekt pasform mellem blæseren og tragten. Hvis den anvendes med et andet sæt, skal du fortsætte til trin 3.**

1. Brug et tapemål, og markér slisken ved at bruge de mål, der er vist i Figur 28.

   Bemærk: Af praktiske hensyn kan nogle slisker muligvis have et let ridsemærke, hvor slisken skal skæres af.

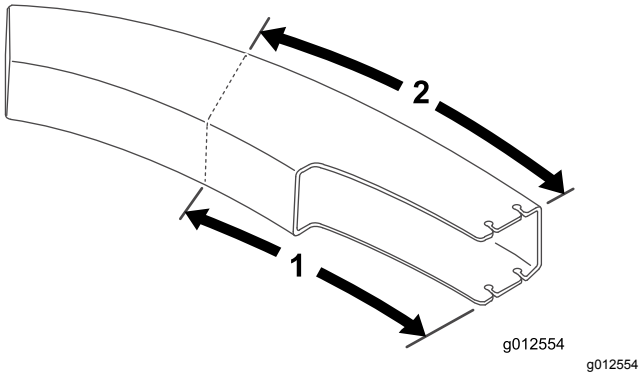

Figur 28

1. 61,2 cm
2. 70,5 cm

2. Tegn linjer langs alle sliskens sider, og beskær vha. en sav.
3. Indstil skjoldet til den ønskede klippehøjde-indstilling.
4. Skub slisken over blæseråbningen og på monteringstapperne (Figur 29).

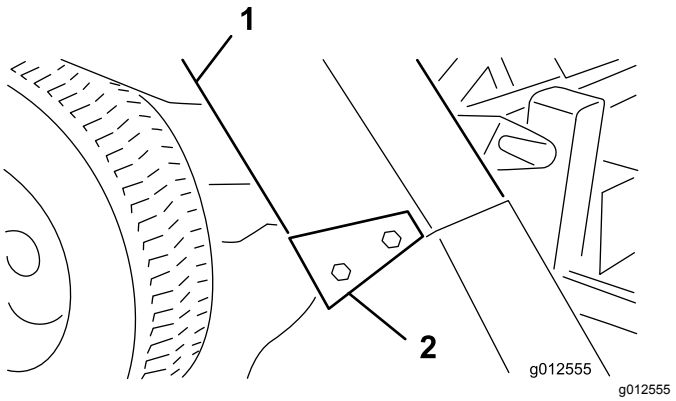

Figur 29

1. Sliske
2. Sliskebeslag

5. Sænk tragtbeholderens hætte, og juster slisken i forhold til hættens snude. Fastgør slisken på plads med fire låsemøtrikker (5/16 tomme) og sliskebeslagene. Placer den brede ende af beslagene i bagenden.

Betjening

Driftsegenskaber

(Når den bruges med et tragtsæt på 255 eller 425 l)

⚠ FORSIGTIG

Når græsopsamleren er afmonteret, blotlægges bevægelige komponenter.

Må ikke betjenes, uden at deflektoren er på plads.

For at opnå den bedste ydeevne skal traktionspedalen reguleres for at opretholde et højt og konstant motoromdrejningstal. En god regel at følge er: Sænk kørselshastigheden, når belastningen på skæreknivene øges, og øg kørselshastigheden, når belastningen mindskes på knivene. På denne måde kan motoren, når den arbejder med transmissionen, fornemme den korrekte kørselshastighed, mens den opretholder den knivhastighed, der er nødvendig for at opnå en god klippekvalitet, vakuum og for at blæse græs ind i tragtbeholderen. Hvis blæserens hastighed falder for meget, kan der opstår tilstopning. Se *klippeenhedens og traktionsenhedens betjeningsvejledning* vedrørende betjening af disse enheder.

⚠ FARE

Bevægelige dele er farlige.

Placer ikke hænder og fødder på slisken, blæseren eller klippeenheden.

1. Græsopsamleren er designet til brug under våde og tørre forhold. Der må ikke opsamles meget langt græs, da tragtbeholderen fyldes for hurtigt op.
2. Når vådt, tungt græs opsamles, kan det være, at noget af det afklippede græs ikke blæses helt igennem slisken. Hullet i bunden af slisken gør det muligt for det afklippede græs at falde ud uden at tilstoppe slisken. Når dette sker, skal kørselshastigheden reduceres.
3. Kofangeren, der beskytter blæserhuset, er ikke lang nok til at begrænse muligheden for, at opsamleren rammer en stationær genstand. Hold den tilstrækkelig langt væk fra forhindringer, så kollision undgås. Trim altid udelukkende med venstre side af klippeenheden.

⚠ FORSIGTIG

Hvis du rammer en genstand med opsamleren, kan det medføre beskadigelse af maskinen.

- **Udvis forsigtighed for at undgå kollision mellem tragtbeholderen og eventuelle stationære genstande.**
- **Trim altid med venstre side af klippeenheden.**

4. Under betjening skal det ofte undersøges, om overskydende afklippet græs er efterladt på plænen, eller om der er uklippet græs. Hvis dette er tilfældet, kan det være, at blæseren eller klippeenheden er tilstoppet. Sluk enheden, udkobl kraftudtaget, aktiver parkeringsbremsen, og sluk motoren. Kontroller, om der er tilstopninger i sliske, blæsere eller klippeenhed. Fjern eventuelle tilstopninger vha. en pind eller lignende redskab. Kontrollér blæserremmens spænding. Hvis den glider, skal spændingen justeres igen.
5. Klip græsset hyppigt, især når det vokser hurtigt. Hvis en kortere klippet plæne ønskes, skal græsset klippes igen. Lad klippebanerne overlappe for at få et jævnt klippemønster.

Vigtigt: **Ved transport af enheden skal græsopsamlerens hætte fastsurres eller understøttes på lastbilen eller anhængeren for at undgå, at vinden blæser hætten af og beskadiger den.**

Afmontering af blæseren

1. Sluk motoren, og deaktiver styreremskiven. Fastgør styreremskiven til den forreste styrearms beslag med holdekrogen.
2. Afmonter remdækslet, og løft remmen af spindelremskiven. Monter dækslet.
3. Afmonter de to greb, der fastgør blæseren til monteringsbeslagene, og afmonter blæseren, remmen og slisken.
4. Udfør proceduren i omvendt rækkefølge for at montere blæseren.

Brug af græsdeflektoren

Nogle gange ønsker du måske at betjene klippeskjoldet uden blæseren. Da der allerede bør været installeret en ny drejetap på græsdeflektoren, kan du hurtigt montere deflektoren på blæserens monteringsbeslag.

1. Afmonter kofangeren fra skjoldet.
2. Skub hullerne i bundet af deflektorens drejebeslag på boltene i siden af skjoldbeslagene (Figur 30).

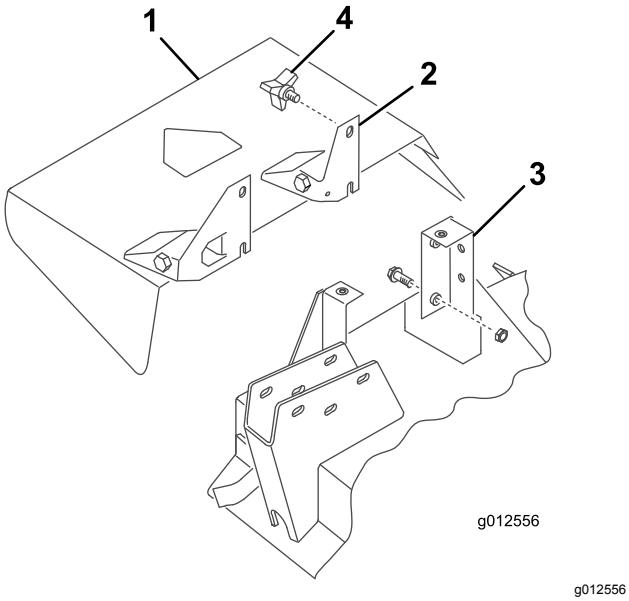

g012556

Figur 30

1. Græsdeflektor
2. Aksebeslag
3. Skjoldbeslag
4. Skrue

3. Fastgør deflektoren med de to knapper.

Vedligeholdelse

- Kontrollér tilspændingen af rotoren på blæserens gearkasse hver 50 timer. Tilspænd rotorens akselbolt til et moment på 25 til 25,8 Nm.
- Fjern afklippet græs fra hætte, sliske, blæser og klippeenhed efter hver brug. Vask undersiden af klippeenheden dagligt med en vandslange. Store ophobninger af afklippet græs vil forringe opsamlingssystemets ydelse.
- Kontrollér remspændingen og slitage hver 50 timer. Juster remspændingen ved at løsne styreremskivens monteringsskruer, indkoble styreremskivens håndtag og skubbe styreremskiven godt ind i blæserremmen. Tilspænd monteringsskruerne.
- Blæserens gearkasse behøver kun lidt vedligeholdelse. Kontroller for lækage hver 50 timer. Hvis der opstår lækage, skal forseglingerne udskiftes, og der skal genopfyldes med 59 ml molybdændisulfid fedt af høj kvalitet. Lejerne skal fyldes med dette fedt igen, inden de samles.
- Se klippeenhedens og traktionsenhedens *betjeningsvejledning* for at få oplysninger om servicekrav.
- Sørg for at holde enheden ren. Sørg for, at motoren er fri for snavs og avner. Sørg for, at alle fastgørelsesanordninger er tilspændt. Kontroller deflektorer, skærme og afskærmninger for slid, og udskift dem om nødvendigt.

Bemærkninger:

Bemærkninger:

Bemærkninger:

Inkorporeringserklæring

Modelnr.	Serienr.	Produktbeskrivelse	Fakturabeskrivelse	Generel beskrivelse	Direktiv
30506	403000001 og derover	Blæsersæt (157 cm), plæneklippere med sideudkast i Groundsmaster 200/3280-D/3320-serien	GM200 62" BLOWER KIT	157 cm blæsersæt	2006/42/EF, 2000/14/EF

Relevant teknisk dokumentation er blevet udarbejdet som krævet iht. del B i bilag VII til direktiv 2006/42/EF.

Vi vil som svar på anmodninger fra nationale myndigheder fremsende relevant information om dette delvist komplette maskineri. Informationerne bliver fremsendt elektronisk.

Dette maskineri må ikke idriftsættes, før det er inkorporeret i godkendte Toro-modeller som angivet i den tilknyttede overensstemmelseserklæring og iht. alle vejledninger, hvorved det kan erklæres at overholde alle relevante direktiver.

Certificeret:



John Heckel
Overordnet teknisk chef
8111 Lyndale Ave. South
Bloomington, MN 55420, USA
December 20, 2018

Bemyndiget repræsentant:

Marcel Dutrieux
Manager European Product Integrity
Toro Europe NV
Nijverheidsstraat 5
2260 Oevel
Belgium

EEA/UK-erklæring om beskyttelse af privatlivets fred

Toros brug af dine personlige oplysninger

The Toro Company ("Toro") respekterer dit privatliv. Når du køber vores produkter, indsamler vi visse oplysninger om dig, enten direkte fra dig eller igennem din lokale Toro-virksomhed eller -forhandler. Toro bruger disse oplysninger til at opfylde kontraktmæssige forpligtelser – såsom til at registrere din garanti, behandle dit garantikrav eller kontakte dig i tilfælde af en produkttilbagekaldelse – og til lovlige forretningsformål – såsom til at måle kundetilfredshed, forbedre vores produkter eller give dig produktoplysninger, som kan være interessante for dig. Toro kan dele dine oplysninger med vores datterselskaber, søsterselskaber, forhandlere eller andre forretningspartnere i forbindelse med disse aktiviteter. Vi kan også videregive personlige oplysninger, når loven kræver det eller i forbindelse med salg, køb eller fusion af virksomheder. Vi sælger aldrig dine personlige oplysninger til andre virksomheder med henblik på markedsføring.

Opbevaring af dine personlige oplysninger

Toro opbevarer dine personlige oplysninger så længe, det er relevant for ovenstående formål og i overensstemmelse med lovmæssige krav. Yderligere oplysninger om gældende opbevaringsperioder fås ved at kontakte legal@toro.com.

Toros forpligtelse i forbindelse med sikkerhed

Dine personlige oplysninger kan blive behandlet i USA eller et andet land, der har en mindre restriktiv databeskyttelseslovgivning end i dit bopælsland. Når vi sender dine oplysninger ud af dit bopælsland, træffer vi lovmæssigt påkrævede foranstaltninger for at sikre, at passende sikkerhedsforanstaltninger er på plads, så dine oplysninger beskyttes og behandles sikkert.

Adgang og rettelser

Du kan have ret til at rette eller gennemgå dine personlige oplysninger eller gøre indsigelse mod eller begrænse behandlingen af dine data. For at gøre det skal du kontakte os pr. e-mail på legal@toro.com. Hvis du har spørgsmål til den måde, Toro har håndteret dine oplysninger på, opfordrer vi dig til at rette dem direkte til os. Bemærk, at personer bosiddende i Europa har ret til klage til deres datatilsynsmyndighed.

Advarselsinformation i henhold til California Proposition (erklæring) nr. 65

Hvad betyder denne advarsel?

Du kan komme ud for at se et produkt til salg, der er forsynet med et advarselsmærkat som det følgende:

WARNING: Cancer and Reproductive Harm (ADVARSEL: Kræft og forplantningsskade) – www.p65Warnings.ca.gov.

Hvad er erklæring 65?

Erklæring 65 gælder for alle selskaber, der driver virksomhed i Californien, sælger produkter i Californien, eller fremstiller produkter, der kan sælges eller indføres i Californien. Den kræver, at Californiens guvernør fører og offentliggør en liste over kemikalier, der kan forårsage kræft, fosterskader og/eller anden skade på reproduktionsevnen. Listen, der opdateres hvert år, omfatter hundredvis af kemikalier, der findes i mange hverdagsartikler. Formålet med erklæring 65 er at informere offentligheden om udsættelse for disse kemikalier.

Erklæring 65 nedlægger ikke forbud mod salg af produkter, der indeholder disse kemikalier, men kræver i stedet advarsler på samtlige produkter, al produktemballage og produktets faglitteratur. Ydermere betyder en advarsel i henhold til erklæring 65 ikke, at et produkt er i strid med produktsikkerhedsstandarder eller -krav. Faktisk har den californiske regering præciseret, at en advarsel i henhold til erklæring 65 "ikke er det samme som en lovgivningsbeslutning om, hvorvidt et produkt er 'sikkert' eller 'usikkert'." Mange af disse kemikalier er blevet anvendt i hverdagsprodukter i mange år uden dokumenteret skadevirkning. Få yderligere oplysninger på https://oag.ca.gov/prop65/faqs-view-all.

En advarsel i henhold til erklæring 65 betyder, at en virksomhed enten (1) har evalueret eksponeringen og konkluderet, at den overskrider niveauet for "ingen betydelig risiko", eller (2) har valgt at forsyne produktet med en advarsel på grund af tilstedeværelsen af et kemikalie, der er anført på førnævnte liste, uden at der er blevet gjort forsøg på at evaluere eksponeringen.

Finder denne lovgivning anvendelse overalt?

Advarsler i henhold til erklæring 65 er kun påkrævede i henhold til californisk lovgivning. Disse advarsler ses i Californien inden for en bred vifte af miljøer, herunder, men ikke begrænset til, restauranter, købmandsforretninger, hoteller, skoler og hospitaler, og på en bred vifte af produkter. Derudover tilvejebringer nogle online- og postordreforhandlere advarsler i henhold til erklæring 65 på deres websites eller i kataloger.

Hvordan måler Californiens forbundsstatslige advarsler sig med de grænser, der er underlagt regeringen i Washington?

Standarder i henhold til erklæring 65 er ofte strengere end nationale og internationale standarder. Der er en række forskellige stoffer, som kræver en advarsel i henhold til erklæring 65 ved niveauer, der ligger langt under de nationale kontrolgrænser. For eksempel ligger advarlselsstandarden for bly i henhold til erklæring 65 på 0,5 µg/dag, hvilket er langt under nationale og internationale standarder.

Hvorfor er alle produkter af samme slags ikke forsynet med advarslen?

- Produkter, der sælges i Californien, kræver mærkning i henhold til erklæring 65, mens lignende produkter, der sælges andetsteds, ikke gør.
- Hvis en virksomhed, der er involveret i en retssag under erklæring 65, indgår et forlig, kan virksomheden pålægges at anvende erklæring 65-advarsler for sine produkter, mens andre virksomheder, der fremstiller lignende produkter, muligvis ikke er underlagt sådanne krav.
- Håndhævelsen af erklæring 65 er inkonsekvent.
- Virksomheder kan undlade at forsyne deres produkter med advarsler, hvis de konkluderer, at det ikke er påkrævet i henhold til erklæring 65. Fravær af advarsler på et produkt betyder ikke, at produktet er fri for de anførte kemikalier ved lignende niveauer.

Hvorfor inkluderer Toro denne advarsel?

Toro har valgt forsyne forbrugerne med så mange oplysninger som muligt, så de kan træffe kvalificerede beslutninger om de produkter, som de køber og bruger. Toro tilvejebringer i visse tilfælde advarsler på grundlag af viden om tilstedeværelsen af ét eller flere anførte kemikalier, uden at der er blevet foretaget vurdering af eksponeringen, eftersom ikke alle de anførte kemikalier er forsynet med krav til eksponeringsgrænser. Selvom eksponeringen fra Toros produkter kan være uvæsentlig eller ligge inden for intervallet, der "ikke udgør nogen betydelig risiko", har Toro for at være på den sikre side alligevel valgt at forsyne sine produkter med advarsler i henhold til erklæring 65. Hvis Toro ikke stiller disse advarsler til rådighed, kan virksomheden desuden sagsøges af staten Californien eller af private parter, der søger at håndhæve erklæring 65, og underlægges væsentlige sanktioner.

Toros garanti

Begrænset garanti på to år eller 1.500 timer

Fejl og produkter, der er dækket

The Toro Company og dets søsterselskab, Toro Warranty Company, garanterer i fællesskab i henhold til en aftale mellem dem, at dit Toro-produkt ("produktet") er frit for materialefejl og fejl i den håndværksmæssige udførelse i 2 år eller 1.500 driftstimer*, hvad end der måtte indtræde først. Denne garanti gælder for alle produkter med undtagelse af dybdeluftere (se de separate garantierklæringer for disse produkter). Hvis der forekommer en fejl, som er dækket af garantien, vil vi reparere produktet uden omkostninger for dig. Dette inkluderer fejldiagnose, arbejdsløn, reservedele og transport. Denne garanti træder i kraft på den dato, produktet leveres til den person, som oprindeligt køber det i detailleddet.
* Produkt udstyret med timetæller.

Sådan får du udført service, der er dækket af garantien

Det påhviler dig at underrette produktforhandleren eller den autoriserede produktforhandler, som du har købt produktet hos, så snart du tror, der er opstået en fejl, som er dækket af garantien. Hvis du har brug for hjælp til at finde frem til en produktforhandler eller en autoriseret forhandler, eller hvis du har spørgsmål vedrørende dine rettigheder eller ansvar i henhold til garantien, kan du kontakte os her:

Toro Commercial Products Service Department
Toro Warranty Company
8111 Lyndale Avenue South
Bloomington, MN 55420-1196, USA

+1–952–888–8801 eller +1–800–952–2740
E-mail: commercial.warranty@toro.com

Ejerens ansvar

Du er som ejer af produktet ansvarlig for at udføre den vedligeholdelse og de justeringer, som er nødvendige i henhold til din *betjeningsvejledning*. Reparationer af produktfejl, der skyldes manglende udførelse af nødvendig vedligeholdelse og justeringer, dækkes ikke af denne garanti.

Genstande og fejl, der ikke er dækket

Det er ikke alle produktfejl eller funktionsfejl, der måtte opstå i garantiperioden, som udgør materialefejl eller fejl i den håndværksmæssige udførelse. Denne garanti dækker ikke følgende:

- Produktfejl, som er en følge af brug af ikke-originale Toro-reservedele eller af installation og brug af ekstra eller modificeret eller ikke-originalt Toro-tilbehør og -produkter.
- Produktfejl, som er en følge af manglende udførelse af anbefalet vedligeholdelse og/eller justeringer.
- Produktfejl, der stammer fra brug af produktet på ødelæggende, uagtsom eller hensynsløs vis.
- Reservedele, der bruges op, og som ikke er defekte. Eksempler på reservedele, som forbruges eller opbruges under normal betjening af produktet omfatter, men er ikke begrænset til, bremseklodser og -belægninger, koblingsbelægninger, skæreknive, knivcylindre, ruller og lejer (forseglede eller smørbare), bundknive, tændrør, styrehjul, lejer, dæk, filtre, remme samt visse sprøjtekomponenter såsom membraner, dyser og kontraventiler.
- Fejl, der forårsages af eksterne forhold, herunder, men ikke begrænset til, vejrlig, opbevaringsforhold, forurening og brug af ikke-godkendte brændstoffer, kølevæsker, smøremidler, tilsætningsstoffer, gødningsmidler, vand og kemikalier.
- Funktions- eller driftsfejl forårsaget af brændstoffer (f.eks. benzin, diesel eller biodiesel), der ikke overholder deres respektive branchestandarder.
- Normal støj, vibration, slid og ælde samt nedbrydning. Normalt slid omfatter, men er ikke begrænset til, beskadigelse af sæder som følge af slitage eller afslidning, slid på malede overflader, ridsede mærkater eller vinduer.

Reservedele

Reservedele, der planmæssigt skal udskiftet i forbindelse med nødvendig vedligeholdelse, er kun dækket af garantien i tidsrummet frem til det planmæssige tidspunkt for udskiftning af den pågældende reservedel. Reservedele, der udskiftes i henhold til denne garanti, er dækket af garantien i den originale produktgarantis løbetid og bliver Toros ejendom. Toro træffer endelig beslutning om, hvorvidt en reservedel eller en samlet enhed skal repareres eller udskiftes. Toro har ret til at bruge fabriksrenoverede reservedele til reparationer, der er dækket af garantien.

Garanti på dybdeafladnings- og litium-ion-batterier

Dybdeafladnings- og litium-ion-batterier kan levere et samlet, specificeret antal kilowatttimer i løbet af deres levetid. Brugs-, opladnings- og vedligeholdelsesteknikker kan forlænge eller forkorte den samlede batterilevetid. I takt med at batterierne i dette produkt forbruges, vil mængden af nyttigt arbejde mellem opladningsintervaller langsomt formindskes, indtil batteriet er helt faldt. Udskiftning af slidte batterier som følge af normalt forbrug påhviler ejeren af produktet.
Bemærk (kun litium-ion-batterier): Pro rata efter 2 år. Se batteriets garanti for at få yderligere oplysninger.

Levetidsgaranti for krumtapaksel (kun for modellen ProStripe 02657)

ProStripe, der er forsynet med en original Toro-friktionsskive og en original Toro-knivbremsekobling (integreret samling bestående af knivbremsekobling (BBC) + friktionsskive) som originalt udstyr, og som bruges af den oprindelige køber i overensstemmelse med anbefalet drift og vedligeholdelse, er dækket af en levetidsgaranti i forhold til bøjning af motorens krumtapaksel. Maskiner udstyret med friktionsskiver, knivbremsekobling (BBC) og andre sådanne enheder er ikke dækket af levetidsgarantien for krumtapakslen.

Omkostninger til vedligeholdelse afholdes af ejeren

Motorjustering, smøring, rengøring og polering, udskiftning af filtre, kølervæske og udførelse af anbefalet vedligeholdelse er eksempler på normal service, som Toro-produkter kræver, og omkostninger i forbindelse hermed afholdes af ejeren.

Generelle betingelser

Det eneste retsmiddel, du har til rådighed i henhold til nærværende garanti, er reparation hos en autoriseret Toro-forhandler.

Hverken The Toro Company eller Toro Warranty Company er ansvarlig for følgeskader eller indirekte eller hændelige skader i forbindelse med brugen af de Toro-produkter, der er dækket af nærværende garanti, herunder omkostninger eller udgifter til at fremskaffe erstatningsudstyr eller service i de perioder, der med rimelighed medgår i forbindelse med funktionsfejl eller manglende rådighed over produktet, mens der udføres reparationer i henhold til garantien. Bortset fra den emissionsgaranti, der er nævnt nedenfor, og kun såfremt denne måtte finde anvendelse, gives ingen anden udtrykkelig garanti. Alle underforståede garantier om salgbarhed og brugsegnethed er begrænset til denne udtrykkelige garantis varighed.

I visse stater er det ikke tilladt at fragå ansvar for hændelige og følgeskader eller at begrænse tidsrummet for en underforstået garantis varighed, så ovenstående ansvarsfragåelser og begrænsninger gælder muligvis ikke for dig. Denne garanti giver dig bestemte juridiske rettigheder, men derudover kan du også have andre rettigheder, som varierer fra stat til stat.

Bemærkning angående emissionsgaranti

Emissionskontrolsystemet på dit produkt kan være dækket at en separat garanti, som overholder de krav, der er fastsat af det amerikanske miljøbeskyttelsesagentur (Environmental Protection Agency, EPA) og/eller rådet for luftressourcer i Californien (California Air Resources Board, CARB). De timemæssige begrænsninger, der er anført ovenfor, gælder ikke for garantien på emissionskontrolsystemet. Der henvises til garantierklæringen om motoremissionsgaranti, som er vedlagt dit produkt eller er indeholdt i motorfabrikantens dokumentation.

Andre lande end USA og Canada

Kunder, som har købt Toro-produkter, der er eksporteret fra USA eller Canada, skal kontakte deres Toro-forhandler for at få en garantipolice, som gælder for deres land, provins eller stat. Såfremt du af en eller anden grund er utilfreds med din forhandlers service eller har problemer med at få oplysninger om garantien, bedes du kontakte dit autoriserede Toro-servicecenter.