Form No. 3429-508 Rev A

Kit de soplador de 157 cm

Cortacéspedes de descarga lateral Groundsmaster® series 200/3280-D/3320

Nº de modelo 30506—Nº de serie 403000001 y superiores

Manual del operador

Este producto cumple todas las directivas europeas aplicables. Para obtener más detalles, consulte la Declaración de Incorporación (DOI) al final de esta publicación.

⚠ ADVERTENCIA

CALIFORNIA
Advertencia de la Propuesta 65

El uso de este producto puede provocar la exposición a sustancias químicas que el Estado de California considera causantes de cáncer, defectos congénitos u otros trastornos del sistema reproductor.

Seguridad

Pegatinas de seguridad e instrucciones

Las pegatinas de seguridad e instrucciones están a la vista del operador y están ubicadas cerca de cualquier zona de peligro potencial. Sustituya cualquier pegatina que esté dañada o que falte.

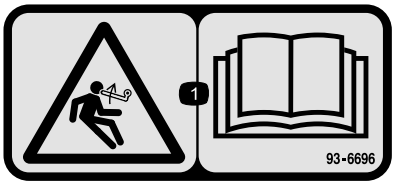

decal93-6696

93–6696

1. Peligro: combustible almacenado – lea el *Manual del operador*.

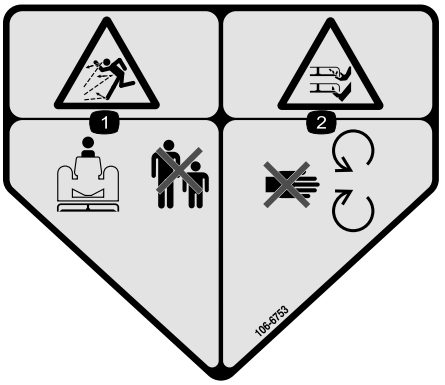

decal106-6753

106-6753

1. Peligro de objetos arrojados – mantenga alejadas a otras personas.
2. Peligro de corte/desmembramiento de mano o pie por la cuchilla del cortacésped – no se acerque a las piezas en movimiento.

© 2019—The Toro® Company
8111 Lyndale Avenue South
Bloomington, MN 55420

Registre su producto en www.Toro.com.

CE

Traducción del original (ES)
Impreso en EE. UU.
Reservados todos los derechos

3429-508 A

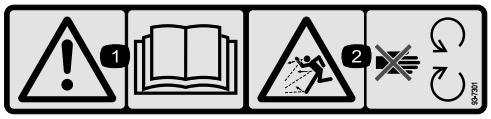

decal93-7301

93–7301

1. Advertencia – *lea el Manual del operador.*
2. Peligro de objetos arrojados – no se acerque a las piezas en movimiento; mantenga colocados todos los protectores.

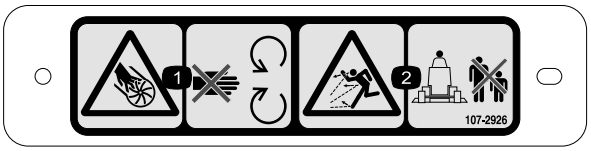

decal107-2926

107-2926

1. Peligro de corte/desmembramiento de mano, impulsor – no se acerque a las piezas en movimiento.
2. Peligro de objetos arrojados – mantenga alejadas a otras personas.



decal133-8061

133-8061

Montaje

Piezas sueltas

Utilice la tabla siguiente para verificar que no falta ninguna pieza.

Procedimiento	Descripción	Cant.	Uso
1	No se necesitan piezas	–	Retire la unidad de corte de la unidad de tracción.
2	Polea doble Tuerca de la polea Cubierta de la tuerca	1 1 1	Instale la nueva polea del eje.
3	Pieza de sujeción	3	Instale las cuchillas nuevas.
4	Soportes de pivote	2	Retire y modifique el deflector de hierba.
5	Conjunto del soplador con soportes de montaje Tornillo de caperuza, 5/16 x 1" Contratuerca, 5/16 Perno de cuello cuadrado, ⅜" x ¾" Tuerca con arandela prensada, ⅜"	1 3 4 4 3	Instale los soportes de montaje del soplador.
6	Deflector delantero Deflector trasero Plataforma trasera Plataforma izquierda Plataforma derecha Tornillo de caperuza, 5/16 x ⅝" Contratuerca, 5/16" Tornillo de caperuza, ⅜ x 1" Arandela de freno, ⅜" Tornillo de caperuza, ¼" x 1" Tornillo de caperuza, ¼" x ¾" Contratuerca, ¼"	1 1 1 1 1 6 6 4 4 3 3 6	Instale los deflectores de carcasa.
7	Tope del deflector Tornillo de caperuza, ¼" x ¾" Contratuerca, ¼"	1 2 2	Monte el nuevo tope del deflector.
8	Brazo del conjunto de la polea tensora Tornillo de pivote Casquillo Arandela Contratuerca, ⅜" Muelle Varilla roscada Tuerca con arandela prensada, 5/16" Soporte de muelle Tornillo de caperuza, ¼" x 1" Contratuerca, ¼"	1 1 1 2 1 1 1 2 1 2 2	Monte el conjunto de la polea tensora.
9	Correa	1	Monte el soplador.

Procedimiento	Descripción	Cant.	Uso
10	Parachoques Tornillo de caperuza, 5/16" x 3" Contratuerca, 5/16"	1 4 4	Instale el tope
11	Moldura Cubierta de la carcasa	1 1	Instale la nueva cubierta de la carcasa.
12	Protector de la correa Protector de la polea	1 1	Instale los nuevos protectores de seguridad.
13	Muelle de contrapeso	1	Instale el nuevo muelle de contrapeso.
14	No se necesitan piezas	–	Instale la unidad de corte en la unidad de tracción.
15	Pegatina, peligro	1	Instale la nueva pegatina.
16	Conjunto del conducto	1	Monte el conducto del soplador.

Documentación y piezas adicionales

Descripción	Cant.	Uso
Instrucciones de instalación	1	Leer antes de la instalación
Certificado de cumplimiento	1	Certificación CE

1

Retirada de la unidad de corte de la unidad de tracción

No se necesitan piezas

Procedimiento

1. Coloque la máquina en una superficie nivelada, eleve la unidad de corte, accione el freno de estacionamiento, asegúrese de que el pedal de tracción está en punto muerto y la palanca de la toma de fuerza en la posición de DESCONECTADO, pare el motor y retire la llave del contacto.

⚠ CUIDADO

El muelle de contrapeso se tensa cuando la carcasa se encuentra en posición baja (solamente unidades de tracción serie 200).

Eleve siempre la carcasa antes de ajustar o retirar el muelle.

2. Solamente en las unidades de tracción serie 200, desconecte el contrapeso de la unidad de tracción, retire los pasadores de bloqueo de los soportes, separe los conjuntos de tensión del muelle de los soportes y colóquelos en la carcasa. Sujete provisionalmente los pasadores de bloqueo a los soportes para no perderlos (Figura 1).

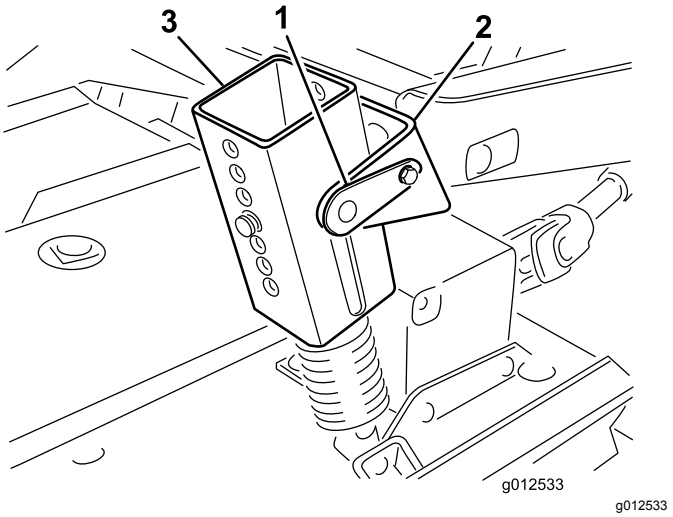

g012533

Figura 1

1. Pasador de bloqueo
2. Soporte
3. Conjunto de tensión del muelle

3. Baje la unidad de corte y retire los 4 pernos y tuercas que sujetan los soportes del brazo de elevación al brazo de la rueda giratoria (Figura 2).

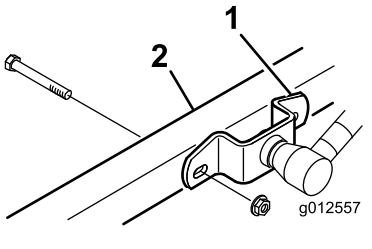

g012557

Figura 2

1. Soporte del brazo de elevación
2. Brazo de la rueda giratoria derecha

4. Arranque el motor y eleve los brazos elevadores de la unidad de tracción.
5. Apague el motor y retire la unidad de corte de la unidad de tracción separando las secciones macho y hembra del eje de la TDF (Figura 3).

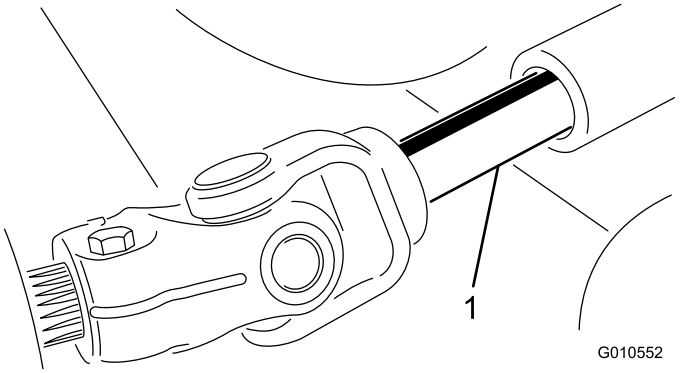

g010552

Figura 3

1. Árbol de la TDF

⚠ CUIDADO

Si se arranca el motor y se deja girar el árbol de la TDF, podrían provocarse lesiones graves.

No arranque el motor ni engrane la palanca de la TDF a menos que el árbol de la TDF esté conectado a la caja de engranajes de la unidad de corte.

2

Instalación de la nueva polea del eje

Piezas necesarias en este paso:

1	Polea doble
1	Tuerca de la polea
1	Cubierta de la tuerca

Procedimiento

1. Desenganche los cierres que sujetan la cubierta derecha a la parte superior de la unidad de corte. Retire la cubierta de la unidad de corte.
2. Afloje las 2 tuercas que sujetan la chapa de la polea tensora para que se libere la tensión que ejerce la polea tensora en la correa (Figura 4).

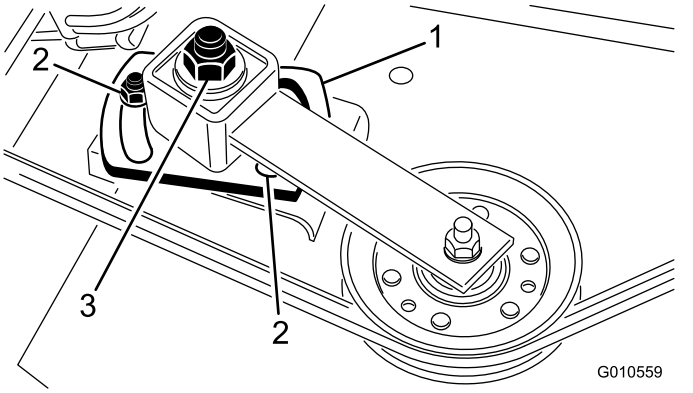

g010559

Figura 4

1. Chapa de la polea tensora
2. Tuerca (2)
3. Tuerca de ajuste de la polea tensora

3. Retire la correa de la polea del eje derecho (Figura 4).
4. Retire los seis pernos de cuello cuadrado y las tuercas con arandela prensada que sujetan el alojamiento del conjunto del eje a la unidad de corte (Figura 5). Retire el alojamiento del conjunto del eje de la parte inferior de la unidad de corte.
5. Retire la tuerca y la arandela que sujetan la polea en el eje. Retire la polea del eje.
6. Coloque la nueva polea de doble eje en el eje. No instale la tuerca de la polea ahora.
7. Pase el extremo de la polea del conjunto del eje a través del orificio de la unidad de corte y

pase la correa alrededor de la polea tensora. Monte el conjunto del eje con 6 pernos de cuello cuadrado y 6 tuercas con arandela prensada.

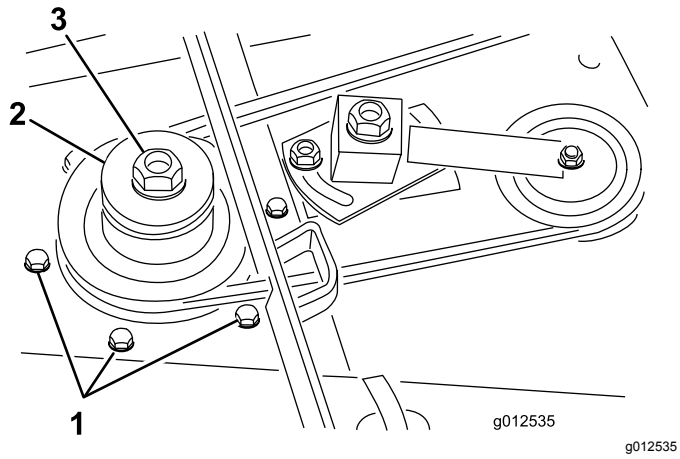

Figura 5

1. Pernos de cuello cuadrado
2. Polea de doble eje
3. Tuerca de la polea

8. Instale la arandela original y la nueva tuerca de la polea en el eje y apriétela a 135,5 N·m. Instale la cubierta de la tuerca.
9. Ajuste (apriete) la tuerca de ajuste de la polea tensora a entre 35 y 40 N·m para conseguir la tensión adecuada en la correa. Apriete las tuercas de la chapa de la polea tensora.

3

Instalación de las cuchillas nuevas

Piezas necesarias en este paso:

3	Pieza de sujeción

Procedimiento

1. Sujete el extremo de la cuchilla con un paño o un guante grueso. Retire del eje de la cuchilla el perno de la cuchilla, el protector de césped y la cuchilla (Figura 6).

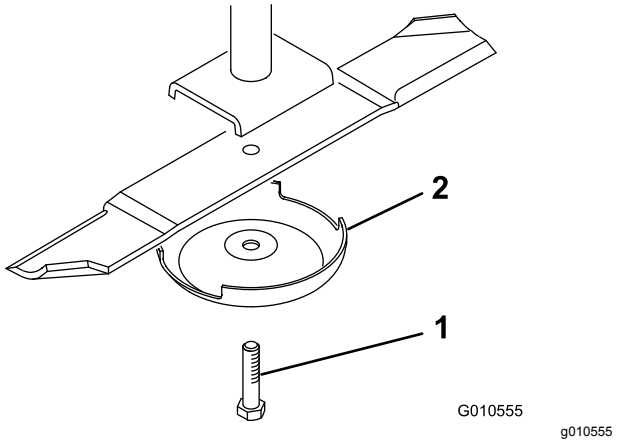

Figura 6

1. Perno de la cuchilla
2. Protector de césped

2. Después, instale una nueva cuchilla (con la vela hacia la unidad de corte) y el protector del césped. Sujete las partes con el perno de la cuchilla. Apriete el perno de la cuchilla a 115–149 N·m.
3. Repita este procedimiento en todas las cuchillas.

4

Retirada y modificación del deflector de hierba

Piezas necesarias en este paso:

2	Soportes de pivote

Procedimiento

1. Retire las pernos, las contratuercas y los muelles que sujetan los soportes del deflector a los soportes de pivote (Figura 7). Retire el deflector.
2. Retire los pernos de cuello cuadrado y las tuercas con arandela prensada que sujetan los soportes de giro a su alojamiento (Figura 7). Retire los soportes de giro. Guarde las fijaciones para su uso futuro.
3. Retire los 2 pernos de cuello cuadrado, las arandelas planas y las contratuercas que sujetan la placa de refuerzo a la parte inferior del alojamiento y la placa de refuerzo a la parte superior del alojamiento (Figura 7).

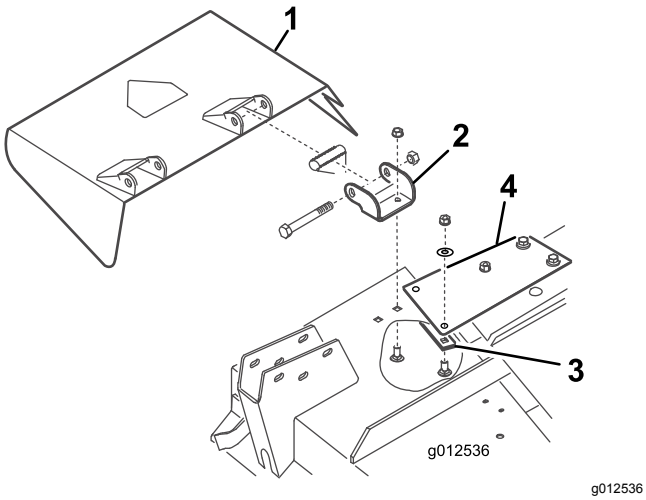

g012536

Figura 7

1. Deflector de hierba
2. Soportes de pivote
3. Placa de refuerzo
4. Placa de refuerzo

4. Con los pernos, las contratuercas y los muelles que retiró anteriormente, instale los nuevos soportes de giro en los soportes del deflector (Figura 8). No apriete demasiado las tuercas porque los soportes tienen que poder girar. Guarde este conjunto para la operación de descarga lateral.

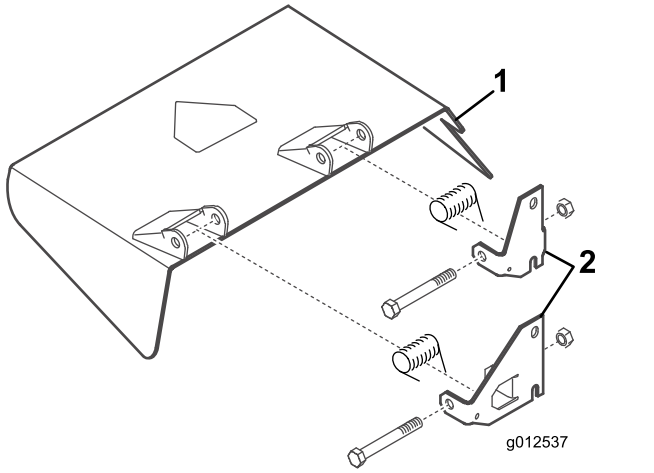

g012537

Figura 8

1. Deflector de hierba
2. Soportes de pivote

5

Instalación de los soportes de montaje del soplador

Piezas necesarias en este paso:

1	Conjunto del soplador con soportes de montaje
3	Tornillo de caperuza, 5/16 x 1"
4	Contratuerca, 5/16
4	Perno de cuello cuadrado, ⅜" x ¾"
3	Tuerca con arandela prensada, ⅜"

Procedimiento

1. Retire las fijaciones que sujetan el cerrojo de gancho de la cubierta de la carcasa derecha a la parte derecha de la unidad de corte (Figura 9). Retire y guarde el enganche para su uso futuro con la carcasa derecha.
2. Coloque el soplador y los soportes de montaje en la carcasa, alinee los orificios de montaje con los taladros que usó anteriormente para montar el deflector de hierba. Figura 9 se muestra con el soplador retirado de los soportes. Asegúrese de que no hay holgura entre el soplador y la carcasa de corte.

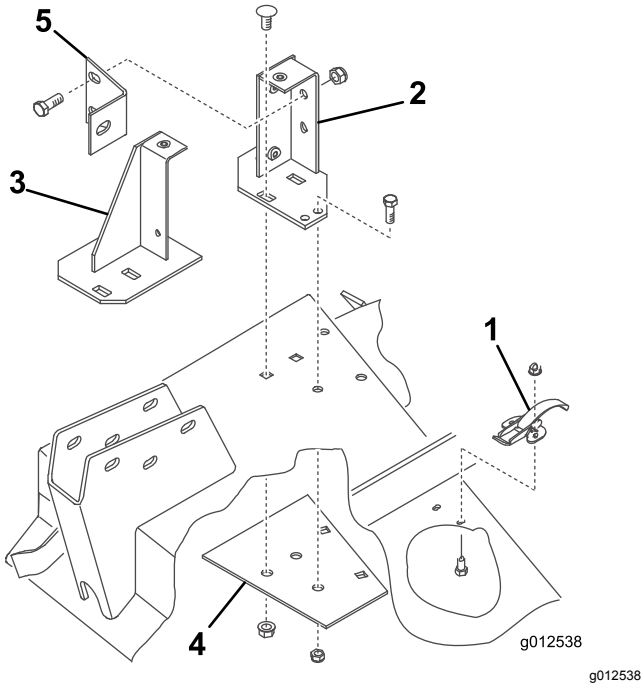

Figura 9

1. Cerrojo de gancho
2. Soporte de montaje trasero
3. Soporte de montaje delantero
4. Placa de refuerzo
5. Refuerzo del soplador

3. Coloque la nueva chapa de refuerzo bajo la carcasa alineando los orificios de montaje con los taladros que usó anteriormente para montar el deflector de hierba (Figura 9).
4. Monte los soportes delanteros y traseros y la chapa de refuerzo en la carcasa con los 2 pernos de cuello cuadrado que retiró anteriormente (⅜"-16 x ⅞") y las tuercas con arandela prensada (Figura 9). Las cabezas de los pernos deben estar en la parte superior de la carcasa.
5. Retire los 2 pomos que fijan el soplador a los soportes de montaje. Retire el soplador.
6. Utilice los soportes como plantilla, marque la ubicación y perfore 2 taladores adicionales de 11/32" de diámetro. (2 taladros para el soporte trasero y 1 para el delantero. Utilice la chapa de refuerzo como plantilla para perforar uno de los taladros de 11/32" de diámetro en el soporte trasero.

   Nota: Tenga cuidado cuando perfore los orificios para que el brazo de la rueda giratoria no se dañe.
7. Sujete los soportes y la chapa de refuerzo a la carcasa con pernos (5/16"-18 x ¾") y contratuercas (Figura 9). Las cabezas de los pernos deben estar en la parte superior de la carcasa.
8. Monte el refuerzo del soplador en el soporte de montaje trasero con 2 pernos (⅜"-16 x 1") y contratuercas (Figura 9) y el brazo de la rueda giratoria con un perno (⅜"-16 x 1").
9. Cuando monte los soportes del brazo de elevación en los brazos de la rueda giratoria, monte el otro lateral del refuerzo del soplador al soporte del brazo de elevación y al brazo derecho de la rueda giratoria con el perno y la tuerca que retiró anteriormente.

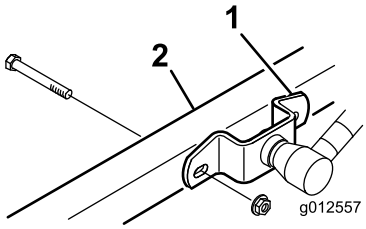

g012557

Figura 10

1. Soporte del brazo de elevación
2. Brazo de la rueda giratoria derecha

6

Instalación de los deflectores de carcasa

Piezas necesarias en este paso:

1	Deflector delantero
1	Deflector trasero
1	Plataforma trasera
1	Plataforma izquierda
1	Plataforma derecha
6	Tornillo de caperuza, 5/16 x ⅝"
6	Contratuerca, 5/16"
4	Tornillo de caperuza, ⅜ x 1"
4	Arandela de freno, ⅜"
3	Tornillo de caperuza, ¼" x 1"
3	Tornillo de caperuza, ¼" x ¾"
6	Contratuerca, ¼"

Procedimiento

1. Inserte el deflector delantero en la carcasa alineando el extremo del deflector con el borde del orificio de descarga (Figura 11 y Figura 12).

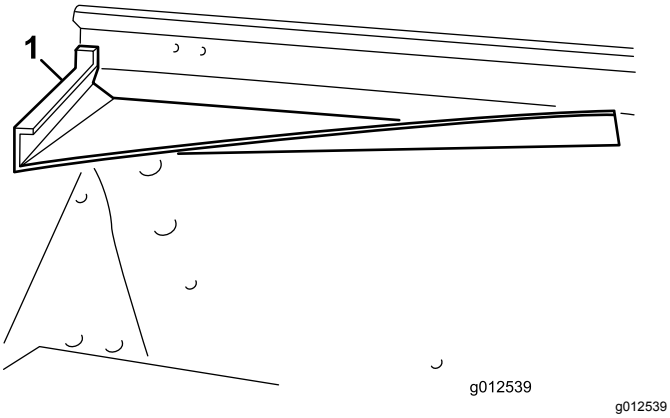

Figura 11

1. Deflector delantero

2. Con el deflector como plantilla, marque y perfore tres orificios de 11/32" de diámetro a través de la parte superior delantera de la carcasa.
3. Sujete las 2 pestañas de montaje delanteras del deflector a la carcasa con pernos (5/16"-18 x ⅝") y contratuercas (5/16"-18).
4. Sujete la esquina delantera derecha del soporte de montaje delantero y la pestaña superior del deflector a la carcasa con un perno (5/16"-18 x 1") y una contratuerca.

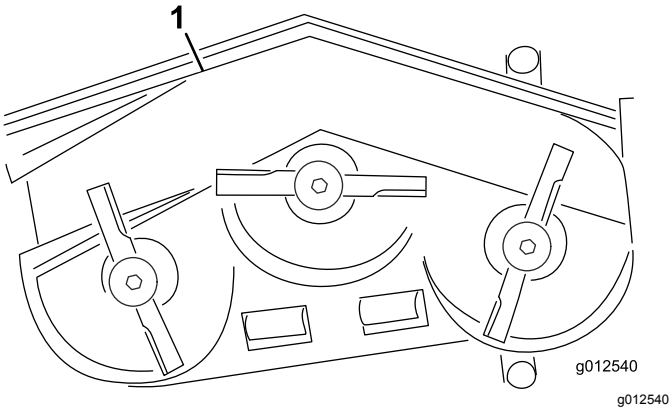

Figura 12

1. Deflector delantero
2. Deflector trasero
3. Plataforma trasera
4. Plataforma izquierda
5. Plataforma derecha

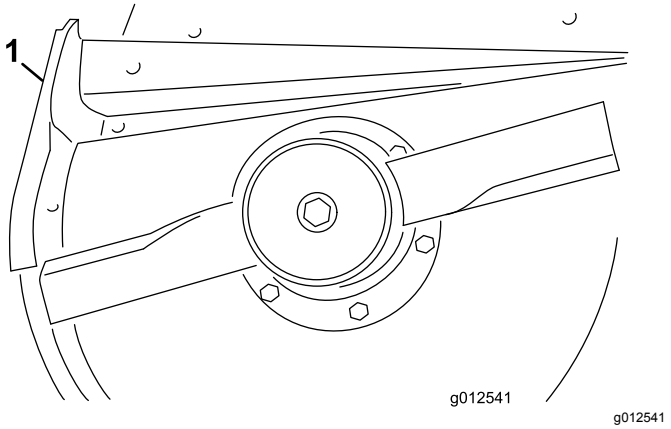

Figura 13

1. Deflector trasero

5. Con el deflector como plantilla, marque y perfore tres orificios de 11/32" de diámetro a través de la carcasa.
6. Sujete el deflector a la carcasa con 3 pernos (5/16"-18 x ⅝") y contratuercas (5/16"-18).
7. Antes de montar las plataformas derecha e izquierda a la carcasa, debe rectificar las soldaduras del borde inferior de la carcasa. Pinte la carcasa tras el rectificado.
8. Con los orificios existentes, monte la plataforma trasera a la carcasa con 4 pernos (⅜"-16 x 1") y arandelas de freno (⅜") (Figura 14).

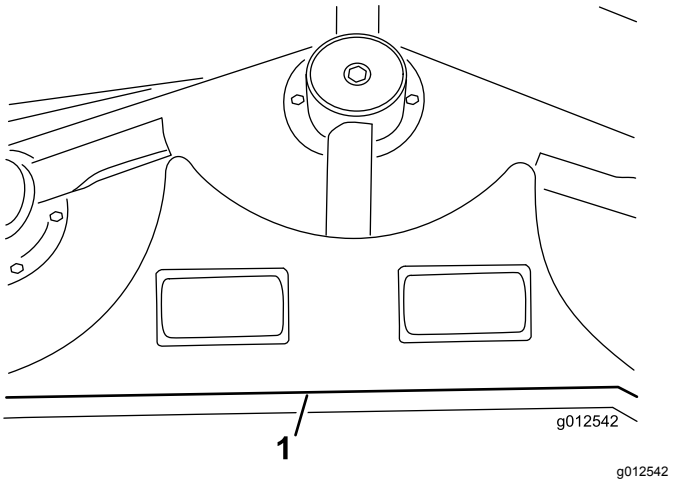

Figura 14

1. Plataforma trasera

9. Alinee la plataforma izquierda con el extremo izquierdo de la plataforma trasera y el borde de la carcasa (Figura 12 y Figura 14).
10. Sujete la plataforma izquierda a la carcasa con 2 pernos (¼"-20 x 1"), 1 perno (¼"-20 x ¾"), y 3 contratuercas (Figura 15). Coloque las cabezas del perno en el interior de la carcasa.

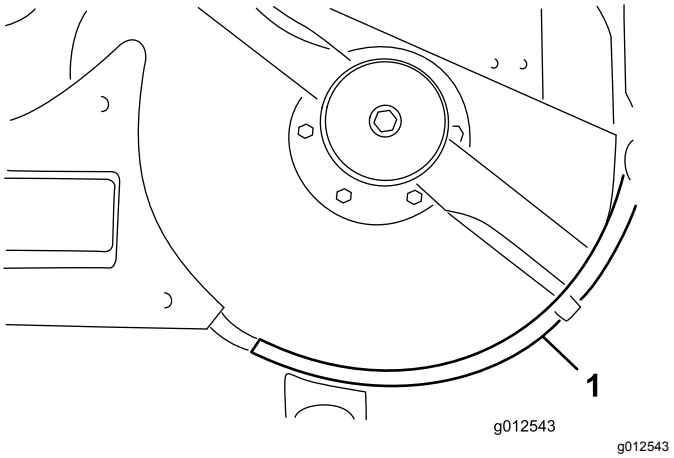

Figura 15

1. Plataforma izquierda

11. Alinee la plataforma derecha con el extremo derecho de la plataforma trasera y el borde de la carcasa (Figura 12 y Figura 16). Con la plataforma izquierda como plantilla, ubique, marque y perfore tres orificios de 9/32" de diámetro en la carcasa.

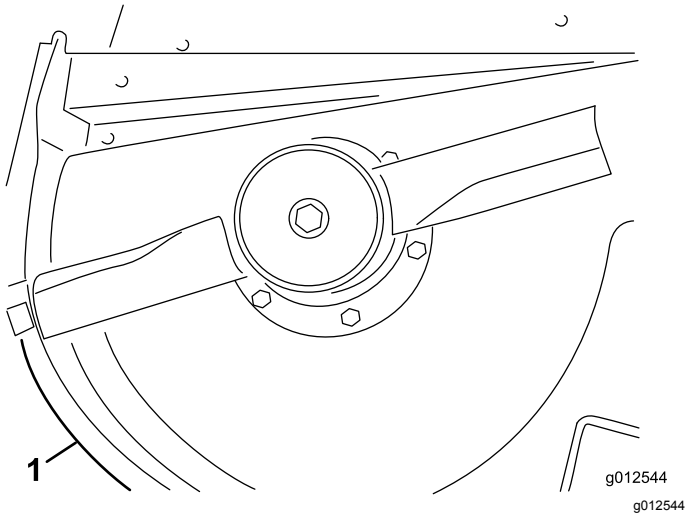

Figura 16

1. Plataforma derecha

12. Sujete la plataforma derecha a la carcasa con 1 perno (¼"-20 x 1"), 2 pernos (¼"-20 x ¾") y 3 contratuercas. Coloque las cabezas del perno en el interior de la carcasa.

7

Montaje del nuevo tope del deflector

Piezas necesarias en este paso:

1	Tope del deflector
2	Tornillo de caperuza, ¼" x ¾"
2	Contratuerca, ¼"

Procedimiento

1. Con el nuevo tope de deflector como plantilla, colóquelo en el tope plano del deflector existente (Figura 17). Asegúrese de que el nuevo tope del deflector está nivelado en la parte inferior, de que hace contacto con el lateral de la carcasa y está en paralelo con el borde exterior del soporte del deflector.

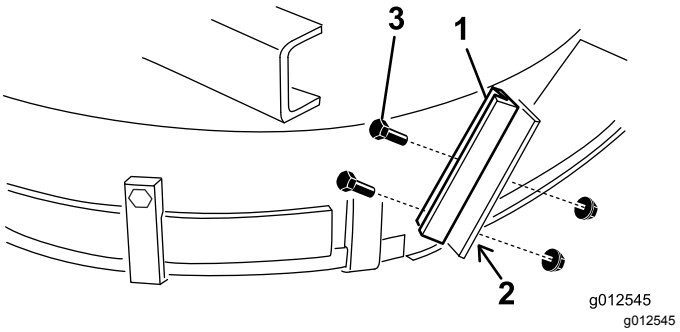

Figura 17

1. Nuevo tope del deflector
2. Marque y perfore taladros
3. Pernos y contratuercas

2. Ubique, marque y perfore dos orificios de 9/32" de diámetro a través del soporte existente del deflector.
3. Monte el nuevo soporte del deflector en el tope del deflector existente con 2 pernos (¼"-20 x ¾") y contratuercas (¼"-20), como se muestra en Figura 17.

8

Montaje del conjunto de la polea tensora

Piezas necesarias en este paso:

1	Brazo del conjunto de la polea tensora
1	Tornillo de pivote
1	Casquillo
2	Arandela
1	Contratuerca, ⅜"
1	Muelle
1	Varilla roscada
2	Tuerca con arandela prensada, 5/16"
1	Soporte de muelle
2	Tornillo de caperuza, ¼" x 1"
2	Contratuerca, ¼"

Procedimiento

1. Usando las dimensiones indicadas en Figura 18, localice, marque y perfore un orificio de 13/32" de diámetro en la carcasa. Las dimensiones que se muestran son las de la esquina delantera derecha de la carcasa y del borde del conducto de descarga. Los soportes del soplador se retiran para mayor claridad.

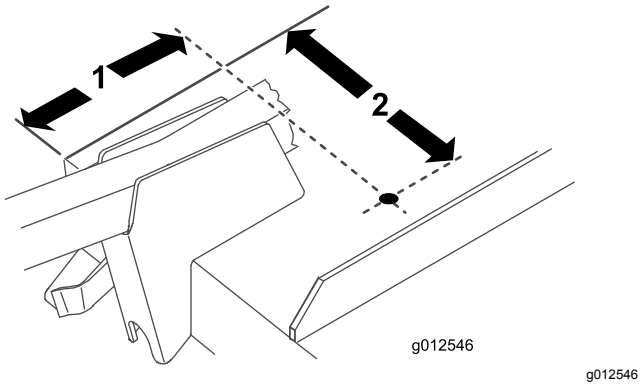

g012546

Figura 18

1. 6-13/16"
2. 9⅛"

2. Usando las dimensiones indicadas en Figura 19, localice, marque y perfore un orificio de 13/16" de diámetro y dos orificios de 12/32" de diámetro en la barra de puente.

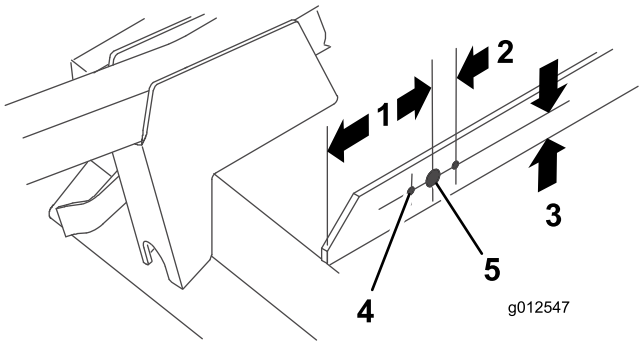

g012547

Figura 19

1. 5"
2. 1-1/16" (2)
3. 1"
4. 10,3 mm de diámetro (2)
5. 20,6 mm de diámetro

3. Pase una tuerca con arandela prensada (5/16"-18) unas 5 cm en la varilla roscada (Figura 20).

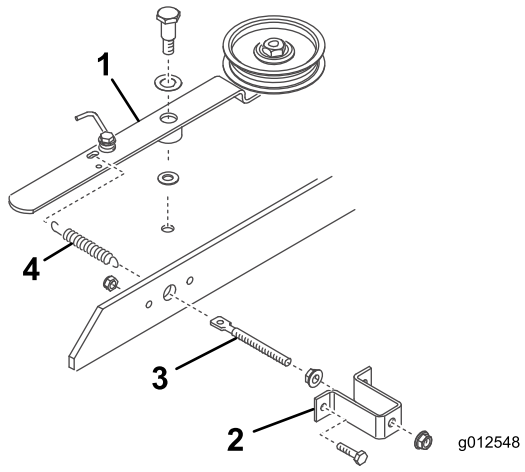

g012548

Figura 20

1. Brazo de la polea tensora
2. Soporte de muelle
3. Varilla roscada
4. Muelle

4. Inserte el extremo de la varilla roscada a través del gran orificio en el soporte del muelle y sujételo provisionalmente con otra tuerca con arandela prensada (5/16"-18) (Figura 20). No apriete las tuercas con arandela prensada.
5. Inserte el otro extremo de la varilla roscada a través del orificio en la barra de puente y sujete el soporte del muelle con el puente con 2 pernos y contratuercas (Figura 20).
6. Enganche el bucle corto del muelle en el orificio de la varilla roscada y el bucle largo en el orificio del brazo tensor (Figura 20).
7. Monte el brazo de la polea tensora en la carcasa con un tornillo de pivote (⅜"-16), una arandela de empuje (½"), el brazo de la polea tensora, una arandela de empuje (⅜") y una contratuerca (⅜"-16) debajo de la carcasa (Figura 20).

Importante: **No apriete las tuercas con arandela prensada en la varilla roscada en este momento. Ajuste la tensión del muelle una vez haya instalado el conjunto del soplador y la polea.**

9

Montaje del soplador

Piezas necesarias en este paso:

1	Correa

Procedimiento

1. Pase la correa alrededor de la polea del eje de la carcasa pequeña.
2. Deslice el soplador en los pernos de alineación del soporte de montaje (Figura 21) mientras pasa la correa alrededor de la polea del soplador.

   Nota: Si el soplador no se desliza con facilidad en los soportes de montaje, afloje ligeramente los pernos de alineación.

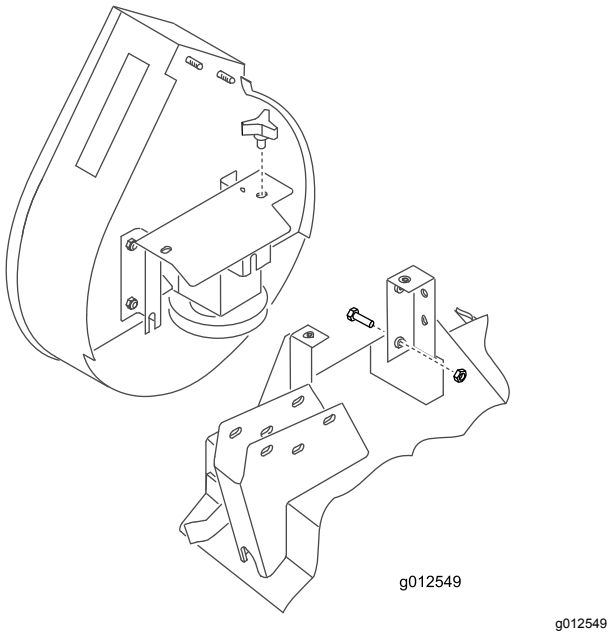

g012549

Figura 21

3. Fije el soplador a los soportes con 2 pomos.
4. Ajuste la longitud del muelle a 12,4 cm para conseguir la tensión adecuada en la correa ajustando las tuercas con arandela prensada en la varilla roscada.

10

Instale el tope

Piezas necesarias en este paso:

1	Parachoques
4	Tornillo de caperuza, 5/16" x 3"
4	Contratuerca, 5/16"

Procedimiento

1. Con las dimensiones indicadas en Figura 22, localice, marque y perfore un taladro de 11/32" de diámetro a través de las dos paredes del soporte de la rueda giratoria derecha.

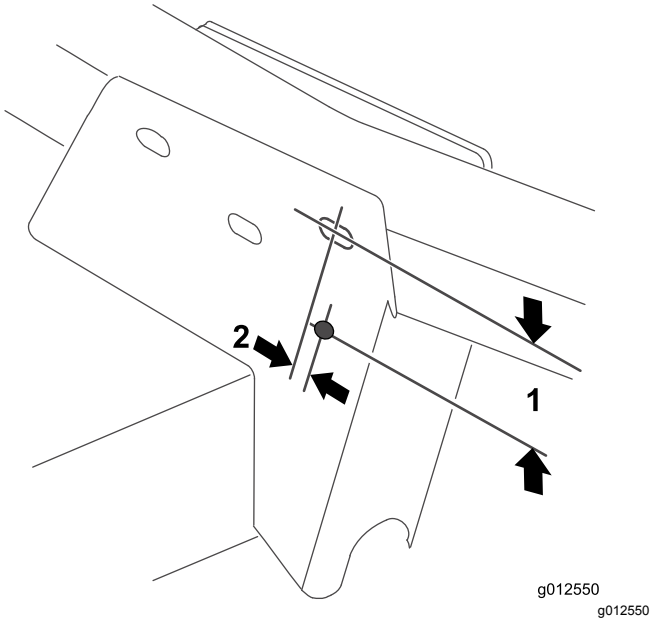

g012550

Figura 22

1. 2½"
2. ⅜"

2. Sujete el orificio de montaje superior de la chapa de montaje delantera del tope en el soporte del brazo de la rueda giratoria con un perno (5/16" -18 x 3") y una contratuerca (Figura 23).

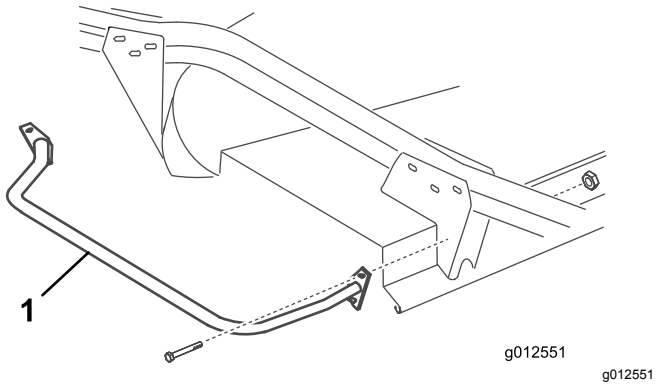

Figura 23

1. Parachoques

3. Con las dos chapas de montaje del tope como plantilla, localice, marque y perfore 3 taladros adicionales de 11/32" de diámetro en las dos paredes de los soportes del brazo de la rueda giratoria delantera y trasera.

11

Instalación de la nueva cubierta de la carcasa

Piezas necesarias en este paso:

1	Moldura
1	Cubierta de la carcasa

Procedimiento

1. Inserte una moldura en la barra de puente derecha de forma que el lateral del soporte del muelle quede a 10 cm del borde más alejado de la moldura (Figura 24).

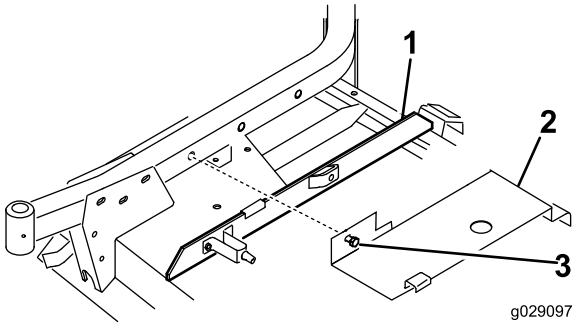

Figura 24

1. Moldura
2. Cubierta
3. Perno

2. Enganche la parte trasera de la cubierta de la carcasa (Figura 24) en el pasador del canal trasero mientras alinea el perno de montaje de la cubierta con el orificio del brazo de la rueda giratoria derecha. La cubierta debe quedar en la moldura. Ajuste la moldura cuando sea necesario.
3. Sujete la cubierta al brazo de la rueda giratoria derecha con el perno.

12

Instalación de los nuevos protectores de seguridad

Piezas necesarias en este paso:

1	Protector de la correa
1	Protector de la polea

Procedimiento

1. Instale el protector de la correa en la máquina (Figura 25).

   Nota: Utilice los herrajes existentes en la máquina tras haberlos retirado para instalarlos en el protector.

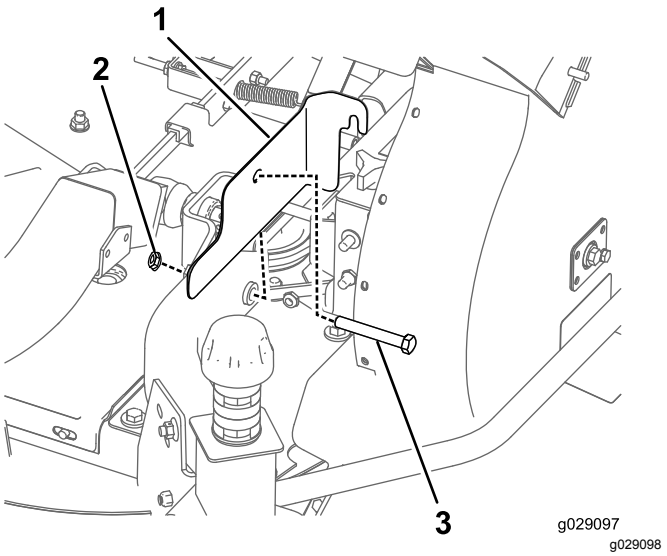

Figura 25

1. Protector de la correa
2. Tuerca
3. Perno

2. Instale el protector de la polea en la máquina (Figura 26).

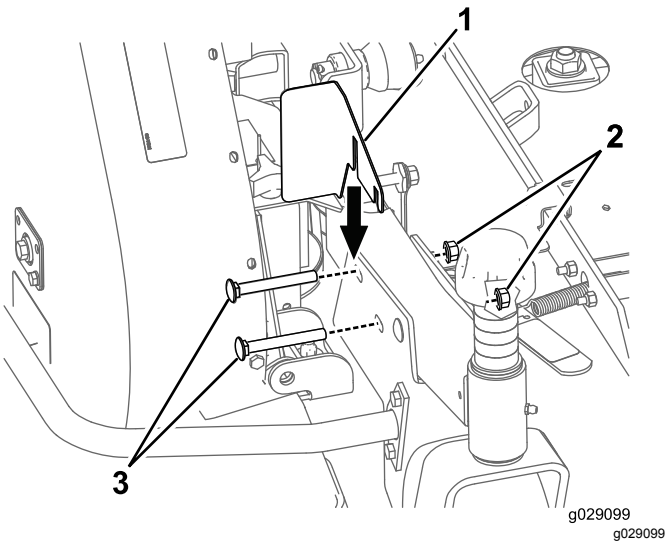

Figura 26

1. Protector de la polea
2. Tuerca
3. Perno

Nota: Utilice los herrajes existentes en la máquina tras haberlos retirado para instalarlos en el protector.

13

Instalación del nuevo muelle de contrapeso (solamente en unidades de tracción serie 200)

Piezas necesarias en este paso:

1	Muelle de contrapeso

Procedimiento

Para compensar el peso adicional del conjunto del soplador, debe reemplazar el muelle de contrapeso ligero original situado en el lateral derecho de la máquina por un muelle más pesado que viene incluido (Figura 27).

1. Retire la chaveta y el pasador y saque el conjunto del muelle del soporte de retención.
2. Desenrosque el muelle de la parte superior e inferior de los soportes de montaje.
3. Enrosque el nuevo muelle pesado en ambos soportes de montaje. Asegúrese de que el muelle está completamente enroscado a través de todos los orificios y que hace contacto con el lado plano del soporte.

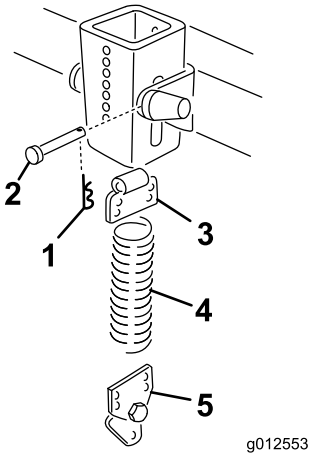

Figura 27

1. Chaveta
2. Pasador de horquilla
3. Soporte superior
4. Muelle
5. Soporte inferior

4. Instale el conjunto del muelle en el soporte de retención con un pasador y una chaveta.

14

Instalación de la unidad de corte en la unidad de tracción

No se necesitan piezas

Procedimiento

1. Ponga el freno de estacionamiento, asegúrese de que el pedal de tracción está en la posición de punto muerto y la palanca de la TDF en la posición Desconectado. Arranque el motor y eleve los brazos elevadores. Pare el motor.
2. Coloque la unidad de corte en la parte delantera de la unidad de tracción y alinee el eje primario de la caja de engranajes con el eje de la TDF; instale el eje.
3. Baje con cuidado los brazos elevadores y alinee los soportes de los brazos elevadores con los brazos de la rueda giratoria. Alinee el taladro del eje de la TDF con el taladro del eje primario de la caja de engranajes e instale el pasador cilíndrico.

4. Sujete los soportes del brazo de elevación y el lateral del refuerzo del soplador en los brazos de la rueda giratoria, con 4 pernos y tuercas.
5. Arranque el motor y eleve la unidad de corte. Sujete los muelles de contrapeso en la unidad de corte con pernos de resalto y contratuercas.

15

Instalación de la nueva pegatina

Piezas necesarias en este paso:

1	Pegatina, peligro

Procedimiento

Instale la pegatina de peligro pieza número 66-1340 o 93-7824 para CE) en el borde delantero de la carcasa, dentro del brazo de la rueda giratoria derecha.

16

Montaje del conducto del soplador

Piezas necesarias en este paso:

1	Conjunto del conducto

Procedimiento

Importante: **Cuando utilice el conducto del kit del soplador con un kit de tolva de 15 pies cúbicos, debe cortar una sección del conducto para asegurarse de que encaja adecuadamente entre el soplador y la tolva. Si lo utiliza con otro kit, continúe con el paso 3.**

1. Con las dimensiones que se muestran en Figura 28, utilice una cinta métrica y marque el conducto.

   Nota: Para mayor comodidad, algunos conductos tienen una leve marca que indica dónde se debe cortar.

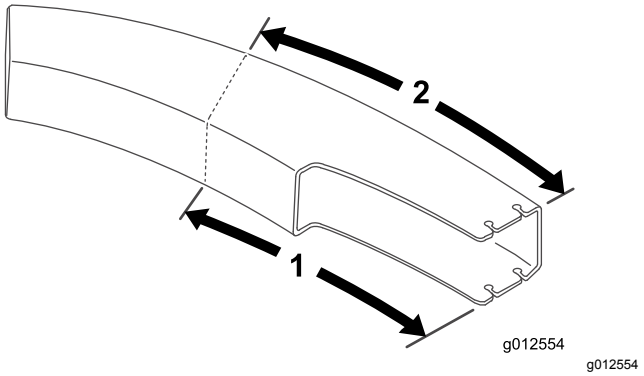

Figura 28

1. 61,2 cm
2. 70,5 cm

2. Marque líneas en todos los laterales del conducto y emplee una sierra para cortar.
3. Ajuste la carcasa a la altura de corte deseada.
4. Deslice el conducto sobre el hueco del soplador, situándolo sobre los pernos de montaje (Figura 29).

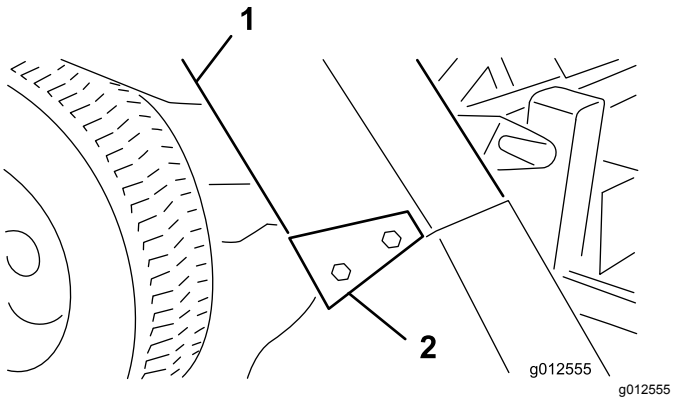

Figura 29

1. Conducto
2. Soportes del conducto

5. Baje la tapa de la tolva y alinee el conducto con el hueco de la tapa. Sujete el conducto con contratuercas (5/16") y 4 soportes del conducto. Coloque el extremo ancho del soporte orientado hacia atrás.

Operación

Características de operación

(Cuando se utiliza con un kit de tolva de 9 o 15 pies cúbicos)

⚠ CUIDADO

Cuando se retira el recogedor de hierba, se exponen los componentes móviles.

No utilice la máquina sin el deflector instalado.

Para obtener el mejor rendimiento, regule el pedal de tracción para mantener altas y bastante constantes las revoluciones del motor. Una buena regla a seguir es: reduzca la velocidad sobre el terreno a medida que aumente la carga sobre la cuchilla, y aumente la velocidad sobre el terreno a medida que la carga sobre la cuchilla disminuya. Esto permite que el motor, trabajando conjuntamente con la transmisión, detecte la velocidad correcta sobre el terreno y al mismo tiempo mantenga la alta velocidad de la cuchilla necesaria para asegurar una buena calidad de corte y una correcta aspiración, y para lanzar la hierba cortada a la tolva. Si la velocidad del soplador es demasiado baja, puede atascarse el sistema. Consulte en el *Manual del operador de la Unidad de corte y la Unidad de tracción* el funcionamiento correcto de cada elemento.

⚠ PELIGRO

Los componentes en movimiento son peligrosos.

No coloque las manos o los pies dentro del conducto, el soplador o la unidad de corte.

1. Este recogehierbas está diseñado para el uso en condiciones secas o húmedas. No recoja la hierba si está muy larga, porque la tolva se llenará demasiado deprisa.
2. Al recoger hierba mojada y pesada, es posible que algunos recortes no lleguen a lanzarse del todo por el conducto. El orificio de la parte inferior del conducto permite que salgan estos recortes sin atascar el conducto. Si esto ocurre, reduzca la velocidad sobre el terreno.
3. El parachoques que protege el alojamiento del soplador no se extiende lo suficiente como para eliminar la posibilidad de que la bolsa golpee un objeto inmóvil. Manténgase alejado de las obstrucciones para evitar colisiones. Perfile únicamente con el lado izquierdo de la unidad de corte.

⚠ CUIDADO

Si un objeto golpea el ensacador, puede causar daños en la máquina.

- **Tenga cuidado y evite que la tolva golpee los objetos inmóviles.**
- **Perfile siempre con el lado izquierdo de la unidad de corte.**

4. Durante la operación, compruebe frecuentemente que no hay exceso de recortes sobre el césped o las zonas aún no cortadas. Si hay excesivos recortes, es posible que el soplador o la unidad de corte está atascado. Apague la unidad, desengrane la TDF, accione el freno y apague el motor. Compruebe que no hay atascos en el conducto, el soplador, o la unidad de corte. Despeje cualquier obstrucción usando un palo o similar. Compruebe la tensión de la correa del soplador. Si resbala, reajuste la tensión.
5. Corte la hierba a menudo, sobre todo cuando está en fase de rápido crecimiento. Si se desea un césped más corto, corte la hierba dos veces. Solape las pasadas para producir un patrón de corte homogéneo.

Importante: **Al transportar la unidad, amarre la tapa de la tolva, o súbala al camión o al remolque en marcha atrás para evitar que el viento abra bruscamente la tapa y la dañe.**

Retirada del soplador

1. Apague el motor y desengrane la polea tensora. Sujete la polea tensora al soporte del brazo de la rueda giratoria delantera con el enganche de retención.
2. Retire la cubierta de la correa y retírela de la polea del eje. Instale la tapa.
3. Retire los 2 pomos que sujetan el soplador a los soportes de montaje y retire el soplador, la correa y el conducto.
4. Para instalar el conjunto del soplador, siga el procedimiento en orden inverso.

Utilización del deflector de hierba

Puede que quiera utilizar la carcasa de corte sin el soplador. Como ya debería haber instalado un nuevo pivote en el deflector de hierba, puede montar el deflector con rapidez en los soportes de montaje del soplador.

1. Retire el parachoques de la carcasa.
2. Deslice las ranuras situadas en la parte inferior del soporte de giro del deflector en los pernos en el lateral de los soportes de la carcasa (Figura 30).

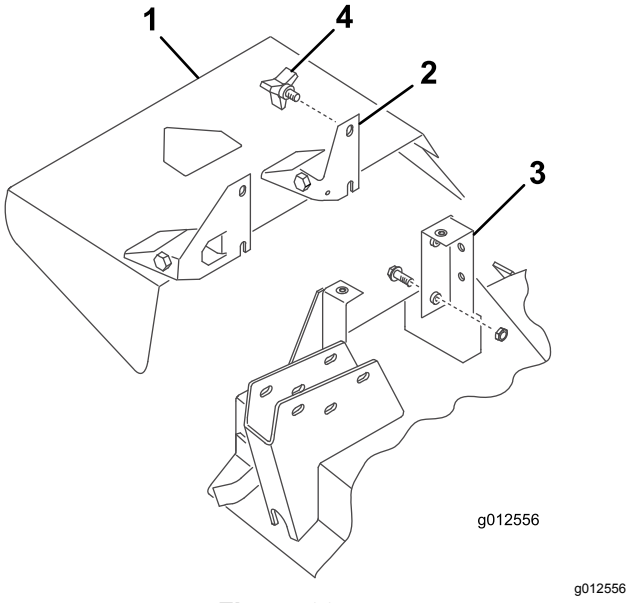

Figura 30

1. Deflector de hierba
2. Soporte de giro
3. Soporte de la carcasa
4. Pomo

3. Sujete el deflector con 2 pomos.

Mantenimiento

- Compruebe cada 50 horas que el impulsor de la caja de engranajes del soplador está correctamente apretado. Apriete el perno del eje impulsor a entre 25 y 25,8 N·m.
- Limpie los recortes de hierba de la tapa, el conducto, el soplador y la unidad de corte después de cada uso. Lave los bajos de la unidad de corte cada día con una manguera. Una acumulación excesiva de recortes perjudica el rendimiento del sistema de recogida.
- Compruebe la tensión y el desgaste de la correa cada 50 horas. Para ajustar la tensión de la correa, afloje los tornillos de montaje tensores, engrane la palanca tensora y tire de la polea tensora con firmeza hacia la correa del soplador. Apriete los tornillos de montaje.
- La caja de engranajes del soplador requiere poco mantenimiento. Compruebe cada 50 horas que no hay fugas. Si se producen fugas, cambie las juntas y llénelas con 6 cl de disulfuro de molibdeno de alta calidad. Vuelva a llenar los cojinetes con esta grasa antes del montaje.
- Consulte en los *Manuales del operador* de la unidad de corte y la unidad de tracción los requisitos de mantenimiento de cada elemento.
- Mantenga limpia la unidad. Asegúrese de que el motor no tiene suciedad ni recortes. Asegúrese de que todas las fijaciones están firmemente apretadas. Compruebe los deflectores y los protectores, y cámbielos si es necesario.

Notas:

Notas:

Notas:

Declaración de Incorporación

Nº de modelo	Nº de serie	Descripción del producto	Descripción de la factura	Descripción general	Directiva
30506	403000001 y superiores	Kit de soplador de 158 cm, Cortacésped de descarga lateral Groundsmaster Serie 200/3280-D/3320	GM200 62" BLOWER KIT	Kit de soplador de 157 cm	2006/42/CE, 2000/14/CE

Se ha compilado la documentación técnica pertinente exigida por la Parte B del Anexo VII de 2006/42/CE.

Nos comprometemos a transmitir, a petición de las autoridades nacionales, información pertinente sobre esta maquinaria parcialmente completa. El método de transmisión será electrónico.

Esta maquinaria no debe ponerse en servicio hasta que haya sido incorporada en los modelos Toro homologados, según lo indicado en la Declaración de conformidad correspondiente y de acuerdo con todas las instrucciones, para que pueda declararse conforme a todas las Directivas pertinentes.

Certificado:



John Heckel
Director de ingeniería
8111 Lyndale Ave. South
Bloomington, MN 55420, USA
December 20, 2018

Representante autorizado:

Marcel Dutrieux
Manager European Product Integrity
Toro Europe NV
Nijverheidsstraat 5
2260 Oevel
Belgium

Aviso sobre privacidad en el EEE/Reino Unido

Uso de sus datos personales por parte de Toro

The Toro Company (“Toro”) respeta su privacidad. Al adquirir nuestros productos, podemos recopilar ciertos datos personales sobre usted, ya sea de forma directa a través de usted o de nuestra empresa o nuestro representante local de Toro. Toro utiliza estos datos para cumplir obligaciones contractuales, como registrar su garantía, procesar una reclamación de garantía o ponerse en contacto con usted en caso de la retirada de un producto, así como para fines comerciales legítimos, como valorar la satisfacción de los clientes, mejorar nuestros productos u ofrecerle información de productos que puedan ser de su interés. Toro puede compartir sus datos con filiales, concesionarios u otros socios comerciales de Toro en relación con cualquiera de las actividades antes mencionadas. También podemos revelar sus datos personales cuando se requiera por ley o en relación con la venta, la adquisición o la fusión de una empresa. No venderemos sus datos personales a ninguna otra empresa con fines de marketing.

Retención de su información personal

Toro conservará sus datos personales hasta que sean relevantes para las finalidades indicadas anteriormente y según los requisitos legales. Para obtener más información sobre los periodos de retención aplicables, póngase en contacto con legal@toro.com.

Compromiso de Toro con la seguridad

Sus datos personales se pueden procesar en Estados Unidos o en otro país que aplique leyes de protección de datos menos estrictas que las de su país de residencia. Cuando transfiramos sus datos personales fuera de su país de residencia, daremos los pasos legalmente pertinentes para garantizar que se aplican las medidas adecuadas para proteger su información y para garantizar que se trata con seguridad.

Acceso y corrección

Puede tener derecho a corregir o revisar sus datos personales, o bien a negarse al procesamiento de sus datos o restringirlo. Para ello, póngase en contacto con nosotros en la dirección legal@toro.com. Si tiene alguna preocupación acerca de cómo ha gestionado Toro su información, le instamos a que se ponga en contacto con nosotros directamente. Recuerde que los residentes europeos tienen derecho a presentar quejas ante la autoridad responsable de la protección de datos.

Información sobre advertencias de la Propuesta 65 de California

¿De qué tratan estas advertencias?

Es posible que vea un producto a la venta con una etiqueta de advertencia con el siguiente texto:



ADVERTENCIA: Cáncer y daño reproductivo – www.p65Warnings.ca.gov.

¿Qué es la Propuesta 65?

La Propuesta 65 se aplica a cualquier empresa que opere en California, que venda productos en California o que fabrique productos que puedan venderse o llevarse a California. Estipula que el gobernador de California debe mantener y publicar una lista de sustancias químicas conocidas por causar cáncer, defectos congénitos y/o daños reproductivos. La lista, que se actualiza cada año, incluye cientos de sustancias químicas presentes en muchos artículos de uso diario. La finalidad de la Propuesta 65 es informar al público sobre la exposición a estas sustancias químicas.

La Propuesta 65 no prohíbe la venta de productos que contienen estas sustancias, pero requiere la inclusión de advertencias en cualquier producto, embalaje o documentación con el producto. Por otro lado, la advertencia de la Propuesta 65 no significa que un producto infrinja los requisitos o estándares de seguridad de los productos. De hecho, el Gobierno de California ha aclarado que una advertencia de la Propuesta 65 “no equivale a una decisión normativa de que un producto sea ‘seguro’ o ‘no seguro’”. Muchas de estas sustancias químicas se han utilizado en productos de uso diario durante años, sin que se hayan documentado daños. Para obtener más información, visite https://oag.ca.gov/prop65/faqs-view-all.

Una advertencia de la Propuesta 65 significa que una empresa (1) ha evaluado la exposición y ha concluido que supera “el nivel de riesgo no significativo”, o bien (2) ha optado por proporcionar una advertencia basándose en su comprensión sobre la presencia de una sustancia química incluida en la lista sin intentar evaluar la exposición.

¿Esta ley se aplica en todos los lugares?

Las advertencias de la Propuesta 65 solo son obligatorias en virtud de la ley de California. Estas advertencias se ven por toda California en una variedad de entornos, incluidos a título enunciativo y no limitativo, restaurantes, establecimientos de alimentación, hoteles, centros educativos y hospitales, así como en una amplia variedad de productos. Por otro lado, algunos minoristas de venta online y por correo incluyen advertencias de la Propuesta 65 en sus sitios web y en sus catálogos.

¿En qué se diferencian las advertencias y los límites federales en California?

Las normas de la Propuesta 65 con frecuencia son más estrictas que las normas federales e internacionales. Existen distintas sustancias que requieren una advertencia de la Propuesta 65 a niveles mucho más bajos que los límites federales. Por ejemplo, la norma de la Propuesta 65 de advertencias relativas al plomo es de 0,5 µg/día, que es un valor muy por debajo de las normas federales e internacionales.

¿Por qué no llevan la advertencia todos los productos similares?

- Los productos vendidos en California deben llevar el etiquetado de la Propuesta 65, mientras que otros productos similares que se venden en otros lugares no tienen que llevarlos.
- Es posible que a una empresa implicada en un litigio sobre la Propuesta 65 que llegue a un acuerdo se le obligue a utilizar advertencias de la Propuesta 65 en sus productos, mientras que otras empresas que fabriquen productos similares puede que no tengan que cumplir este requisito.
- La aplicación de la Propuesta 65 no es coherente.
- Las empresas pueden optar por no ofrecer advertencias porque concluyan que no tienen que hacerlo en virtud de la Propuesta 65; la falta de advertencias para un producto no significa que el producto no contenga sustancias químicas incluidas en la lista en niveles similares.

¿Por qué Toro incluye esta advertencia?

Toro ha optado por ofrecer a los consumidores el máximo de información posible, para que puedan tomar decisiones informadas sobre los productos que adquieren y utilizan. Toro ofrece advertencias en algunos casos según su conocimiento de la presencia de una o más sustancias químicas incluidas en la lista, sin evaluar el nivel de exposición, ya que no todas las sustancias químicas de la lista incluyen requisitos de límites de exposición. Si bien la exposición de los productos de Toro puede ser insignificante o dentro del rango de “riesgo no significativo”, para mayor cautela Toro ha optado por incluir las advertencias de la Propuesta 65. Además, si Toro no incluye estas advertencias, podría enfrentarse a demandas interpuestas por el Estado de California o bien partes privadas que deseen aplicar la Propuesta 65 y la empresa podría enfrentarse a importantes sanciones.

La Garantía Toro

Garantía limitada de dos años o 1500 horas

Condiciones y productos cubiertos

The Toro Company y su filial, Toro Warranty Company, bajo un acuerdo entre sí, garantizan conjuntamente su producto Toro Commercial (“Producto”) contra defectos de materiales o mano de obra durante 2 años o 1500 horas de operación*, lo que ocurra primero. Esta garantía es aplicable a todos los productos exceptuando los Aireadores (estos productos tienen otras garantías). Cuando exista una condición cubierta por la garantía, repararemos el Producto sin coste alguno para usted, incluyendo diagnóstico, mano de obra, piezas y transporte. El periodo de la garantía empieza en la fecha en que el Producto es entregado al comprador original al por menor.
* Producto equipado con contador de horas.

Instrucciones para obtener asistencia bajo la garantía

Usted es responsable de notificar al Distribuidor de Commercial Products o al Concesionario Autorizado de Commercial Products al que compró el Producto tan pronto como exista una condición cubierta por la garantía, en su opinión. Si usted necesita ayuda para localizar a un Distribuidor de Commercial Products o a un Concesionario Autorizado, o si tiene alguna pregunta sobre sus derechos o responsabilidades bajo la garantía, puede dirigirse a:

Toro Commercial Products Service Department
Toro Warranty Company
8111 Lyndale Avenue South
Bloomington, MN 55420-1196, EE. UU.

952–888–8801 u 800–952–2740
E-mail: commercial.warranty@toro.com

Responsabilidades del Propietario

Como propietario del producto, usted es responsable del mantenimiento y los ajustes requeridos que figuran en su *Manual de operador*. Esta garantía no cubre las reparaciones de problemas en el producto causados como consecuencia de no realizar el mantenimiento y los ajustes necesarios.

Elementos y condiciones no cubiertos

No todos los fallos o averías de productos que se producen durante el periodo de garantía son defectos de materiales o de mano de obra. Esta garantía no cubre:

- Los fallos o averías del Producto que se producen como consecuencia del uso de piezas de repuesto que no sean de la marca Toro, o de la instalación y el uso de accesorios o productos adicionales o modificados que no sean de la marca Toro.
- Los fallos del Producto que se produzcan como resultado de no realizar el mantenimiento y/o los ajustes recomendados.
- Los fallos producidos como consecuencia de la operación del Producto de manera abusiva, negligente o temeraria.
- Las piezas consumidas por el uso que no son defectuosas. Algunos ejemplos de piezas que se consumen o gastan durante la operación normal del Producto incluyen, pero no se limitan a, forros y pastillas de freno, forros de embrague, cuchillas, molinetes, rodillos y sus cojinetes (sellados o engrasables), contracuchillas, bujías, ruedas giratorias y sus cojinetes, neumáticos, filtros, correas, y determinados componentes de pulverizadores tales como diafragmas, boquillas, válvulas de retención.
- Los fallos causados por influencia externa, incluido a título enunciativo y no limitativo, condiciones meteorológicas, prácticas de almacenamiento, contaminación, el uso de combustibles, refrigerantes, lubricantes, aditivos, fertilizantes, agua o productos químicos no autorizados.
- Fallos o problemas de rendimiento debidos al uso de combustibles (p.ej. gasolina, diésel o biodiésel) que no cumplen las normas industriales correspondientes.
- Ruido, vibraciones, desgaste y deterioro normales. El “desgaste normal” incluye, pero no se limita a, desperfectos en los asientos debidos a desgaste o abrasión, desgaste de superficies pintadas, pegatinas o ventanas rayadas.

Piezas

Las piezas cuya sustitución está prevista como mantenimiento requerido están garantizadas hasta la primera sustitución programada de dicha pieza. Las piezas sustituidas bajo esta garantía están cubiertas durante el periodo de la garantía original del producto y pasan a ser propiedad de Toro. Toro tomará la decisión final de reparar o sustituir cualquier pieza o conjunto. Toro puede utilizar piezas remanufacturadas en las reparaciones efectuadas bajo esta garantía.

Garantía de las baterías de ciclo profundo y de iones de litio

Las baterías de ciclo profundo y de iones de litio producen un determinado número total de kilovatios-hora durante su vida. Las técnicas de uso, recarga y mantenimiento pueden alargar o acortar la vida total de la batería. A medida que se consuman las baterías de este producto, se irá reduciendo paulatinamente la cantidad de trabajo útil entre intervalos de carga, hasta que la batería se desgaste del todo. La sustitución de baterías que se han desgastado debido al consumo normal es responsabilidad del propietario del producto.
Nota: (solo batería de iones de litio): Prorrateado después de 2 años. Consulte la garantía de la batería para obtener más información.

Garantía de cigüeñal de por vida (solo modelo ProStripe 02657)

El Prostripe equipado con un disco de fricción genuino Toro y un embrague del freno de la cuchilla con seguridad de giro (conjunto de embrague de freno de la cuchilla integrado (BBC) + disco de fricción) como equipo original y utilizado por el comprador original según los procedimientos recomendados de funcionamiento y mantenimiento, está cubierto con una garantía de por vida contra flexión del cigüeñal del motor. Las máquinas equipadas con arandelas de fricción, unidades de embrague del freno de la cuchilla (BBC) y otros dispositivos similares no están cubiertas con la garantía de cigüeñal de por vida.

El mantenimiento corre por cuenta del propietario

La puesta a punto del motor, la lubricación, la limpieza y el abrillantado, la sustitución de filtros y refrigerante, y la realización del mantenimiento recomendado son algunas de las tareas de revisión normales que requieren los productos Toro y que corren por cuenta del propietario.

Condiciones Generales

La reparación por un Distribuidor o Concesionario Autorizado Toro es su único remedio bajo esta garantía.

Ni The Toro Company ni Toro Warranty Company son responsables de daños indirectos, incidentales o consecuentes en conexión con el uso de los productos Toro cubiertos por esta garantía, incluyendo cualquier coste o gasto por la provisión de equipos de sustitución o servicio durante periodos razonables de mal funcionamiento o no utilización hasta la terminación de las reparaciones bajo esta garantía. Salvo la garantía de emisiones citada a continuación, en su caso, no existe otra garantía expresa. Cualquier garantía implícita de mercantibilidad y adecuación a un uso determinado queda limitada a la duración de esta garantía expresa.

Algunos estados no permiten exclusiones de daños incidentales o consecuentes, ni limitaciones sobre la duración de una garantía implícita, de manera que las exclusiones y limitaciones arriba citadas pueden no serle aplicables a usted. Esta garantía le otorga a usted derechos legales específicos; es posible que usted tenga otros derechos que varían de un estado a otro.

Nota sobre la garantía de emisiones

Es posible que el Sistema de Control de Emisiones de su Producto esté cubierto por otra garantía independiente que cumpla los requisitos establecidos por la U.S. Environmental Protection Agency (EPA) y/o el California Air Resources Board (CARB). Las limitaciones horarias estipuladas anteriormente no son aplicables a la Garantía del Sistema de Control de Emisiones. Consulte la Declaración de Garantía de Control de Emisiones del Motor proporcionada con su producto o incluida en la documentación del fabricante del motor.

Países fuera de Estados Unidos o Canadá

Los clientes que compraron productos Toro exportados de los Estados Unidos o Canadá deben ponerse en contacto con su Distribuidor Toro para obtener pólizas de garantía para su país, provincia o estado. Si, por cualquier razón, no está satisfecho con el servicio ofrecido por su distribuidor, o si tiene dificultad en obtener información sobre la garantía, póngase en contacto con su centro de Servicio Técnico Toro Autorizado.