Form No. 3429-510 Rev A

Kit soffiatore da 157 cm

Tosaerba con scarico laterale Groundsmaster® serie 200/3280-D/3320

Nº del modello 30506—Nº di serie 403000001 e superiori

Manuale dell'operatore

Questo prodotto è conforme a tutte le direttive europee pertinenti. Per maggiori dettagli, consultate la Dichiarazione di incorporazione sul retro di questa pubblicazione.

⚠ AVVERTENZA

CALIFORNIA
Avvertenza norma "Proposition 65"

L'utilizzo del presente prodotto potrebbe esporre a sostanze chimiche che nello Stato della California sono considerate cancerogene e causa di anomalie congenite o di altre problematiche della riproduzione.

Sicurezza

Adesivi di sicurezza e informativi

Gli adesivi di sicurezza e di istruzione sono chiaramente visibili e sono affissi accanto a zone particolarmente pericolose. Sostituite gli adesivi danneggiati o smarriti.

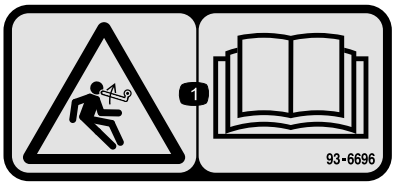

decal93-6696

93–6696

1. Pericolo di energia accumulata. Leggete il *Manuale dell'operatore*.

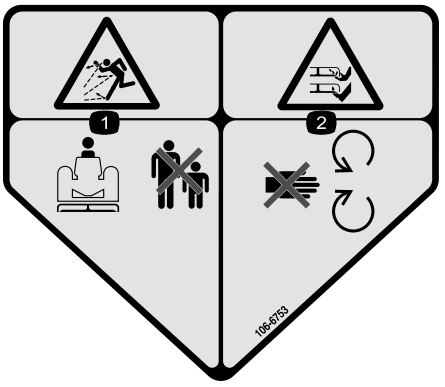

decal106-6753

106-6753

1. Pericolo di lancio di oggetti – tenete gli astanti a distanza di sicurezza.
2. Pericolo di ferite o smembramento di mano o piede causati dalla lama del tosaerba – restate lontano dalle parti in movimento.

© 2019—The Toro® Company
8111 Lyndale Avenue South
Bloomington, MN 55420

Registrate il vostro prodotto presso www.Toro.com.

CE

Traduzione dell'originale (IT)
Stampato negli USA
Tutti i diritti sono riservati

3429-510 A

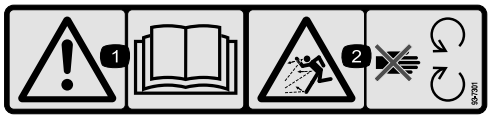

decal93-7301

93–7301

1. Avvertenza – Leggete il *Manuale dell'operatore*
2. Pericolo di lancio di oggetti – Tenetevi a distanza dalle parti in movimento. Non rimuovete i carter e le protezioni.

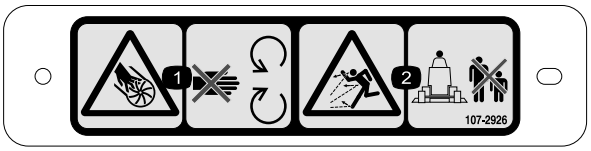

decal107-2926

107-2926

1. Pericolo di taglio o smembramento della mano causati dalla ventola – restate lontano dalle parti in movimento.
2. Pericolo di lancio di oggetti – tenete gli astanti a distanza di sicurezza.



decal133-8061

133-8061

Preparazione

Parti sciolte

Verificate che sia stata spedita tutta la componentistica, facendo riferimento alla seguente tabella.

Procedura	Descrizione	Qté	Uso
1	Non occorrono parti	–	Rimozione dell'elemento di taglio dal trattorino.
2	Doppia puleggia Dado puleggia Copertura del dado	1 1 1	Montaggio della nuova puleggia del mandrino.
3	Lama	3	Montaggio delle lame nuove.
4	Staffe orientabili	2	Rimozione e modifica del deflettore dell'erba.
5	Gruppo del soffiatore con staffe di fissaggio Vite a testa cilindrica, 5/16" x 1" Dado di bloccaggio, 5/16 Bullone a testa tonda, ⅜" x ¾" Dado flangiato, ⅜"	1 3 4 4 3	Installazione delle staffe di fissaggio del soffiatore.
6	Deflettore anteriore Deflettore posteriore Piano posteriore Piano sinistro Piano destro Vite a testa cilindrica, 5/16" x 5/8" Dado di bloccaggio, 5/16" Vite a testa cilindrica, ⅜" x 1" Rondella di sicurezza, ⅜" Vite a testa cilindrica, ¼" x 1" Vite a testa cilindrica, ¼" x ¾" Dado di bloccaggio, ¼"	1 1 1 1 1 6 6 4 4 3 3 6	Montaggio dei deflettori del piatto di taglio.
7	Fermo del deflettore Vite a testa cilindrica, ¼" x ¾" Dado di bloccaggio, ¼"	1 2 2	Montaggio del nuovo arresto del deflettore.
8	Gruppo del braccio tendicinghia Vite orientabile Boccola Rondella Dado di bloccaggio, ⅜" Molla Asta filettata Dado flangiato, 5/16" Staffa a molla Vite a testa cilindrica, ¼" x 1" Dado di bloccaggio, ¼"	1 1 1 2 1 1 1 2 1 2 2	Montaggio del gruppo tendicinghia.
9	Cinghia	1	Montaggio del soffiatore.

Procedura	Descrizione	Qté	Uso
10	Paraurti Vite a testa cilindrica, 5/16" x 3" Dado di bloccaggio, 5/16"	1 4 4	Montaggio del paraurti
11	Barra di finitura Coperchio del piatto di taglio	1 1	Montaggio del nuovo coperchio del piatto di taglio.
12	Protezione cinghia Protezione della puleggia	1 1	Montaggio delle nuove protezioni di sicurezza.
13	Molla di contrappeso	1	Montaggio della nuova molla di contrappeso.
14	Non occorrono parti	–	Montaggio dell'elemento di taglio sul trattorino.
15	Adesivo, pericolo	1	Installazione del nuovo adesivo.
16	Gruppo guida di scarico	1	Montaggio della guida di scarico della scatola del soffiatore.

Strumenti e parti aggiuntive

Descrizione	Qté	Uso
Istruzioni per l'installazione	1	Da leggere prima dell'installazione
Certificato di conformità	1	Certificato CE

1

Rimozione dell'elemento di taglio dal trattorino

Non occorrono parti

Procedura

1. Posizionate la macchina su una superficie piana, sollevate l'elemento di taglio, inserite il freno di stazionamento, assicuratevi che il pedale di comando della trazione sia in folle e che la leva della PDF sia in posizione di SPEGNIMENTO, spegnete il motore e togliete la chiave dall'accensione.

⚠ ATTENZIONE

La molla di contrappeso è in tensione quando il piatto di taglio è nella posizione inferiore (solo trattorini serie 200).

Sollevate sempre il piatto prima di regolare o rimuovere la molla.

2. Solo sui trattorini serie 200, scollegate il contrappeso dal trattorino, togliete i perni di bloccaggio dalle staffe, separate i gruppi di tensione delle molle dalle staffe e posateli sul piatto. Fissate senza serrare i perni di bloccaggio alle staffe, per evitare di perderli (Figura 1).

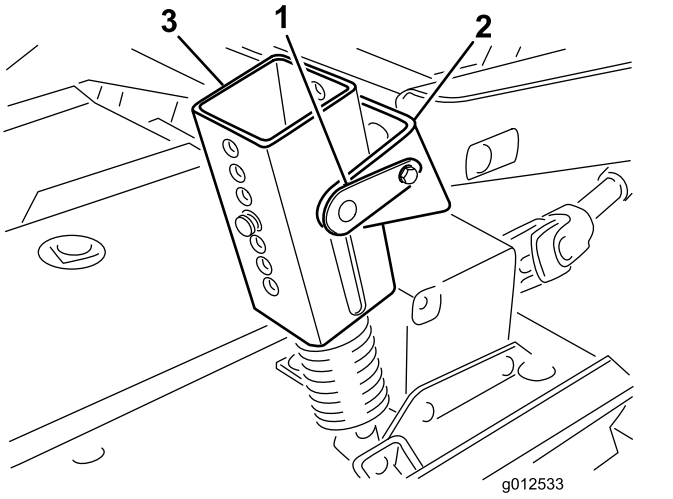

g012533

Figura 1

1. Perno di bloccaggio
2. Staffa
3. Gruppo di tensione della molla

3. Abbassate l'elemento di taglio e rimuovete i 4 bulloni e i dadi che fissano le staffe dei bracci di sollevamento ai bracci delle ruote orientabili (Figura 2).

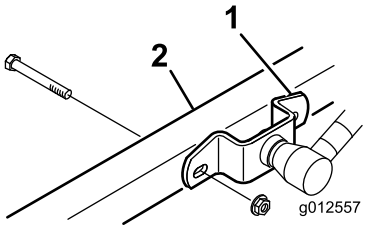

g012557

Figura 2

1. Staffa del braccio di sollevamento
2. Braccio della ruota orientabile destra

4. Avviate il motore e sollevate i bracci di sollevamento del trattorino.
5. Spegnete il motore e allontanate l'elemento di taglio dal trattorino, separando le sezioni maschio e femmina dell'albero della presa di forza (Figura 3).

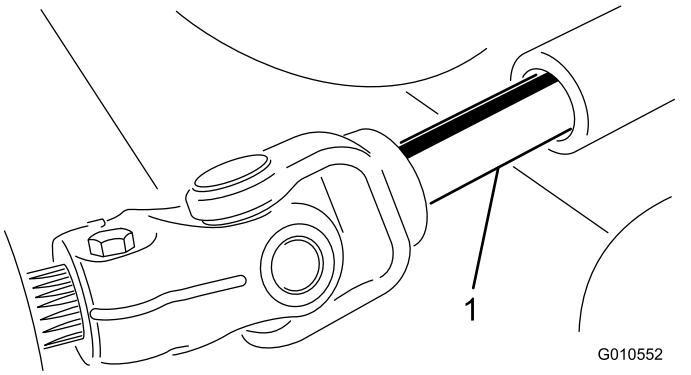

Figura 3

1. Albero della presa di forza

⚠ ATTENZIONE

L'avvio del motore quando l'albero della presa di forza è libero di ruotare potrebbe causare lesioni gravi.

Non avviate il motore e non azionate la leva della PDF quando l'albero della presa di forza non è collegato agli ingranaggi dell'elemento di taglio.

2

Montaggio della nuova puleggia del mandrino

Parti necessarie per questa operazione:

1	Doppia puleggia
1	Dado puleggia
1	Copertura del dado

Procedura

1. Sganciate i fermi che fissano la copertura destra alla parte superiore dell'elemento di taglio. Rimuovete la copertura dall'elemento di taglio.
2. Allentate i 2 dadi che fissano la piastra intermedia, in modo da rilasciare la tensione della puleggia tendicinghia contro la cinghia (Figura 4).

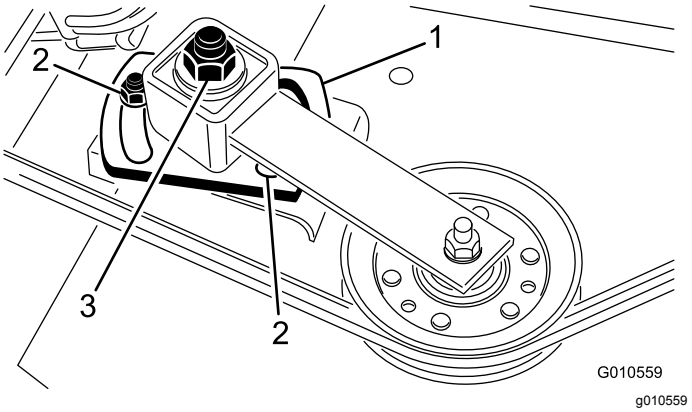

Figura 4

1. Piastra intermedia
2. Dado (2)
3. Dado di regolazione del tendicinghia

3. Togliete la cinghia dalla puleggia destra del mandrino (Figura 4).
4. Rimuovete i sei bulloni a testa tonda e i dadi flangiati che fissano il gruppo dell'alloggiamento del mandrino all'elemento di taglio (Figura 5). Estraete il gruppo dell'alloggiamento del mandrino dalla parte inferiore dell'elemento di taglio.
5. Rimuovete il dado e la rondella che fissano la puleggia sull'albero del mandrino. Rimuovete la puleggia dall'albero.

6. Fate scorrere la nuova puleggia doppia del mandrino sull'albero del mandrino. Non montate ancora il dado della puleggia.
7. Fate scorrere l'estremità della puleggia del gruppo dell'alloggiamento del mandrino attraverso il foro nell'elemento di taglio e avvolgete la cinghia attorno a puleggia e tendicinghia. Montate il gruppo del mandrino in posizione con 6 bulloni a testa tonda e dadi flangiati.

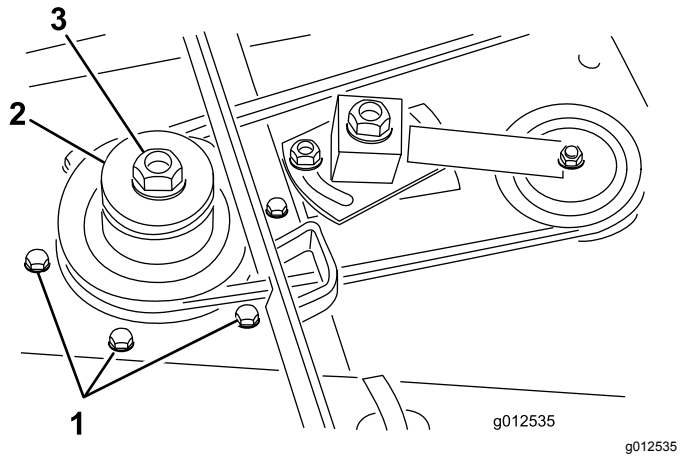

Figura 5

1. Bulloni a testa tonda
2. Puleggia del mandrino doppia.
3. Dado puleggia

8. Montate la rondella originale e il nuovo dado della puleggia sull'albero del mandrino e serrate a una coppia di 135,5 Nm. Montate la copertura del dado.
9. Regolate (serrate) il dado di regolazione del tendicinghia a 48–54 Nm per ottenere la corretta tensione della cinghia. Serrate i dadi della piastra intermedia.

3

Montaggio delle lame nuove

Parti necessarie per questa operazione:

3	Lama

Procedura

1. Afferrate l'estremità della lama con un guanto bene imbottito. Togliete il bullone, la coppa antistrappo e la lama dall'asse del fusello (Figura 6).

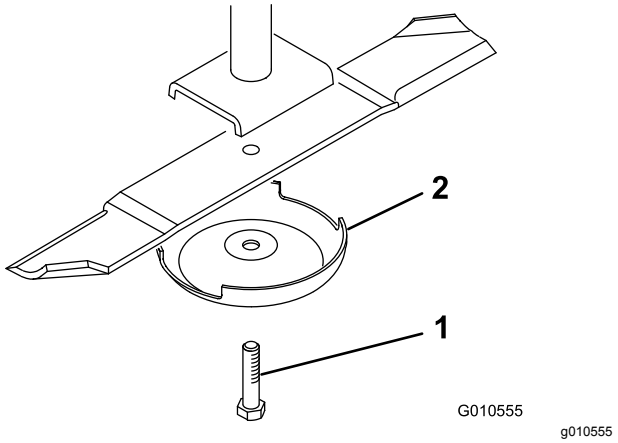

Figura 6

1. Bullone della lama
2. Coppa antistrappo

2. In sequenza, installate una nuova lama (con la costa rivolta verso l'elemento di taglio) e una coppa antistrappo. Fissate gli elementi in posizione con il bullone della lama. Serrate il bullone della lama a un valore compreso tra 115 e 149 N·m.
3. Ripetete l'operazione su tutte le lame.

4

Rimozione e modifica del deflettore dell'erba

Parti necessarie per questa operazione:

2	Staffe orientabili

Procedura

1. Togliete i bulloni, i dati di bloccaggio e le molle che fissano i supporti del deflettore alle staffe orientabili (Figura 7). Rimuovete il deflettore.
2. Togliete i bulloni a testa tonda e i dadi flangiati che fissano le staffe orientabili all'alloggiamento (Figura 7). Rimuovete le staffe orientabili. Conservate gli elementi di fissaggio per uso futuro.
3. Rimuovete 2 bulloni a testa tonda, le rondelle piane e i dadi di bloccaggio che fissano la piastra di rinforzo alla parte inferiore dell'alloggiamento e la piastra di irrigidimento alla parte superiore dell'alloggiamento (Figura 7).

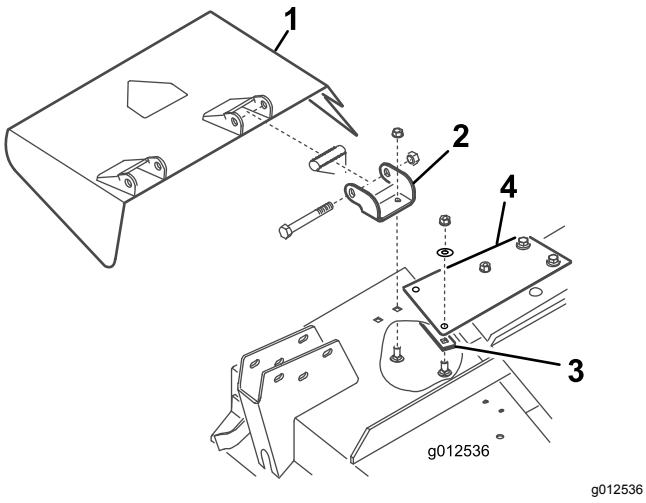

g012536

Figura 7

1. Deflettore dell'erba
2. Staffe orientabili
3. Piastra di rinforzo
4. Piastra di irrigidimento

4. Utilizzando i bulloni, i dadi di bloccaggio e le molle rimossi in precedenza, montate le nuove staffe orientabili sui supporti del deflettore (Figura 8). Non serrate eccessivamente i dadi, dal momento che le staffe devono poter ruotare. Conservate questo gruppo per il funzionamento con scarico laterale.

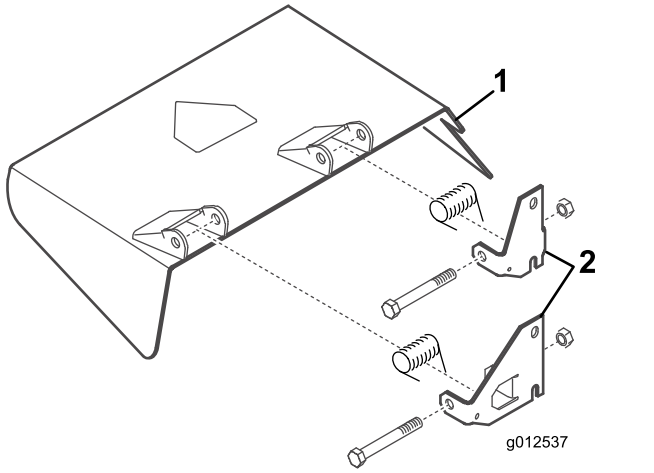

g012537

Figura 8

1. Deflettore dell'erba
2. Staffe orientabili

5

Installazione delle staffe di fissaggio del soffiatore

Parti necessarie per questa operazione:

1	Gruppo del soffiatore con staffe di fissaggio
3	Vite a testa cilindrica, 5/16" x 1"
4	Dado di bloccaggio, 5/16
4	Bullone a testa tonda, ⅜" x ¾"
3	Dado flangiato, ⅜"

Procedura

1. Rimuovete i dispositivi di fissaggio che fissano il fermo della molla del coperchio del piatto di taglio di destra al lato destro del piatto di taglio (Figura 9). Rimuovete e conservate il fermo per uso futuro con il coperchio di destra.
2. Posizionate il soffiatore e le staffe di montaggio sul piatto di taglio, allineando i fori di montaggio con i fori precedentemente utilizzati per il montaggio del deflettore dell'erba. La Figura 9 è illustrata con il soffiatore rimosso dalle staffe. Assicuratevi che non vi sia spazio tra il soffiatore e il piatto di taglio.

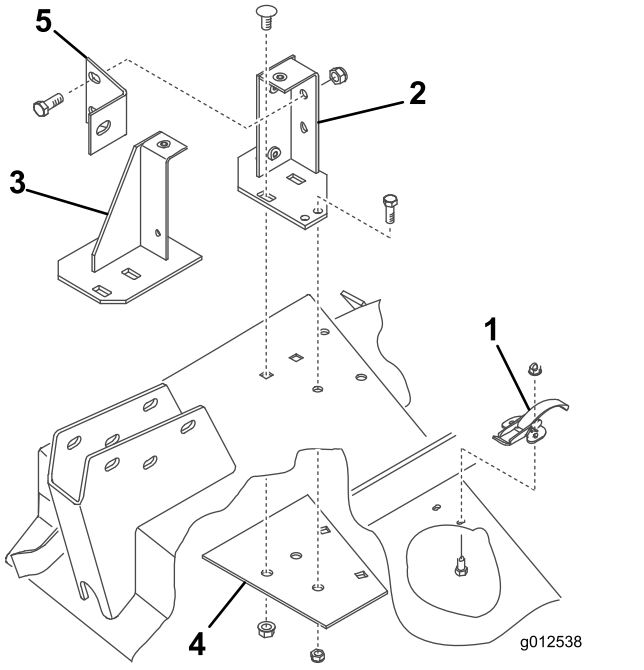

Figura 9

1. Fermo della molla
2. Staffa di fissaggio posteriore
3. Staffa di fissaggio anteriore
4. Piastra di rinforzo
5. Supporto di ancoraggio del soffiatore

3. Posizionate la nuova piastra di rinforzo sotto il piatto di taglio, allineando i fori di montaggio con i fori precedentemente utilizzati per il montaggio del deflettore dell'erba (Figura 9).
4. Montate le staffe anteriore e posteriore e la piastra di rinforzo sul piatto di taglio con 2 bulloni a testa tonda precedentemente rimossi (⅜-16" x ⅞") e dadi flangiati per ciascuna (Figura 9). Le teste dei bulloni devono trovarsi sulla parte superiore del piatto di taglio.
5. Rimuovete le 2 manopole che fissano il soffiatore alle staffe di montaggio. Rimuovete il soffiatore.
6. Utilizzando ciascuna staffa come riferimento, contrassegnate la posizione e praticate 2 fori aggiuntivi del diametro di 11/32". (2 fori per la staffa posteriore e 1 per quella anteriore). Utilizzate la piastra di rinforzo come riferimento per praticare uno dei fori del diametro di 11/32" per la piastra posteriore.

   Nota: Prestate attenzione quando praticate i fori, in modo che il braccio orientabile non subisca danni.
7. Fissate le staffe e la piastra di rinforzo al piatto di taglio con bulloni (5/16-18" x ¾") e dadi di bloccaggio (Figura 9). Le teste dei bulloni devono trovarsi sulla parte superiore del piatto di taglio.
8. Montate il supporto di ancoraggio del soffiatore sulla staffa di fissaggio posteriore con 2 bulloni (⅜-16" x 1") e dadi di bloccaggio (Figura 9) e il braccio orientabile con un bullone (⅜-16" x 1").
9. Durante il montaggio delle staffe dei bracci di sollevamento sui bracci orientabili, montate l'altro lato del supporto di ancoraggio del soffiatore sulla staffa del braccio di sollevamento e il braccio orientabile destro con il bullone e il dado precedentemente rimossi.

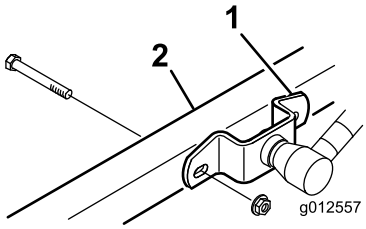

g012557

Figura 10

1. Staffa del braccio di sollevamento
2. Braccio della ruota orientabile destra

6

Montaggio dei deflettori del piatto di taglio

Parti necessarie per questa operazione:

1	Deflettore anteriore
1	Deflettore posteriore
1	Piano posteriore
1	Piano sinistro
1	Piano destro
6	Vite a testa cilindrica, 5/16" x 5/8"
6	Dado di bloccaggio, 5/16"
4	Vite a testa cilindrica, ⅜" x 1"
4	Rondella di sicurezza, ⅜"
3	Vite a testa cilindrica, ¼" x 1"
3	Vite a testa cilindrica, ¼" x ¾"
6	Dado di bloccaggio, ¼"

Procedura

1. Inserite il deflettore anteriore nel piatto di taglio, allineando l'estremità del deflettore al bordo dell'apertura di scarico (Figura 11 e Figura 12).

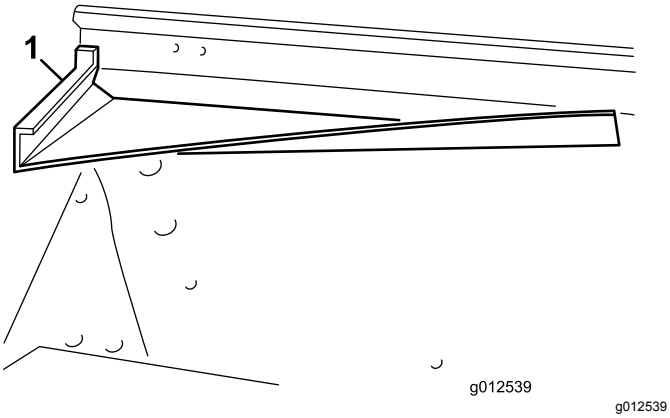

Figura 11

1. Deflettore anteriore

2. Utilizzando il deflettore come riferimento, contrassegnate e praticate tre fori del diametro di 11/32" attraverso la parte anteriore e superiore del piatto di taglio.
3. Fissate le 2 linguette di montaggio anteriori del deflettore al piatto di taglio con bulloni (5/16-18" x 5/8") e dadi di bloccaggio (5/16-18").
4. Fissate l'angolo anteriore destro della staffa di montaggio anteriore e la linguetta superiore del deflettore al piatto di taglio con un bullone (5/16-18" x 1") e un dado di bloccaggio.

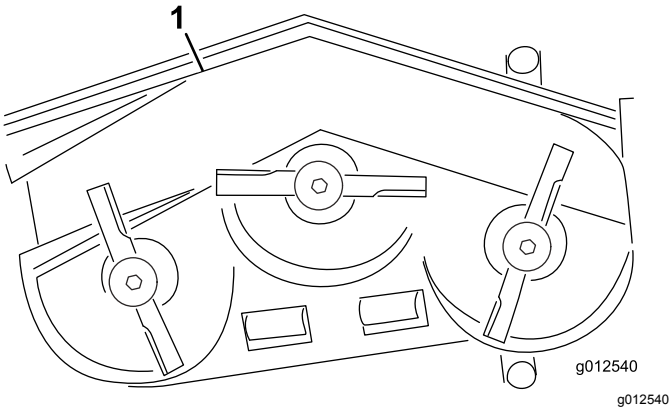

Figura 12

1. Deflettore anteriore
2. Deflettore posteriore
3. Piano posteriore
4. Piano sinistro
5. Piano destro

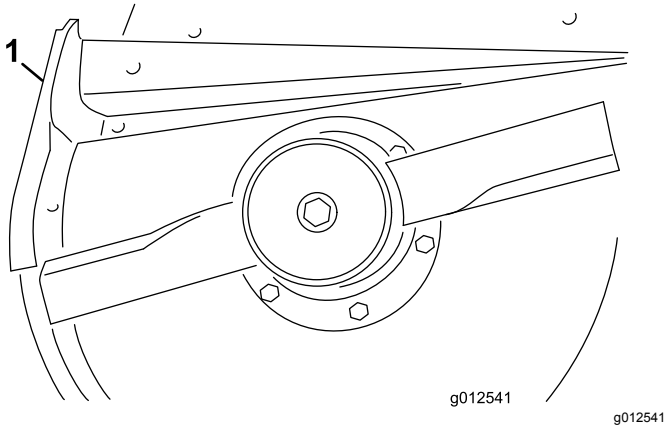

Figura 13

1. Deflettore posteriore

5. Utilizzando il deflettore come riferimento, contrassegnate e praticate tre fori del diametro di 11/32" attraverso il piatto di taglio.
6. Fissate il deflettore al piatto di taglio con 3 bulloni (5/16-18" x 5/8") e dadi di bloccaggio (5/16-18").
7. Prima del montaggio dei piani sinistro e destro sul piatto di taglio, è necessario molare le saldature sul bordo inferiore del piatto di taglio. Verniciate il piatto di taglio dopo la molatura.
8. Utilizzando i fori esistenti, montate il piano posteriore sul piatto di taglio con 4 bulloni (⅜-16" x 1") e rondelle di bloccaggio (⅜") (Figura 14).

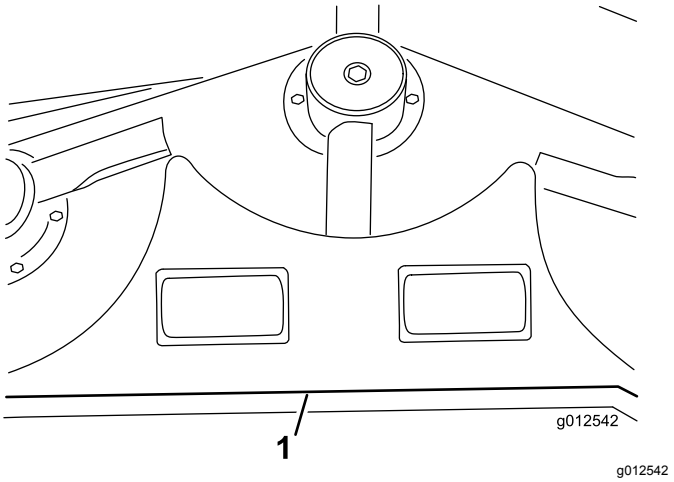

Figura 14

1. Piano posteriore

9. Allineate il piano sinistro all'estremità sinistra del piano posteriore e il bordo del piatto di taglio (Figura 12 e Figura 14).
10. Fissate il deflettore sinistro al piatto di taglio con 2 bulloni (¼-20" x 1"), 1 bullone (¼-20" x ¾") e 3 dadi di bloccaggio (Figura 15). Posizionate le teste dei bulloni all'interno del piatto di taglio.

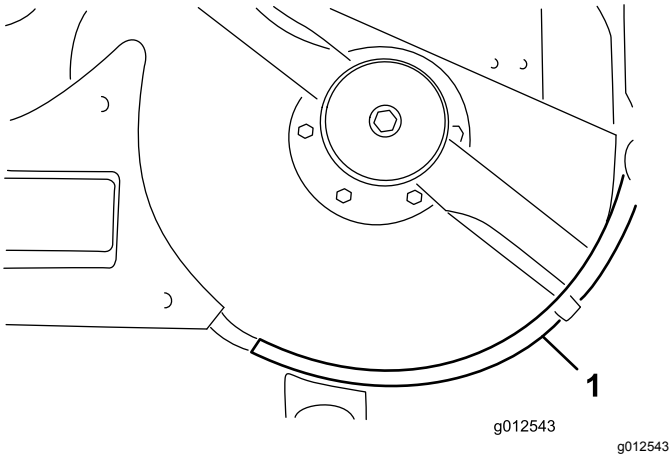

Figura 15

1. Piano sinistro

11. Allineate il piano destro all'estremità destra del piano posteriore e il bordo del piatto di taglio (Figura 12 e Figura 16). Utilizzando il piano sinistro come riferimento, individuate, contrassegnate e praticate tre fori del diametro di 9/32" nel piatto di taglio.

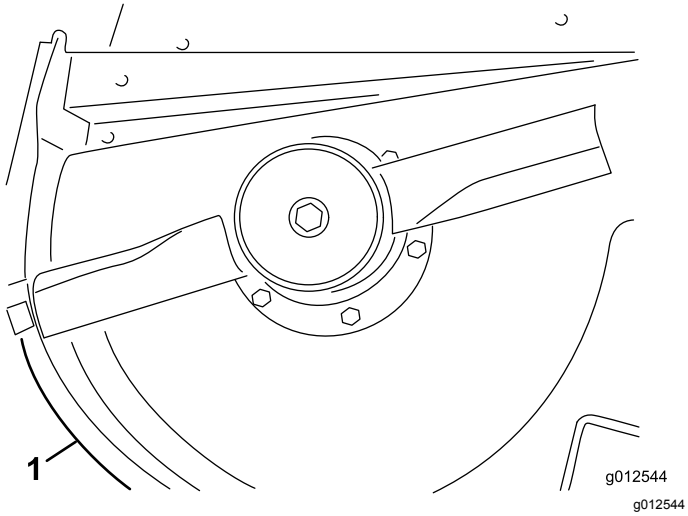

Figura 16

1. Piano destro

12. Fissate il deflettore destro al piatto di taglio con 1 bullone (¼-20" x 1"), 2 bulloni (¼-20" x ¾") e 3 dadi di bloccaggio. Posizionate le teste dei bulloni all'interno del piatto di taglio.

7

Montaggio del nuovo arresto del deflettore

Parti necessarie per questa operazione:

1	Fermo del deflettore
2	Vite a testa cilindrica, ¼" x ¾"
2	Dado di bloccaggio, ¼"

Procedura

1. Utilizzando il nuovo arresto del deflettore come riferimento, impostatelo sull'arresto del deflettore piatto originale (Figura 17). Assicuratevi che il nuovo arresto del deflettore sia allineato al livello inferiore, a contatto con il lato del piatto di taglio, e parallelo al bordo esterno del supporto del deflettore.

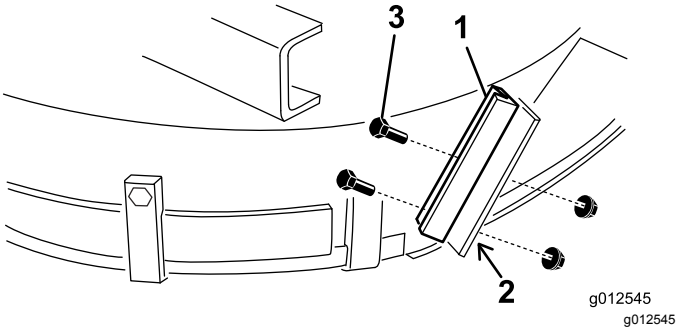

Figura 17

1. Nuovo arresto del deflettore
2. Segnate e praticate i fori
3. Bulloni e dadi

2. Individuate, contrassegnate e praticate due fori del diametro di 9/32" attraverso il vecchio supporto del deflettore.
3. Montate il nuovo supporto del deflettore sul vecchio arresto del deflettore con 2 bulloni (¼-20" x ¾") e dadi di bloccaggio (¼-20") come mostrato nella Figura 17.

8

Montaggio del gruppo tendicinghia

Parti necessarie per questa operazione:

1	Gruppo del braccio tendicinghia
1	Vite orientabile
1	Boccola
2	Rondella
1	Dado di bloccaggio, ⅜"
1	Molla
1	Asta filettata
2	Dado flangiato, 5/16"
1	Staffa a molla
2	Vite a testa cilindrica, ¼" x 1"
2	Dado di bloccaggio, ¼"

Procedura

1. Servendovi delle dimensioni riportate nella Figura 18, individuate, contrassegnate e praticate un foro con diametro di 13/32" nel piatto di taglio. Le dimensioni illustrate indicano l'angolo anteriore destro del piatto di taglio e il bordo dell'apertura di scarico. Le staffe del soffiatore sono state rimosse per chiarezza.

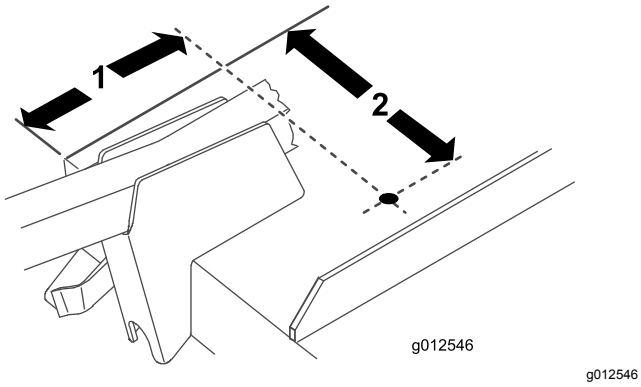

g012546

Figura 18

1. 6-13/16"
2. 9-1/8"

2. Servendovi delle dimensioni riportate nella Figura 19, individuate, contrassegnate e praticate un foro con diametro di 13/16" e due fori del diametro di 13/32" nella barra ponte destra.

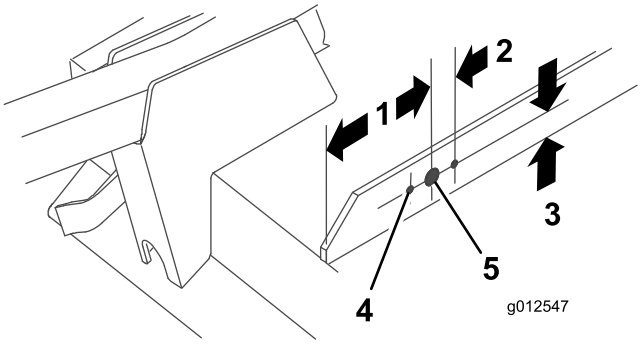

g012547

Figura 19

1. 5"
2. 1-1/16" (2)
3. 1"
4. Diametro 13/32" (2)
5. Diametro 13/16"

3. Avvitate un dado flangiato (5/16-18") di circa 5 cm sull'asta filettata (Figura 20).

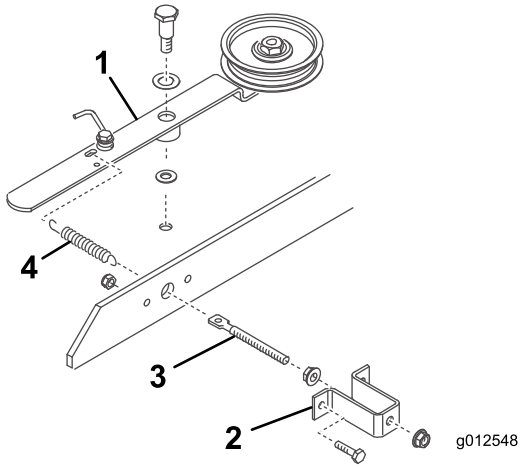

g012548

Figura 20

1. Braccio della puleggia tendicinghia
2. Staffa a molla
3. Asta filettata
4. Molla

4. Inserite l'estremità dell'asta filettata nel foro grande nella staffa della molla e fissatela senza serrare con un altro dado flangiato (5/16-18") (Figura 20). Non serrate i dadi flangiati.
5. Inserite l'altra estremità dell'asta filettata nel foro nella barra ponte e fissate la staffa della molla al ponte con 2 bulloni e dadi di bloccaggio (Figura 20).
6. Agganciate l'anello corto della molla nel foro dell'asta filettata e quello lungo nel foro del braccio del tendicinghia (Figura 20).
7. Montate il braccio della puleggia tendicinghia sul piatto di taglio con una vite orientabile (⅜-16"), una rondella di spinta (½"), il braccio del tendicinghia, una rondella di spinta (⅜") e un dado di bloccaggio (⅜-16") sotto il piatto (Figura 20).

Importante: **Non serrate i dadi flangiati sull'asta filettata a questo punto. Regolate la tensione della molla dopo aver installato il gruppo del soffiatore e la cinghia.**

9

Montaggio del soffiatore

Parti necessarie per questa operazione:

1	Cinghia

Procedura

1. Disponete la cinghia attorno alla puleggia piccola del mandrino del piatto di taglio.
2. Fate scorrere il soffiatore sui perni di allineamento delle staffe di montaggio (Figura 21) mentre disponete la cinghia attorno alla puleggia del soffiatore.

   Nota: Se il soffiatore non scorre facilmente sulle staffe di montaggio, allentate leggermente i bulloni di allineamento.

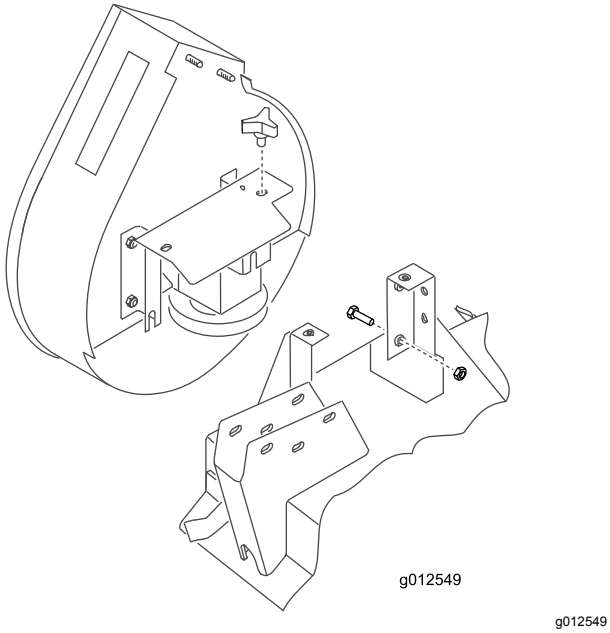

g012549

Figura 21

3. Fissate il soffiatore alle staffe con 2 manopole.
4. Regolate la lunghezza della molla a 12,4 cm per la corretta tensione della cinghia regolando i dadi flangiati sull'asta filettata.

10

Montaggio del paraurti

Parti necessarie per questa operazione:

1	Paraurti
4	Vite a testa cilindrica, 5/16" x 3"
4	Dado di bloccaggio, 5/16"

Procedura

1. Servendovi delle quote riportate in Figura 22, individuate, contrassegnate e praticate un foro del diametro di 11/32" attraverso entrambe le pareti della staffa del braccio orientabile anteriore destro.

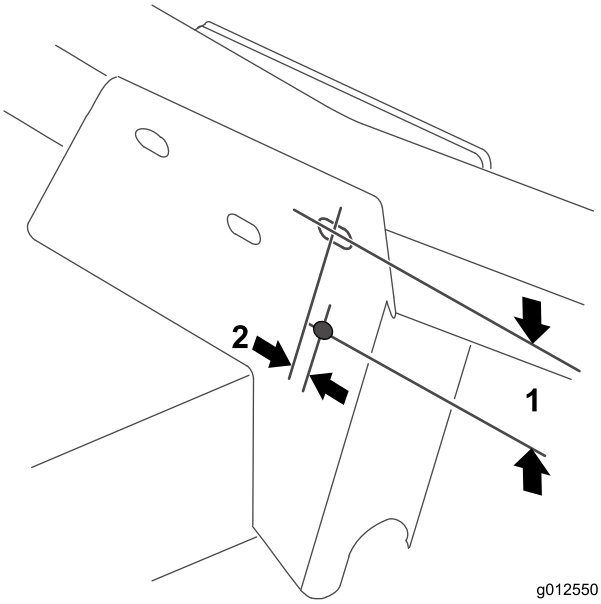

g012550

Figura 22

1. 2-1/2"
2. ⅜"

2. Fissate il foro di montaggio superiore della staffa di montaggio anteriore del paraurti alla staffa del braccio orientabile con un bullone (5/16-18" x 3") e un dado di bloccaggio (Figura 23).

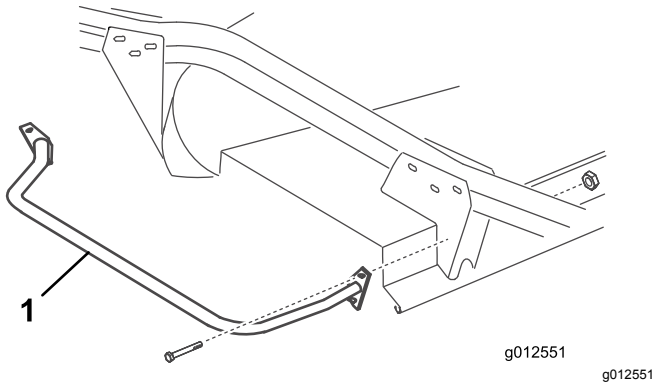

Figura 23

1. Paraurti

3. Servendovi di entrambe le piastre di montaggio come riferimento, individuate, contrassegnate e praticate 3 fori aggiuntivi del diametro di 11/32" attraverso entrambe le pareti delle staffe dei bracci orientabili anteriore e posteriore.

11

Montaggio del nuovo coperchio del piatto di taglio

Parti necessarie per questa operazione:

1	Barra di finitura
1	Coperchio del piatto di taglio

Procedura

1. Inserite una barra di finitura sulla barra ponte di destra, in modo che il lato della staffa della molla sia a distanza di 10 cm dal bordo lontano della barra di finitura (Figura 24).

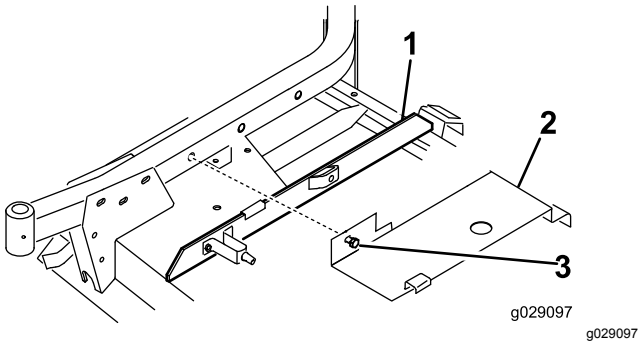

Figura 24

1. Barra di finitura
2. Coperchio
3. Bullone

2. Agganciate la parte posteriore del coperchio del piatto di taglio (Figura 24) sul perno del canale posteriore mentre allineate il bullone di fissaggio del coperchio al foro nel braccio orientabile destro. Il coperchio deve poggiare sulla barra di finitura. All'occorrenza regolate la barra.
3. Fissate il coperchio al braccio orientabile destro con il bullone.

12

Montaggio delle nuove protezioni di sicurezza

Parti necessarie per questa operazione:

1	Protezione cinghia
1	Protezione della puleggia

Procedura

1. Montate la protezione della cinghia sulla macchina (Figura 25).

   Nota: Utilizzate la bulloneria esistente sulla macchina rimuovendola e utilizzandola per installare la protezione.

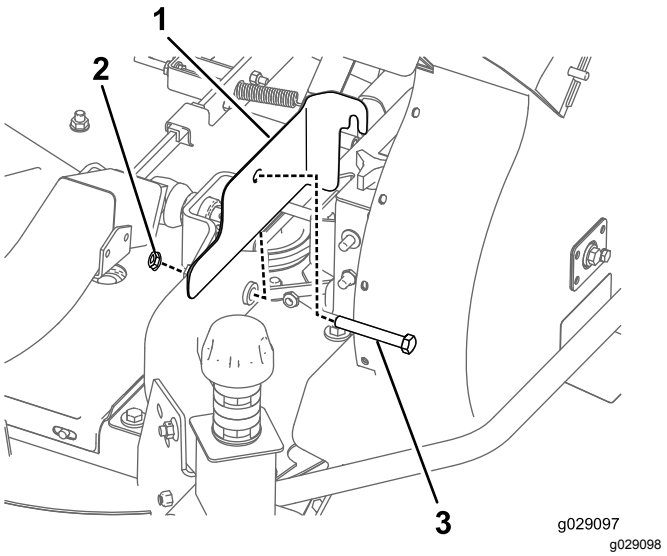

Figura 25

1. Protezione cinghia
2. Dado
3. Bullone

2. Montate la protezione della puleggia sulla macchina (Figura 26).

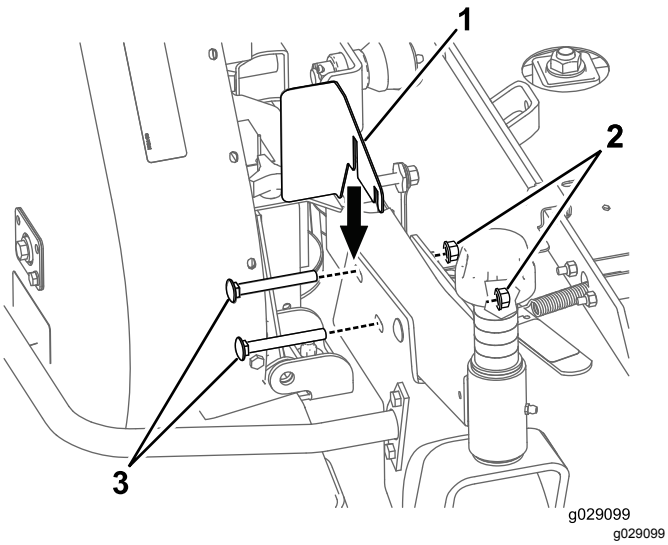

Figura 26

1. Protezione della puleggia
2. Dado
3. Bullone

Nota: Utilizzate la bulloneria esistente sulla macchina rimuovendola e utilizzandola per installare la protezione.

13

Montaggio della nuova molla di contrappeso (solo trattorini serie 200)

Parti necessarie per questa operazione:

1	Molla di contrappeso

Procedura

Per compensare il peso aggiuntivo del gruppo del soffiatore, la molla di contrappeso leggera originale sul lato destro della macchina deve essere sostituita con quella più pesante in dotazione (Figura 27).

1. Rimuovete la coppiglia e il perno con testa e fate scorrere il gruppo della molla via dalla staffa di tenuta.
2. Svitate la molla dalle staffe di fissaggio superiore e inferiore.
3. Avvitate la nuova molla pesante su entrambe le staffe di fissaggio. Assicuratevi che la molla sia completamente avvitata attraverso i fori e che sia a contatto con il lato piatto della staffa.

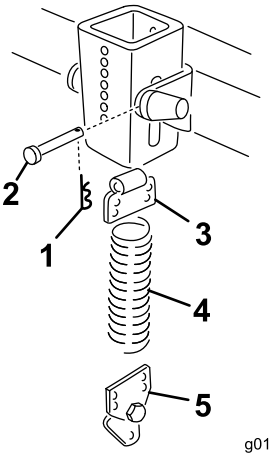

g012553

Figura 27

1. Coppiglia
2. Perno con testa
3. Staffa superiore
4. Molla
5. Staffa inferiore

4. Montate il gruppo della molla nella staffa di ritenuta per mezzo di un perno con testa e una coppiglia.

14

Montaggio dell'elemento di taglio sul trattorino

Non occorrono parti

Procedura

1. Innestate il freno di stazionamento, accertatevi che il pedale della trazione sia in folle e che la leva della PDF sia in posizione Off. Avviate il motore e sollevate i bracci di sollevamento. Spegnete il motore.
2. Posizionate l'elemento di taglio davanti al trattorino e allineate l'albero di entrata della scatola ingranaggi con l'albero della presa di forza, quindi montate l'albero.
3. Abbassate con attenzione i bracci di sollevamento allineando le staffe dei bracci di sollevamento ai bracci orientabili. Allineate il foro dell'albero della presa di forza con il foro dell'albero di entrata della scatola ingranaggi e montate la spina.
4. Fissate le staffe dei bracci di sollevamento e il lato del supporto di ancoraggio ai bracci orientabili con 4 bulloni e dadi.
5. Avviate il motore e sollevate l'elemento di taglio. Fissate le molle di contrappeso all'elemento di

taglio con i bulloni di spallamento e i dadi di bloccaggio.

15

Installazione del nuovo adesivo

Parti necessarie per questa operazione:

1	Adesivo, pericolo

Procedura

Installate l'adesivo di pericolo (numero categorico 66-1340 o 93-7824 per CE) sul bordo anteriore del piatto di taglio, all'interno del braccio orientabile destro.

16

Montaggio della guida di scarico della scatola del soffiatore

Parti necessarie per questa operazione:

1	Gruppo guida di scarico

Procedura

Importante: **Quando la guida di scarico del kit soffiatore è in uso con un kit tramoggia da 0,42 metri cubi è necessario tagliare via una sezione della guida di scarico per garantire un corretto inserimento tra soffiatore e tramoggia. Se è in uso con un altro kit, procedete al passaggio 3.**

1. Utilizzando le dimensioni illustrate nella Figura 28, servitevi di un metro a nastro e contrassegnate la guida di scarico.

   Nota: Per comodità, alcune guide di scarico possono avere una leggera linea di tracciatura nel punto in cui la guida deve essere tagliata.

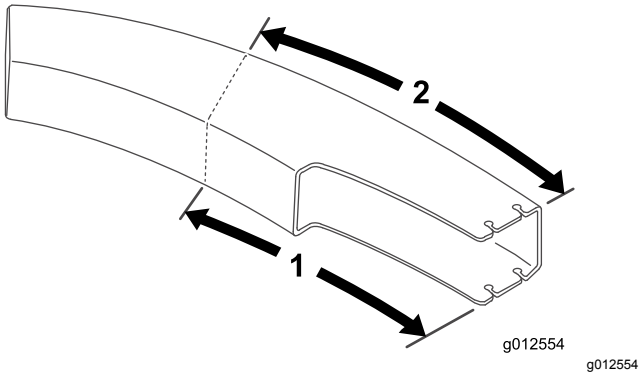

Figura 28

1. 61,2 cm
2. 70,5 cm

2. Tracciate delle righe attorno a tutti i lati della guida di scarico e tagliate con un seghetto.
3. Collocate il piatto all'impostazione dell'altezza di taglio desiderata.
4. Fate scorrere la guida di scarico sull'apertura del soffiatore e sui perni di montaggio (Figura 29).

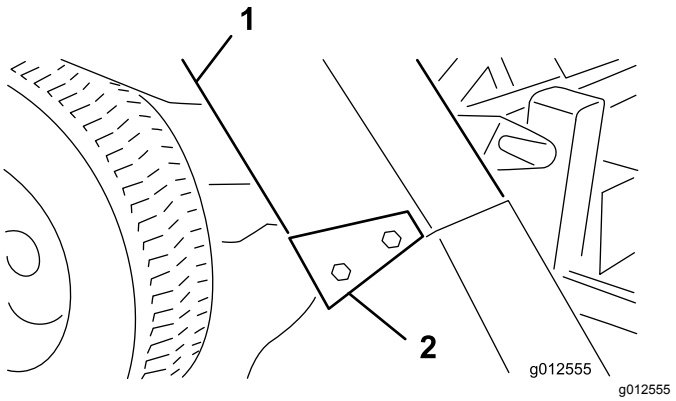

Figura 29

1. Guida di scarico
2. Staffe guida di carico

5. Abbassate il cofano della tramoggia e allineate la guida di scarico con il muso del cofano. Fissate la guida di scarico in posizione con 4 dadi di bloccaggio (5/16") e staffe della guida di scarico. Posizionate l'estremità larga delle staffe verso la parte posteriore.

Funzionamento

Caratteristiche operative

(Se utilizzato con kit tramoggia da 0,25 o 0,42 metri cubi)

⚠ ATTENZIONE

Quando viene rimosso il cesto di raccolta, i componenti mobili risultano esposti.

Non azionate senza il deflettore montato.

Per prestazioni ottimali regolate il pedale di comando della trazione in modo da tenere i giri del motore alti e abbastanza costanti. Una buona regola da seguire è la seguente: diminuite la velocità di trasferimento quando aumenta il carico sulla lama di taglio, ed aumentatela quando il carico sulla lama diminuisce. In tal modo il motore, che funziona con la trasmissione, rileva la velocità reale di trasferimento e mantiene contemporaneamente l'elevata velocità della punta della lama, necessaria per ottenere una falciatura di ottima qualità, un'azione aspirante e il getto di erba nella tramoggia. Se la velocità del soffiatore si riduce eccessivamente, può verificarsi un'ostruzione. I singoli funzionamenti sono riportati nel *Manuale dell'operatore del trattorino e dell'elemento di taglio*.

⚠ PERICOLO

I componenti mobili sono pericolosi.

Non posizionate mani o piedi su guida di scarico, soffiatore o elemento di taglio.

1. Il cesto di raccolta è stato concepito per l'utilizzo in condizioni di umidità o secco. Non raccogliete erba eccessivamente lunga in quanto la tramoggia si riempirebbe troppo rapidamente.
2. Nella raccolta di erba bagnata e pesante, è possibile che alcuni residui di tosatura non siano rimossi completamente tramite la guida di scarico. Il foro nella parte inferiore della guida di scarico consente la caduta di tali residui di tosatura senza ostruire la guida di scarico. Quando ciò si verifica, diminuite la velocità.
3. Il paraurti che protegge il vano del soffiatore non si estende sufficientemente da eliminare la possibilità che il cesto di raccolta colpisca un oggetto fisso. Mantenete una distanza adeguata dalle ostruzioni per prevenire le collisioni. Tagliate i bordi solo con il lato sinistro dell'elemento di taglio.

⚠ ATTENZIONE

Urtare un oggetto con il cesto di raccolta può causare danni alla macchina.

- **Prestate attenzione a evitare la collisione tra tramoggia e oggetti fissi.**
- **Tagliate sempre i bordi con il lato sinistro dell'elemento di taglio.**

4. Durante il funzionamento, controllate spesso i residui di tosatura in eccesso rimasti sul manto erboso o l'erba non tagliata. Se si verificano tali condizioni, il soffiatore o l'elemento di taglio può essere ostruito. Spegnete l'unità, disinnestate la presa di forza, inserite il freno e spegnete il motore. Verificate eventuali ostruzioni su guida di scarico, soffiatore o elemento di taglio. Rimuovete eventuali ostruzioni con un bastone o attrezzo simile. Controllate la tensione della cinghia del soffiatore. Se scivola via, regolate nuovamente la tensione.
5. Tagliate l'erba di frequente, specialmente durante la stagione della crescita. Per un manto erboso più corto, tagliate nuovamente l'erba. Sovrapponete le falciate per ottenere uno schema di taglio uniforme.

Importante: **Nel trasporto dell'unità, fissate il cofano del cesto di raccolta in basso o dietro sul camion o sul rimorchio, in modo che il vento non possa aprire il cofano e danneggiarlo.**

Rimozione del soffiatore

1. Spegnete il motore e disinnestate il tendicinghia. Fissate il tendicinghia alla staffa del braccio orientabile anteriore con il gancio di fissaggio.
2. Rimuovete il copricinghia e sollevate la cinghia dalla puleggia del mandrino. Montate la copertura.
3. Togliete le 2 manopole che fissano il soffiatore alle staffe di montaggio e togliete il soffiatore, la cinghia e la guida di scarico.
4. Per installare il gruppo soffiatore invertite l'operazione.

Utilizzo del deflettore dell’erba

Qualche volta potreste voler utilizzare il piatto di taglio senza soffiatore. Dal momento che sul deflettore dell'erba dovrebbe essere già installato un nuovo perno orientabile, potete montare rapidamente il deflettore sulle staffe di montaggio del soffiatore.

1. Rimuovete il paraurti dal piatto di taglio.
2. Fate scorrere le fessure sul fondo della staffa orientabile del deflettore sui bulloni nella parte laterale delle staffe del piatto di taglio (Figura 30).

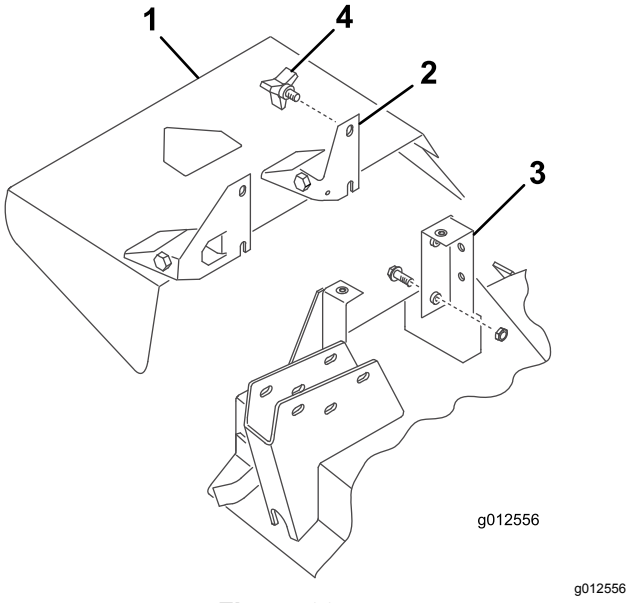

Figura 30

1. Deflettore dell'erba
2. Staffa orientabile
3. Staffa del piatto di taglio
4. Manopola

3. Fissate il deflettore in posizione con le 2 manopole.

Manutenzione

- Controllate la tenuta della ventola della scatola del cambio del soffiatore ogni 50 ore. Serrate il bullone dell'albero della ventola a un valore compreso tra 25 e 25,8 Nm.
- Rimuovete i residui di tosatura dell'erba da cofano, guida di scarico, soffiatore ed elemento di taglio dopo ogni utilizzo. Lavate giornalmente la parte sottostante dell'elemento di taglio con il flessibile. L'accumulo eccessivo di residui di tosatura comprometterebbe le prestazioni del sistema di raccolta.
- Controllate la tensione della cinghia e l'usura ogni 50 ore. Per regolare la tensione della cinghia, allentate le viti di montaggio del tendicinghia, inserite la leva del tendicinghia e spingete la puleggia tendicinghia saldamente nella cinghia del soffiatore. Serrate le viti di fissaggio.
- La scatola del cambio del soffiatore richiede una manutenzione minima. Controllate eventuali perdite ogni 50 ore. In caso di perdita, sostituite le guarnizioni e riempite con 59 ml di grasso a base di disolfuro di molibdeno di alta qualità. Ripassate le guarnizioni con questo lubrificante prima del montaggio.
- I singoli requisiti di manutenzione sono riportati nei *Manuali dell'operatore* del trattorino e dell'elemento di taglio.
- Mantenete pulita l'unità. Accertatevi che il motore sia privo di sporcizia e morchia. Verificate che i dispositivi di fissaggio siano serrati. Controllate l'usura di deflettori e schermi e sostituiteli se necessario.

Note:

Note:

Note:

Dichiarazione di incorporazione

Nº del modello	Nº di serie	Descrizione del prodotto	Descrizione fattura	Descrizione generale	Direttiva
30506	403000001 e superiori	Kit soffiatore 157 cm per tosaerba con scarico laterale Groundsmaster serie 200/3280-D/3320	GM200 62" BLOWER KIT	Kit soffiatore da 157 cm	2006/42/CE, 2000/14/CE

La relativa documentazione tecnica è stata redatta come previsto nella Parte B dell'Allegato VII di 2006/42/CE.

Ci impegneremo a trasmettere, in risposta alle richieste delle autorità nazionali, le informazioni sul macchinario parzialmente completato. Il metodo di trasmissione sarà elettronico.

La macchina non sarà messa in servizio fino all'integrazione nei modelli Toro omologati, come indicato nella relativa Dichiarazione di conformità e secondo le istruzioni, in virtù delle quali possa essere dichiarata conforme con le relative Direttive.

Certificazione:



John Heckel
Sr. Engineering Manager
8111 Lyndale Ave. South
Bloomington, MN 55420, USA
December 20, 2018

Rappresentante autorizzato:

Marcel Dutrieux
Manager European Product Integrity
Toro Europe NV
Nijverheidsstraat 5
2260 Oevel
Belgium

Informativa sulla privacy SEE/Regno Unito

Utilizzo delle vostre informazioni personali da parte di Toro

The Toro Company (“Toro”) rispetta la vostra privacy. Quando acquistate i nostri prodotti, possiamo raccogliere determinate informazioni personali su di voi, direttamente da voi o tramite la vostra azienda o distributore Toro. Toro utilizza queste informazioni per adempiere ai propri obblighi contrattuali, come registrare la vostra garanzia, elaborare la vostra richiesta in garanzia o contattarvi in caso di un richiamo di prodotto, e per finalità aziendali legittime, come valutare la soddisfazione dei clienti, migliorare i nostri prodotti o fornirvi informazioni su prodotti che potrebbero essere di vostro interesse. Toro può condividere i vostri dati con le nostre consociate, affiliate, rivenditori e altri partner commerciali collegati a tali attività. Inoltre, possiamo divulgare le informazioni personali ove richiesto ai sensi della legge o in relazione alla vendita, acquisto o fusione di un'attività. Non venderemo mai le vostre informazioni personali a nessun'altra società a scopi di marketing.

Conservazione delle vostre informazioni personali

Toro conserverà le vostre informazioni personali per tutto il tempo pertinente alle finalità di cui sopra e in conformità con i requisiti normativi. Per maggiori informazioni sui periodi di conservazione dei dati applicabili, contattate legal@toro.com.

L'impegno di Toro per la sicurezza

Le vostre informazioni personali possono essere elaborate negli Stati Uniti o in altri paesi in cui possono essere in vigore leggi sulla protezione dei dati meno rigorose di quelle del vostro paese di residenza. Ogniqualvolta trasferiamo le vostre informazioni al di fuori del vostro paese di residenza, adotteremo tutte le misure richieste per legge al fine di garantire l'implementazione delle opportune tutele per proteggere le vostre informazioni e assicurarci che vengano trattate in sicurezza.

Accesso e correzione

È vostro diritto correggere o riesaminare i vostri dati personali, oppure rifiutare o limitare il trattamento dei vostri dati. A tale scopo, contattateci via email all'indirizzo legal@toro.com. In caso di perplessità in relazione al modo in cui Toro gestisce le vostre informazioni, vi invitiamo a parlarne direttamente con noi. Tenete presente che i residenti europei hanno diritto a sporgere reclamo presso la propria Autorità di protezione dei dati.

Informazioni sull’avvertenza relativa alla legge della California “Proposition 65”

Che cos’è questa avvertenza?

Potreste vedere un prodotto in vendita provvisto di un’etichetta di avvertenza come questa:

AVVERTENZA Può provocare cancro e danni riproduttivi – www.p65Warnings.ca.gov.

Che cos’è la Proposition 65?

La Proposition 65 si applica a tutte le aziende che operano nello Stato della California, che vendono prodotti in California o che fabbricano prodotti che possono essere venduti o importati in California. Tale legge prevede che il Governatore della California rediga e pubblichi obbligatoriamente una lista di sostanze chimiche considerate cancerogene, causa di difetti congeniti e/o di altri danni riproduttivi. La lista, aggiornata annualmente, comprende centinaia di sostanze chimiche presenti in molti prodotti di uso quotidiano. Lo scopo della Proposition 65 è quello di informare i cittadini riguardo all’esposizione a tali sostanze.

La Proposition 65 non vieta la vendita di prodotti contenenti tali sostanze chimiche, ma impone che ogni prodotto, imballaggio o documentazione del prodotto riporti tali avvertenze. Inoltre, un’avvertenza relativa alla Proposition 65 non implica che un prodotto violi gli standard o i requisiti di sicurezza. Infatti, il governo della California ha spiegato che un’avvertenza relativa alla Proposition 65 non equivale a una decisione normativa in merito alla “sicurezza” o “mancanza di sicurezza” di un prodotto. Molte di queste sostanze chimiche vengono utilizzate in prodotti di uso quotidiano da anni senza che vi siano danni documentati. Per maggiori informazioni, visitate la pagina https://oag.ca.gov/prop65/faqs-view-all.

Se un prodotto riporta un’avvertenza prevista dalla Proposition 65, ciò significa che un’azienda 1) ha valutato il livello di esposizione e concluso che supera il “livello zero di rischio significativo”, oppure 2) ha deciso di fornire tale avvertenza basandosi sulla propria conoscenza della presenza di una sostanza indicata come rischiosa senza valutare il livello di esposizione.

Questa legge si applica ovunque?

Le avvertenze previste dalla Proposition 65 sono richieste solo ai sensi della legge californiana. Queste avvertenze sono presenti in tutta la California su un’ampia varietà di prodotti e in numerosi ambienti tra cui ristoranti, negozi di alimentari, alberghi, scuole e ospedali. Inoltre, alcuni negozi e rivenditori online mostrano le avvertenze previste dalla Proposition 65 sui propri siti web o cataloghi.

Qual è la differenza tra i limiti imposti dalla California e quelli federali?

Gli standard della Proposition 65 spesso sono più rigorosi di quelli federali e internazionali. Per varie sostanze, l’obbligo delle avvertenze previste dalla Proposition 65 scatta a livelli molto inferiori a quelli previsti dagli standard federali. Per esempio, il livello di piombo per cui è richiesta un’avvertenza secondo la Proposition 65 è di 0,5 mg al giorno, molto al di sotto degli standard federali ed internazionali.

Perché non tutti i prodotti simili riportano tale avvertenza?

- I prodotti venduti in California richiedono l’etichettatura prevista dalla Proposition 65, mentre prodotti simili venduti altrove non la richiedono.
- Un procedimento giudiziario ai sensi della Proposition 65 a carico di un’azienda potrebbe concludersi con l’obbligo per tale azienda di utilizzare le avvertenze previste da tale legge sui suoi prodotti, ma altre aziende che fabbricano prodotti simili potrebbero non avere tale obbligo.
- L’applicazione della Proposition 65 è incoerente.
- Le aziende possono scegliere di non fornire avvertenze sui loro prodotti poiché giungono alla conclusione che non sono obbligate a farlo ai sensi della Proposition 65; la mancanza dell’avvertenza su un prodotto non implica che esso sia privo di livelli analoghi delle sostanze chimiche riportate nell’elenco.

Perché Toro utilizza questa avvertenza?

Toro ha scelto di fornire il maggior numero possibile di informazioni ai consumatori così che essi possano prendere decisioni informate sui prodotti che comprano e utilizzano. In alcuni casi Toro fornisce avvertenze basandosi sulla propria conoscenza riguardo la presenza di una o più sostanze indicate come rischiose, senza valutare il livello di esposizione, poiché per non tutte le sostanze dell’elenco vengono forniti i requisiti in fatto di limiti di esposizione. Anche se il livello di esposizione connessa ai prodotti Toro può essere trascurabile o rientrare perfettamente nei limiti dell’assenza di rischio significativo, Toro ha deciso di fornire le avvertenze previste dalla Proposition 65 per un surplus di cautela. Inoltre, se Toro non fornisse tali avvertenze potrebbe essere perseguito a norma di legge dallo Stato della California o da privati che intendono applicare la Proposition 65 e perciò potrebbe incorrere in sanzioni considerevoli.

La garanzia Toro

Garanzia limitata di due anni o 1.500 ore

Condizioni e prodotti coperti

The Toro Company e la sua affiliata, Toro Warranty Company, ai sensi di un accordo tra le medesime, garantiscono che il vostro Prodotto Commerciale Toro (il “Prodotto”) è esente da difetti di materiale o lavorazione per 2 anni o 1.500 ore di servizio*, al primo dei due termini raggiunto. Questa garanzia si applica a tutti i prodotti ad eccezione degli arieggiatori (per questi prodotti vedere le dichiarazioni di garanzia a parte). Nei casi coperti dalla garanzia, provvederemo alla riparazione gratuita del Prodotto, ad inclusione di diagnosi, manodopera, parti e trasporto. La presente garanzia è valida con decorrenza dalla data di consegna del Prodotto all’acquirente iniziale.
*Prodotto provvisto di contaore.

Istruzioni per ottenere il servizio in garanzia

Voi avete la responsabilità di notificare il Distributore Commerciale dei Prodotti o il Concessionario Commerciale Autorizzato dei Prodotti dal quale avere acquistato il Prodotto, non appena ritenete che esista una condizione prevista dalla garanzia. Per informazioni sul nominativo di un Distributore Commerciale dei Prodotti o di un Concessionario Autorizzato, e per qualsiasi chiarimento in merito ai vostri diritti e responsabilità in termini di garanzia, potete contattarci a:

Toro Commercial Products Service Department
Toro Warranty Company
8111 Lyndale Avenue South
Bloomington, MN 55420-1196

+1–952–888–8801 o +1–800–952–2740
E-mail: commercial.warranty@toro.com

Responsabilità del Proprietario

Quale proprietario del prodotto siete responsabile della manutenzione e delle regolazioni necessarie citate nel *Manuale dell’operatore*. Le riparazioni per problemi determinati dalla mancata esecuzione della manutenzione e delle regolazioni richieste non sono coperte dalla presente garanzia.

Articoli e condizioni non coperti da garanzia

Non tutte le avarie o i guasti che si verificano durante il periodo di garanzia sono difetti di materiale o lavorazione. Quanto segue è escluso dalla presente garanzia:

- Avarie del prodotto risultanti dall'utilizzo di ricambi non originali Toro, o dal montaggio e utilizzo di parti aggiuntive, o dall'impiego di accessori e prodotti modificati non a marchio Toro.
- Avarie del prodotto risultanti dalla mancata esecuzione della manutenzione e/o delle regolazioni consigliate.
- Avarie risultanti dall'utilizzo del prodotto in maniera errata, negligente o incauta.
- Componenti consumati tramite l'uso che non siano difettosi. I seguenti sono solo alcuni esempi di parti che si consumano o usurano durante il normale utilizzo del prodotto: pastiglie e segmenti dei freni, ferodi della frizione, lame, cilindri, rulli e cuscinetti (sigillati o che possono essere ingrassati), controlame, candele, ruote orientabili e cuscinetti, pneumatici, filtri, cinghie e alcuni componenti di irrigatori, come membrane, ugelli e valvole di ritegno.
- Avarie causate da influssi esterni, compresi, senza limitazione, condizioni atmosferiche, pratiche di rimessaggio, contaminazione, uso di carburante, refrigeranti, lubrificanti, additivi, fertilizzanti, acqua o sostanze chimiche non approvati.
- Avarie o problemi prestazionali dovuti all'utilizzo di carburanti (per es. benzina, diesel o biodiesel) non conformi ai rispettivi standard industriali.
- Rumore, vibrazione, usura e deterioramento normali. L'usura normale dovuta all'uso comprende, senza limitazione alcuna, danni a sedili causati da usura o abrasione, superfici verniciate usurate, adesivi o finestrini graffiati.

Parti

Le parti previste per la sostituzione come parte della manutenzione sono garantite per il periodo di tempo fino al tempo previsto per la sostituzione di tale parte. Le parti sostituite ai sensi della presente garanzia sono coperte per tutta la durata della garanzia del prodotto originale e diventano proprietà di Toro. Toro si riserva il diritto di prendere la decisione finale in merito alla riparazione di parti o gruppi esistenti, o alla loro sostituzione. Per le riparazioni in garanzia Toro può utilizzare parti ricostruite.

Garanzia sulla batteria agli ioni di litio e deep cycle

Le batterie agli ioni di litio e deep cycle hanno uno specifico numero totale di kilowattora erogabili durante la loro vita. Le modalità di utilizzo, ricarica e manutenzione possono allungare o abbreviare la vita totale della batteria. Man mano che le batterie di questo prodotto si consumano, la quantità di lavoro utile tra gli intervalli di carica si ridurrà lentamente, fino a che la batteria sarà del tutto esaurita. La sostituzione di batterie che, a seguito del normale processo di usura, risultano inutilizzabili, è responsabilità del proprietario del prodotto.
Nota: (solo batteria agli ioni di litio): pro-rata dopo 2 anni. Fate riferimento alla garanzia della batteria per maggiori informazioni.

Garanzia a vita per l'albero a gomito (solo modello ProStripe 02657)

Il ProStripe, dotato di un disco della frizione e frizione freno lama a prova di avviamento (gruppo frizione freno lama (BBC) + disco della frizione integrato) originali Toro come attrezzatura originale e utilizzato dall'acquirente originale in conformità con le procedure operative e di manutenzione, è coperto da una Garanzia a vita contro la piegatura dell'albero a gomito del motore. Le macchine dotate di rondelle di attrito, unità frizione del freno della lama (BBC) e altri dispositivi simili non sono coperte dalla Garanzia a vita per l'albero a gomito.

La manutenzione è a spese del proprietario.

La messa a punto, la lubrificazione e la pulizia del motore, la sostituzione dei filtri, il refrigerante e l'esecuzione delle procedure di manutenzione consigliata sono alcuni dei normali servizi richiesti dai prodotti Toro a carico del proprietario.

Condizioni generali

La riparazione da parte di un Distributore o Concessionario Toro autorizzato è l'unico rimedio previsto dalla presente garanzia.

Né The Toro Company né Toro Warranty Company sono responsabili di danni indiretti, incidentali o consequenziali in merito all'utilizzo dei Prodotti Toro coperti dalla presente garanzia, ivi compresi costi o spese per apparecchiature sostitutive o assistenza per periodi ragionevoli di avaria o di mancato utilizzo in attesa della riparazione ai sensi della presente garanzia. Ad eccezione della garanzia sulle emissioni, citata di seguito, se pertinente, non vi sono altre espresse garanzie. Tutte le garanzie implicite di commerciabilità e idoneità all’uso sono limitate alla durata della presente garanzia esplicita.

In alcuni stati non è permessa l’esclusione di danni incidentali o consequenziali, né limitazioni sulla durata di una garanzia implicita; di conseguenza, nel vostro caso le suddette esclusioni e limitazioni potrebbero non essere applicabili. La presente garanzia concede diritti legali specifici; potreste inoltre godere di altri diritti, che variano da uno Stato all’altro.

Nota relativa alla garanzia sulle emissioni

Il Sistema di Controllo delle Emissioni presente sul vostro Prodotto può essere coperto da garanzia a parte, rispondente ai requisiti stabiliti dall’Environmental Protection Agency (EPA) degli Stati Uniti e/o dall'Air Resources Board (CARB) della California. Le limitazioni di cui sopra, in termini di ore, non sono applicabili alla garanzia del Sistema di Controllo delle Emissioni. Fate riferimento alla Dichiarazione di Garanzia sul Controllo delle Emissioni del Motore, fornita insieme al prodotto o contenuta nella documentazione del costruttore del motore.

Paesi diversi dagli Stati Uniti e dal Canada

I clienti acquirenti di prodotti Toro esportati dagli Stati Uniti o dal Canada devono contattare il proprio Distributore (Concessionario) Toro per ottenere le polizze di garanzia per il proprio paese, regione o stato. Se per qualsiasi motivo non siete soddisfatti del servizio del vostro Distributore o avete difficoltà nell'ottenere informazioni sulla garanzia, siete pregati di rivolgervi al Centro assistenza Toro autorizzato di zona.

374-0253 Rev F