Form No. 3429-512 Rev A

Blazerset van 157 cm

Groundsmaster® 200/3280-D/3320-serie maaiers met zijuitworp

Modelnr.: 30506—Serienr.: 403000001 en hoger

Gebruikershandleiding

Dit product voldoet aan alle relevante Europese richtlijnen. Voor meer informatie, zie de inbouwverklaring aan het einde van deze handleiding.

⚠ WAARSCHUWING

CALIFORNIË
Proposition 65 Waarschuwing

Gebruik van dit product kan leiden tot blootstelling aan chemische stoffen waarvan de Staat Californië weet dat ze kanker, geboorteafwijkingen en andere schade aan het voortplantingssysteem veroorzaken.

Veiligheid

Veiligheids- en instructiestickers

Veiligheidsstickers en veiligheidsinstructies zijn gemakkelijk zichtbaar voor de bestuurder en bevinden zich bij plaatsen waar gevaar kan ontstaan. Vervang alle beschadigde of verdwenen stickers.

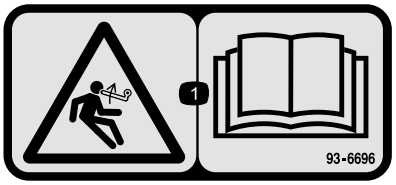

decal93-6696

93–6696

1. Opgeslagen energie – Lees de *Gebruikershandleiding*.

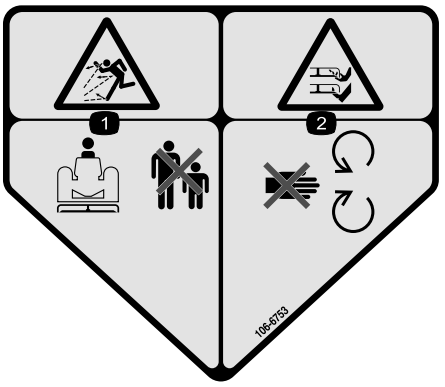

decal106-6753

106-6753

1. Gevaar op weggeslingerde objecten – Houd omstanders op een afstand.
2. Handen of voeten kunnen worden gesneden/geamputeerd, maaimes – Blijf uit de buurt van bewegende onderdelen.

© 2019—The Toro® Company
8111 Lyndale Avenue South
Bloomington, MN 55420

Registreer uw product op www.Toro.com. Vertaling van de oorspronkelijke tekst (NL)

CE

Gedrukt in de VS
Alle rechten voorbehouden

3429-512 A

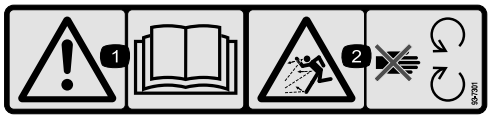

decal93-7301

93–7301

1. Waarschuwing – Raadpleeg de *Gebruikershandleiding*.
2. Ledematen kunnen worden gegrepen – Blijf uit de buurt van bewegende onderdelen en houd alle beschermende delen op hun plaats.

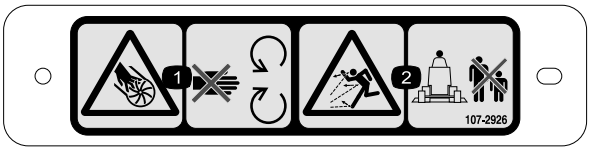

decal107-2926

107-2926

1. Hand kan worden gesneden/geamputeerd; ventilator – Blijf uit de buurt van bewegende onderdelen.
2. Gevaar op weggeslingerde objecten – Houd omstanders op een afstand.



decal133-8061

133-8061

Montage

Losse onderdelen

Gebruik onderstaande lijst om te controleren of alle onderdelen zijn geleverd.

Procedure	Omschrijving	Hoeveelheid	Gebruik
1	Geen onderdelen vereist	–	Het maaidek van de tractie-eenheid verwijderen.
2	Dubbele poelie Moer van poelie Moer deksel	1 1 1	De nieuwe aspoelie monteren.
3	Mes	3	De nieuwe messen monteren.
4	Draaibeugels	2	De grasgeleider verwijderen en afstellen.
5	Blazer met montagebeugels Inbusbout, 5/16" x 1" Borgmoer, 5/16 Slotbout, ⅜" x ¾" Flensmoer, ⅜"	1 3 4 4 3	De montagebeugels voor de blazer monteren.
6	Voorste grasgeleider Achterste grasgeleider Achterrand Linkerrand Rechterrand Inbusbout, 5/16" x ⅝" Borgmoer, 5/16" Inbusbout, ⅜" x 1" Borgring, ⅜" Inbusbout, ¼" x 1" Inbusbout, ¼" x ¾" Borgmoer, ¼"	1 1 1 1 1 6 6 4 4 3 3 6	De grasgeleiders van het maaidek monteren
7	Aanslag van grasgeleider Inbusbout, ¼" x ¾" Borgmoer, ¼"	1 2 2	De nieuwe aanslag van de grasgeleider monteren.
8	Spanpoelie Kantelschroef Lagerbus Ring Borgmoer, ⅜" Veer Stang met draaduiteinde Flensmoer, 5/16" Veerbeugel Inbusbout, ¼" x 1" Borgmoer, ¼"	1 1 1 2 1 1 1 2 1 2 2	De spanpoelie monteren.
9	Riem	1	De blazer monteren.

Procedure	Omschrijving	Hoeveel-heid	Gebruik
10	Buffer Inbusbout, 5/16" x 3" Borgmoer, 5/16"	1 4 4	De bumper monteren,
11	Sierstrip Deksel van maaidek	1 1	Het nieuwe deksel van het maaidek monteren.
12	Riemkap Poeliekap	1 1	De nieuwe veiligheidskappen monteren.
13	Veer van tegengewicht	1	De nieuwe veer van het tegengewicht monteren.
14	Geen onderdelen vereist	–	Het maaidek op de tractie-eenheid monteren.
15	Sticker, gevaar	1	De nieuwe sticker aanbrengen.
16	Buis	1	Het uitwerpkanaal van de blazerbehuizing monteren.

Instructiemateriaal en aanvullende onderdelen

Omschrijving	Hoeveel-heid	Gebruik
Montage-instructies	1	Lees vóór de montage
Conformiteitscertificaat	1	CE-certificaat

1

Het maaidek van de tractie-eenheid verwijderen

Geen onderdelen vereist

Procedure

1. Plaats de machine op een horizontaal oppervlak, breng de maai-eenheid omhoog, stel de parkeerrem in werking, zet het tractiepedaal in de neutraalstand, schakel de aftakas in de UIT-stand, zet de motor af en verwijder het sleuteltje uit het contact.

⚠ VOORZICHTIG

De veer van het tegengewicht is samengedrukt wanneer het maaidek neergelaten is (enkel tractie-eenheden uit de 200-serie).

Til altijd het maaidek op voordat u de veer gaat afstellen of verwijderen.

2. Alleen op tractie-eenheden uit de 200-serie: maak het tegengewicht los van de tractie-eenheid, neem de vergrendelpennen uit de beugels, neem de veerspanners van de beugels en leg ze op het maaidek. Maak de vergrendelpennen losjes vast aan de beugels zodat u ze niet verliest (Figuur 1).

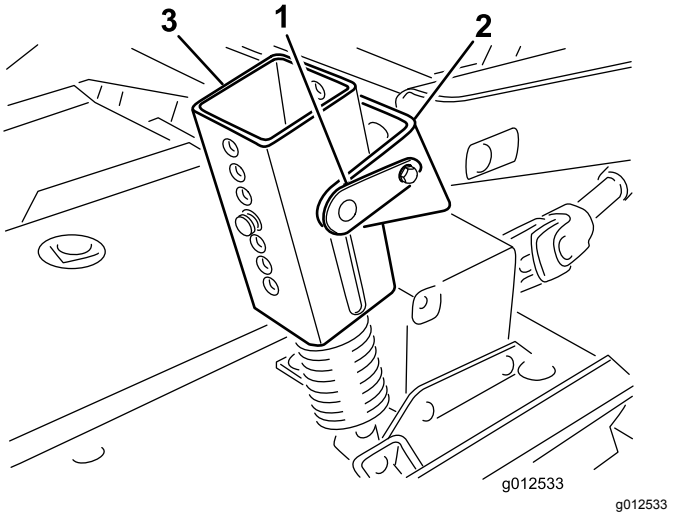

g012533

Figuur 1

1. Vergrendelpen
2. Beugel
3. Veerspanner

3. Laat het maaidek zakken en verwijder de 4 bouten en moeren waarmee de beugels van de hefarmen bevestigd zijn aan de zwenkarmen (Figuur 2).

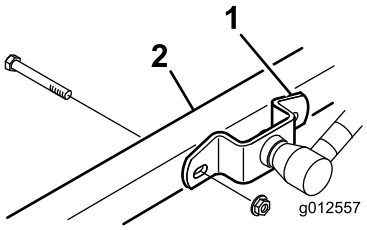

g012557

Figuur 2

1. Beugel van hefarmen
2. Rechter zwenkarm

4. Start de motor en breng de hefarmen van de tractie-eenheid omhoog.
5. Schakel de motor uit en schuif de maai-eenheid bij de tractie-eenheid vandaan; ontkoppel daarbij het mannelijke en vrouwelijke gedeelte van de aftakas (Figuur 3).

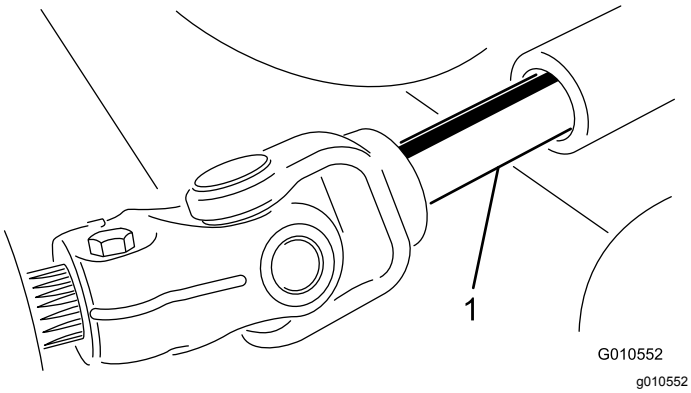

g010552

Figuur 3

1. Aftakas

⚠ VOORZICHTIG

Als de motor wordt gestart en de aftakas kan draaien, kan dit ernstig letsel tot gevolg hebben.

U mag de motor niet starten en de aftakashendel niet inschakelen als de aftakas niet is aangesloten op de tandwielkast van het maaidek.

2

De nieuwe aspoelie monteren

Benodigde onderdelen voor deze stap:

1	Dubbele poelie
1	Moer van poelie
1	Moer deksel

Procedure

1. Maak de sluitingen los waarmee het rechterdeksel bevestigd is bovenaan het maaidek. Verwijder het deksel van het maaidek.
2. Zet de 2 moeren los waarmee de plaat van de spanpoelie bevestigd is zodat de spanpoelie niet meer tegen de riem aandrukt (Figuur 4).

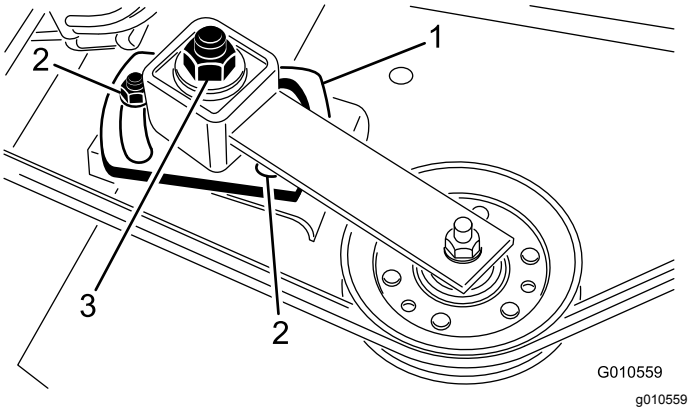

g010559

Figuur 4

1. Plaat van de spanpoelie
2. Moer (2)
3. Stelmoer van spanpoelie

3. Verwijder de riem van de aspoelie aan de rechterkant (Figuur 4).
4. Verwijder de zes slotbouten en flensmoeren waarmee de asbehuizing bevestigd is aan het maaidek (Figuur 5). Schuif de asbehuizing uit de onderzijde van het maaidek.
5. Verwijder de moer en ring waarmee de poelie vastzit op de as. Verwijder de poelie van de as.
6. Schuif de nieuwe dubbele aspoelie op de as. Monteer de moer van de poelie nu nog niet.
7. Schuif het uiteinde van de asbehuizing waar de poelie zit door het gat in het maaidek en leid de riem rond de poelie en de spanpoelie. Breng de asbehuizing aan op zijn plaats met 6 slotbouten en flensmoeren.

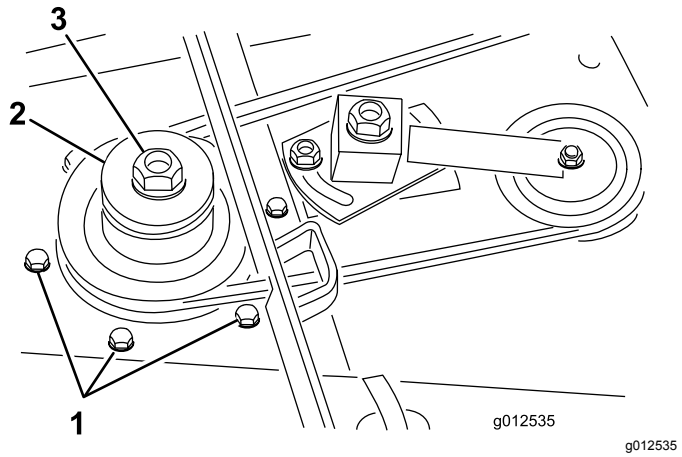

Figuur 5

1. Slotbouten
2. Dubbele aspoelie
3. Moer van poelie

8. Monteer de oude ring en de nieuwe poeliemoer op de as en draai aan tot 135,5 N·m. Plaats de moerdop.
9. Draai de stelmoer van de spanpoelie aan met een torsie van 48 tot 54 N·m om de juiste riemspanning te bereiken. Draai de moeren van de plaat van de spanpoelie vast.

3

De nieuwe messen monteren

Benodigde onderdelen voor deze stap:

3	Mes

Procedure

1. Pak het uiteinde van het mes vast met een dikke, gevoerde handschoen. Verwijder de mesbout, de antiscalpeercup en het mes van de as (Figuur 6).

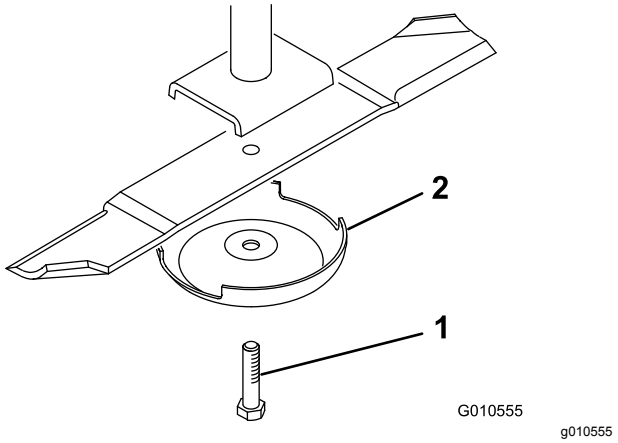

Figuur 6

1. Mesbout
2. Antiscalpeercup

2. Monteer eerst een nieuw mes (vleugel naar het maaidek) en vervolgens een antiscalpeercup. Bevestig de onderdelen met behulp van de mesbout. Draai de mesbout vast met een torsie van 115 tot 149 N·m.
3. Herhaal deze procedure bij alle messen.

4

De grasgeleider verwijderen en afstellen

Benodigde onderdelen voor deze stap:

2	Draaibeugels

Procedure

1. Verwijder de bouten, borgmoeren en veren waarmee de bevestigingen van de grasgeleider vastzitten op de draaibeugels (Figuur 7). Verwijder de geleider.
2. Verwijder de slotbouten en flensmoeren waarmee de draaibeugels bevestigd zijn aan de behuizing (Figuur 7). Verwijder de draaibeugels. Bewaar het bevestigingsmateriaal voor later gebruik.
3. Verwijder de 2 slotbouten, platte ringen en borgmoeren waarmee de steunplaat aan de onderkant van de behuizing en de verstevigingsplaat aan de bovenzijde van de behuizing zijn bevestigd (Figuur 7).

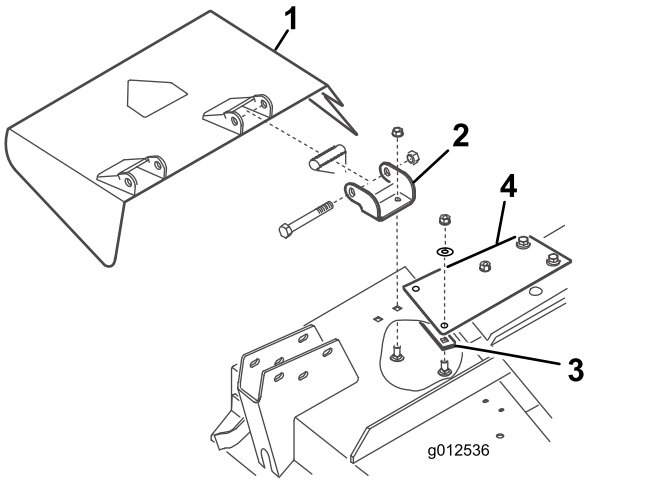

g012536

Figuur 7

1. Grasgeleider
2. Draaibeugels
3. Steunplaat
4. Verstevigingsplaat

4. Gebruik de bouten, borgmoeren en veren die u eerder verwijderd hebt om de nieuwe draaibeugels te monteren op de bevestigingen van de grasgeleider (Figuur 8). Draai de moeren niet te vast: de beugels moeten namelijk vrij kunnen draaien. Bewaar de eenheid voor als u gaat werken met zijdelingse uitworp.

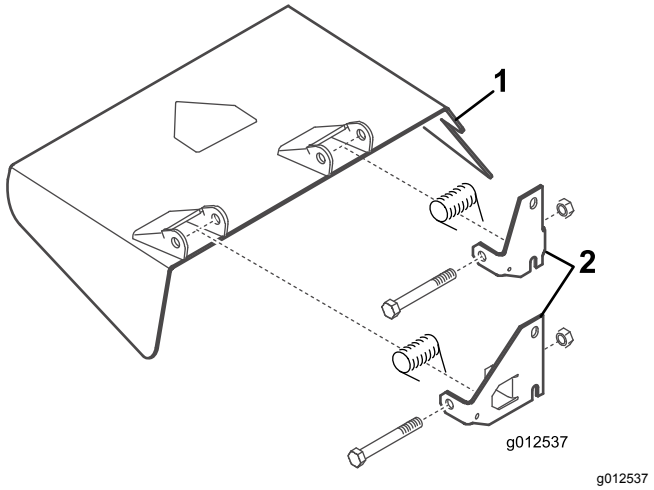

g012537

Figuur 8

1. Grasgeleider
2. Draaibeugels

5

De montagebeugels voor de blazer monteren

Benodigde onderdelen voor deze stap:

1	Blazer met montagebeugels
3	Inbusbout, 5/16" x 1"
4	Borgmoer, 5/16
4	Slotbout, ⅜" x ¾"
3	Flensmoer, ⅜"

Procedure

1. Verwijder de sluitingen waarmee de veersluiting van het deksel van het rechtermaaidek bevestigd is aan de rechterkant van het maaidek (Figuur 9). Verwijder en bewaar de sluiting samen met het rechterdeksel voor later gebruik.
2. Plaats de blazer en de montagebeugels op het maaidek. Lijn daarbij de montagegaten uit met de gaten die eerder dienden om de grasgeleider te bevestigen. Figuur 9 toont de beugels zonder blazer. Zorg dat de blazer tegen het maaidek aanzit.

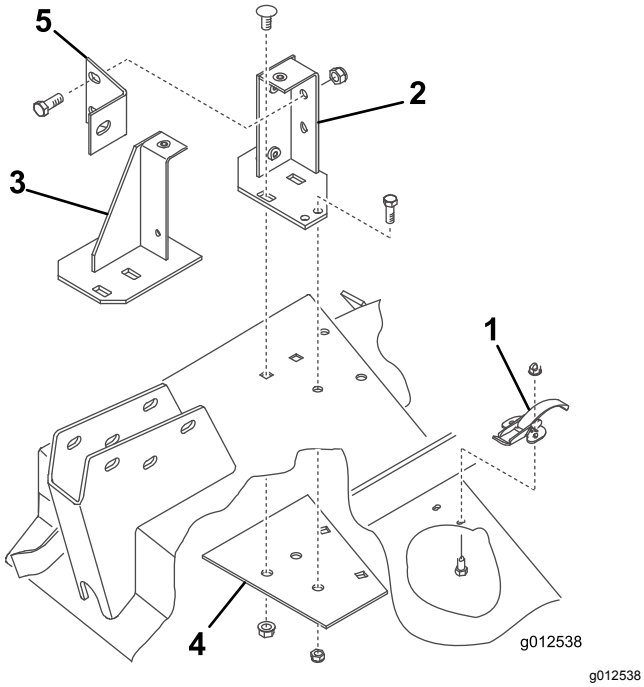

Figuur 9

1. Veersluiting
2. Achterste montagebeugel
3. Voorste montagebeugel
4. Steunplaat
5. Blazerbeugel

3. Plaats de blazer en de nieuwe steunplaat onder het maaidek. Lijn daarbij de montagegaten uit met de gaten die eerder dienden om de grasgeleider te bevestigen (Figuur 9).
4. Monteer de voor- en achterbeugel en de steunplaat op het maaidek. Gebruik hierbij telkens 2 eerder verwijderde slotbouten (⅜-16 x ⅞") en flensmoeren (Figuur 9). De boutkoppen horen aan de bovenzijde van het maaidek.
5. Verwijder de 2 knoppen waarmee de blazer bevestigd is aan de montagebeugels. Verwijder de blazer.
6. Gebruik de beugels als sjabloon om de locatie van 2 bijkomende gaten met een diameter van 11/32" aan te duiden en uit te boren. (2 gaten voor de achterste beugel en 1 voor de voorste beugel). Gebruik de steunplaat als sjabloon om een van de gaten met een diameter van 11/32" te boren voor de achterste beugel.

   Opmerking: Zorg er bij het boren van de gaten voor dat u de zwenkarm niet beschadigt.
7. Bevestig de beugels en de steunplaat aan het maaidek met bouten (5/16-18 x ¾") en borgmoeren (Figuur 9). De boutkoppen horen aan de bovenzijde van het maaidek.
8. Monteer de blazerbeugel met 2 bouten (⅜-16 x 1") en borgmoeren (Figuur 9) aan de achterste montagebeugel, en met een bout (⅜-16 x 1") aan de zwenkarm.
9. Bij de montage van de hefarmbeugels op de zwenkarmen monteert u de andere kant van de blazerbeugel op de hefarmbeugel en de rechter zwenkarm met de bout en moer die u eerder verwijderd hebt.

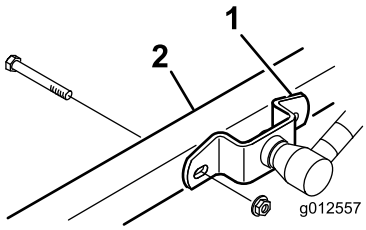

g012557

Figuur 10

1. Beugel van hefarm
2. Rechter zwenkarm

6

De grasgeleiders van het maaidek monteren

Benodigde onderdelen voor deze stap:

1	Voorste grasgeleider
1	Achterste grasgeleider
1	Achterrand
1	Linkerrand
1	Rechterrand
6	Inbusbout, 5/16" x ⅝"
6	Borgmoer, 5/16"
4	Inbusbout, ⅜" x 1"
4	Borgring, ⅜"
3	Inbusbout, ¼" x 1"
3	Inbusbout, ¼" x ¾"
6	Borgmoer, ¼"

Procedure

1. Steek de voorste grasgeleider in het maaidek en zorg ervoor dat het uiteinde van de grasgeleider uitgelijnd is met de rand van de uitworpopening (Figuur 11 en Figuur 12).

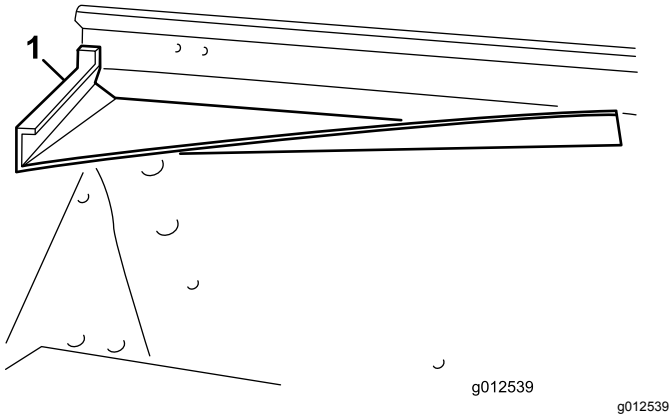

Figuur 11

1. Voorste grasgeleider

2. Gebruik de grasgeleider als sjabloon om drie gaten met een diameter van 11/32" te markeren en te boren in de voor- en bovenzijde van het maaidek.
3. Bevestig de 2 voorste bevestigingslipjes van de grasgeleider aan het maaidek; gebruik hierbij bouten (5/16-18 x ⅝") en borgmoeren (5/16-18").
4. Bevestig de hoek rechts vooraan van de voorste montagebeugel en het bovenste lipje van de geleider aan het maaidek; gebruik hierbij een bout (5/16-18 x 1") en een borgmoer.

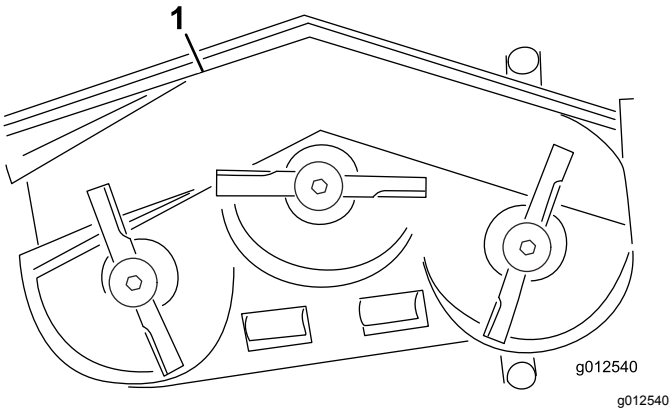

Figuur 12

1. Voorste grasgeleider
2. Achterste grasgeleider
3. Achterrand
4. Linkerrand
5. Rechterrand

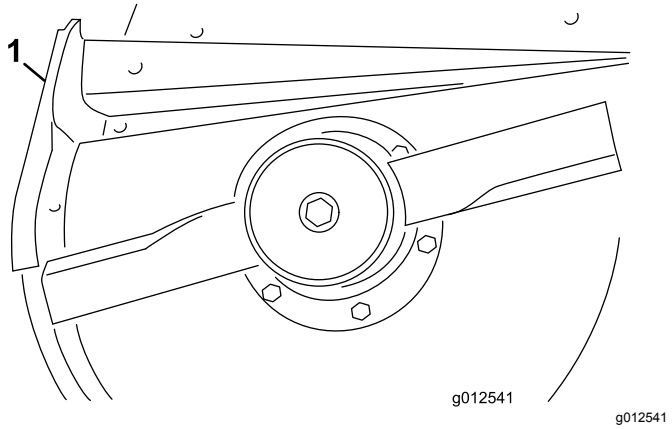

Figuur 13

1. Achterste grasgeleider

5. Gebruik de grasgeleider als sjabloon om drie gaten met een diameter van 11/32" te markeren en te boren in het maaidek.
6. Bevestig de geleider aan het maaidek; gebruik hierbij 3 bouten (5/16-18 x ⅝") en borgmoeren (5/16-18").
7. Voordat u de linker- en rechterrand op het maaidek monteert, moet u de lassen van de onderrand van het maaidek slijpen. Verf het maaidek na het slijpen.
8. Monteer de achterrand op het maaidek; monteer 4 bouten (⅜-16 x 1") en borgringen (⅜") in de bestaande gaten (Figuur 14).

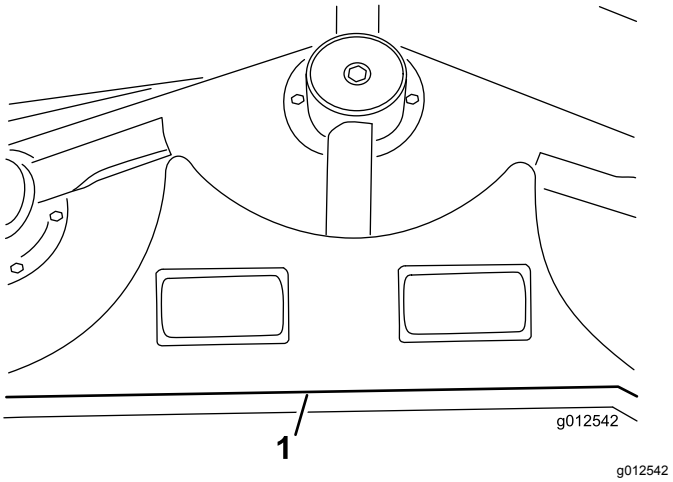

Figuur 14

1. Achterrand

9. Lijn de linkerrand uit met het linkeruiteinde van de achterrand en de rand van het maaidek (Figuur 12 en Figuur 14).
10. Bevestig de linkerrand aan het maaidek; gebruik hiervoor 2 bouten (¼-20 x 1"), 1 bout (¼-20 x ¾") en 3 borgmoeren (Figuur 15). Plaats de boutkoppen aan de binnenkant van het maaidek.

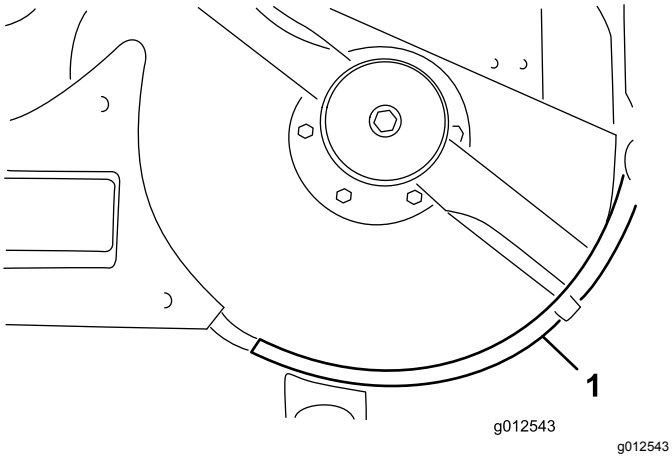

Figuur 15

1. Linkerrand

11. Lijn de rechterrand uit met het rechteruiteinde van de achterrand en de rand van het maaidek (Figuur 12 en Figuur 16). Gebruik de linkerrand als sjabloon om drie gaten met een diameter van 9/32" te markeren en te boren in het maaidek.

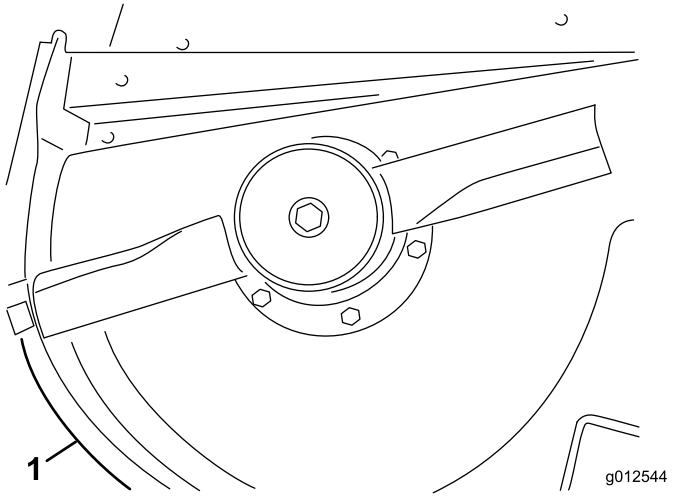

Figuur 16

1. Rechterrand

12. Bevestig de rechterrand aan het maaidek; gebruik hiervoor 1 bout (¼-20 x 1"), 2 bouten (¼-20 x ¾") en 3 borgmoeren. Plaats de boutkoppen aan de binnenkant van het maaidek.

7

De nieuwe aanslag van de grasgeleider monteren

Benodigde onderdelen voor deze stap:

1	Aanslag van grasgeleider
2	Inbusbout, ¼" x ¾"
2	Borgmoer, ¼"

Procedure

1. Gebruik de nieuwe aanslag van de grasgeleider als sjabloon op de oude, vlakke aanslag van de grasgeleider (Figuur 17). Zorg dat de nieuwe aanslag van de geleider onderaan gelijk komt, de zijkant van het maaidek raakt en parallel is met de buitenrand van de grasgeleidersteun.

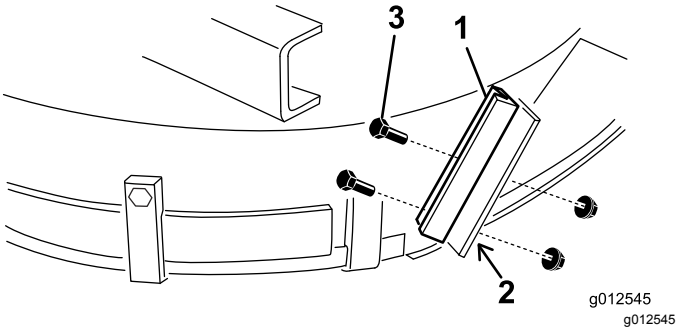

Figuur 17

1. Nieuwe aanslag van de grasgeleider
2. Gaten markeren en boren
3. Bouten en borgmoeren

2. Markeer en boor twee gaten met een diameter van 9/32" door de oude grasgeleidersteun.
3. Monteer de nieuwe grasgeleidersteun op de oude aanslag van de grasgeleider; gebruik hierbij 2 bouten (¼-20 x ¾") en borgmoeren (¼-20") zoals afgebeeld in Figuur 17.

8

De spanpoelie monteren

Benodigde onderdelen voor deze stap:

1	Spanpoelie
1	Kantelschroef
1	Lagerbus
2	Ring
1	Borgmoer, ⅜"
1	Veer
1	Stang met draaduiteinde
2	Flensmoer, 5/16"
1	Veerbeugel
2	Inbusbout, ¼" x 1"
2	Borgmoer, ¼"

Procedure

1. Maak gebruik van de afmetingen die worden getoond in Figuur 18 en markeer en boor een opening met een diameter van 13/32" in het maaidek. De getoonde afmetingen zijn van de hoek rechts vooraan aan het maaidek en van de rand van de grasgeleideropening. Voor de duidelijkheid zijn de blazerbeugels verwijderd.

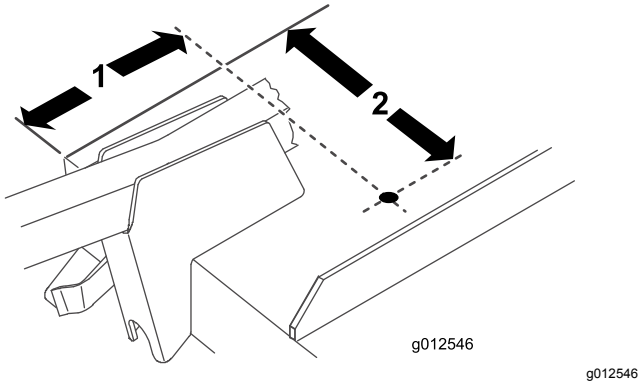

g012546

Figuur 18

1. 6-13/16"
2. 9-⅛"

2. Maak gebruik van de afmetingen die worden getoond in Figuur 19 en markeer en boor één opening met een diameter van 13/16" en twee openingen van 13/32" in de rechter overbruggingsstang.

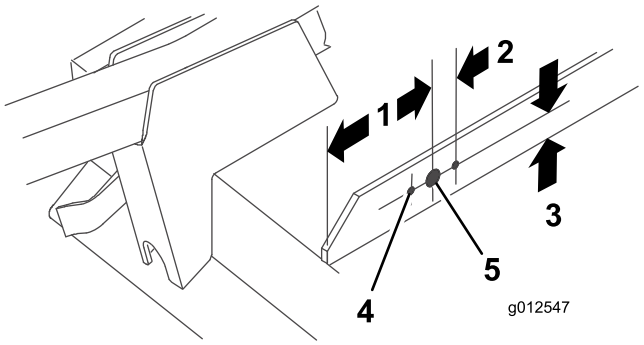

g012547

Figuur 19

1. 5"
2. 1-1/16" (2)
3. 1"
4. 13/32" diameter (2)
5. 13/16" diameter

3. Schroef een flensmoer (5/16-18") ongeveer 5 cm op de stang met draaduiteinde (Figuur 20).

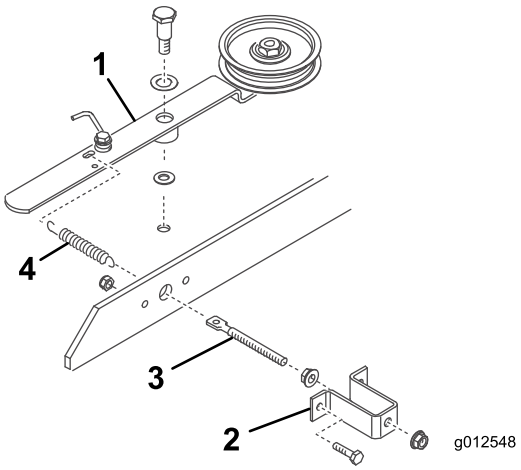

g012548

Figuur 20

1. Arm van de spanpoelie
2. Veerbeugel
3. Stang met draaduiteinde
4. Veer

4. Plaats het uiteinde van de stang met draaduiteinde in de grote opening in de veerbeugel en bevestig losjes met een andere flensmoer (5/16-18") (Figuur 20). Draai de flensmoeren niet vast aan.
5. Plaats het andere uiteinde van de stang met draaduiteinde in de opening in de overbruggingsstang en bevestig de veerbeugel aan de overbrugging met 2 bouten en borgmoeren (Figuur 20).
6. Haak de korte lus van de veer in het gat in de stang met draaduiteinde en de lange lus in het gat in de arm van de spanpoelie (Figuur 20).
7. Monteer de arm van de spanpoelie op het maaidek; gebruik hierbij een kantelschroef (⅜-16"), een drukring (½"), de arm van de spanpoelie, een drukring (⅜") en een borgmoer (⅜-16") onder het maaidek (Figuur 20).

Belangrijk: **Draai de flensmoeren van de stang met draaduiteinde nog niet vast. Stel de veerspanning af wanneer de blazer en riem gemonteerd zijn.**

9

De blazer monteren

Benodigde onderdelen voor deze stap:

1	Riem

Procedure

1. Leg de riem rond de kleine aspoelie van het maaidek.
2. Schuif de blazer op de uitlijnbouten van de montagebeugel (Figuur 21) terwijl u de riem rond de blazerpoelie legt.

   Opmerking: Als de blazer niet gemakkelijk op de montagebeugels schuift, moet u de uitlijnbouten lichtjes losmaken.

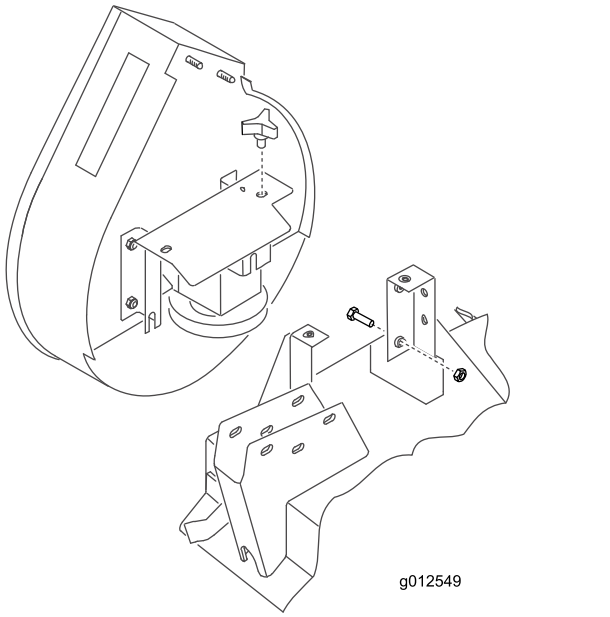

g012549

Figuur 21

3. Bevestig de blazer met 2 knoppen op de beugels.
4. Om de riem op te spannen, stelt u de veer af op een lengte van 12,4 cm door aan de flensmoeren op de stang met draaduiteinde te draaien.

10

De bumper monteren

Benodigde onderdelen voor deze stap:

1	Buffer
4	Inbusbout, 5/16" x 3"
4	Borgmoer, 5/16"

Procedure

1. Gebruik de afmetingen in Figuur 22 om een gat met een diameter van 11/32" af te tekenen en te boren door de beide wanden van de beugel van de zwenkarm rechts vooraan.

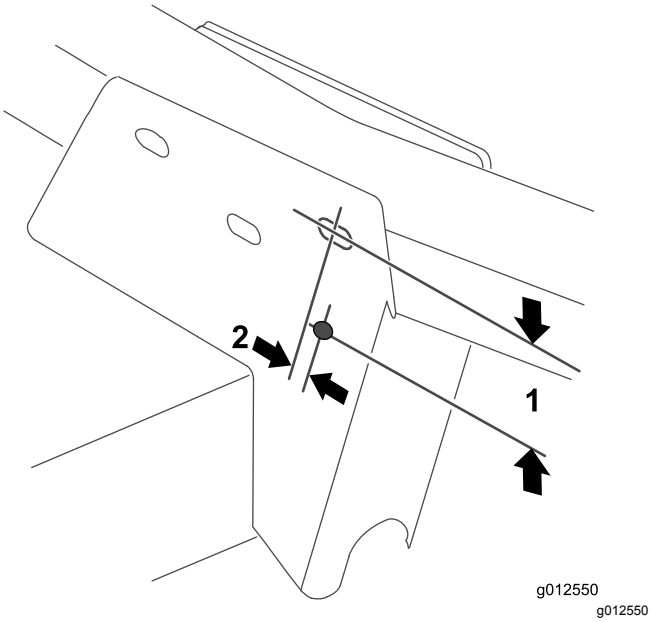

g012550

Figuur 22

1. 2½"
2. ⅜"

2. Bevestig het bovenste montagegat van de voorste montageplaat van de bumper aan de beugel van de zwenkarm; gebruik hiervoor een bout (5/16-18 x 3") en een borgmoer (Figuur 23).

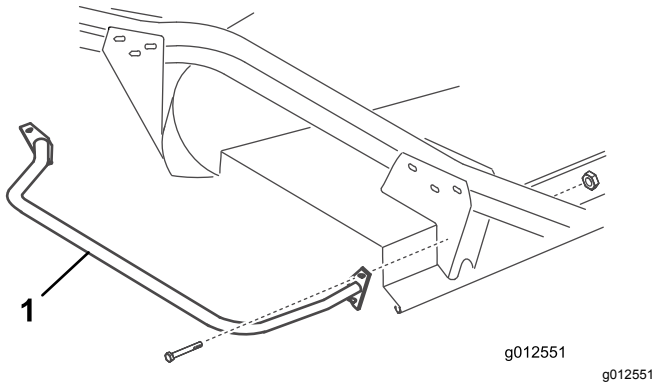

Figuur 23

1. Bumper

3. Gebruik de beide montageplaten van de bumper als sjabloon om 3 bijkomende gaten met een diameter van 11/32" af te tekenen en te boren door de beide wanden van de voorste en achterste beugel van de zwenkarm.

11

Het nieuwe deksel van het maaidek monteren

Benodigde onderdelen voor deze stap:

1	Sierstrip
1	Deksel van maaidek

Procedure

1. Breng een sierstrip aan op de rechter overbruggingsstang; zorg dat de zijkant van de veerbeugel 10 cm van de tegenoverliggende rand van de sierstrip verwijderd is (Figuur 24).

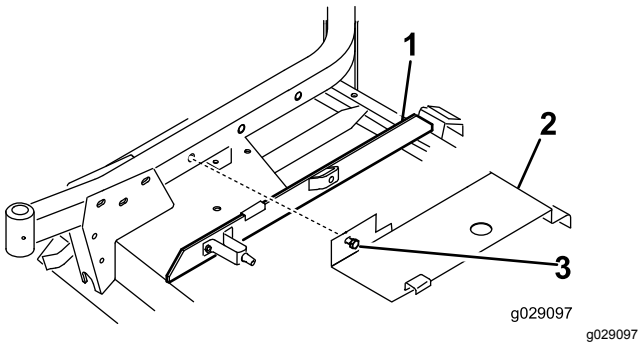

Figuur 24

1. Sierstrip
2. Kap
3. Bout

2. Haak het achterste deel van het deksel van het maaidek (Figuur 24) over de achterste kanaalpen; lijn de bevestigingsbout van het deksel uit met het gat in de rechter zwenkarm. Het deksel moet op de sierstrip rusten. Indien nodig moet u de sierstrip afstellen.
3. Bevestig het deksel met de bout aan de rechter zwenkarm.

12

De nieuwe veiligheidskappen monteren

Benodigde onderdelen voor deze stap:

1	Riemkap
1	Poeliekap

Procedure

1. Breng de riemkap aan op de machine (Figuur 25).

   Opmerking: Gebruik het oude bevestigingsmateriaal van de machine om de kap te monteren.

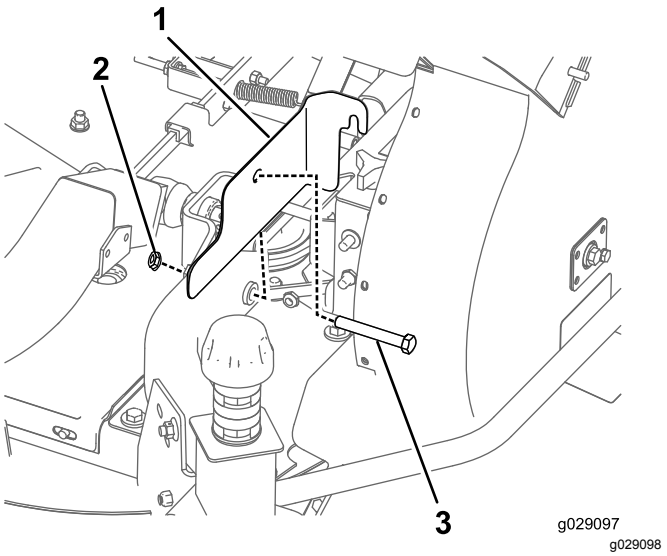

Figuur 25

1. Riemkap
2. Moer
3. Bout

2. Breng de kap van de poelie aan op de machine (Figuur 26).

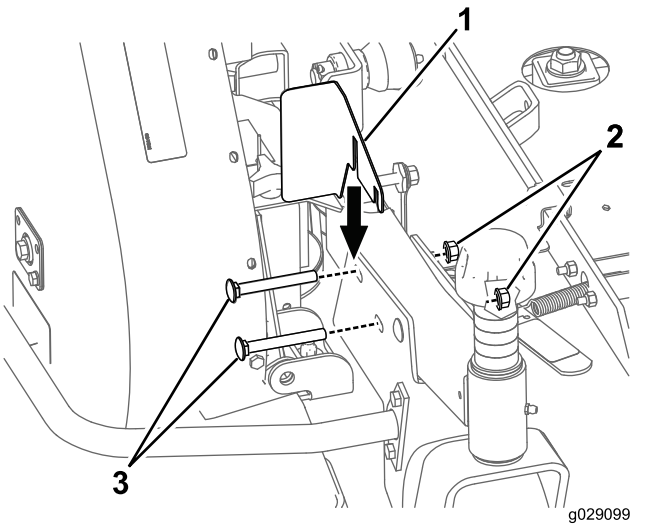

Figuur 26

1. Poeliekap
2. Moer
3. Bout

Opmerking: Gebruik het oude bevestigingsmateriaal van de machine om de kap te monteren.

13

De nieuwe veer van het tegengewicht monteren (alleen tractie-eenheden uit de 200-serie)

Benodigde onderdelen voor deze stap:

1	Veer van tegengewicht

Procedure

Om het bijkomende gewicht van de blazer te compenseren, dient u de oude, lichte veer van het tegengewicht aan de rechterkant van de machine te vervangen door de zwaardere veer die bij de set geleverd werd (Figuur 27).

1. Verwijder de R-pen en gaffelpen, en schuif de veer uit de bevestigingsbeugel.
2. Schroef de veer van de bovenste en onderste montagebeugel.
3. Schroef de nieuwe, zware veer op de twee montagebeugels. Zorg dat de veer helemaal door alle gaten is geschroefd en de vlakke zijde van de beugel raakt.

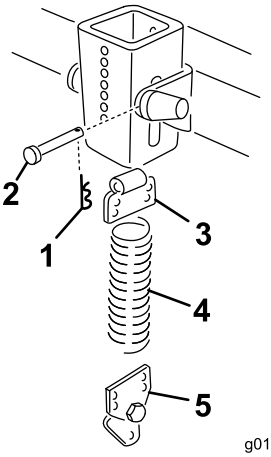

g012553

Figuur 27

1. R-pen
2. Gaffelpen
3. Bovenste beugel
4. Veer
5. Onderste beugel

4. Monteer de veer met een gaffelpen en een R-pen op de bevestigingsbeugel.

14

Het maaidek op de tractie-eenheid monteren

Geen onderdelen vereist

Procedure

1. Stel de parkeerrem in werking en controleer of het tractiepedaal in neutraal staat en de aftakashendel in de stand Uit. Start de motor en breng de hefarmen omhoog. Zet de motor af.
2. Plaats de maai-eenheid voor de tractie-eenheid; lijn de ingaande as van de tandwielkast uit met de aftakas en koppel de as aan.
3. Laat de hefarmen voorzichtig zakken en lijn de beugels van de hefarmen uit met de zwenkarmen. Lijn het gat in de aftakas uit met het gat in de ingaande as van de tandwielkast en monteer de rolpen.
4. Gebruik 4 bouten en moeren om de beugels van de hefarmen en de zijkant van de blazerbeugel aan de zwenkarmen te bevestigen.
5. Start de motor en breng het maaidek omhoog. Bevestig de veren van het tegengewicht met borstbouten en borgmoeren aan het maaidek.

15

De nieuwe sticker aanbrengen

Benodigde onderdelen voor deze stap:

1	Sticker, gevaar

Procedure

Breng de gevarensticker (onderdeelnummer 66-1340 of 93-7824 in de EU) op de voorste rand van het maaidek, aan de binnenkant van de rechter zwenkarm.

16

Het uitwerpkanaal van de blazerbehuizing monteren

Benodigde onderdelen voor deze stap:

1	Buis

Procedure

Belangrijk: **Als u het uitwerpkanaal van de blazerset gaat gebruiken met een hopper van 425 liter, dient u een gedeelte van het uitwerpkanaal af te zagen om ervoor te zorgen dat dit correct kan worden aangebracht tussen de blazer en de hopper. Als u het uitwerpkanaal met een andere set gaat gebruiken, ga dan naar stap 3.**

1. Gebruik de afmetingen in Figuur 28 om de locatie van het uitwerpkanaal te markeren met een rolmaat.

   Opmerking: Om het u gemakkelijk te maken, kan het kanaal een lichte markering hebben op de plaats waar het moet worden afgezaagd.

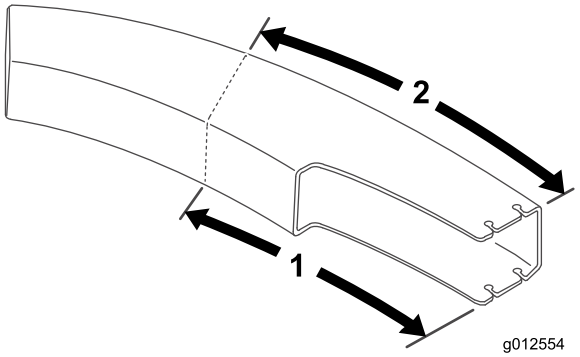

Figuur 28

1. 61,2 cm
2. 70,5 cm

2. Teken een lijn rondom het uitwerpkanaal en kort in met een zaag.
3. Stel het maaidek in op de gewenste maaihoogte.
4. Schuif het kanaal over de blazeropening en op de montagebouten (Figuur 29).

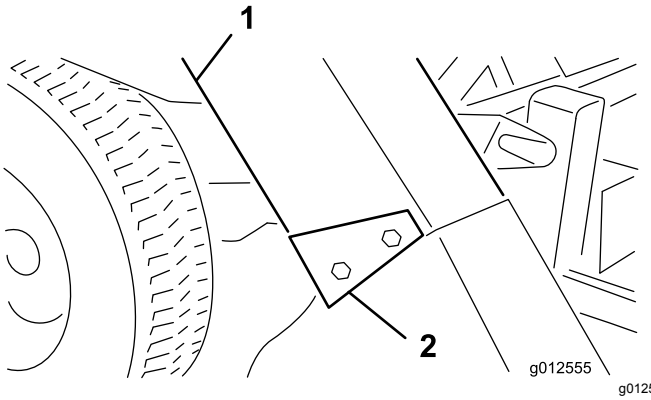

Figuur 29

1. Uitwerpkanaal
2. Buishouders

5. Laat de kap van de hopper zakken en lijn de buis uit met het uiteinde van de kap. Bevestig het uitwerpkanaal met borgmoeren (5/16") en 4 buishouders. Zorg ervoor dat het brede uiteinde van de beugels naar achteren gericht is.

Gebruiksaanwijzing

Gebruikseigenschappen

(Bij gebruik met een hopper met een inhoud van 255 of 425 liter)

⚠ VOORZICHTIG

Wanneer de grasvanger verwijderd is, worden bewegende onderdelen blootgesteld.

Gebruik de machine niet zonder dat de grasgeleider is geplaatst.

Voor de beste prestaties gebruikt u het tractiepedaal zo dat het motortoerental hoog en vrij regelmatig blijft. Een goede leidraad is: verlaag de rijsnelheid als de belasting van het maaimes verhoogt; verhoog de rijsnelheid als de belasting van het mes verlaagt. Hierdoor kan de motor – met behulp van de transmissie – bepalen wat de juiste rijsnelheid is en een hoge messnelheid behouden, wat noodzakelijk is voor een goede maaikwaliteit, goede zuigprestaties en om gras naar de hopper te voeren. Als de snelheid van de blazer te laag is, kan dat leiden tot verstopping. Raadpleeg de *Gebruikershandleiding van het maaidek en die van de tractie-eenheid* voor de bediening van deze twee onderdelen.

⚠ GEVAAR

Bewegende onderdelen zijn gevaarlijk.

Houd handen en voeten uit de buis, de blazer en de maai-eenheid.

1. Deze grasvanger is ontworpen voor gebruik in droge en natte omstandigheden. Maai geen gras dat te lang is, of de hopper raakt te snel vol.
2. Als u nat, zwaar gras maait, kan het gebeuren dat een deel van het maaisel niet volledig door de buis wordt geworpen. Het gat onderaan de buis laat toe dat dit maaisel uit de buis valt zonder gevaar voor verstopping. Verlaag in dit geval de rijsnelheid.
3. De bumper die de blazerbehuizing beschermt, steekt niet ver genoeg uit om te voorkomen dat de grasvanger een vast obstakel raakt. Blijf ver genoeg uit de buurt van obstakels om botsingen te voorkomen. Trim uitsluitend met de linkerkant van het maaidek.

⚠ VOORZICHTIG

Als de grasvanger een object raakt, kan de machine beschadigd raken.

- **Zorg ervoor dat de hopper niet tegen vaste obstakels botst.**
- **U moet altijd trimmen met de linkerkant van het maaidek.**

4. Controleer tijdens het maaien regelmatig op ongemaaid gras of overvloedig maaisel dat op het gazon ligt. In dat geval kan de blazer of het maaidek verstopt zitten. Zet de eenheid af, schakel de aftakas uit, stel de parkeerrem in werking en zet de motor af. Controleer de buis, de blazer of het maaidek op verstoppingen. Verwijder verstoppingen met een stok of een gelijksoortig gereedschap. Controleer de spanning van de blazerriem. Als de riem doorslipt, moet u de spanning wijzigen.
5. U moet gras veelvuldig maaien, vooral als het snel groeit. Als u korter gras wilt, maai het dan nog eens. Zorg dat de werkgangen overlappen voor een gelijkmatig maaipatroon.

Belangrijk: **Bij het transporteren van de machine dient u de kap van de grasvanger vast te binden. U kunt ook achteruit op de vrachtwagen of oplegger rijden om te voorkomen dat de wind de kap openblaast en beschadigt.**

De blazer verwijderen

1. Zet de motor af en zet de spanpoelie vrij. Bevestig de spanpoelie met de bevestigingshaak aan de voorste zwenkarmbeugel.
2. Verwijder de riemkap en neem de riem van de aspoelie. Plaats het deksel.
3. Verwijder de 2 knoppen waarmee de blazer aan de montagebeugels is bevestigd en verwijder de blazer, de riem en het uitwerpkanaal.
4. Voer de omgekeerde procedure uit om de blazer te monteren.

De grasgeleider gebruiken

Het kan dat u het maaidek zonder de blazer wenst te gebruiken. Aangezien reeds een nieuw scharnier op de grasgeleider zou moeten zijn gemonteerd, kunt u de grasgeleider snel op de montagebeugels van de blazer monteren.

1. Verwijder de bumper van het maaidek.
2. Schuif de openingen onderaan de draaibeugel van de grasgeleider op de bouten aan de zijkant van de maaidekbeugels (Figuur 30).

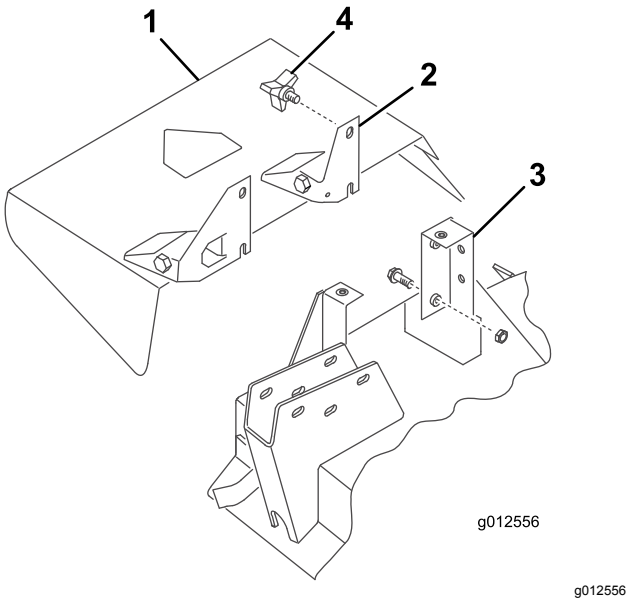

g012556

Figuur 30

1. Grasgeleider
2. Draaibeugel
3. Beugel van maaidek
4. Knop

3. Bevestig de grasgeleider met de 2 knoppen.

Onderhoud

- Controleer om de 50 bedrijfsuren of de rotor van de tandwielkast van de blazer goed vast zit. Draai de asbout van de rotor vast met een torsie van 25-25,8 N·m.
- Verwijder na elk gebruik het maaisel van de kap, buis, blazer en maaier. Spoel de onderzijde van het maaidek dagelijks met een slang. Overmatige ophoping van maaisel heeft een nadelig effect op de prestaties van het opvangsysteem.
- Controleer om de 50 bedrijfsuren de riemspanning en -slijtage. Om de riemspanning aan te passen, dient u de montageschroeven van de spanpoelie los te draaien, de spanpoeliehendel in te schakelen en de spanpoelie stevig tegen de blazerriem aan te duwen. Draai de bevestigingsschroeven vast.
- De tandwielkast van de blazer zou weinig onderhoud nodig hebben. Controleer om de 50 bedrijfsuren op lekken. In geval van een lek moet u de afdichtingen vervangen en hervullen met 60 ml hoogwaardig molybdeendisulfide Smeer de lagers opnieuw in met dit vet voordat u ze monteert.
- Raadpleeg de *Gebruikershandleiding* van de maai-eenheid en die van de tractie-eenheid voor de onderhoudsvereisten van deze twee onderdelen.
- Houd de eenheid schoon. Zorg dat de motor vrij is van vuil en haksel. Controleer of alle bevestigingen goed vast zitten. Controleer de geleiders, schotten en schermen op slijtage en vervang indien nodig.

Opmerkingen:

Opmerkingen:

Opmerkingen:

Inbouwverklaring

Modelnr.:	Serienr.:	Productbeschrijving	Factuuromschrijving	Algemene omschrijving	Richtlijn
30506	403000001 en hoger	Blazerset van 157 cm, Groundsmaster 200/3280-D/3320-serie maaiers met zijafvoer	GM200 62" BLOWER KIT	Blazerset van 157 cm	2006/42/EG, 2000/14/EG

De relevante technische documentatie werd samengesteld in overeenstemming met Deel B van Bijlage VII van richtlijn 2006/42/EG.

Wij beloven op vraag van nationale overheden relevante informatie over deze gedeeltelijk afgewerkte machine over te dragen. Dit zal gebeuren via elektronische weg.

Deze machine mag pas in werking worden gesteld als ze geïntegreerd is in een goedgekeurd Toro model zoals beschreven in het toegevoegde gelijkvormigheidsattest en in overeenstemming met alle instructies, waardoor men ervan kan uitgaan dat ze in overeenstemming is met alle relevante richtlijnen.

Gecertificeerd:



John Heckel
Sr. Engineering Manager
8111 Lyndale Ave. South
Bloomington, MN 55420, USA
December 20, 2018

Erkende vertegenwoordiger:

Marcel Dutrieux
Manager European Product Integrity
Toro Europe NV
Nijverheidsstraat 5
2260 Oevel
Belgium

Privacyverklaring EEA/VK

Toro's gebruik van uw persoonlijke gegevens

The Toro Company ("Toro") respecteert uw recht op privacy. Wanneer u onze producten koopt, kunnen we bepaalde persoonlijke informatie over u verzamelen, ofwel rechtstreeks via u ofwel via uw plaatselijk Toro bedrijf of dealer. Toro gebruikt deze informatie om te voldoen aan contractuele verplichtingen – zoals het registreren van uw garantie, het behandelen van uw garantieclaim of om contact met u op te nemen in het geval van terugroepacties – en voor legitieme zakelijke doeleinden – zoals klanttevredenheid meten, onze producten verbeteren of u productinformatie verschaffen die van belang kan zijn. Toro kan uw informatie delen met onze dochterondernemingen, verdelers of andere zakenpartners in verband met deze activiteiten. We kunnen ook persoonlijke informatie vrijgeven van rechtswege of in verband met de verkoop, aankoop of fusie van een bedrijf. We verkopen uw persoonsgegevens nooit aan andere bedrijven voor marketingdoeleinden.

Behoud van uw persoonlijke gegevens

Toro bewaart uw persoonlijke informatie zolang deze relevant is voor de bovengenoemde doeleinden en in overeenstemming is met de wettelijke vereisten. Gelieve contact op te nemen via legal@toro.com voor meer informatie over de bewaarperiodes die van toepassing zijn.

Toro's engagement inzake veiligheid

Uw persoonlijke informatie kan behandeld worden in de VS of een ander land dat mogelijk soepelere databeschermingswetten heeft dan het land waar u verblijft. Indien we uw informatie overdragen naar een ander land dan het land waar u verblijft, nemen wij de wettelijk verplichte maatregelen om ervoor te zorgen dat de informatie op gepaste wijze wordt beschermd en veilig wordt behandeld.

Toegang en correctie

U hebt het recht om uw persoonlijke gegevens te corrigeren of te raadplegen, of zich te verzetten tegen de verwerking van uw gegevens of deze te beperken. Om deze rechten uit te oefenen, gelieve een e-mail te sturen naar legal@toro.com. Als u zich zorgen maakt over de manier waarop Toro uw informatie heeft behandeld, vragen wij u om deze direct ten aanzien van ons te uiten. Europese burgers hebben het recht om een klacht in te dienen bij hun gegevensbeschermingsautoriteit.

Californië Proposition 65 Waarschuwingsinformatie

Wat betekent deze waarschuwing?

Sommige producten die op de markt zijn bevatten een etiket met een waarschuwing als:

WAARSCHUWING: Kanker en schade aan de voortplantingsorganen – www.p65Warnings.ca.gov.

Wat is Prop 65?

Prop 65 geldt voor elk bedrijf dat actief is in Californië, producten verkoopt in Californië, of producten maakt die kunnen worden verkocht of geïmporteerd in Californië. De wet schrijft voor dat de Gouverneur van Californië een lijst van chemische stoffen bijhoudt en publiceert waarvan bekend is dat ze kanker, geboorteafwijkingen en/of andere schade aan de voortplantingsorganen kunnen veroorzaken. De lijst wordt jaarlijks bijgewerkt en omvat honderden chemische stoffen die in veel alledaagse voorwerpen voorkomen. Prop 65 heeft als doel mensen te informeren over blootstelling aan deze chemische stoffen.

Prop 65 verbiedt de verkoop van producten die deze chemicaliën bevatten niet; wel schrijft de wet voor dat het product, de productverpakking en de bijgevoegde documentatie waarschuwingen bevatten. Een Prop 65-waarschuwing betekent ook niet dat een product enige norm of vereiste inzake productveiligheid schendt. De Californische regering stelt duidelijk dat een Prop 65-waarschuwing “niet neerkomt op een wettelijke beslissing dat een product ‘veilig’ of ‘onveilig’ is.” Veel van deze chemische stoffen worden al jaren op grote schaal en zonder gedocumenteerde schade gebruikt in alledaagse voorwerpen. Ga voor meer informatie naar https://oag.ca.gov/prop65/faqs-view-all

Een Prop 65-waarschuwing betekent dat (1) een bedrijf de blootstelling heeft beoordeeld en van mening is dat deze het niveau ‘geen significant risico’ overschrijdt, of dat (2) het bedrijf kiest om een waarschuwing te vermelden omdat het weet dat een betreffende chemische stof aanwezig is, zonder evenwel de blootstelling eraan te beoordelen.

Is deze wet overal van kracht?

Prop 65-waarschuwingen zijn enkel vereist krachtens de Californische wet. Deze waarschuwingen ziet men in heel Californië in uiteenlopende omgevingen, bijvoorbeeld in restaurants, kruidenierswinkels, hotels, scholen, ziekenhuizen en op een groot aantal producten. Daarnaast kiezen sommige webverkopers en postorderbedrijven ervoor om Prop 65-waarschuwingen te geven op hun website of in catalogi.

Hoe verhouden de Californische waarschuwingen zich tot de federale limieten?

De Prop 65-voorschriften zijn vaak strikter dan federale en internationale normen. Voor verschillende stoffen is in Californië al bij veel lagere dosissen een waarschuwing vereist dan elders in de VS. Bijvoorbeeld: de Prop 65-norm voor waarschuwingen voor lood bedraagt 0,5 microgram per dag, wat veel minder is dan de federale en internationale standaarden.

Waarom worden niet alle vergelijkbare producten van de waarschuwing voorzien?

- Producten die verkocht worden in Californië moeten voorzien worden van een Prop 65-aanduiding, maar dit geldt niet voor vergelijkbare producten op andere plaatsen.
- Een bedrijf kan in navolging van een rechtszaak verplicht worden om zijn producten te voorzien van Prop 65-waarschuwingen, terwijl dit voor andere bedrijven die vergelijkbare producten verkopen niet geldt.
- Prop 65 wordt niet eenduidig opgelegd.
- Bedrijven kunnen ervoor kiezen geen waarschuwing te vermelden omdat ze vinden dat ze daar niet toe verplicht zijn in het kader van de Prop 65-voorschriften; ook als er geen waarschuwingen op een product staan, is het best mogelijk dat de betreffende chemische producten toch in vergelijkbare dosissen aanwezig zijn.

Waarom vermeldt Toro deze waarschuwing?

Toro wil consumenten zo goed mogelijk informeren zodat ze geïnformeerde beslissingen kunnen nemen over de producten die ze kopen en gebruiken. Toro vermeldt in sommige gevallen waarschuwingen op basis van zijn kennis over de aanwezigheid van één of meer van de betreffende chemische stoffen, zonder evenwel het niveau van blootstelling te beoordelen, aangezien niet alle betreffende chemische stoffen voorzien zijn van voorschriften voor blootstellingslimieten. Ook al is de blootstelling door producten van Toro verwaarloosbaar of valt deze ruim binnen de categorie 'geen significant risico', heeft Toro er veiligheidshalve voor gekozen om Prop 65-waarschuwingen op te nemen. Als Toro deze waarschuwingen niet vermeldt, zou het bovendien vervolgd kunnen worden door de Staat Californië of door private personen die tenuitvoerlegging van Prop 65 beogen, en het kan op die manier aanzienlijke boetes krijgen.

Toro garantie

Garantie gedurende twee jaar of 1500 bedrijfsuren

Voorwaarden en producten waarvoor de garantie geldt

De Toro Company en de hieraan gelieerde onderneming, Toro Warranty Company, bieden krachtens een overeenkomst tussen beide ondernemingen gezamenlijk de garantie dat uw Toro product (hierna: het 'product') gedurende 2 jaar of 1.500 bedrijfsuren* vrij van materiaalgebreken of fabricagefouten is, met dien verstande dat hierbij de kortste periode moet worden aangehouden. Deze garantie geldt voor alle producten met uitzondering van beluchters (zie de afzonderlijke garantieverklaringen voor deze producten). In een geval waarin de garantie van toepassing is, zullen wij het product kosteloos repareren en ook niet de kosten van diagnose, arbeid, onderdelen en transport in rekening brengen. De garantie gaat in op de datum waarop het product is geleverd aan de oorspronkelijke koper.
* Producten uitgerust met een urenteller.

Aanwijzingen voor aanvraag van garantieservice

U dient contact op te nemen met de distributeur van commerciële producten of erkende dealer bij wie u het product heeft gekocht, zodra u denkt dat er sprake is van een geval waarop de garantie van toepassing is. Als het u moeite kost een distributeur of erkende dealer te vinden of vragen over rechten of plichten uit hoofde van de garantie heeft, kunt u contact met ons opnemen op:

Toro Commercial Products Service Department
Toro Warranty Company
8111 Lyndale Avenue South
Bloomington, MN 55420-1196, VS

+1-952-888-8801 of +1-800-952-2740
E-mail: commercial.warranty@toro.com

Plichten van de eigenaar

Als eigenaar van het product bent u verantwoordelijk voor de vereiste onderhouds- en afstelwerkzaamheden die worden vermeld in de *Gebruikershandleiding*. Herstellingen voor problemen met het product die worden veroorzaakt door het niet uitvoeren van de vereiste onderhouds- en afstelwerkzaamheden worden niet gedekt door deze garantie.

Zaken en gevallen die niet onder de garantie vallen

Niet alle storingen of defecten van het product die plaatsvinden tijdens de garantieperiode zijn materiaalgebreken of fabricagefouten. Buiten deze garantie vallen:

- Productstoringen die het gevolg zijn van het gebruik van vervangstukken niet afkomstig van Toro, of van het aanbrengen of gebruiken van randapparaten of aangepaste accessoires en producten die niet van het merk Toro zijn.
- Productstoringen veroorzaakt door het feit dat de eigenaar nalaat aanbevolen onderhoud en/of aanpassingen uit te voeren.
- Defecten als gevolg van verkeerd, achteloos of roekeloos gebruik van het product.
- Door gebruik versleten onderdelen die niet defect zijn. Voorbeelden van onderdelen die slijten of worden verbruikt tijdens een normaal gebruik van het product zijn onder meer, maar niet uitsluitend: remblokken en remvoeringen, koppelingsvoeringen, maaimessen, messenkooien, rollen en lagers (verzegeld of smeerbaar), snijplaten, bougies, zwenkwielen en zwenkwiellagers, banden, filters, drijfriemen en sommige onderdelen van spuitmachines zoals membranen, spuitdoppen en afsluitkleppen.
- Storingen die worden veroorzaakt door externe invloeden zijn onder meer, maar niet uitsluitend: weersomstandigheden, wijze van opslag, verontreiniging, gebruik van niet-goedgekeurde brandstoffen, koelvloeistoffen, smeermiddelen, additieven, meststoffen, water of chemicaliën.
- Storingen of gebrekkige prestaties die het gevolg zijn van het gebruik van brandstoffen (bv. benzine, diesel of biodiesel) die niet voldoen aan hun respectievelijke industriestandaarden.
- Normale geluidssterkte, trillingen, slijtage en achteruitgang. Normale slijtage omvat, maar is niet beperkt tot, schade aan zittingen ten gevolge van slijtage of afslijting, afgesleten geverfde oppervlakken, gekraste stickers of ramen.

Onderdelen

Garantie wordt verleend op onderdelen die moeten worden vervangen in het kader van het vereiste onderhoud, gedurende de garantieperiode tot hun geplande vervanging. Een onderdeel dat uit hoofde van de garantie is vervangen, komt voor de duur van de oorspronkelijke productgarantie in aanmerking voor de garantie en wordt eigendom van Toro. Toro beslist in laatste instantie of een onderdeel of een groep van onderdelen wordt gerepareerd of vervangen. Toro mag voor garantiereparaties in de fabriek gereviseerde onderdelen gebruiken.

Garantie semitractieaccu en lithiumionaccu

Semitractieaccu's en lithiumionaccu's hebben een specifiek totaal aantal kilowatturen die zij tijdens hun levensduur kunnen leveren. De gebruikte technieken voor het bedienen, opladen en onderhouden van de accu kan leiden tot een langere of kortere levensduur van de accu. Als de accu's in dit product worden gebruikt, zal hun bruikbaarheid tussen de oplaadintervallen langzaam verminderen totdat zij volledig uitgeput zijn. Een accu vervangen die versleten is ten gevolge van normaal gebruik is de verantwoordelijkheid van de eigenaar van het product. Opmerking (alleen lithiumionaccu): pro-rata na 2 jaar. Raadpleeg de garantie van de accu voor meer informatie.

Levenslange garantie van krukas (uitsluitend voor ProStripe 02647 model)

De ProStripe met originele Toro koppelingsplaat en mesremkoppeling (ingebouwde mesremkoppeling (BBC) + koppelingsplaat) als originele uitrusting die door de originele aankoper wordt gebruikt in overeenstemming met de aanbevolen gebruiks- en onderhoudsprocedures, valt onder een levenslange garantie tegen verbuiging van de krukas van de motor. Machines die zijn uitgerust met frictieringen, mesremkoppelingeenheden (BBC) en andere dergelijke toestellen vallen niet onder de levenslange garantie van de krukas.

Onderhoud is ten koste van de eigenaar

Opvoeren van de motor, smeren, reinigen en waxen, het vervangen van filters, koelvloeistof en het uitvoeren van aanbevolen onderhoudswerkzaamheden behoren tot de gebruikelijke werkzaamheden die nodig zijn voor Toro producten en die voor rekening van de eigenaar zijn.

Algemene voorwaarden

Op grond van deze garanties mogen reparaties uitsluitend worden uitgevoerd door een erkende Toro dealer.

The Toro Company en de Toro Warranty Company zijn niet aansprakelijk voor indirecte of bijkomende schade of gevolgschade in samenhang met het gebruik van de Toro producten die onder deze garantie vallen, inclusief de kosten of uitgaven voor de levering van vervangen materiaal of diensten gedurende een redelijke periode van onbruikbaarheid of buitengebruikstelling tijdens de uitvoering van reparatiewerkzaamheden op grond van deze garantie. Met uitzondering van de emissiegarantie waarnaar hieronder, indien van toepassing, wordt verwezen, bestaat er geen andere expliciete garantie. Alle impliciete garanties van verkoopbaarheid of geschiktheid voor gebruik zijn beperkt tot de duur van deze expliciete garantie.

Sommige staten laten geen uitsluiting van incidentele of voortvloeiende schade toe, noch beperkingen van de duur van geïmpliceerde garanties. De bovenstaande uitsluitingen en beperkingen zijn daarom mogelijk niet op u van toepassing. Deze garantie geeft u specifieke juridische rechten; daarnaast kunt u beschikken over andere rechten die per land kunnen verschillen.

Opmerking met betrekking tot de emissiegarantie

Het emissiecontrolesysteem op uw product kan vallen onder de dekking van een afzonderlijke garantie die tegemoetkomt aan de eisen van de Amerikaanse Environmental Protection Agency (EPA) en/of de California Air Resources Board (CARB). De beperkingen van de bedrijfsuren die hierboven zijn genoemd, gelden niet voor de garantie op het emissiecontrolesysteem. Zie de garantieverklaring voor het controlesysteem van de emissie van de motor in de Gebruikershandleiding van uw product of in het documentatiemateriaal van de fabrikant van de motor.

Andere landen dan de Verenigde Staten en Canada

Kopers van Toro producten die zijn geëxporteerd uit de Verenigde Staten of Canada moeten contact opnemen met hun Toro distributeur (dealer) voor de garantiebepalingen die in hun land, provincie of staat van toepassing zijn. Als u om een of andere reden ontevreden bent over de service van uw verdeler of moeilijk informatie over de garantie kunt krijgen, verzoeken wij u contact op te nemen met uw erkend Toro servicecenter.