Form No. 3429-513 Rev A

158 cm blåsemaskinsett

Groundsmaster® 200-/3280-D-/3320-seriene gressklippere med sideutslipp

Modellnr. 30506—Serienr. 403000001 og oppover

Brukerhåndbok

Dette produktet er i samsvar med alle relevante europeiske direktiver. Hvis du vil ha mer informasjon, kan du se sammenstillingserklæringen (DOI) på baksiden av denne publikasjonen.

⚠ ADVARSEL

CALIFORNIA
Proposition 65-advarsel

Bruk av dette produktet kan forårsake eksponering for kjemikalier som staten California vet forårsaker kreft, fødselsdefekter eller annen forplantningsskade.

Sikkerhet

Sikkerhets- og instruksjonsmerker

Sikkerhetsmerker og instruksjoner er lett synlige for føreren og er plassert i nærheten av alle områder som representerer en potensiell fare. Bytt ut alle merker som er ødelagte eller mangler.

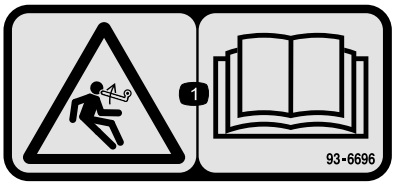

decal93-6696

93–6696

1. Lagret energifare – les *brukerhåndboken*.

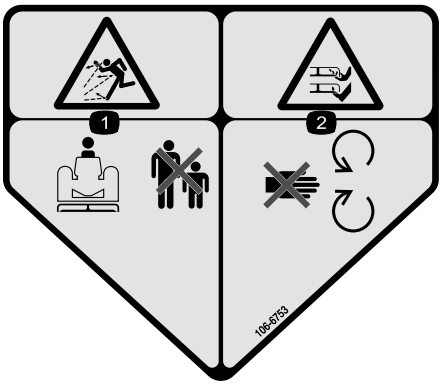

decal106-6753

106-6753

1. Fare for at gjenstander slynges gjennom luften – hold andre på god avstand.
2. Fare for å kutte/lemleste hender og føtter. Gressklipperblad – hold trygg avstand fra bevegelige deler.

© 2019—The Toro® Company
8111 Lyndale Avenue South
Bloomington, MN 55420

Registrer ditt produkt på www.Toro.com.

CE

Oversettelse av originalen (NO)
Trykt i USA
Med enerett

3429-513 A

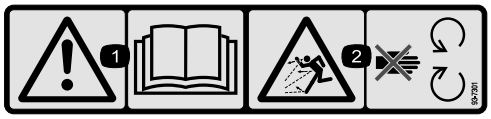

decal93-7301

93–7301

1. Advarsel – les *brukerhåndboken*.
2. Fare for at gjenstander slynges gjennom luften – hold deg borte fra bevegelige deler, behold alle skydd og verneplater på plass.

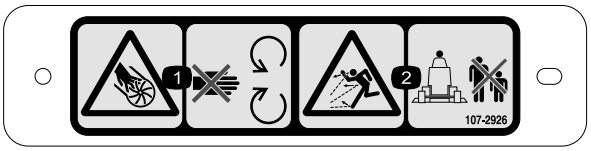

decal107-2926

107-2926

1. Fare for kutting/amputering av hånd, viftehjul – hold avstand fra bevegelige deler.
2. Fare for at gjenstander slynges gjennom luften – hold andre på god avstand.



decal133-8061

133-8061

Montering

Løse deler

Bruk diagrammet nedenfor som en sjekkliste for å kontrollere at alle delene er sendt.

Prosedyre	Beskrivelse	Ant.	Bruk
1	Ingen deler er nødvendige	–	Fjern klippeenheten fra trekkenheten.
2	Dobbel remskive Remskivemutter Mutter deksel	1 1 1	Monter den nye spindelskiven.
3	Kniv	3	Monter de nye knivene.
4	Svingbraketter	2	Fjern og modifiser gressavlederen.
5	Blåsemaskinenhet med monteringsbraketter Hodeskrue, 5/16 x 1 tomme Låsemutter, 5/16 Låsebolt, 3/8 tomme x 3/4 tomme Flensmutter, 3/8 tomme	1 3 4 4 3	Monter blåsemaskinbraketter.
6	Fremre avleder Bakre avleder Bakre hylle Venstre hylle Bakre hylle Hodeskrue, 5/16 x 5/8 tomme Låsemutter, 5/16 tomme Hodeskrue, 3/8 x 1 tomme Låseskive, 3/8 tomme Hodeskrue, 1/4 x 1 tomme Hodeskrue, 3/4 x 1/4 tomme Låsemutter, 1/4 tomme	1 1 1 1 1 6 6 4 4 3 3 6	Monter avlederne på klippeenheten.
7	Avlederens stoppeanordning Hodeskrue, 3/4 x 1/4 tomme Låsemutter, 1/4 tomme	1 2 2	Monter den nye avlederstoppeanordningen.
8	Lederullarmenhet Tappskrue Hylse Skive Låsemutter, 3,8 tomme Fjær Gjengestang Flensmutter, 5/16 tomme Fjærbrakett Hodeskrue, 1/4 x 1 tomme Låsemutter, 1/4 tomme	1 1 1 2 1 1 1 2 1 2 2	Monter lederullenheten.
9	Rem	1	Monter viften.

Prosedyre	Beskrivelse	Ant.	Bruk
10	Støtfanger Hodeskrue, 5/16 x 3 tomme Låsemutter, 5/16 tomme	1 4 4	Monter støtfanger
11	Klippeformer Deksel på klippeenhet	1 1	Monter klippeenhetens nye deksel.
12	Remskydd Remskivevern	1 1	Monter de nye sikkerhetsskyddene.
13	Motvektsfjær	1	Monter den nye motvektsfjæren.
14	Ingen deler er nødvendige	–	Monter klippeenheten på trekkenheten.
15	Faremerke	1	Monter det nye merket.
16	Sjaktenhet	1	Monter sjakten på blåserhuset.

Media og ekstradeler

Beskrivelse	Ant.	Bruk
Installasjonsveiledning	1	Les denne før installasjon
Sertifiseringsdokument	1	CE-sertifisering

1

Fjerne klippeenheten fra trekkenheten

Ingen deler er nødvendige

Prosedyre

1. Plasser maskinen på en jevn overflate, hev klippeenheten, sett på parkeringsbremsen, sett trekkpedalen i nøytral stilling, sett spaken for kraftuttaket i AV-stilling, slå av motoren og ta ut tenningsnøkkelen.

   ⚠ FORSIKTIG

   Motvektsfjæren er strammet når klippeenheten er i senket stilling (kun trekkenheter i 200-serien).

   Hev alltid klippeenheten før justering eller fjerning av fjæren.

2. Kun for trekkenheter i 200-serien: Koble av motvekten fra trekkenheten, fjern låsestiftene fra brakettene, fjern fjærspenningsenhetene fra brakettene, og legg dem ned på klippeenheten.

   Fest låsestiftene løst til brakettene slik at du ikke mister dem (Figur 1).

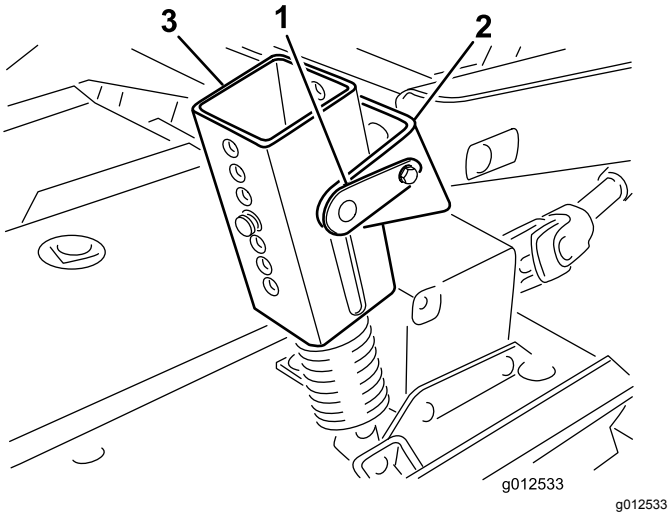

Figur 1

1. Låsestift
2. Brakett
3. Fjærspenningsenhet

3. Senk klippeenheten og fjern de fire låseskruene og mutterne som fester løftearmsbrakettene til styrearmene (Figur 2).

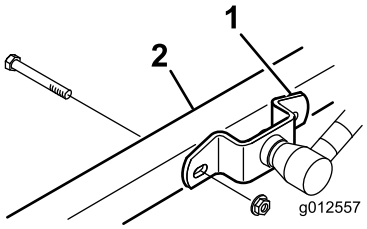

g012557

Figur 2

1. Løftearmsbrakett
2. Høyre styrehjulsarm

4. Start motoren, og hev trekkenhetens løftearmer.
5. Stopp motoren og skyv klippeenheten bort fra trekkenheten, ta hannenden ut av hunnenden på kraftuttaksakselen (Figur 3).

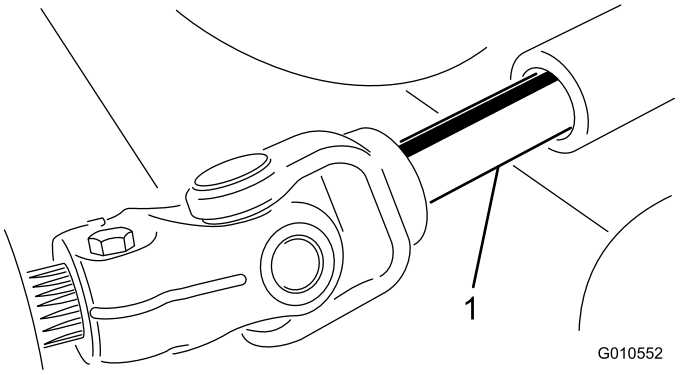

g010552

Figur 3

1. Kraftuttakets aksel

⚠ FORSIKTIG

Hvis motoren startes og kraftuttaksakselen begynner å rotere, kan dette føre til alvorlige skader.

Ikke start motoren og koble inn kraftuttaksspaken når kraftuttaksakselen ikke er koblet til girkassen på klippeenheten.

2

Montere den nye spindelskiven

Deler som er nødvendige for dette trinnet:

1	Dobbel remskive
1	Remskivemutter
1	Mutter deksel

Prosedyre

1. Koble fra låsehåndtakene som fester det høyre dekslet til toppen av klippeenheten. Fjern dekselet fra klippeenheten.
2. Løsne de to mutterne som fester lederullplaten, slik at lederullen får lavere spenning på remmen (Figur 4).

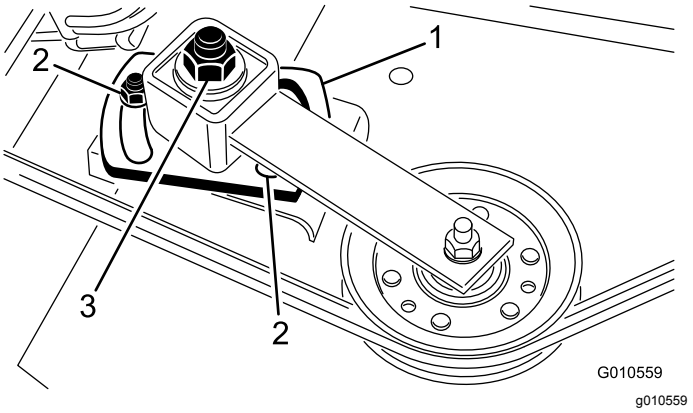

g010559

Figur 4

1. Lederullplate
2. Mutter (2)
3. Justeringsmutter for lederull

3. Fjern remmen fra den høyre spindelskiven (Figur 4).
4. Fjern de seks låseboltene og seks flensmutterne som fester spindelhusenheten til klippeenheten (Figur 5). Før spindelhusenheten ut på undersiden av klippeenheten.
5. Fjern mutteren og låseskiven som holder remskiven på spindelaksen. Fjern lederullen fra akselen.
6. Skyv den nye doble spindelskiven på spindelakselen. Ikke sett på remskivemutteren ennå.
7. Før remskiveenden ut av spindelhusenheten gjennom hullet i klippeenheten, og før

remmen rundt remskiven og lederullen. Fest spindelenheten på plass ved hjelp av seks låsebolter og flensmuttere.

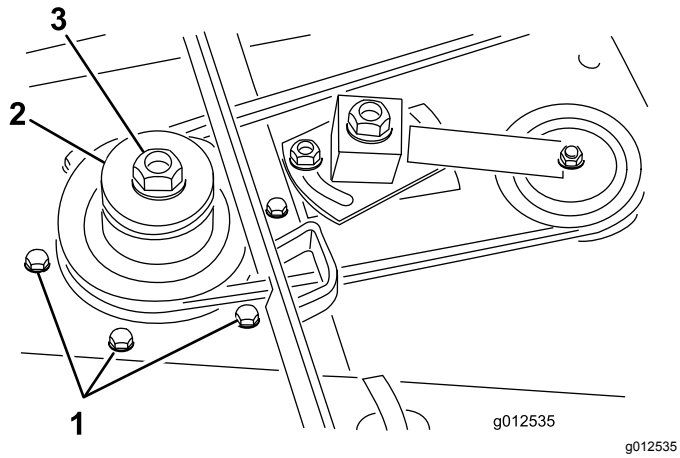

Figur 5

1. Låseskruer
2. Dobbel spindelskive
3. Remskivemutter

8. Monter den originale skiven og den nye remskivemutteren til spindelaksen og stram til 135,5 Nm. Monter mutterdekslet.
9. Stram justeringsmutteren for lederullen til 48–54 Nm for å oppnå riktig remspenning. Stram lederullplatens muttere.

3

Montere de nye knivene

Deler som er nødvendige for dette trinnet:

3	Kniv

Prosedyre

1. Ta tak i enden av kniven med en godt polstret hanske. Fjern knivbolten, antiskalperingsvernet og kniven fra spindelakselen (Figur 6).

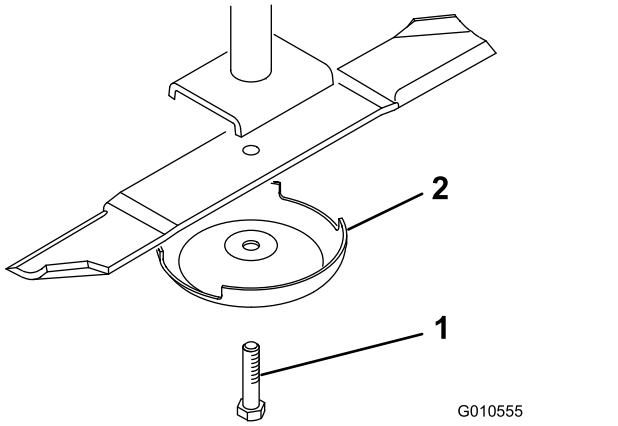

Figur 6

1. Knivbolt
2. Antiskalperingsvern

2. Monter i sekvens en ny kniv (med knivvingen vendt mot klippeenheten) og antiskalperingskopp. Fest delene på plass med knivbolten. Trekk til knivbolten med et moment på 115 til 149 N·m.
3. Gjenta prosedyren for alle knivene.

4

Fjerning og modifisering av gressavlederen

Deler som er nødvendige for dette trinnet:

2	Svingbraketter

Prosedyre

1. Fjern skruene, låsemutterne og fjærene som holder avlederfestene festet til svingbrakettene (Figur 7). Fjern avlederen.
2. Fjern låseboltene og flensmutterne som fester svingbrakettene til huset (Figur 7). Fjern svingbrakettene. Ta vare på alle fester for fremtidig bruk.
3. Fjern de to låseboltene, de flate skivene og låsemutterne som fester forsterkningsplaten til undersiden av huset og oppstrammerplaten til toppen av huset (Figur 7).

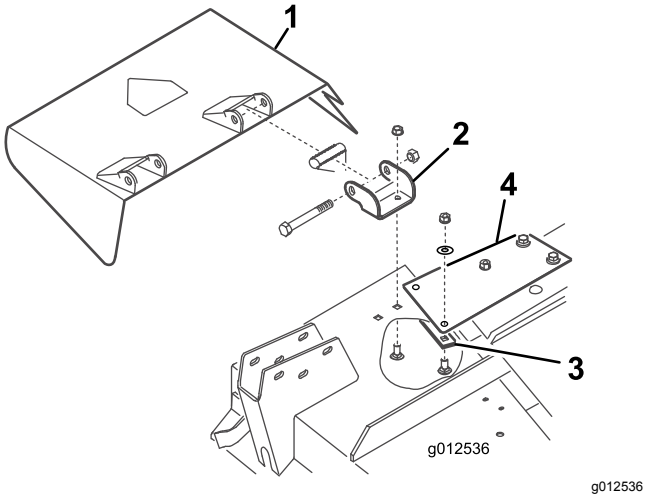

g012536

Figur 7

1. Gressavleder
2. Svingbraketter
3. Forsterkningsplate
4. Oppstrammerplate

4. Bruk skruene, låsemutterne og fjærene som du fjernet tidligere, til å montere de nye svingbrakettene på avlederfestene (Figur 8). Mutterne må ikke trekkes til for hardt, det må være mulig for brakettene å svinge. Oppbevar denne enheten for bruk ved sideutslipp.

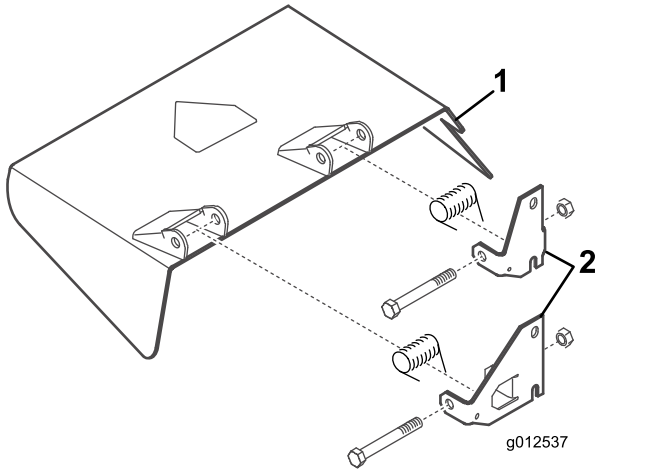

g012537

Figur 8

1. Gressavleder
2. Svingbraketter

5

Montere blåsemaskinbraketter

Deler som er nødvendige for dette trinnet:

1	Blåsemaskinenhet med monteringsbraketter
3	Hodeskrue, 5/16 x 1 tomme
4	Låsemutter, 5/16
4	Låsebolt, 3/8 tomme x 3/4 tomme
3	Flensmutter, 3/8 tomme

Prosedyre

1. Fjern festene som fester fjærlåsen på høyre klippeenhetsdeksel til høyre side av klippeenheten (Figur 9). Fjern og ta vare på koblingen for fremtidig bruk med høyredekselet.
2. Plasser blåsemaskinen og monteringsbrakettene på klippeenheten, med monteringshullene på linje med hullene som ble brukt ved montering av gressavlederen. Figur 9 vist med blåseren fjernet fra brakettene. Kontroller at det ikke er mellomrom mellom blåseren og klippeenheten.

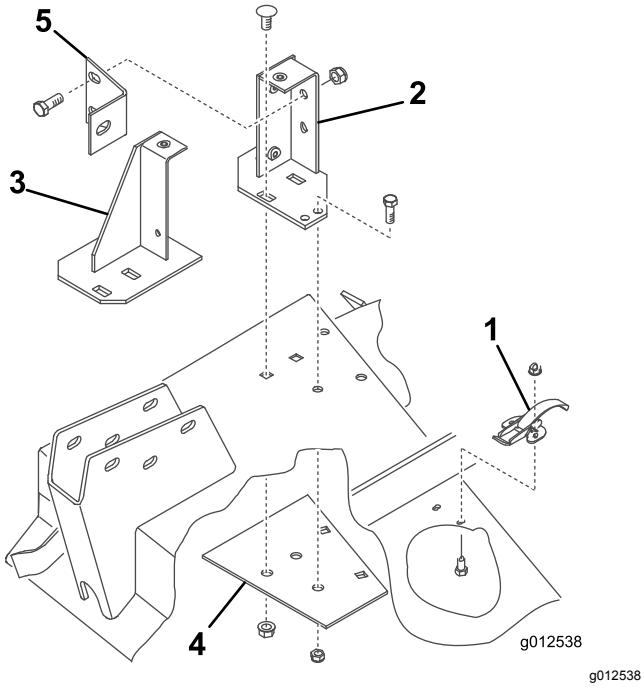

Figur 9

1. Fjærlås
2. Bakre monteringsbrakett
3. Fremre monteringsbrakett
4. Forsterkningsplate
5. Blåseravstiver

3. Plasser den nye forsterkningsplaten under klippeenheten, med monteringshullene på linje med hullene som ble brukt ved montering av gressavlederen (Figur 9).
4. Monter fremre og bakre braketter og forsterkningsplaten på klippeenheten med to tidligere fjernede låsebolter (3/8–16 x 7/8 tomme) og flensmuttere på hver (Figur 9). Bolthodene må være på toppen av klippeenheten.
5. Fjern de to knottene som fester blåsemaskinen til monteringsbrakettene. Fjern blåsemaskinen.
6. Bruk hver brakett som mal, marker plasseringen og bor ytterligere to hull med 11/32 tomme i diameter. (to hull for bakre brakett og ett for fremre brakett. Bruk forsterkningsplaten som mal, og bor ett av hullene med diameter på 11/32 tomme for bakre brakett.

   Merk: Vær svært forsiktig når du borer hullene slik at styrearmen ikke skades.
7. Fest brakettene og forsterkningsplaten til klippeenheten med bolter (5/16–18 x 3/4 tomme) og låsemuttere (Figur 9). Bolthodene må være på toppen av klippeenheten.
8. Fest blåseravstiveren til bakre monteringsbrakett med to bolter (3/8–16 x 1 tomme) og låsemuttere (Figur 9) og til styrearmen med én bolt (3/8–16 x 1 tomme).
9. Når du monterer løftearmbrakettene til styrearmene, må du montere den andre siden av blåseravstiveren til løftearmbraketten og høyre styrearm med den skruen og mutteren som du fjernet tidligere.

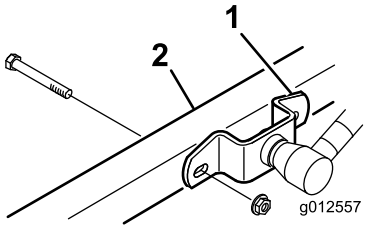

g012557

Figur 10

1. Løftearmsbrakett
2. Høyre styrehjulsarm

6

Montere avlederne på klippeenheten

Deler som er nødvendige for dette trinnet:

1	Fremre avleder
1	Bakre avleder
1	Bakre hylle
1	Venstre hylle
1	Bakre hylle
6	Hodeskrue, 5/16 x 5/8 tomme
6	Låsemutter, 5/16 tomme
4	Hodeskrue, 3/8 x 1 tomme
4	Låseskive, 3/8 tomme
3	Hodeskrue, 1/4 x 1 tomme
3	Hodeskrue, 3/4 x 1/4 tomme
6	Låsemutter, 1/4 tomme

Prosedyre

1. Sett fremre avleder inn i klippeenheten, med enden på avlederen på linje med kanten på utslippsåpningen (Figur 11 og Figur 12).

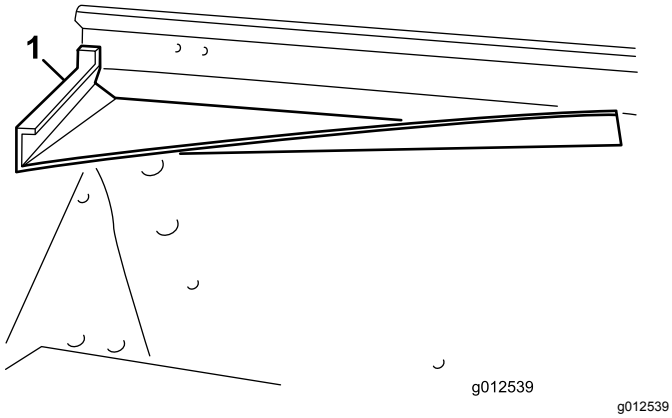

Figur 11

1. Fremre avleder

2. Bruk avlederen som mal, marker og bor tre hull med 11/32 tomme i diameter gjennom fronten og toppen av klippeenheten.
3. Fest avlederens to fremre monteringstapper til klippeenheten med skruer (5/16–18 x 5/8 tomme) og låsemuttere (5/16–18 tomme).
4. Fest fremre høyre hjørne av fremre monteringsbrakett og avlederens øverste tapp til klippeenheten med en skrue (5/16–18 x 1 tomme) og låsemutter.

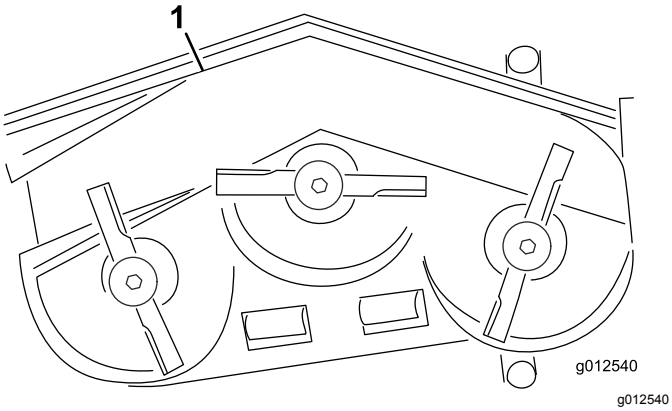

Figur 12

1. Fremre avleder
2. Bakre avleder
3. Bakre hylle
4. Venstre hylle
5. Bakre hylle

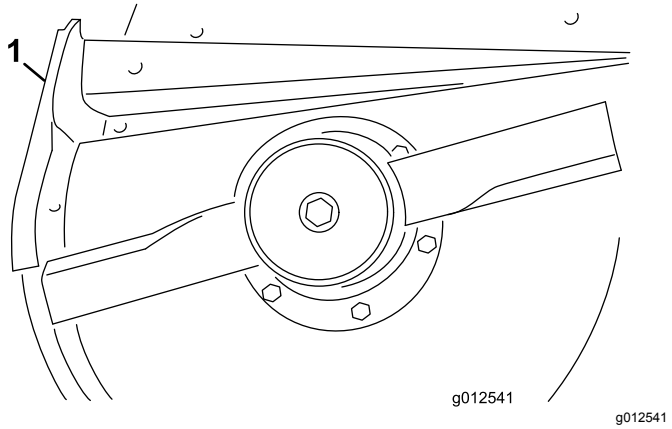

Figur 13

1. Bakre avleder

5. Bruk avlederen som mal, marker og bor tre hull med 11/32 tomme i diameter gjennom klippeenheten.
6. Fest avlederen på klippeenheten med tre bolter (5/16–18 x 5/8 tomme) og låsemuttere (5/16–18 tomme).
7. Før du monterer venstre og høyre hyller på klippeenheten, må du slipe sveisene av bunnen av klippeenheten. Klippeenheten må males etter sliping.
8. Bruk de eksisterende hullene til å montere bakre hylle til klippeenheten med fire bolter (3/8–16 x 1 tomme) og låseskiver (3/8 tomme) (Figur 14)

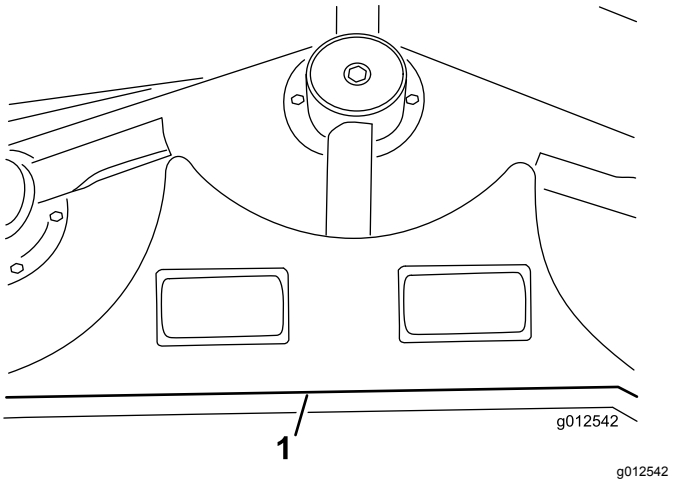

Figur 14

1. Bakre hylle

9. Innrett venstre hylle med venstre ende av bakre hylle og kanten på klippeenheten (Figur 12 og Figur 14).
10. Fest venstre hylle til klippeenheten med to bolter (1/4–20 x 1 tomme), 1 bolt (1/4–20 x 3/4 tomme), og tre låsemuttere (Figur 15). Still skruehodene på innsiden av klippeenheten.

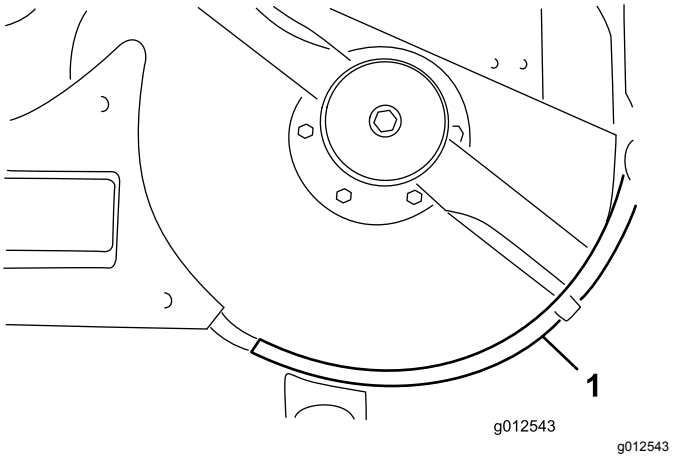

Figur 15

1. Venstre hylle

11. Innrett høyre hylle med høyre ende av bakre hylle og kanten på klippeenheten (Figur 12 og Figur 16). Bruk venstre hylle som mal, finn, marker og bor tre hull med 9/32 tomme i diameter i klippeenheten.

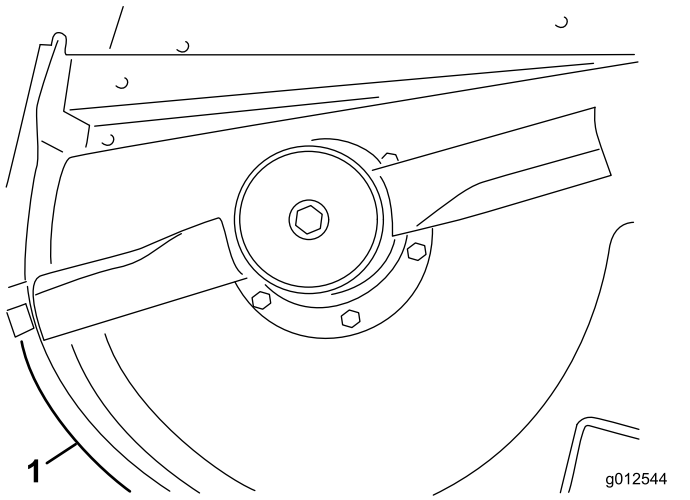

Figur 16

1. Bakre hylle

12. Fest høyre hylle til klippeenheten med én bolt (1/4–20 x 1 tomme), to bolter (1/4–20 x 3/4 tomme), og tre låsemuttere. Still skruehodene på innsiden av klippeenheten.

7

Montere den nye avlederstoppeanordningen

Deler som er nødvendige for dette trinnet:

1	Avlederens stoppeanordning
2	Hodeskrue, 3/4 x 1/4 tomme
2	Låsemutter, 1/4 tomme

Prosedyre

1. Bruk den nye stoppeanordningen på avlederen som mal, sett den på den originale, flate avlederstoppeanordningen. (Figur 17). Påse at den nye stoppeanordningen på avlederen er plan med bunnen, i kontakt med siden på klippeenheten, og parallell med ytterkanten av avlederstøtten.

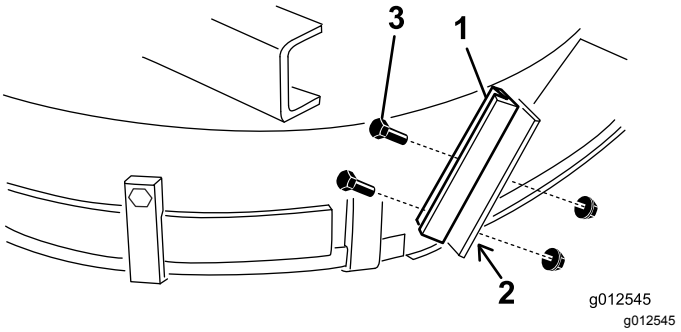

Figur 17

1. Ny avlederstoppeanordning
2. Marker og bor hull
3. Bolter og låsemuttere

2. Finn, marker og bor to hull med 9/32 tomme i diameter gjennom den gamle avlederstøtten.
3. Monter den nye avlederstøtten på den gamle avlederstoppeanordningen med to bolter (1/4–20 x 3/4 tomme) og låsemuttere (1/4–20 tomme), som vist i Figur 17.

8

Montere lederullenheten

Deler som er nødvendige for dette trinnet:

1	Lederullarmenhet
1	Tappskrue
1	Hylse
2	Skive
1	Låsemutter, 3,8 tomme
1	Fjær
1	Gjengestang
2	Flensmutter, 5/16 tomme
1	Fjærbrakett
2	Hodeskrue, 1/4 x 1 tomme
2	Låsemutter, 1/4 tomme

Prosedyre

1. Bruk målene i Figur 18, finn, merk og bor et hull med diameter på 13/32 tomme i klippeenheten. Målene som vises er fra fremre høyre hjørne av klippeenheten og fra kanten på utslippsåpningen. Blåserbrakettene er fjernet for klaring.

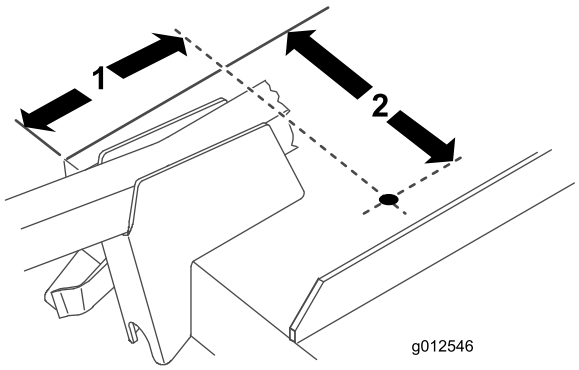

g012546

Figur 18

1. 6–13/16 tommer
2. 9 1/8 tomme

2. Bruk målene i Figur 19, finn, merk og bor et hull med diameter på 13/16 tomme og to hull med diameter på 13/32 tomme i høyre brostang.

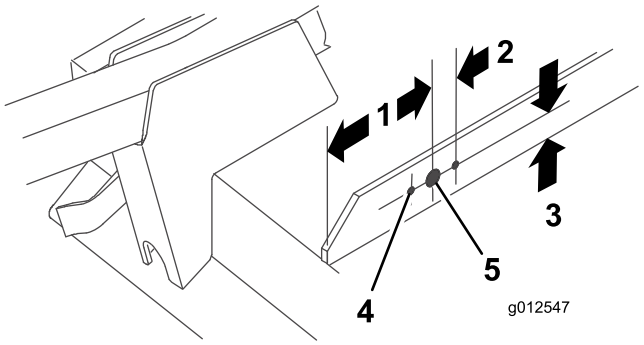

g012547

Figur 19

1. 5 tommer
2. 1–1/16 tommer (2)
3. 1 tomme
4. 13/32 tomme i diameter (2)
5. 13/16 tomme i diameter

3. Skru en flensmutter (5/16-18 inch) ca. 5 cm inn på gjengestangen (Figur 20).

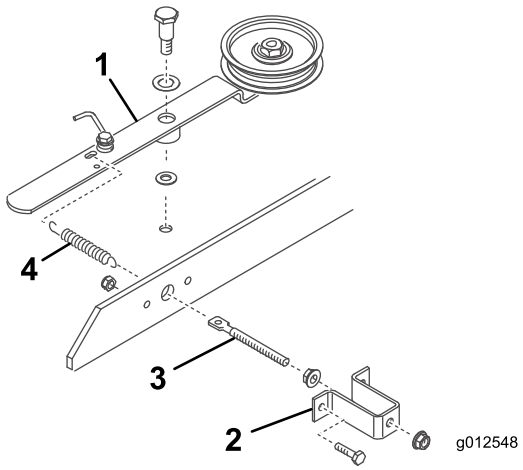

g012548

Figur 20

1. Lederullarm
2. Fjærbrakett
3. Gjengestang
4. Fjær

4. Sett enden av gjengestangen inn i det store hullet i fjærbraketten og fest den løst med en annen flensmutter (5/16–18 tomme) (Figur 20). Ikke stram flensmutterne.
5. Sett den andre enden av gjengestangen inn i hullet i brostangen og fest fjærbraketten til broen med to bolter og låsemuttere (Figur 20).
6. Hekte den korte sløyfen på fjæren i hullet i gjengestangen og den lange sløyfen i hullet i lederullarmen (Figur 20).
7. Fest lederullarmen i klippeenheten med en tappskrue (3/8-16 tomme), en trykkskive (1/2 tomme), lederullarmen, en trykkskive (3/8 tomme) og en låsemutter (3/8-16 tomme) under klippeenheten (Figur 20).

Viktig: **Ikke stram flensmutterne på gjengestangen ennå. Juster fjærspenningen etter at blåsemaskinenheten og beltet er installert.**

9

Montere viften

Deler som er nødvendige for dette trinnet:

1	Rem

Prosedyre

1. Før remmen rundt den lille spindelskiven på klippeenheten.
2. Før blåsemaskinen inn på monteringsbrakettens justeringsbolter (Figur 21) mens du fører remmen rundt blåsemaskinens remskive.

   Merk: Hvis blåsemaskinen ikke går lett inn på monteringsbrakettene, løsne justeringsboltene noe.

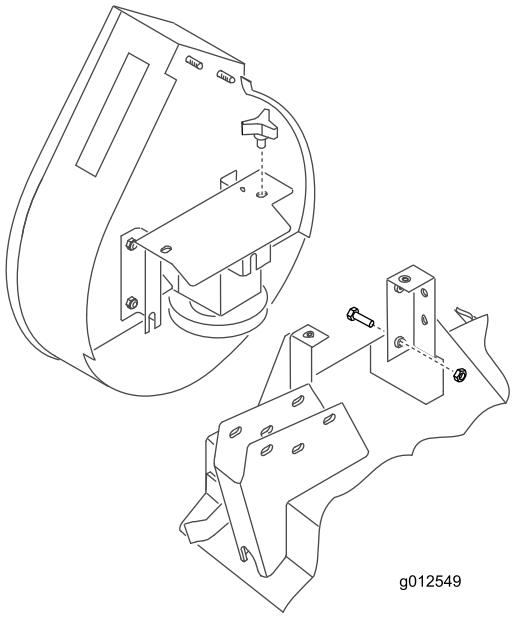

g012549

Figur 21

3. Fest blåsemaskinen til braketten med to knotter.
4. Juster fjærlengden til 12,4 cm for korrekt remspenning ved å justere flensmutterne på gjengestangen.

10

Monter støtfangeren

Deler som er nødvendige for dette trinnet:

1	Støtfanger
4	Hodeskrue, 5/16 x 3 tomme
4	Låsemutter, 5/16 tomme

Prosedyre

1. Bruk målene vist i Figur 22, finn, merk og bor et hull med 11/32 tomme i diameter gjennom begge veggene på fremre høyre styrearmbrakett.

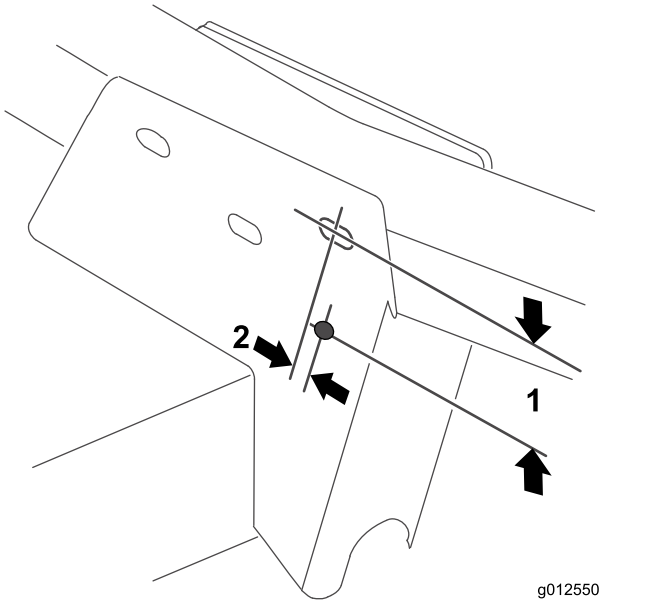

g012550

Figur 22

1. 2½ tommer
2. 9,5 mm

2. Fest monteringshullet på toppen av støtfangerens fremre monteringsplate i styrearmbraketten med en bolt (5/16–18 x 3 tomme) og låsemutter (Figur 23).

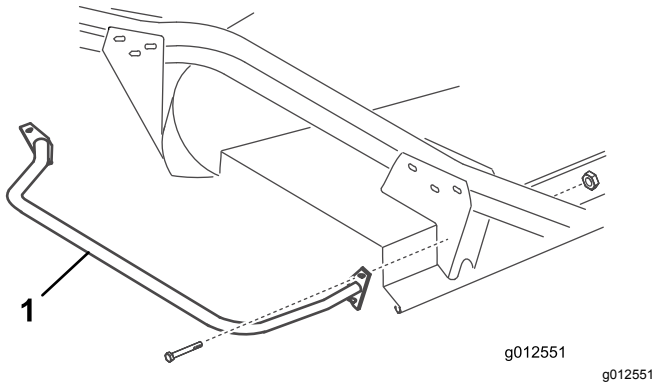

Figur 23

1. Støtfanger

3. Bruk begge monteringsplatene til støtfangeren som maler, finn, merk og bor ytterligere tre hull med 11/32 tomme i diameter gjennom begge veggene i fremre og bakre styrearmbraketter.

11

Montere klippeenhetens nye deksel

Deler som er nødvendige for dette trinnet:

1	Klippeformer
1	Deksel på klippeenhet

Prosedyre

1. Sett en klippeformer inn på høyre brostang, slik at siden på fjærbraketten er 10 cm fra ytterkanten av klippeformeren (Figur 24).

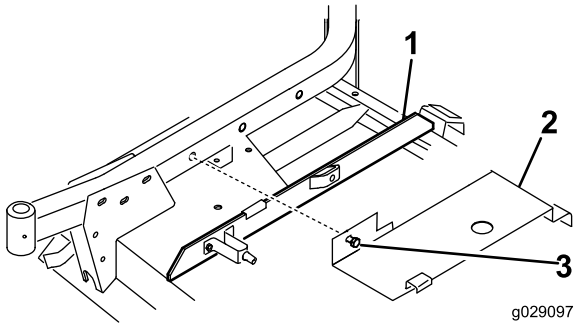

Figur 24

1. Klippeformer
2. Deksel
3. Bolt

2. Hekte bakre del av klippeenhetsdekselet (Figur 24) på bakre kanalbolt mens du innretter dekselets monteringsbolt med hullet i høyre styrearm. Dekselet skal hvile på klippeformeren. Juster formeren etter behov.
3. Fest dekselet til høyre styrearm med bolten.

12

Montere nye sikkerhets-skydd

Deler som er nødvendige for dette trinnet:

1	Remskydd
1	Remskivevern

Prosedyre

1. Monter remskyddet på maskinen (Figur 25).

   Merk: Bruk eksisterende monteringsdeler på maskinen ved å fjerne dem og bruke dem til å montere skyddet.

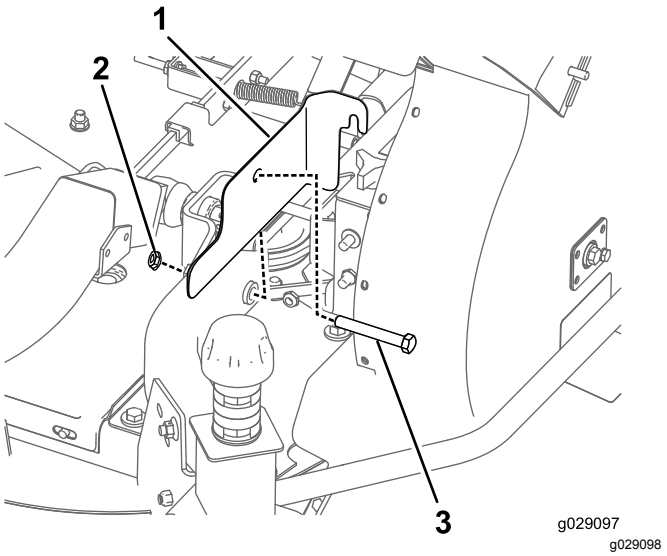

Figur 25

1. Remskydd
2. Mutter
3. Bolt

2. Monter remskivevernet på maskinen (Figur 26).

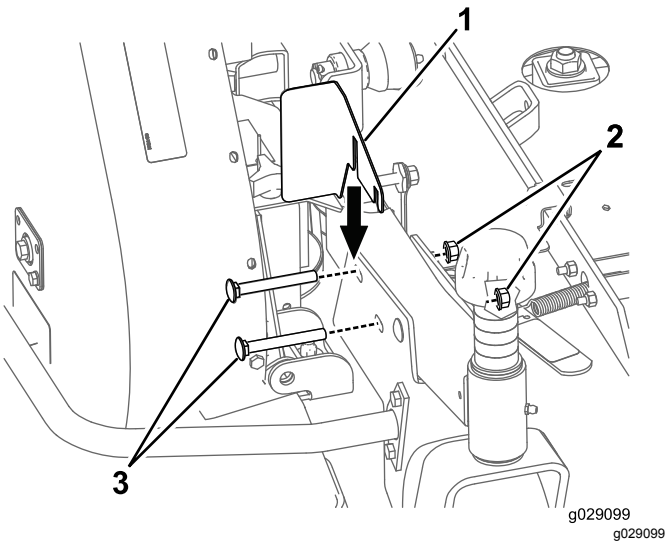

Figur 26

1. Remskivevern
2. Mutter
3. Bolt

Merk: Bruk eksisterende monteringsdeler på maskinen ved å fjerne dem og bruke dem til å montere skyddet.

13

Montering av den nye motvektsfjæren (kun 200-serien trekkenheter)

Deler som er nødvendige for dette trinnet:

1	Motvektsfjær

Prosedyre

For å kompensere for tilleggsvekten til blåsemaskinenheten, må den originale, lette motvektsfjæren på høyre side av maskinen skiftes ut med den medfølgende, tyngre fjæren (Figur 27).

1. Fjern hårnålssplinten og splittpinnen og skyv fjærenheten ut av holdebraketten.
2. Skru av fjæren fra øverste og nederste monteringsbraketter.
3. Skru den nye, tunge fjæren på begge monteringsbrakettene. Påse at fjæren er fullstendig gjenget gjennom alle hullene og er i kontakt med den flate siden av braketten.

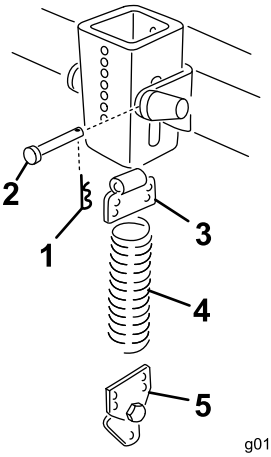

g012553

Figur 27

1. Hårnålssplint
2. Splittpinne
3. Øverste brakett
4. Fjær
5. Nederste brakett

4. Monter fjærenheten inn på holdebraketten med en splittpinne og hårnålssplint.

14

Montere klippeenheten på trekkenheten

Ingen deler er nødvendige

Prosedyre

1. Koble inn parkeringsbremsen, påse at trekkpedalen er i nøytral stilling og spaken for kraftuttaket er i av-stilling. Start motoren, og hev løftearmene. Slå av motoren.
2. Still klippeenheten foran trekkenheten, innrett girkassens inngående aksel med kraftuttaksakselen og monter akselen.
3. Senk forsiktig løftearmene mens du innretter løftearmbrakettene med styrearmene. Innrett hullet på kraftuttaksakselen med hullet på girkassens inngående aksel, og monter valsetappen.
4. Fest løftearmbrakettene og siden på blåseravstiveren til styrearmene med fire bolter og muttere.
5. Start motoren, og hev klippeenheten. Fest motvektsfjæren til klippeenheten med skulderbolter og låsemutre.

15

Montere det nye merket

Deler som er nødvendige for dette trinnet:

1	Faremerke

Prosedyre

Monter faremerket (del nummer 66-1340 eller 93-7824 for CE) på fremre kant av klippeenheten, på innsiden av høyre styrearm.

16

Montere sjakten på blåserhuset

Deler som er nødvendige for dette trinnet:

1	Sjaktenhet

Prosedyre

Viktig: **Når sjakten i blåsemaskinsettet brukes med beholdersett på 15 kubikkfot, må du kutte av en del av sjakten for å sikre at blåsemaskinen og trakten sitter godt sammen. Hvis brukt sammen med et annet sett, gå videre til trinn 3.**

1. Bruk dimensjonene vist i Figur 28 til å merke rammen ved hjelp av et målebånd.

   Merk: Noen sjakter kan ha en lett innrissing der sjakten må kuttes av.

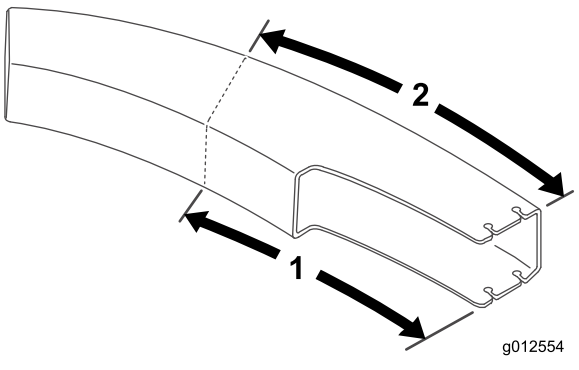

Figur 28

1. 61,2 cm
2. 70,5 cm

2. Tegn opp linjer på alle sider av sjakten, og kutt av med en sag.
3. Still klippeenheten til ønsket klippehøyde.
4. Skyv sjakten over blåsemaskinåpningen og opp på monteringsboltene (Figur 29).

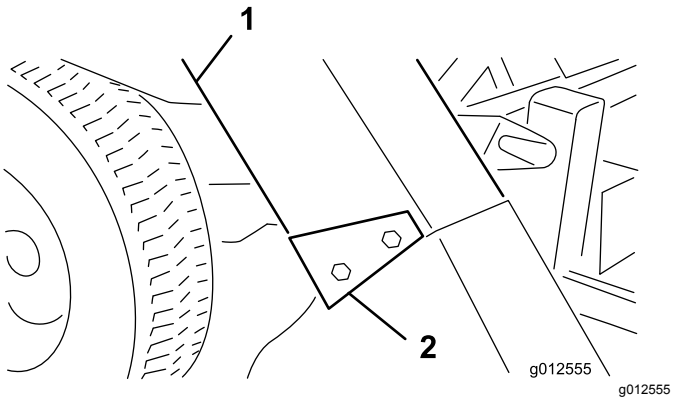

Figur 29

1. Sjakt
2. Sjaktbraketter

5. Senk beholderdekselet og innrett sjakten med enden på dekselet. Fest sjakten med fire låsemuttere (5/16 tomme) og sjaktbraketter. Still den brede enden av brakettene bak.

Bruk

Driftsegenskaper

(Når enheten brukes med beholdersett på 9 eller 15 kubikkfot)

⚠ FORSIKTIG

Når gressoppsamleren er fjernet, blir bevegelige deler eksponert.

Ikke bruk uten avlederen på plass.

For best mulig ytelse bør du regulere trekkpedalen til å holde motorens omdreining høy og i noen grad konstant. Her er en god regel du kan følge: Reduser hastigheten når belastningen på kniven øker, og øk hastigheten når belastningen reduseres. Dermed kan motoren – som jobber med drivverket – føle korrekt bakkehastighet samtidig som høy klippehastighet opprettholdes for å få førsteklasses klipping, oppsugingsfunksjon og for å samle gresset i beholderen. Hvis viftehastigheten synker for lavt kan det oppstå tilstopping. Se *klippeenhetens og trekkenhetens brukerhåndbok* for bruksanvisning for begge enhetene.

⚠ FARE

Bevegelige komponenter er farlige.

Plasser aldri hender eller føtter i sjakten, viften eller klippeenheten.

1. Denne gressoppsamleren er utformet for bruk under våte eller tørre forhold. Du bør ikke samle ekstremt langt gress da beholderen vil fylles opp for raskt.
2. Når du samler vått, tungt gress kan det hende at noen rester ikke kommer helt gjennom sjakten. Hullet på bunnen av sjakten tillater at disse restene kan falle ut uten å tilstoppe sjakten. Når dette skjer må du redusere bakkehastigheten.
3. Støtfangeren som beskytter viftehuset, rekker ikke langt nok til å eliminere faren for at oppsamleren kan treffe en stillestående gjenstand. Hold deg godt unna hindringer for å unngå kollisjoner. Trim alltid kun med venstre side av klippeenheten.

⚠ FORSIKTIG

Det å komme borti en gjenstand med oppsamleren kan forårsake skade på maskinen.

- **Vær forsiktig så du unngår at beholderen kolliderer med eventuelle stillestående gjenstander.**
- **Trim alltid med venstre side av klippeenheten.**

4. Ved bruk må du ofte kontrollere om det ligger mye klipperester igjen på bakken eller om det finnes mye uklipt gress. Hvis dette inntreffer, kan viften eller klippeenheten være tilstoppet. Stopp enheten, frakoble fraktuttaket, sett på parkeringsbremsen og slå av motoren. Kontroller om det finnes hindringer i sjakten, viften eller klippeenheten. Fjern eventuelle hindringer ved å bruke en pinne eller lignende verktøy. Kontroller spenningen på blåsemaskinremmen. Juster på nytt dersom den sklir.
5. Klipp gresset ofte, særlig når det gror raskt. Hvis du ønsker å klippe kortere, klipp gresset på nytt. Overlapp skårgangene for å lage et jevnt klippemønster.

Viktig: **Når du transporterer enheten må du feste gressoppsamlerdekselet eller rygge den på en lastebil eller tilhenger for å unngå at vinden blåser opp dekselet og skader det.**

Fjerne blåsemaskinen

1. Slå av motoren og koble fra lederullen. Fest lederullen til fremre styrearmbrakett med holdekroken.
2. Fjern remdekslet og løft remmen av spindelskiven. Sett på dekslet igjen.
3. Fjern de to knottene som fester blåsemaskinen til monteringsbrakettene og fjern blåsemaskinen, remmen og sjakten.
4. Reverser prosedyren for å installere blåsemaskinenheten.

Bruke gressavlederen

Noen gang kan det hende du vil ønske å bruke klippeenhet uten blåsemaskinen. Ettersom det allerede bør være en ny vippe installert på gressavlederen, kan du raskt montere avlederen på monteringsbrakettene for blåsemaskinen.

1. Fjern støtfangeren fra klippeenheten.
2. Skyv slissene nederst på avlederens vippebrakett opp på boltene på siden av klippeenhetsbrakettene (Figur 30).

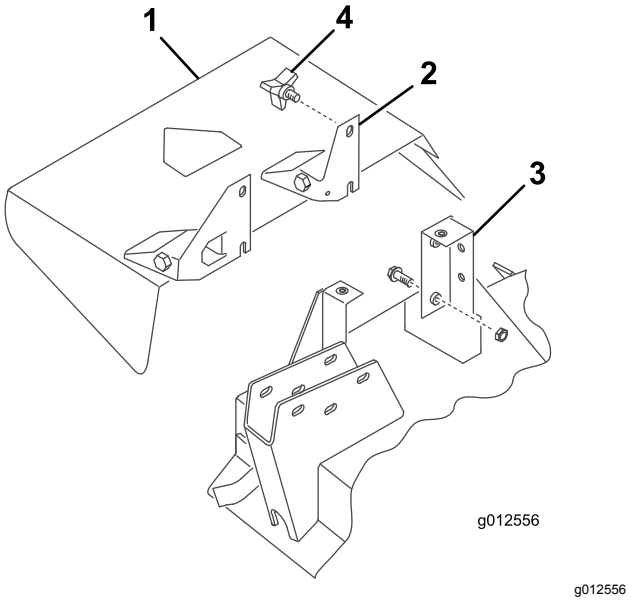

g012556

Figur 30

1. Gressavleder
2. Svingbrakett
3. Klippeenhetsbrakett
4. Knott

3. Fest avlederen på plass med to knotter.

Vedlikehold

- Kontroller hver 50. time om viftehjulet på blåseenhetens girkasse er stramt. Trekk til viftehjulakselbolten med et moment på 25–25,8 Nm.
- Rengjør dekselet, sjakten, blåsermaskinen og klippeenheten for gressrester etter hver bruk. Vask undersiden av klippeenheten daglig med en vannslange. Hvis det samler seg veldig mye gress, vil dette forringe ytelsen til oppsamlingssystemet.
- Kontroller remmens spenning og slitasje hver 50. time. Remspenningen kan justeres ved å løsne monteringsskruene for lederullen, koble inn lederullspaken og skyve lederullen inn på blåsemaskinremmen. Trekk til festeskruene.
- Viftens girkasse trenger ikke mye vedlikehold. Kontroller om det finnes lekkasjer hver 50. time. Hvis det skulle oppstå lekkasje, må du skifte ut pakningene og fylle på 59 ml med molybdendisulfidsmørefett av høy kvalitet. Fyll lagrene på nytt med dette fettet før montering.
- Se klippeenhetens og trekkenhetens *brukerhåndbok* for servicekrav for begge enhetene.
- Hold enheten ren. Påse at motoren er ren og ruskfri. Påse at alle festene er strammet til. Kontroller avlederne, skjermene og skyddene for slitasje og skift dem ut ved behov.

Notat:

Notat:

Notat:

Sammenstillingserklæring

Modellnr.	Serienr.	Produktbeskrivelse	Fakturabeskrivelse	Generell beskrivelse	Direktiv
30506	403000001 og oppover	157 cm blåsemaskin, Groundsmaster 200-/3280-D-/3320-serie gressklippere med sideutslipp	GM200 62" BLOWER KIT	157 cm blåsemaskinsett	2006/42/EF, 2000/14/EF

Relevant teknisk dokumentasjon er utarbeidet i henhold til kravene i del B av vedlegg VII til directiv 2006/42/EF.

Vi påtar oss å overføre, som svar på henvendelser fra nasjonale myndigheter, relevant informasjon om dette delvis fullførte maskineriet. Informasjonen vil bli overført elektronisk.

Maskineriet skal ikke tas i bruk før det er integrert i godkjente Toro-modeller som indikert på tilknyttede samsvarserklæringer og i samsvar med alle instruksjoner. Når dette er tilfelle, kan det erklæres i samsvar med alle relevante direktiver.

Godkjent:



John Heckel
Overordnet ingeniørsjef
8111 Lyndale Ave. South
Bloomington, MN 55420, USA
December 20, 2018

Autorisert representant:

Marcel Dutrieux
Manager European Product Integrity
Toro Europe NV
Nijverheidsstraat 5
2260 Oevel
Belgium

Personvernerklæring for EØS/Storbritannia

Slik bruker Toro personopplysningene dine

Toro Company («Toro») respekterer ditt personvern. Når du kjøper våre produkter, kan vi samle inn personopplysninger om deg, enten direkte fra deg eller via den lokale Toro-avdelingen eller -forhandleren. Toro bruker disse opplysningene for å innfri kontraktsfestede forpliktelser – slik som å registrere garantien din, behandle garantikravet ditt eller kontakte deg i tilfelle en produkttilbakekalling – og til legitime forretningsformål – slik som å måle kundetilfredshet, forbedre produktene våre og utstyre deg med produktinformasjon som kan være av interesse. Toro kan dele personopplysningene dine med våre datterselskaper, forhandlere eller andre forretningspartnere i forbindelse med disse aktivitetene. Vi kan også oppgi personopplysninger når dette kreves under loven eller i forbindelse med salg, kjøp eller sammenslåing av en virksomhet. Vi vil ikke selge personopplysningene dine til andre selskaper for markedsføringsformål.

Bevaring av personopplysninger

Toro vil bevare dine personopplysninger så lenge som det er relevant for de ovennevnte formålene og i samsvar med lovfestede krav. Hvis du vil ha mer informasjon om gjeldende bevaringsperioder, kan du kontakte legal@toro.com.

Toros forpliktelse til sikkerhet

Personopplysningene dine kan behandles i USA eller et annet land som kan ha mindre strenge personvernlover enn landet du er bosatt i. Når vi overfører opplysningene dine utenfor landet du er bosatt i, vil vi iverksette lovfestede, påbudte tiltak for å sikre at det er på plass skikkelige vern som beskytter opplysningene dine og sikrer at de behandles sikkert.

Tilgang og korrigering

Du kan ha retten til å korrigere eller gjennomgå personopplysningene dine eller motsette deg eller begrense behandlingen av opplysningene dine. For å gjøre dette må du kontakte oss på e-post på legal@toro.com. Hvis du har bekymringer om hvordan Toro har behandlet personopplysningene dine, oppfordrer vi deg til å ta dette opp direkte med oss. Vær oppmerksom på at bosatte i Europa har retten til å klage til det lokale datatilsynet.

California Proposition 65-advarsel

Hva er denne advarselen?

Du kan se et produkt for salg som har følgende advarselsmerke:

ADVARSEL: Kreftfremkallende og skadelig for forplantningsevnen – www.p65Warnings.ca.gov.

Hva er Prop 65?

Prop 65 gjelder for enhver virksomhet som har drift i California, selger produkter i California eller som lager produkter som kan selges i eller fraktes inn i California. Det pålegger at Californias guvernør har og offentliggjør en liste over de kjemikalier som det er kjent at kan forårsake kreft, fosterskader og/eller annen forplantningsskade. Listen, som oppdateres hvert år, inkluderer hundrevis av kjemikalier som brukes i mange dagligvarer. Formålet med Prop 65 er å informere offentligheten om disse kjemikaliene, og hvor utsatt man er for dem.

Prop 65 forbyr ikke salget av produkter som inneholder disse kjemikaliene, men krever i stedet advarsler på produktene, produktemballasjen eller litteraturen som følger med produktet. Videre betyr ikke en Prop 65-advarsel at et produkt ikke oppfyller produktsikkerhetsstandarder eller -krav. Faktisk har Californias myndigheter gjort det klart at en Prop 65-advarsel «ikke er det samme som en regulatorisk uttalelse om hvorvidt et produkt er 'trygt' eller 'utrygt'». Mange av disse kjemikalier er blitt benyttet i produkter som har vært i daglig bruk i årevis, uten noen dokumenterte skadevirkninger. For mer informasjon, gå til https://oag.ca.gov/prop65/faqs-view-all.

En Prop 65-advarsel betyr at et selskap har enten (1) vurdert eksponeringsnivået og konkludert med at det overstiger «ikke-signifikant risikonivå», eller (2) har valgt å gi en advarsel basert på at de vet at et oppført kjemisk stoff er brukt, men de har ikke vurdert eksponeringsnivået.

Gjelder denne loven overalt?

Prop 65-advarslene er kun pålagt under Californias lov. Disse advarslene kan ses over hele California, i alle slags sammenhenger, inkludert, men ikke begrenset til, restauranter, dagligvarebutikker, hoteller, skoler og sykehus, og på et bredt spekter av produkter. I tillegg fører enkelte internett- og postordreforhandlere Prop 65-advarsler på nettsidene eller i katalogene sine.

Er Californias advarsler strengere eller mindre strenge enn de føderale reglene?

Prop 65-standarder er ofte strengere enn både føderale og internasjonale standarder. Det er forskjellige stoffer som krever en Prop 65-advarsel selv på nivåer som er mye lavere enn grensene satt føderalt. For eksempel er Prop 65-standarden for advarsler om bly 0,5 µg/dag, noe som er godt under føderale og internasjonale nivåer.

Hvorfor har ikke alle lignende produkter en slik advarsel?

- Produkter som selges i California, trenger en Prop 65-merking, mens lignende produkter som selges andre steder, ikke trenger det.
- Et selskap som er involvert i en Prop 65-rettssak, og som kommer til et forlik, kan bli påkrevd å ha Prop 65-advarsler på produktene sine. Men andre selskaper som lager lignende produkter, blir ikke nødvendigvis påkrevd det samme.
- Håndhevelsen av Prop 65 er ikke helt konsekvent.
- Selskaper kan velge å ikke gi advarsler, fordi de har konkludert med at det ikke er nødvendig for dem å gjøre dette under Prop 65. Det at et produkt ikke har en advarsel, betyr ikke at produktet er fri for de oppførte kjemikaliene på lignende nivå.

Hvorfor har Toro inkludert en slik advarsel?

Toro har valgt å gi forbrukere så mye informasjon som mulig, slik at de kan ta informerte beslutninger om produktene de kjøper og bruker. Toro gir advarsler i enkelte tilfeller hvor vi vet at én eller flere oppførte kjemikalier er brukt, uten å ha evaluert eksponeringsnivået, siden ikke alle oppgitte kjemikalier har en bestemt pålagt eksponeringsgrense. Selv om eksponeringen fra Toro-produkter kan være ubetydelig eller godt innenfor «ikke-signifikant risiko»-nivået, har Toro valgt å gi Prop 65-advarsler på en føre-var-basis. I tillegg kan Toro risikere å bli saksøkt av delstaten California eller private parter som ønsker at Prop 65 skal håndheves, og bli ilagt dyre bøter, hvis vi ikke gir slike advarsler.

Toro-garantien

To år eller 1500 timer begrenset garanti

Betingelser og inkluderte produkter

Toro Company og datterselskapet Toro Warranty Company, i henhold til en avtale mellom dem, garanterer i fellesskap at ditt kommersielle Toro-produkt («produktet») er uten feil i materialer eller håndverk i to år eller 1500 driftstimer*, avhengig av hva som inntreffer først. Denne garantien gjelder alle produkter, med unntak av luftemaskiner (se separate garantierklæringer for disse produktene). Der det finnes berettigede forhold, vil vi reparere produktet uten ekstra kostnad for deg, inkludert diagnostikkutstyr, arbeid, deler og transport. Denne garantien tar effekt på den dato som produktet leveres til kunden.
* Produkt utstyrt med timeteller.

Instruksjoner for å innhente garantitjenester

Du er ansvarlig for å underrette distributøren eller den autoriserte forhandleren av kommersielle produkter om hvem du kjøpte produktet av, straks du tror at det foreligger et berettiget forhold. Hvis du trenger hjelp med å finne en distributør eller autorisert forhandler av kommersielle produkter, eller hvis du har spørsmål ang. dine garantirettigheter eller ansvar, kan du kontakte:

Toros serviceavdeling for kommersielle produkter
Toro Warranty Company
8111 Lyndale Avenue South
Bloomington, MN 55420-1196, USA

+1–952–888–8801 eller +1–800–952–2740
E-post: commercial.warranty@toro.com

Eierens ansvar

Som eier av produktet er du ansvarlig for nødvendig vedlikehold og justeringer som beskrives i *brukerhåndboken*. Reparasjoner for produktproblemer forårsaket av at man ikke har utført nødvendig vedlikehold og justeringer dekkes ikke av denne garantien.

Elementer og betingelser som ikke inkluderes

Ikke all produktsvikt eller feilfunksjon som finner sted i løpet av garantiperioden er et resultat av defekter i materialene eller håndverket. Denne garantien dekker ikke følgende:

- Produktsvikt som er et resultat av at man ikke har brukt originale Toro-deler ved utskiftninger, eller fra montering og bruk av tilleggsutstyr eller endret tilbehør som ikke kommer fra Toro.
- Produktsvikt som er et resultat av at man ikke har utført anbefalt vedlikehold og/eller justeringer.
- Produktsvikt som er et resultat av at man har brukt produktet på en grov, uaktsom eller uforsiktig måte.
- Deler som er forbruksdeler gjennom bruk som ikke er defekte. Eksempler på deler som anses som forbruksdeler, eller som brukes opp, under normal drift av produktet er, men er ikke begrenset til, bremseklosser og bremsebelegg, clutchbelegg, knivblad, spoler, valser og lagre (tettet eller smurt), motstål, tennplugger, styrehjul og lagre, dekk, filtre, remmer og enkelte sprøytedeler som diafragma, munnstykker og kontrollventiler.
- Feil forårsaket av utenforliggende krefter, inkludert, men ikke begrenset til, vær, lagringsprosedyrer, kontaminering, eller bruk av ikke-godkjente drivstoff, kjølevæsker, smøremidler, tilsetningsstoffer, gjødsel, vann eller kjemikalier.
- Feil eller ytelsesproblemer på grunn av drivstoffbruk (f.eks. bensin, diesel eller biodiesel) som ikke samsvarer med de respektive bransjestandardene.
- Normal støy, vibrasjon, slitasje og forringelse. «Vanlig slitasje» inkluderer, men er ikke begrenset til, skade på seter pga. slitasje eller slipevirkning, slitte, lakkerte overflater, oppskrapte merker eller vinduer.

Deler

Deler som skal skiftes ut som en del av nødvendig vedlikehold, er garantert for perioden opptil tidspunktet for utskiftingen av delen. Deler som skiftes ut under garantien, dekkes i gyldighetsperioden for garantien til originalproduktet og blir Toros eiendom. Toro vil ta den siste avgjørelsen om å reparere eventuelle eksisterende deler eller montere eller erstatte den. Toro kan bruke fabrikkreparerte deler for garantireparasjoner.

Garanti for dypsyklus- og litiumionbatterier

Dypsyklus- og litiumionbatterier har et begrenset antall kilowattimer de kan levere i løpet av levetiden. Bruks-, lade- og vedlikeholdsteknikker kan forlenge eller forkorte den totale levetiden til batteriet. Etter hvert som batteriene i dette produktet brukes, vil mengden med faktisk arbeid mellom ladeintervallene minke sakte, men sikkert til batteriet er helt brukt opp. Skifte ut oppbrukte batterier, på grunn av normalt forbruk, er produkteiers ansvar. Merk: (kun litiumionbatteri): forholdsmessig etter to år. Se batterigarantien for ytterligere informasjon.

Livstidsgaranti på veivaksel (kun ProStripe 02657-modellen)

En ProStripe som er utstyrt med ekte Toro-friksjonsskive og sveivsikker knivbremsclutch (integrert knivbremsclutch (Blade Brake Clutch – BBC) + friksjonsskiveenhet) som originalutstyr, og brukes av den opprinnelige kjøperen i samsvar med anbefalte drifts- og vedlikeholdsprosedyrer, dekkes av en livstidsgaranti mot bøying av motorens veivaksel. Maskiner utstyrt med spennskiver, knivbremsclutchenheter (Blade Brake Clutch – BBC) og andre slike enheter dekkes ikke av livstidsgarantien for veivakselen.

Vedlikehold foretas for eiers regning

Trimming av motor, smøring, rengjøring og lakkering, utskifting av filtre, kjølevæske og utføring av anbefalt vedlikehold, er noen av de normale tjenestene som Toro-produkter forutsetter må foretas for eiers regning.

Generelle betingelser

Reparasjon av en autorisert Toro-distributør eller -forhandler, er ditt eneste rettsmiddel under denne garantien.

Verken Toro Company eller Toro Warranty Company er ansvarlig for indirekte, tilfeldig eller betingede skader i forbindelse med bruken av Toro-produkter som dekkes av denne garantien, inkludert eventuelle kostnader eller utgifter med å erstatte utstyr eller tjenester i løpet av rimelige perioder med feilfunksjon eller uten bruk i påvente av fullføring av reparasjoner under denne garantien. Bortsett fra utslippsgarantien som det vises til nedenfor, hvis den gjelder, er det ingen andre uttrykkelige garantier. Alle impliserte garantier om salgbarhet og egnethet til bruk er begrenset til varigheten av denne uttrykkelig garantien.

Noen stater tillater ikke utelatelse av tilfeldige eller betingede skader eller begrensninger på hvor lenge en implisert garanti varer, så ovenfor nevnte utelatelse og begrensninger gjelder kanskje ikke for deg. Denne garantien gir deg spesielle rettigheter i henhold til loven, og du kan kanskje også ha andre rettigheter som varierer fra stat til stat.

Merknad vedrørende utslippsgaranti

Systemet for utslippskontroll på ditt produkt dekkes kanskje også av en separat garanti som overholder kravene som ble etablert av det amerikanske Environmental Protection Agency (EPA) og/eller California Air Resources Board (CARB). Timebegrensningene som fastsettes ovenfor, gjelder ikke for garantien for systemer for utslippskontroll. Du finner mer informasjon om dette i garantierklæringen for motorutslippskontroll i brukerhåndboken eller i dokumentasjonen fra motorprodusenten.

Andre land enn USA og Canada

Kunder som har kjøpt Toro-produkter som er eksportert fra USA eller Canada bør ta kontakt med sin Toro-distributør (forhandler) for å få garantipoliser for ditt land, din provins eller din delstat. Hvis du av noen grunn er misfornøyd med din forhandlers tjenester eller har vanskeligheter med å skaffe deg informasjon om garantien, ta kontakt med et lokalt autorisert servicesenter.