Form No. 3429-514 Rev A

Kit de soprador de 62 pol.

Cortadores de descarga lateral Groundsmaster ® séries 200/3280-D/3320

Modelo nº 30506—Nº de série 403000001 e superiores

Manual do Operador

Este produto cumpre todas as diretivas europeias relevantes. Para mais informações, consulte a Declaração de incorporação (DOI) no verso desta publicação.

⚠ AVISO

CALIFÓRNIA
Proposição 65 Aviso

É do conhecimento do Estado da Califórnia que a utilização deste produto pode causar exposição a químicos que podem provocar cancro, defeitos congénitos ou outros problemas reprodutivos.

Segurança

Autocolantes de segurança e de instruções

Os autocolantes de segurança e instruções estão facilmente visíveis para o operador e situam-se próximo das zonas de potencial perigo. Substitua todos os autocolantes danificados ou perdidos.

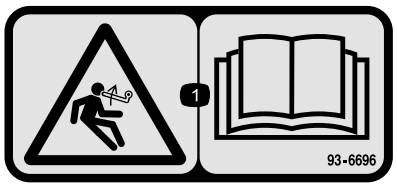

decal93-6696

93–6696

1. Perigo de energia acumulada – leia o *Manual do utilizador*.

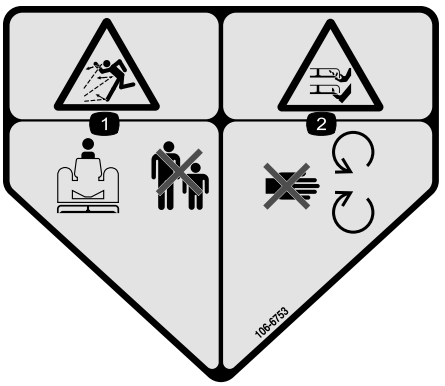

decal106-6753

106-6753

1. Perigo de projeção de objetos – mantenha as pessoas afastadas.
2. Perigo de corte/desmembramento das mãos ou pés, lâmina do cortador – mantenha-se afastado de peças móveis.

© 2019—The Toro® Company
8111 Lyndale Avenue South
Bloomington, MN 55420

Registe o seu produto em www.Toro.com.

CE

Tradução do original (PT)
Impresso nos E.U.A.
Todos os direitos reservados

3429-514 A

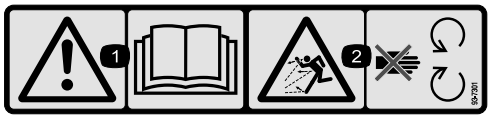

decal93-7301

93–7301

1. Aviso – leia o *Manual do utilizador*.
2. Perigo de projeção de objetos— afastar das peças móveis; mantenha todos os resguardos e proteções devidamente montados.

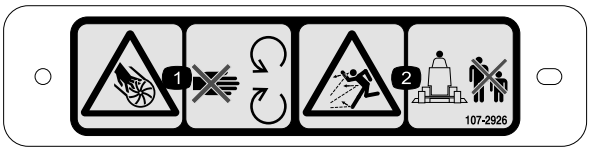

decal107-2926

107-2926

1. Perigo de corte/desmembramento das mãos, ventoinha – mantenha-se afastado de peças móveis.
2. Perigo de projeção de objetos – Mantenha as pessoas afastadas.



decal133-8061

133-8061

Instalação

Peças soltas

Utilize a tabela abaixo para verificar se todas as peças foram enviadas.

Procedimento	Descrição	Quantidade	Utilização
1	Nenhuma peça necessária	–	Remover a unidade de corte da unidade de tração.
2	Polia dupla Porca da polia Tampa da porca	1 1 1	Instalação da nova polia.
3	Lâmina	3	Instalar as novas lâminas.
4	Apoios de articulação	2	Retirar e modificar o defletor de relva.
5	Conjunto do soprador com suportes de montagem Parafuso, 5/16- x 1 pol. Porca de bloqueio, 5/16 Parafuso de carroçaria, ⅜" x 3/4 pol. Porca flangeada, ⅜"	1 3 4 4 3	Instalar os suportes de montagem do soprador.
6	Defletor frontal Defletor traseiro Resguardo traseiro Resguardo esquerdo Resguardo direito Parafuso, 5/16 pol. x ⅝" Porca de bloqueio, 5/16 pol. Parafuso, ⅜- x 1 pol. Anilha, ⅜" Parafuso, ¼ pol. x 1 pol. Parafuso, ¾ pol. x 1/4 pol. Porca de bloqueio, 1/4 pol.	1 1 1 1 1 6 6 4 4 3 3 6	Instalar os defletores da plataforma.
7	Batente do defletor Parafuso, ¾ pol. x 1/4 pol. Porca de bloqueio, 1/4 pol.	1 2 2	Montar o novo batente do defletor.
8	Conjunto do braço intermédio Parafuso da articulação Casquilho Anilha Porca de bloqueio, ⅜ polegadas Anilha da mola Barra roscada Porca flangeada, 5/16 pol. Suporte da mola Parafuso, ¼ pol. x 1 pol. Porca de bloqueio, 1/4 pol.	1 1 1 2 1 1 1 2 1 2 2	Montar o conjunto intermédio.
9	Correia	1	Montar o soprador.

Procedimento	Descrição	Quanti-dade	Utilização
10	Para-choques Parafuso, 5/16 pol. x 3 pol. Porca de bloqueio, 5/16 polegadas	1 4 4	Colocar o para-choques.
11	Guarnição Tampa da plataforma	1 1	Instalar a nova tampa da plataforma.
12	proteção da correia Proteção da polia	1 1	Instalar as novas proteções de segurança.
13	Mola de contrapeso	1	Instalar a nova mola de contrapeso.
14	Nenhuma peça necessária	–	Instalação da unidade de corte da unidade de tração.
15	Autocolante, perigo	1	Colocar o novo autocolante.
16	Conjunto da calha	1	Montar a calha da caixa do soprador.

Componentes e peças adicionais

Descrição	Quanti-dade	Utilização
Instruções de instalação	1	Ler antes da instalação
Certificado de conformidade	1	Certificação CE

1

Remover a unidade de corte da unidade de tração

Nenhuma peça necessária

Procedimento

1. Posicione a máquina numa superfície nivelada, eleve a unidade de corte, engate o travão de estacionamento, assegure-se de que o pedal de tração está na posição Ponto morto e a alavanca da tomada de força na posição DESLIGAR, desligue o motor e retire a chave da ignição.

⚠ CUIDADO

A mola de contrapeso está em tensão quando a plataforma está na posição inferior (apenas unidades de tração da série 200).

Eleve sempre a plataforma antes de ajustar ou retirar a mola.

2. Apenas nas unidades de tração da série 200, desligue o contrapeso da unidade de tração, retire os pinos de bloqueio dos suportes, separe os conjuntos da mola tensora dos suportes e deite-os na plataforma. Fixe, sem apertar, os pinos de bloqueio aos suportes para evitar perdê-los (Figura 1).

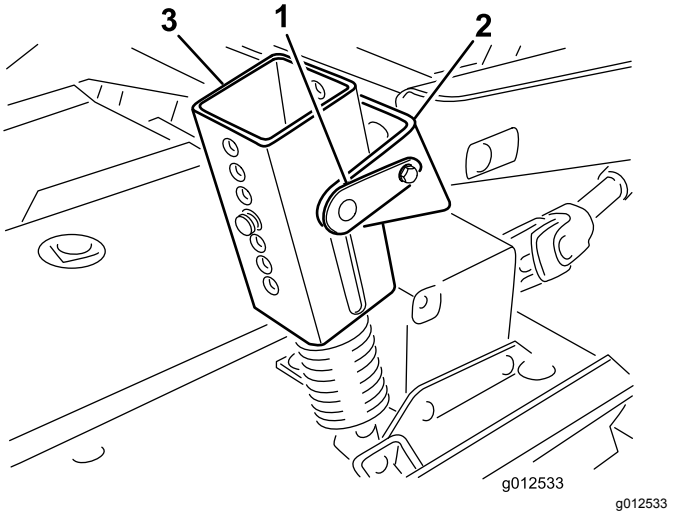

g012533

Figura 1

1. Pino de bloqueio
2. Placa de
3. Conjunto da mola tensora

3. Baixe a unidade de corte e retire os 4 parafusos e porcas que fixam os suportes do braço de elevação aos braços da roda giratória (Figura 2).

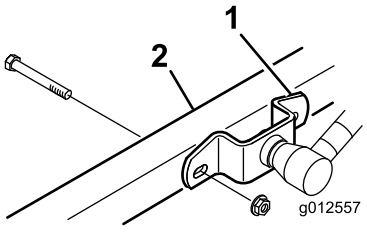

g012557

Figura 2

1. Suporte do braço de elevação
2. Braço da roda giratória direito

4. Ligue o motor e eleve os braços de elevação da unidade de tração.
5. Desligue o motor, desloque a unidade de corte afastando-a da unidade de tração, separando as secções macho e fêmea do eixo da tomada de força (Figura 3).

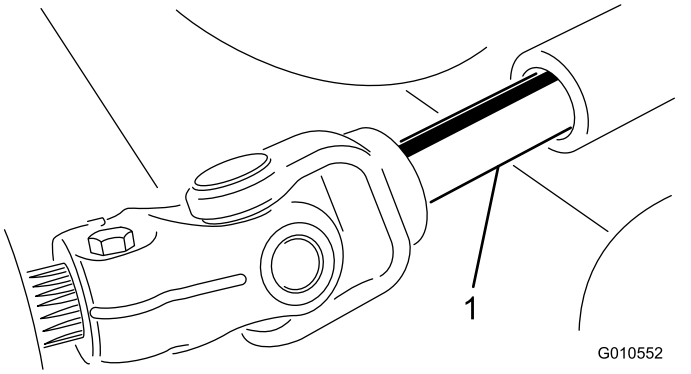

g010552

Figura 3

1. Veio da tomada de força

⚠ CUIDADO

Se ligar o motor e o veio da tomada de força rodar, pode dar origem a ferimentos graves.

Não ligue o motor nem engate a alavanca PTO quando o veio da tomada de força não estiver ligado à caixa de engrenagens na unidade de corte.

2

Instalação da nova polia

Peças necessárias para este passo:

1	Polia dupla
1	Porca da polia
1	Tampa da porca

Procedimento

1. Liberte os trincos que prendem a cobertura direita à parte superior da unidade de corte. Remova a cobertura da unidade de corte.
2. Desaperte as 2 porcas que fixam a placa intermédia para que a tensão da polia intermédia contra a correia seja libertada (Figura 4).

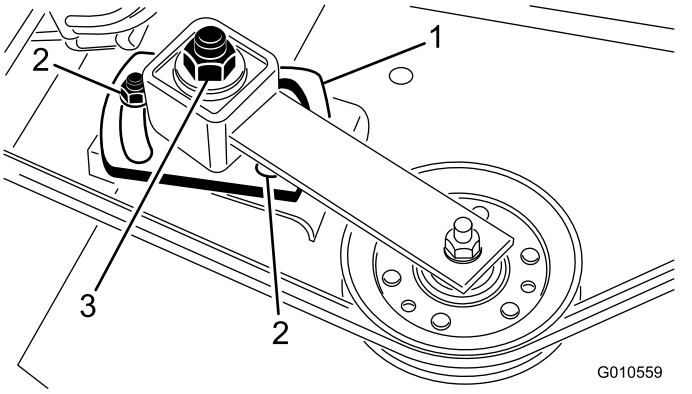

g010559

Figura 4

1. Placa intermédia
2. Porca (2)
3. Porca de ajuste intermédia

3. Retire a correia da polia direita do eixo (Figura 4).
4. Retire os seis parafusos de carroçaria e porcas flangeadas que fixam o conjunto da caixa do eixo à unidade de corte (Figura 5). Deslize o conjunto da caixa do eixo para fora do fundo da unidade de corte.
5. Remova a porca e a anilha que retêm a polia no eixo. Remova a polia do eixo.
6. Deslize a nova polia dupla do eixo para o eixo. Não instale a porca da polia nesta altura.
7. Deslize a extremidade do conjunto da caixa do eixo com a polia através do orifício na unidade de corte e rode a correia à volta da polia e do intermédio. Monte o conjunto do eixo com 6 parafusos de carroçaria e porcas flangeadas.

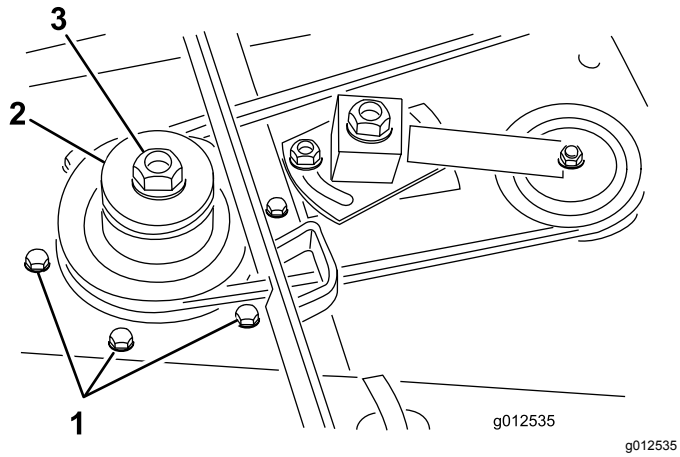

Figura 5

1. Parafusos de carroçaria
2. Polia dupla
3. Porca da polia

8. Instale a anilha original e a nova porca da polia no eixo e aperte a um binário de 135,5 N·m. Coloque a cobertura da porca.
9. Ajuste (aperte) a porca de ajuste intermédia com 48 a 54 N·m para atingir a tensão da correia apropriada. Aperte as porcas da placa intermédia.

3

Instalar as novas lâminas

Peças necessárias para este passo:

3	Lâmina

Procedimento

1. Agarre a extremidade da lâmina utilizando uma luva grossa. Retire o parafuso da lâmina, o recipiente antidanos e lâmina do eixo (Figura 6).

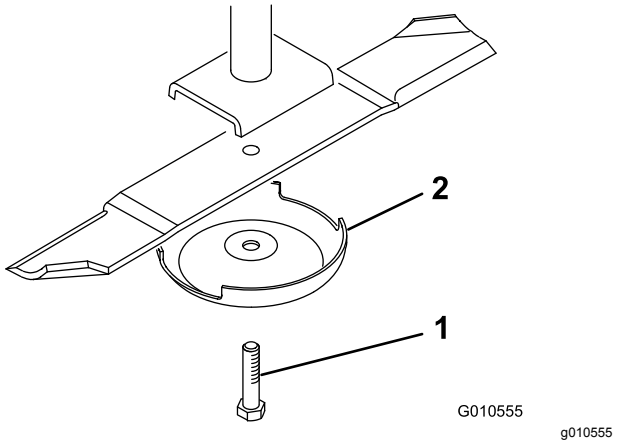

Figura 6

1. Parafuso da lâmina
2. Recipiente antidanos

2. Em sequência, instale a nova lâmina (parte curva voltada para a unidade de corte) e o recipiente antidanos. Fixe as peças no lugar com o parafuso da lâmina. Aperte o parafuso da lâmina com 115 a 149 N·m.
3. Repita este procedimento em todas as lâminas.

4

Retirar e modificar o defletor de relva

Peças necessárias para este passo:

2	Apoios de articulação

Procedimento

1. Retire os parafusos, porcas de bloqueio e molas que fixam o defletor aos apoios de articulação (Figura 7). Retire o defletor.
2. Retire os parafusos de carroçaria e porcas flangeadas que prendem os apoios de articulação à caixa (Figura 7). Retire os suportes de articulação. Guarde todos os dispositivos de fixação para utilizar futuramente.
3. Retire os 2 parafusos de carroçaria, anilhas planas e porcas de bloqueio que fixam a placa de reforço ao lado inferior da caixa e a placa de reforço à parte superior da caixa (Figura 7).

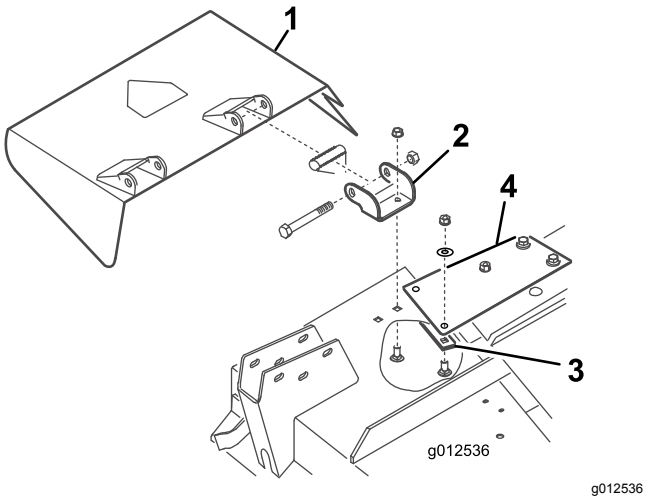

g012536

Figura 7

1. Defletor de relva
2. Apoios de articulação
3. Placa de reforço
4. Placa de reforço

4. Usando os parafusos, porcas de bloqueio e molas previamente retirados, instale os novos suportes de articulação no defletor (Figura 8). Não aperte em demasia as porcas porque os apoios devem movimentar-se. Guarde este conjunto para uma operação de descarga lateral.

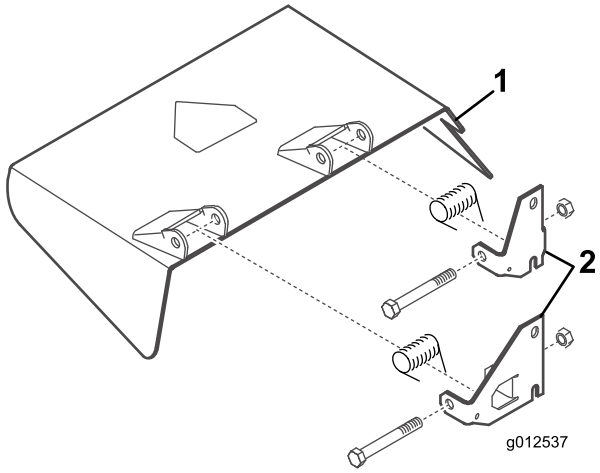

g012537

Figura 8

1. Defletor de relva
2. Apoios de articulação

5

Instalar os suportes de montagem do soprador

Peças necessárias para este passo:

1	Conjunto do soprador com suportes de montagem
3	Parafuso, 5/16- x 1 pol.
4	Porca de bloqueio, 5/16
4	Parafuso de carroçaria, ⅜" x 3/4 pol.
3	Porca flangeada, ⅜"

Procedimento

1. Retire os dispositivos de fixação que prendem o trinco da mola da cobertura da plataforma direita ao lado direito da plataforma de corte (Figura 9). Retire e guarde o trinco para utilização futura com a tampa do lado direito.
2. Posicione o soprador e os suportes de montagem na plataforma, alinhando os orifícios de montagem com os orifícios previamente utilizados para a montagem do defletor da relva. Figura 9 é mostrado com o soprador retirado dos suportes. Certifique-se de que não existe folga entre o soprador e a plataforma de corte.

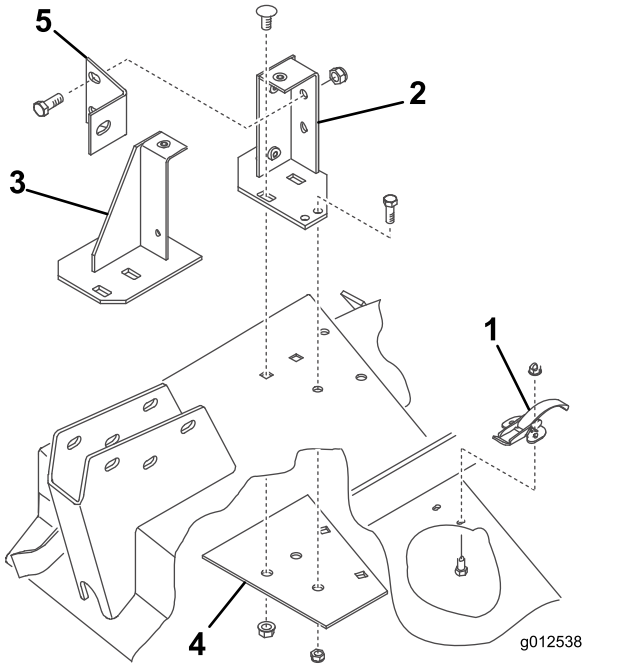

g012538

Figura 9

1. Trinco da mola
2. Suporte de montagem traseiro
3. Suporte de montagem dianteiro
4. Placa de reforço
5. Suporte do soprador

3. Posicione a nova placa de reforço debaixo da plataforma, alinhando os orifícios de montagem com os orifícios previamente utilizados para a montagem do defletor da relva (Figura 9).
4. Monte os suportes traseiro e dianteiro e a placa de reforço na plataforma com 2 parafusos de carroçaria anteriormente retirados (⅜ - 16 x ⅞ pol.) e porcas flangeadas cada (Figura 9). As cabeças dos parafusos têm de estar na parte de cima da plataforma.
5. Remova os dois botões que fixam o soprador aos suportes de montagem. Retire o soprador.
6. Utilizando cada suporte como modelo, marque o local e faça 2 orifícios adicionais com 11/32 pol. de diâmetro. (2 orifícios para o suporte traseiro e 1 para o suporte dianteiro. Utilize a placa de reforço como modelo para fazer 1 dos orifícios com 11/32 pol. de diâmetro para o suporte traseiro.

   Nota: Tenha cuidado quando fizer os orifícios para não danificar o braço da roda giratória.
7. Fixe os suportes e a placa de reforço na plataforma com parafusos (5/16-18 x 3/4 pol.) e porcas de bloqueio (Figura 9). As cabeças dos parafusos têm de estar na parte de cima da plataforma.
8. Monte o suporte do soprador no suporte de montagem traseiro com 2 parafusos (⅜-16 x 1 pol.) e porcas de bloqueio (Figura 9) e no braço da roda giratória com um parafuso (⅜-16 x 1 pol.).
9. Quando montar os suportes do braço de elevação nos braços da roda giratória, monte o outro lado do suporte do soprador no suporte do braço de elevação e no braço da roda giratória direito com o parafuso e porca anteriormente retirados.

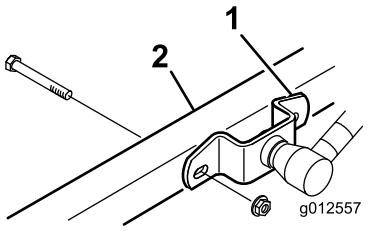

g012557

Figura 10

1. Suporte do braço de elevação
2. Braço da roda giratória direito

6

Instalar os defletores da plataforma

Peças necessárias para este passo:

1	Defletor frontal
1	Defletor traseiro
1	Resguardo traseiro
1	Resguardo esquerdo
1	Resguardo direito
6	Parafuso, 5/16 pol. x ⅝"
6	Porca de bloqueio, 5/16 pol.
4	Parafuso, ⅜- x 1 pol.
4	Anilha, ⅜"
3	Parafuso, ¼ pol. x 1 pol.
3	Parafuso, ¾ pol. x 1/4 pol.
6	Porca de bloqueio, 1/4 pol.

Procedimento

1. Insira o defletor frontal na plataforma, alinhando a extremidade do defletor com a extremidade da abertura de descarga (Figura 11 e Figura 12).

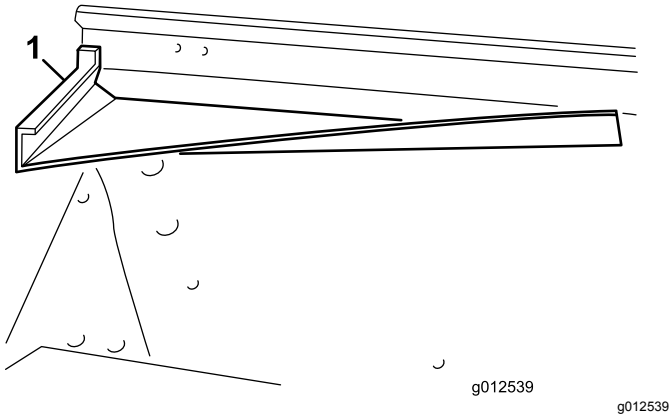

Figura 11

1. Defletor frontal

2. Utilizando o defletor como modelo, marque e fure três orifícios com 11/32 pol. de diâmetro através da parte da frente e superior da plataforma.
3. Fixe as 2 linguetas de montagem do defletor na plataforma com parafusos (5/16-18 x ⅝ pol.) e porcas de bloqueio (5/16-18 pol.).
4. Fixe o canto direito frontal do suporte de montagem dianteiro e a lingueta superior do defletor na plataforma com um parafuso (5/16-18 x 1 pol.) e porca de bloqueio.

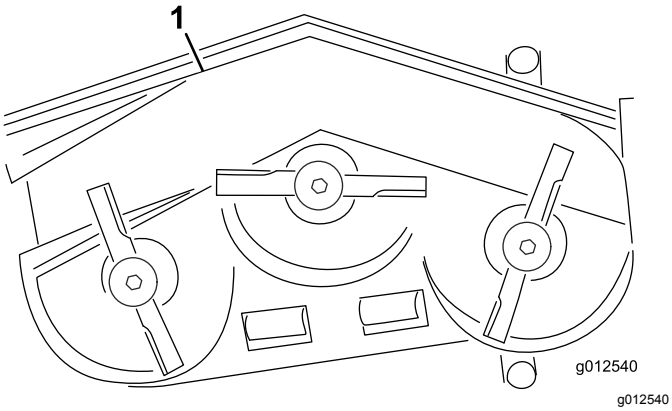

Figura 12

1. Defletor frontal
2. Defletor traseiro
3. Resguardo traseiro
4. Resguardo esquerdo
5. Resguardo direito

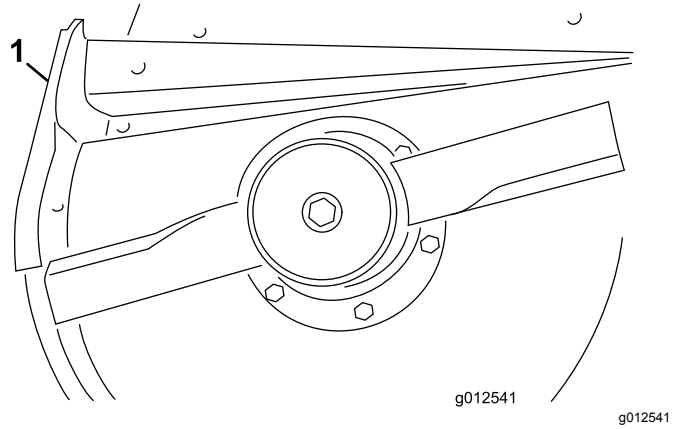

Figura 13

1. Defletor traseiro

5. Utilizando o defletor como modelo, marque e fure três orifícios com 11/32 pol. de diâmetro através da plataforma.
6. Fixe o defletor na plataforma com 3 parafusos (5/16-18 x ⅝ pol.) e porcas de bloqueio (5/16-18 pol.).
7. Antes de montar os resguardos esquerdo e direito na plataforma, tem de amolar as soldas na extremidade inferior da plataforma. Pinte a plataforma depois de amolar.
8. Utilizando os orifícios existentes, monte o resguardo traseiro com 4 parafusos (⅜ - 16 x 1 pol.) e anilhas de bloqueio (⅜ pol.) (Figura 14).

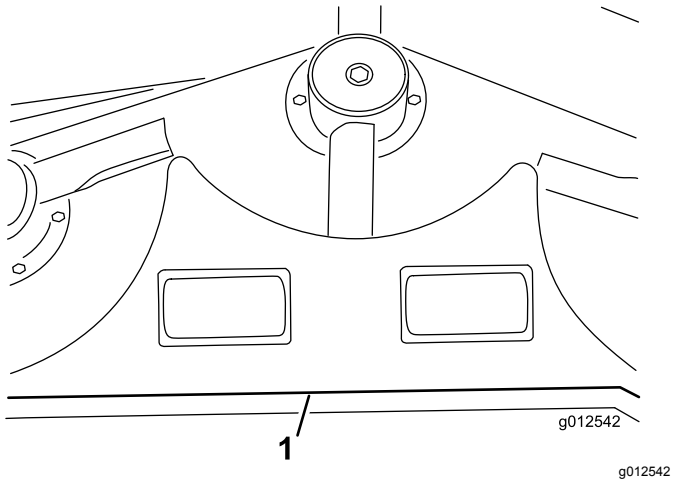

Figura 14

1. Resguardo traseiro

9. Alinhe o resguardo esquerdo com a extremidade esquerda do resguardo traseiro e a extremidade da plataforma (Figura 12 e Figura 14).
10. Fixe o resguardo esquerdo à plataforma com 2 parafusos (1/4-20 x 1 pol.), 1 parafuso (1/4-20 x 3/4 pol.) e 3 porcas de bloqueio (Figura 15).

Posicione as cabeças dos parafusos no interior da plataforma.

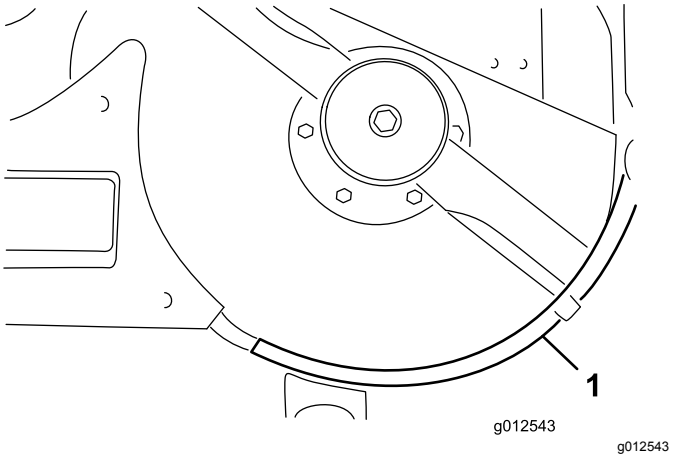

Figura 15

1. Resguardo esquerdo

11. Alinhe o resguardo direito com a extremidade direita do resguardo traseiro e a extremidade da plataforma (Figura 12 e Figura 16). Utilizando o resguardo esquerdo como modelo, localize, marque e fure três orifícios com 9/32 pol. de diâmetro na plataforma.

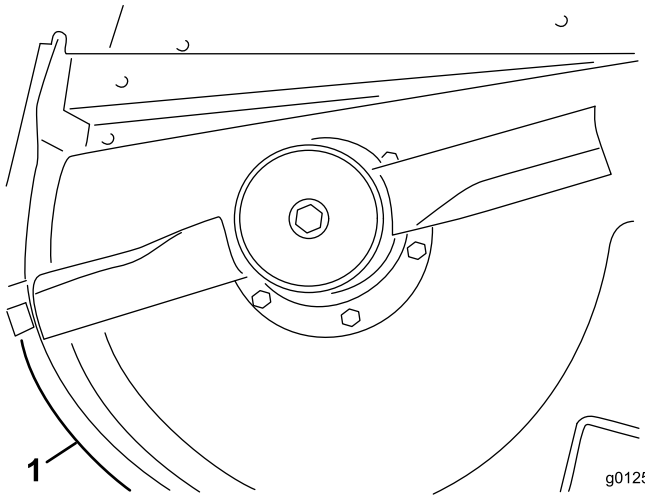

Figura 16

1. Resguardo direito

12. Fixe o resguardo direito à plataforma com 1 parafuso (1/4-20 x 1 pol.), 2 parafusos (1/4-20 x 3/4 pol.) e 3 porcas de bloqueio. Posicione as cabeças dos parafusos no interior da plataforma.

7

Montar o novo batente do defletor

Peças necessárias para este passo:

1	Batente do defletor
2	Parafuso, ¾ pol. x 1/4 pol.
2	Porca de bloqueio, 1/4 pol.

Procedimento

1. Utilize o novo batente do defletor como modelo, coloque-o no batente do defletor original (Figura 17). Certifique-se de que o novo batente do defletor está nivelado no lado inferior, entrando em contacto com a lateral da plataforma, e paralelo com a extremidade exterior do suporte do defletor.

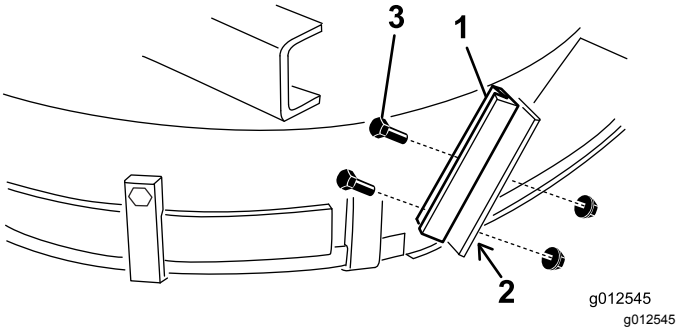

Figura 17

1. Novo batente do defletor
2. Marcar e perfurar os furos
3. Parafusos e porcas de bloqueio

2. Localize, marque e fure dois orifícios com 9/32 pol. de diâmetro através do suporte antigo do defletor.
3. Monte o novo suporte do defletor no batente antigo do defletor com 2 parafusos (1/4-20 x 3/4 pol.) e porcas de bloqueio (1/4-20 pol.), como indicado na Figura 17.

8

Montar o conjunto intermédio

Peças necessárias para este passo:

1	Conjunto do braço intermédio
1	Parafuso da articulação
1	Casquilho
2	Anilha
1	Porca de bloqueio, ⅜ polegadas
1	Anilha da mola
1	Barra roscada
2	Porca flangeada, 5/16 pol.
1	Suporte da mola
2	Parafuso, ¼ pol. x 1 pol.
2	Porca de bloqueio, 1/4 pol.

Procedimento

1. Utilizando as dimensões indicadas em Figura 18, localize, marque e faça um furo com 13/32 pol. de diâmetro na plataforma. As dimensões indicadas são do canto frontal direito da plataforma e da extremidade da abertura de descarga. Os suportes do soprador foram retirados para maior clareza.

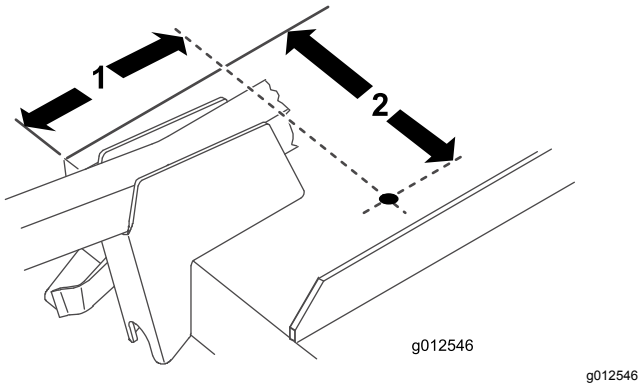

g012546

Figura 18

1. 6-13/16 pol.
2. 9-1/8 pol.

2. Utilizando as dimensões indicadas em Figura 19, localize, marque e faça um furo com 13/16 pol. de diâmetro e dois com 13/32 pol. de diâmetro na barra direita.

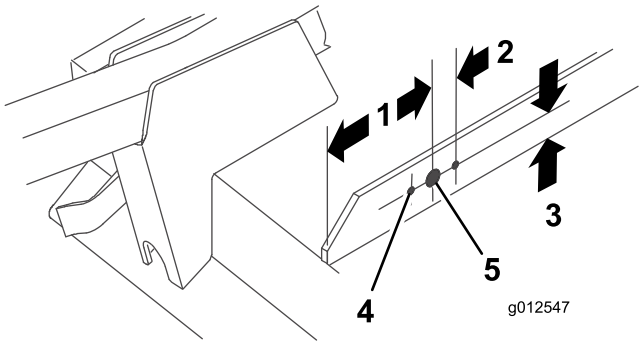

g012547

Figura 19

1. 5 pol.
2. 1-1/16 pol. (2)
3. 1 pol.
4. 13/32 pol. de diâmetro (2)
5. 13/16 pol. de diâmetro

3. Enrosque uma porca flangeada (5/16-18 pol.) aproximadamente 5 cm na barra roscada (Figura 20).

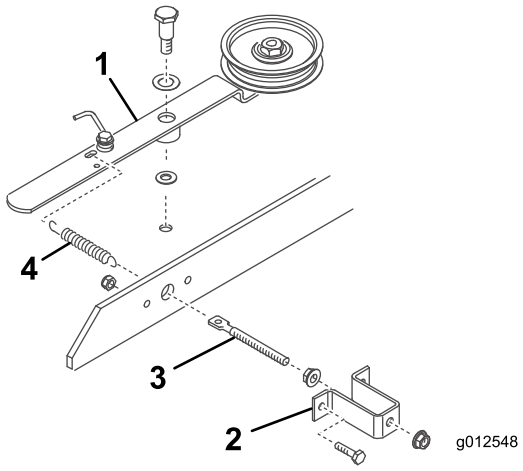

g012548

Figura 20

1. Braço da polia intermédia
2. Suporte da mola
3. Barra roscada
4. Anilha da mola

4. Instale a extremidade da barra roscada através do furo grande no suporte da mola e prenda-a com outra porca flangeada (5/16-18 pol.) (Figura 20). Não aperte as porcas flangeadas.
5. Instale a outra extremidade da barra roscada através do furo na barra e prenda-a com o suporte da mola à barra com 2 parafusos e porcas de bloqueio (Figura 20).
6. Prenda o laço curto da mola no furo na barra roscada e o laço comprido no furo no braço intermédio (Figura 20).
7. Monte o braço da polia intermédia na plataforma com um parafuso da articulação (3/8-16 pol.), uma anilha de encosto (1/2 pol.), o braço intermédio, uma anilha de encosto (3/8 pol.), e

uma porca de bloqueio (3/8-16 pol.) por baixo da plataforma (Figura 20).

Importante: **Não aperte as porcas flangeadas na barra roscada nesta altura. Ajuste a tensão da mola depois de o conjunto do soprador e a correia terem sido instalados.**

9

Montar o soprador

Peças necessárias para este passo:

1	Correia

Procedimento

1. Oriente a correia em redor da pequena polia do eixo da plataforma.
2. Deslize o soprador para as cavilhas de alinhamento do suporte de montagem (Figura 21) enquanto encaminha a correia à volta da polia do soprador.

   Nota: Se o soprador não deslizar facilmente para os suportes de montagem, desaperte um pouco os parafusos de alinhamento.

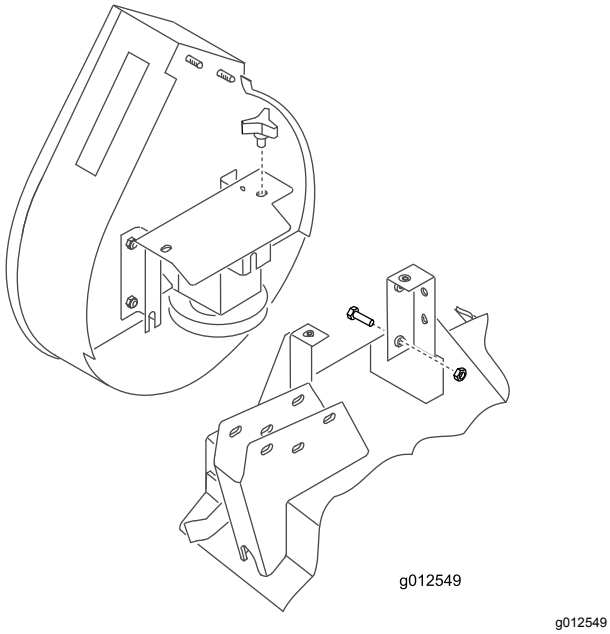

g012549

Figura 21

3. Fixe o soprador aos suportes com dois botões.
4. Ajuste o comprimento da mola para 12,4 cm para uma tensão adequada da correia ao ajustar as porcas flangeadas na barra roscada.

10

Colocar o para-choques

Peças necessárias para este passo:

1	Para-choques
4	Parafuso, 5/16 pol. x 3 pol.
4	Porca de bloqueio, 5/16 polegadas

Procedimento

1. Utilizando as dimensões mostradas em Figura 22, localize, marque e faça um furo com 11/32 pol. de diâmetro através de ambas as paredes do suporte do braço da roda frontal direito.

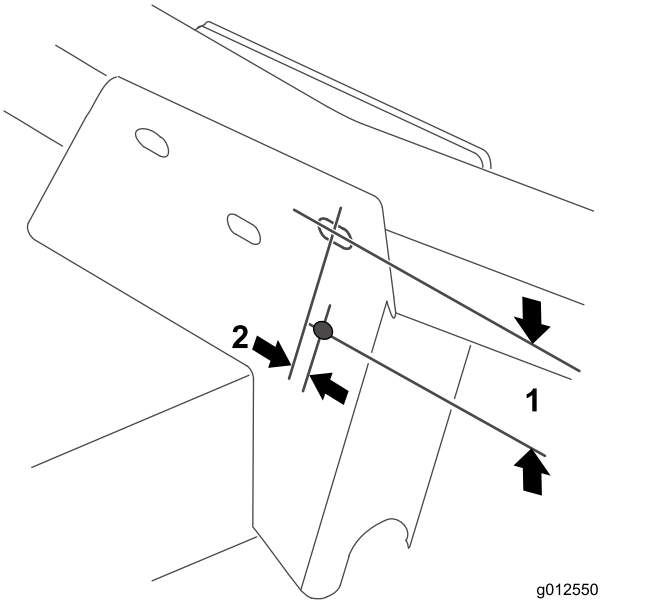

g012550

Figura 22

1. 2½"
2. ⅜"

2. Fixe o furo de montagem superior da placa de montagem frontal do para-choques no suporte do braço da roda com um parafuso (5/16-18 x 3 pol.) e porca de bloqueio (Figura 23).

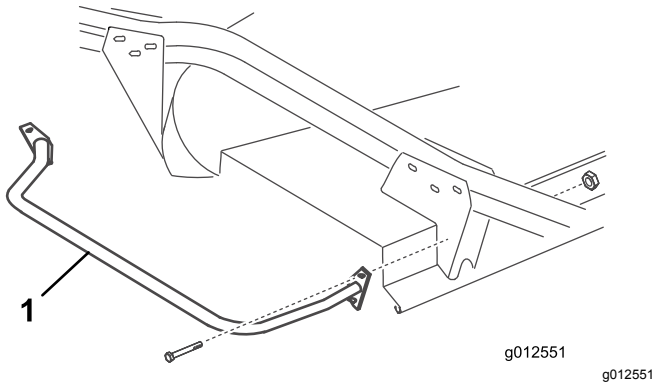

Figura 23

1. Para-choques

3. Utilizando ambas as placas de montagem do para-choques como modelo, localize, marque e fure 3 furos adicionais com 11/32 pol. de diâmetro através de ambas as paredes dos suportes do braço da roda frontal e traseiro.

11

Instalar a nova tampa da plataforma

Peças necessárias para este passo:

1	Guarnição
1	Tampa da plataforma

Procedimento

1. Insira uma guarnição na barra direita, de modo a que a lateral do suporte da mola fique a 10 cm da extremidade mais afastada da guarnição (Figura 24).

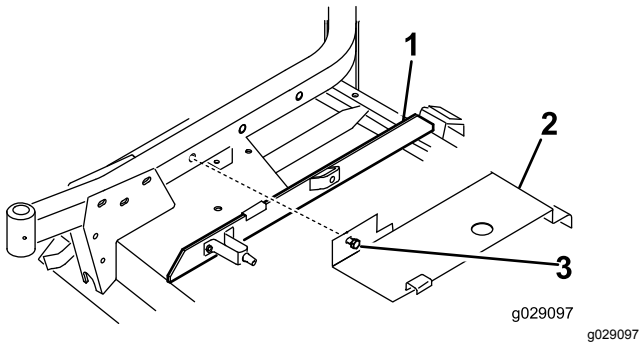

Figura 24

1. Guarnição
2. Tampa
3. Parafuso

2. Prenda a traseira da tampa da plataforma (Figura 24) ao pino de canal traseiro enquanto alinha o parafuso de montagem da tampa com o furo no braço da roda direito. A tampa assenta sobre a guarnição. Efetue os ajustes adequados à guarnição sempre que necessário.
3. Fixe a tampa no braço da roda direito com o parafuso.

12

Instalar as novas proteções de segurança

Peças necessárias para este passo:

1	proteção da correia
1	Proteção da polia

Procedimento

1. Instale a proteção da correia na máquina (Figura 25).

   Nota: Utilize as ferragens existentes na máquina removendo-as e utilizando-as para instalar a proteção.

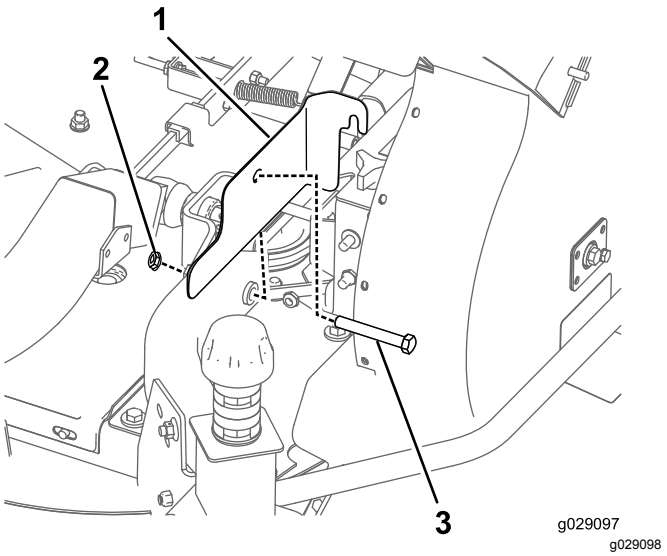

Figura 25

1. proteção da correia
2. Porca
3. Parafuso

2. Instale a proteção da polia na máquina (Figura 26).

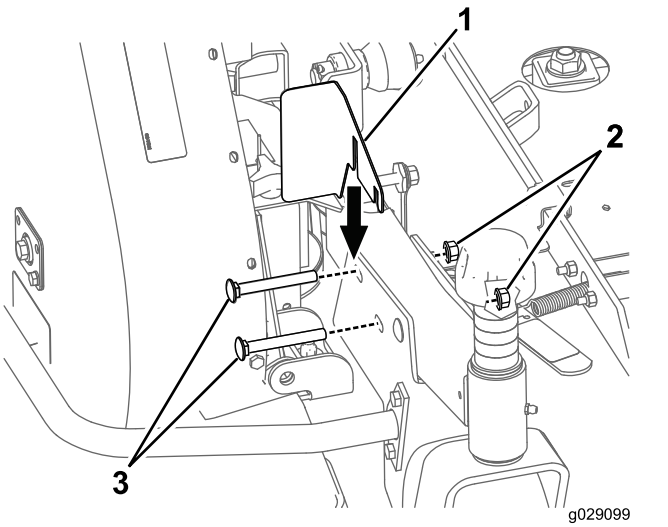

Figura 26

1. Proteção da polia
2. Porca
3. Parafuso

Nota: Utilize as ferragens existentes na máquina removendo-as e utilizando-as para instalar a proteção.

13

Instalar a nova mola de contrapeso (apenas unidades de tração série 200)

Peças necessárias para este passo:

1	Mola de contrapeso

Procedimento

Para compensar o peso adicional do conjunto do soprador, a mola de contrapeso leve original no lado direito da máquina tem de ser substituída por uma mola mais pesada incluída (Figura 27).

1. Retire o contrapino e o passador de forquilha e deslize o conjunto da mola para fora do suporte de retenção.
2. Desaparafuse a mola dos suportes de montagem superior e inferior.
3. Aparafuse a nova mola pesada a ambos os suportes de montagem. Certifique-se de que a mola está completamente enroscada nos furos e em contacto com o lado plano do suporte.

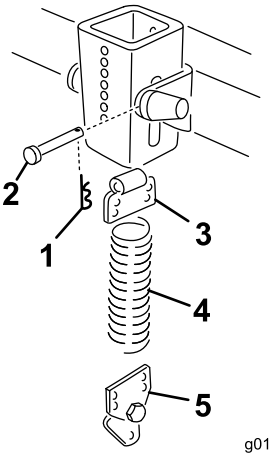

g012553

Figura 27

1. Contrapino
2. Passador de forquilha
3. Suporte superior
4. Anilha da mola
5. Suporte inferior

4. Instale o conjunto da mola no suporte de retenção com um passador de forquilha e um contrapino.

14

Instalar a unidade de corte da unidade de tração

Nenhuma peça necessária

Procedimento

1. Engate o travão de estacionamento, assegure-se de que o pedal de tração está em neutro e a alavanca da tomada de força está na posição Off. Ligue o motor e eleve os braços de elevação. Desligue o motor.
2. Posicione a unidade de corte à frente da unidade de tração e alinhe o eixo de entrada da caixa de engrenagens com o eixo da tomada de força; instale o eixo.
3. Baixe cuidadosamente os braços de elevação enquanto alinha os suportes do braço de elevação com os braços da roda giratória. Alinhe o orifício do eixo da tomada de força com o orifício do eixo de entrada da caixa de engrenagens e instale o pino de segurança.
4. Fixe os suportes do braço de elevação e a lateral do suporte do soprador nos braços da roda giratória com 4 parafusos e porcas.

5. Ligue o motor e eleve a unidade de corte. Fixe as molas de contrapeso à unidade de corte com parafusos de encosto e porcas de bloqueio.

15

Colocar o novo autocolante

Peças necessárias para este passo:

1	Autocolante, perigo

Procedimento

Coloque o autocolante Perigo (Peça N.º 66-1340 ou 93-7824 para CE) na extremidade frontal da plataforma dentro do braço da roda direito.

16

Montar a calha da caixa do soprador

Peças necessárias para este passo:

1	Conjunto da calha

Procedimento

Importante: **Quando a calha no kit do soprador é usada com um kit de tremonha de 0,42 m³ (15 pés cúbicos), deve cortar uma secção da calha para assegurar o ajuste adequado entre o soprador e a tremonha. Se usado com outro kit, avance para o passo 3.**

1. Usando as dimensões mostradas na Figura 28, use uma fita métrica e marque a calha.

   Nota: Para sua conveniência, algumas calhas podem ter uma ligeira marca onde a calha tem de ser cortada.

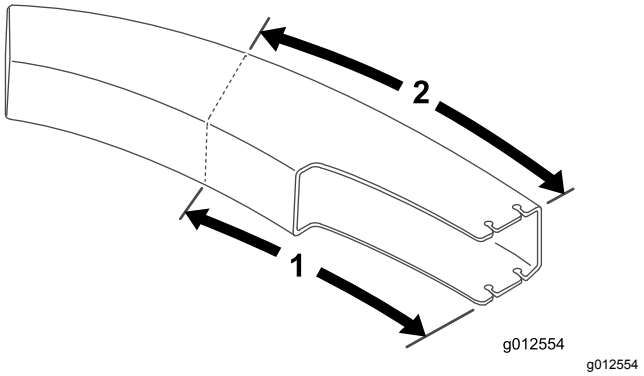

Figura 28

1. 61,2 cm
2. 70,5 cm

2. Marque as linhas em todos os lados da calha e corte com uma serra.
3. Coloque a plataforma na definição de altura de corte desejada.
4. Deslize a calha sobre a abertura do soprador e para as cavilhas de montagem (Figura 29).

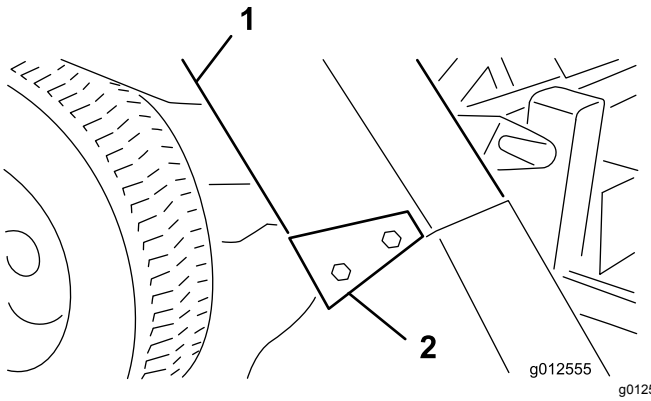

Figura 29

1. Calha
2. Suportes da calha

5. Baixe o capot da tremonha e alinhe a calha com a saída do capot. Prenda a calha na posição com 4 porcas de bloqueio (5/16 pol.) e suportes da calha. Posicione a extremidade larga dos suportes para a traseira.

Funcionamento

Caraterísticas de funcionamento

(Quando utilizado com um kit de tremonha de 0,25 m3 (9 pés cúbicos) ou 0,42 m³ (15 pés cúbicos)

⚠ CUIDADO

Quando o coletor de relva está removido, os componentes móveis estão expostos.

Não conduza a máquina sem o defletor no lugar.

Para melhor desempenho, regule o pedal de tração para manter as rpm do motor elevadas e constantes. Uma boa regra de atuação poderá ser: diminuir a velocidade à medida que a carga na lâmina de corte aumente e aumentar a velocidade quando a carga na lâmina diminui. Desta forma, o motor, em conjunto com a transmissão, pode controlar a velocidade da máquina enquanto mantém uma velocidade elevada nas lâminas, necessária para obter uma boa qualidade de corte, ação de aspiração e para projetar a relva para a recolha. Se a velocidade do soprador for muito lenta, pode resultar em obstrução. Consulte o *Manual do utilizador da unidade de corte e da unidade de tração* para conhecer o funcionamento de cada um.

⚠ PERIGO

Os componentes móveis são perigosos.

Não coloque as mãos ou pés na calha, soprador ou unidade de corte.

1. Este coletor de relva foi concebido para ser utilizado em condições húmidas ou secas. Não recolha relva extremamente longa, uma vez que a tremonha enche muito rapidamente.
2. Ao recolher relva húmida e pesada, algumas aparas podem não ser completamente projetadas para a calha. O furo da parte inferior permite que estas aparas caiam sem entupir a calha. Quando isto acontece, reduza a velocidade.
3. O para-choques que protege a caixa do soprador não estende o suficiente para eliminar a hipótese de que o saco não embata num objeto estacionário. Afaste-se de obstruções para evitar colisões. Apare apenas com o lado esquerdo da unidade de corte.

⚠ CUIDADO

Atingir um objeto com o depósito de recolha pode causar danos à máquina.

- **Tenha cuidado para evitar a colisão da recolha com qualquer objeto estacionário.**
- **Apare sempre com o lado esquerdo da unidade de corte.**

4. Ao operar, verifique frequentemente se existem demasiadas aparas na relva ou relva não cortada. Se ocorrer esta situação, o soprador ou unidade de corte pode estar entupido. Pare a unidade, desengate a tomada de força, aplique o travão e desligue o motor. Verifique se há obstruções na calha, soprador ou unidade de corte. Elimine qualquer obstrução utilizando um pau ou ferramenta semelhante. Verifique a tensão da correia do soprador. Se derrapar, reajuste a tensão.
5. Corte a relva frequentemente, especialmente quando cresce rapidamente. Se desejar relva mais curta, corte novamente a relva. Sobreponha as passagens para produzir um padrão uniforme.

Importante: **Ao transportar a unidade, aperte o capot do coletor de relva ou coloque-o virado para trás no camião ou atrelado para evitar que o capot se abra com a força do vento e fique danificado.**

Retirar o soprador

1. Desligue o motor e desengate o rolete. Fixe o intermédio ao suporte do braço da roda frontal com o gancho de retenção.
2. Retire a cobertura da correia e retire a correia da polia do eixo. Coloque a cobertura.
3. Retire os 2 botões que seguram o soprador aos suportes de montagem e remova o soprador, correia e calha.
4. Inverta o procedimento para instalar o conjunto do soprador.

Utilização do defletor de relva

Em algum momento, pode pretender operar a plataforma de corte sem o soprador. Uma vez que a nova articulação já deve estar instalada no defletor de relva, consegue rapidamente montar o defletor nos suportes de montagem do soprador.

1. Remova o para-choques da plataforma.
2. Deslize as ranhuras na parte inferior do suporte da articulação do defletor para os parafusos na lateral dos suportes da plataforma (Figura 30).

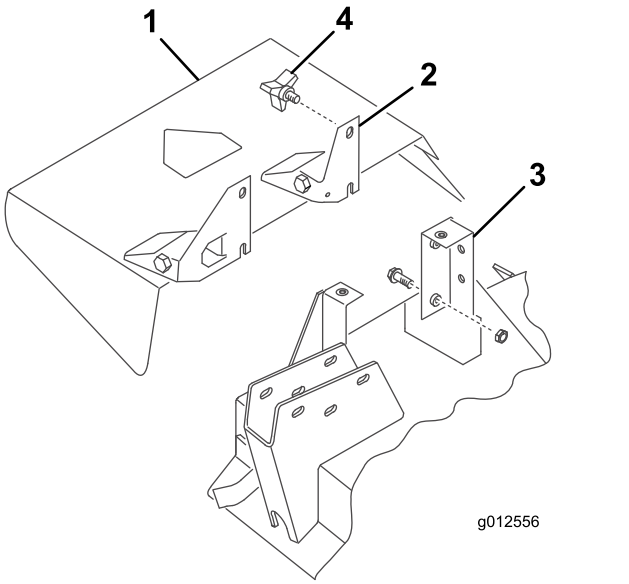

g012556

Figura 30

1. Defletor de relva
2. Apoio de articulação
3. Suporte da plataforma
4. Manípulo

3. Fixe o defletor no lugar com os 2 botões.

Manutenção

- Verifique o aperto da ventoinha da engrenagem do soprador a cada 50 horas. Aperte o parafuso do eixo da ventoinha com uma força de 25 a 25,8 N·m.
- Limpe as aparas de relva do capot, calha, soprador e unidade de corte após cada utilização. Lave a parte inferior da unidade de corte com uma mangueira, todos os dias. Uma acumulação excessiva de aparas vai diminuir o desempenho do sistema de recolha.
- Verifique a tensão e o desgaste da correia a cada 50 horas. Para ajustar a tensão da correia, desaperte os parafusos de montagem intermédios, engate a alavanca intermédia e empurre firmemente a polia intermédia para a correia do soprador. Aperte os parafusos de montagem.
- A caixa de engrenagens do soprador não exige grande manutenção. Verifique se há fuga de óleo a cada 50 horas. Se ocorrerem fugas, substitua os vedantes e encha com 59 ml de lubrificante dissulfeto de molibdénio de alta qualidade. Lubrifique os rolamentos com este lubrificante antes da montagem.
- Consulte o *Manual do utilizador* da unidade de corte e da unidade de tração para conhecer os requisitos de assistência de cada um.
- Mantenha a unidade limpa. Certifique-se de que o motor não tem sujidade nem aparas. Certifique-se de que todos os dispositivos de fixação está bem apertados. Verifique os defletores, abafadores e resguardos no que respeita a desgaste e substitua quando necessário.

Notas:

Notas:

Notas:

Declaração de incorporação

Modelo nº	Nº de série	Descrição do produto	Descrição da factura	Descrição geral	Directiva
30506	403000001 e superiores	Kit soprador 157 cm, cortadores de descarga lateral Groundsmaster séries 200/3280-D/3320	GM200 62" BLOWER KIT	Kit de soprador de 157 cm	2006/42/CE, 2000/14/CE

A documentação técnica relevante foi compilada como requerido na Parte B do Anexo VII de 2006/42/CE.

Comprometemo-nos a transmitir, em resposta a pedidos de autoridades nacionais, as informações relevantes sobre esta maquinaria parcialmente montada. O método de transmissão será a transmissão eletrónica.

A maquinaria não será colocada em funcionamento até que seja incorporada em modelos aprovados pela Toro como indicado na Declaração de conformidade associada e de acordo com todas as instruções, quando pode ser declarada em conformidade com todas as diretivas relevantes.

Certificado:



John Heckel
Gestor de Engenharia
8111 Lyndale Ave. South
Bloomington, MN 55420, USA
December 20, 2018

Representante autorizado:

Marcel Dutrieux
Manager European Product Integrity
Toro Europe NV
Nijverheidsstraat 5
2260 Oevel
Belgium

Aviso de privacidade EEE/RU

Utilização da sua informação pessoal por parte da Toro

A The Toro Company (“Toro”) respeita a sua privacidade. Quando compra os nossos produtos, podemos recolher determinadas informações pessoais sobre si, quer diretamente de si quer através do agente ou representante Toro local. A Toro utiliza estas informações para cumprir obrigações contratuais – como, por exemplo, registar a sua garantia, processar a sua reclamação de garantia ou contactá-lo no caso de uma recolha de produtos – e para objetivos comerciais legítimos – como, por exemplo, obter a satisfação do cliente, melhorarmos os nossos produtos ou fornecermos informações dos produtos que possam ser do seu interesse. A Toro pode partilhar as suas informações com subsidiárias, afiliadas, representantes ou outros parceiros de negócios relacionados com estas atividades. Também podemos revelar informações pessoais quando exigidas por lei ou em ligação com a venda, compra ou junção de uma empresa. Nunca venderemos as suas informações pessoais a qualquer outra empresa para efeitos de marketing.

Conservar os seus dados pessoais

A Toro conservará os seus dados pessoais enquanto tal for relevante para os fins acima e em conformidade com os requisitos legais. Para mais informações sobre os períodos de conservação aplicáveis, contacte legal@toro.com.

O compromisso da Toro com a segurança

Os seus dados pessoais podem ser tratados nos EUA ou em outro país que possa ter leis de proteção de dados menos rigorosas do que as do seu país de residência. Sempre que transferimos os seus dados para fora do seu país de residência, tomamos as medidas legais necessárias para assegurar que as garantias adequadas estão em vigor para proteger os seus dados e assegurar que são tratados com segurança.

Acesso e correção

Pode ter o direito de corrigir e rever os seus dados pessoais ou opor-se a ou restringir o processamento dos seus dados. Para o fazer, contacte-nos por e-mail para legal@toro.com. Se tem dúvidas sobre a forma como a Toro lidou com as suas informações, incentivamos a que entre em contacto connosco. Tenha em atenção que os residentes europeus têm o direito a reclamar à Autoridade de proteção de dados.

Aviso de informação da Proposta 65 da Califórnia

Que aviso é este?

Pode ver um produto à venda que tem o seguinte aviso:

AVISO: Cancro e problemas reprodutivos (WARNING: Cancer and Reproductive Harm) – www.p65Warnings.ca.gov.

O que é a Prop 65?

A Prop 65 aplica-se a qualquer empresa a operar na Califórnia, que venda produtos na Califórnia ou que fabrique produtos que possam ser vendidos ou trazidos para a Califórnia. Prevê que o Governador da Califórnia deve manter e publicar uma lista de químicos conhecidos que podem provocar cancro, defeitos de nascença e/ou outros problemas reprodutivos. A lista, que é atualizada anualmente, inclui centenas de produtos químicos encontrados em muitos itens utilizados no dia-a-dia. O objetivo da Prop 65 é informar o público sobre a exposição a estes produtos químicos.

A Prop 65 não proíbe a venda dos produtos que contêm estes produtos químicos, mas requer que tenham avisos em qualquer produto, embalagem ou panfleto com o produto. Além disso, um aviso da Prop 65 não significa que um produto está em violação de quaisquer normas ou exigências de segurança do produto. Na verdade, o governo da Califórnia clarificou que um aviso Prop 65 "não é o mesmo que uma decisão regulamentada de que um produto é 'seguro' ou 'inseguro'". Muitos destes químicos têm sido utilizados em produtos no dia-a-dia durante anos sem lhes serem documentados perigos. Para mais informações, consulte https://oag.ca.gov/prop65/faqs-view-all.

Um aviso Prop 65 significa que uma empresa (1) avaliou a exposição e concluiu que excede o "sem nível de risco não significativo" ou (2) que decidiu fornecer um aviso baseado no seu entendimento da presença de um produto químico listado sem tentar avaliar a exposição.

Esta lei aplica-se em todo o lado?

Os avisos Prop 65 são exigidos apenas sob a lei californiana. Estes avisos são vistos por toda a Califórnia nos mais diversos locais, incluindo, mas não limitado a, restaurantes, supermercados, hotéis, escolas e hospitais e numa extensa variedade de produtos. Além disso, alguns revendedores de encomendas online e por correspondência fornecem avisos da Prop 65 nos seus websites ou em catálogos.

Como é que os avisos da Califórnia se comparam aos limites federais?

As normas Prop 65 são geralmente mais rigorosas do que as normas federais e internacionais. Existem várias substâncias que exigem um aviso da Prop 65 em níveis que são muito inferiores aos limites de ação federais. Por exemplo, a norma Prop 65 para avisos para chumbo é de 0,5 g/dia, o que está bem abaixo das normas federais e internacionais.

Por que é que nem todos os produtos similares possuem o aviso?

- Os produtos vendidos na Califórnia exigem rotulagem da Prop 65, enquanto produtos similares vendidos noutros lados não.
- Uma empresa envolvida numa ação judicial Prop 65, para alcançar um acordo, pode ter de utilizar os avisos da Prop 65 nos seus produtos, mas outras empresas que fabricam produtos similares podem não ter tal requisito.
- A aplicação da Prop 65 é inconsistente.
- As empresas podem optar por não fornecer avisos porque concluem que não são obrigadas a fazê-lo de acordo com a Prop 65. A falta de avisos para um produto não significa que o produto esteja livre dos produtos químicos listados em níveis similares.

Por que é que a Toro inclui este aviso?

A Toro decidiu fornecer aos consumidores a maior informação possível para que eles possam tomar decisões informadas sobre os produtos que compram e usam. A Toro fornece avisos em certos casos com base no seu conhecimento da presença de um ou mais produtos químicos listados sem avaliar o nível de exposição, pois nem todos os produtos químicos listados fornecem requisitos de limite de exposição. Embora a exposição dos produtos Toro possa ser insignificante ou dentro do intervalo "risco não significativo", por cautela, a Toro optou por fornecer os avisos da Prop 65. Além disso, se a Toro não fornecer esses avisos, pode ser processada pelo Estado da Califórnia ou por partes privadas que procuram aplicar a Prop 65, assim como estar sujeita a sanções substanciais.

A Garantia da Toro

Garantia limitada de dois anos ou de 1500 horas

Condições e produtos abrangidos

A The Toro Company e a sua afiliada, a Toro Warranty Company, no seguimento de um acordo celebrado entre ambas, garantem que o seu Produto Comercial Toro (“Produto”) está isento de defeitos de materiais ou de fabrico durante dois anos ou 1500 horas de funcionamento*, o que surgir primeiro. Esta garantia aplica-se a todos os produtos, com a exceção dos arejadores (consultar declarações de garantia separadas para estes produtos). Nos casos em que exista uma condição para reclamação de garantia, repararemos o Produto gratuitamente incluindo o diagnóstico, mão-de-obra, peças e transporte. A garantia começa na data em que o Produto é entregue ao comprador original.
* Produto equipado com um contador de horas.

Instruções para a obtenção de um serviço de garantia

É da responsabilidade do utilizador notificar o Distribuidor de Produtos Comerciais ou o Representante Autorizado de Produtos Comerciais ao qual comprou o Produto logo que considere que existe uma condição para reclamação da garantia. Se precisar de ajuda para encontrar um Distribuidor ou Representante Autorizado de Produtos Comerciais, ou se tiver dúvidas relativamente aos direitos ou responsabilidades da garantia, pode contactar-nos em:

Toro Commercial Products Service Department
Toro Warranty Company
8111 Lyndale Avenue South
Bloomington, MN 55420-1196

+1–952–888–8801 ou +1–800–952–2740
E-mail: commercial.warranty@toro.com

Responsabilidades do proprietário

Como proprietário do produto, é responsável pela manutenção e ajustes necessários indicados no seu *Manual do utilizador*. As reparações de problemas do produto causados pelo não cumprimento da manutenção e ajustes requeridos não estão abrangidas pela garantia.

Itens e condições não abrangidos

Nem todas as avarias ou funcionamentos problemáticos que ocorrem durante o período da garantia são defeitos de material ou fabrico. Esta garantia não cobre o seguinte:

- Falhas do produto que resultem da utilização de peças sobressalentes que não sejam da Toro ou da instalação e utilização de acessórios e produtos acrescentados ou modificados que não sejam da marca Toro.
- Falhas do produto que resultem do não cumprimento da manutenção e/ou ajustes recomendados.
- Avarias do Produto que resultem da operação do Produto de uma forma abusiva, negligente ou descuidada.
- As peças consumidas pela utilização que não estejam defeituosas. Exemplos de peças sujeitas a desgaste durante a operação normal do Produto incluem, mas não se limitam a pastilhas e revestimento dos travões, revestimento da embraiagem, lâminas, cilindros, rolos e rolamentos (selados ou lubrificados), lâminas de corte, velas, rodas giratórias e rolamentos, pneus, filtros, correias, e determinados componentes de pulverização como diafragmas, bicos e válvulas de retenção.
- As falhas consideradas como influências externas incluem, mas não se limitam a, condições climatéricas, práticas de armazenamento, contaminação, utilização de combustíveis, líquidos de refrigeração, lubrificantes, aditivos, fertilizantes, água ou químicos não aprovados.
- Avaria ou problemas de desempenho devido a utilização de combustíveis (p. ex. gasolina, gasóleo ou biodiesel) que não estejam em conformidade com as respetivas normas da indústria.
- Ruído, vibração, desgaste e deteriorações normais. O desgaste normal inclui, mas não se limita a, danos nos bancos devido a desgaste ou abrasão, superfícies com a pintura gasta, janelas ou autocolantes riscados.

Peças

As peças agendadas para substituição de acordo com a manutenção necessária têm garantia durante o período de tempo até à data da substituição agendada para essa peça. As peças substituídas durante esta garantia estão cobertas pelo período de duração da garantia original do produto e tornam-se propriedade da Toro. Cabe à Toro tomar a decisão final quanto à reparação ou substituição de uma peça ou conjunto. A Toro pode usar peças refabricadas para reparações da garantia.

Garantia das baterias de circuito interno e iões de lítio

As baterias de circuito interno e de iões de lítio estão programadas para um número total especificado de kWh de duração. As técnicas de funcionamento, recarga e manutenção podem aumentar ou reduzir essa duração. Como as baterias deste produto são consumidas, o tempo útil de funcionamento entre os carregamentos vai diminuindo lentamente até as baterias ficarem completamente gastas. A substituição das baterias, devido ao desgaste normal, é da responsabilidade do proprietário do veículo. Nota: (apenas bateria de iões de lítio): pro-rata após dois anos. Consulte a garantia da bateria para obter informações adicionais.

Garantia vitalícia da cambota (apenas modelo ProStripe 02657)

O ProStripe que está equipado com um disco de fricção genuíno Toro e um sistema de embraiagem do travão da lâmina de arranque seguro (conjunto de embraiagem do travão da lâmina (BBC) + disco de fricção integrado) como equipamento original e utilizado pelo comprador original de acordo com os procedimentos de operação e manutenção, está coberto por uma garantia vitalícia contra torção da cambota do motor. As máquinas equipadas com anilhas de fricção, unidades de embraiagem do travão da lâmina (BBC) e outros dispositivos semelhantes não estão abrangidos pela garantia vitalícia da cambota.

As despesas de manutenção são da responsabilidade do proprietário

A afinação do motor, lubrificação, limpeza e polimento, substituição de filtros, líquido de refrigeração e realização da manutenção recomendada são alguns dos serviços normais que os produtos Toro exigem, cujos custos são suportados pelo proprietário.

Condições gerais

A reparação por um Distribuidor ou Representante Toro Autorizado é a sua única solução ao abrigo desta garantia.

Nem a The Toro Company nem a Toro Warranty Company são responsáveis por quaisquer danos indiretos, acidentais ou consequenciais relacionados com a utilização de Produtos Toro abrangidos por esta garantia, incluindo quaisquer custos ou despesas decorrentes do fornecimento de equipamento de substituição ou assistência durante períodos razoáveis de avaria ou não utilização, pendentes da conclusão de reparações ao abrigo da presente garantia. Exceto a garantia quanto a Emissões referida em baixo, caso se aplique, não há qualquer outra garantia expressa. Todas as garantias implícitas de comercialização e adequabilidade de utilização estão limitadas à duração desta garantia expressa.

Alguns estados não permitem a exclusão de danos incidentais ou consequenciais, nem limitações sobre a duração de uma garantia implícita, por isso as exclusões e limitações acima podem não se aplicar a si. Esta garantia dá-lhe direitos legais específicos e poderá ainda beneficiar de outros direitos que variam de estado para estado.

Nota relativamente à garantia de emissões

O Sistema de Controlo de Emissões do seu Produto pode estar abrangido por uma garantia separada que satisfaz os requisitos estabelecidos pela agência norte-americana para a proteção do ambiente, a Environmental Protection Agency (EPA) e/ou pela entidade California Air Resources Board (CARB). As limitações de horas definidas em cima não se aplicam à Garantia do Sistema de Controlo de Emissões. Consulte a Declaração de garantia para controlo de emissões do motor fornecida com o produto ou contida na documentação do fabricante do motor.

Países além dos Estados Unidos ou Canadá

Os clientes que tenham comprado produtos Toro exportados pelos Estados Unidos ou Canadá devem contactar o seu Distribuidor Toro (Representante) para obter políticas de garantia para o respetivo país, província ou estado. Se, por qualquer razão, estiver insatisfeito com o serviço do seu distribuidor ou se tiver dificuldades em obter informações sobre a garantia, contacte o Centro de assistência Toro autorizado.