Form No. 3429-515 Rev A

Blåsarsats, 157 cm

Groundsmaster®-klippare med sidoutkast i serierna 200/3280-D/3320

Modellnr 30506—Serienr 403000001 och högre

Bruksanvisning

Denna produkt uppfyller alla relevanta europeiska direktiv. Mer information finns i försäkran om inbyggnad i slutet av det här dokumentet.

⚠ VARNING

KALIFORNIEN
Proposition 65 Varning

Användning av produkten kan orsaka kemikalieexponering som av den amerikanska delstaten Kalifornien anses orsaka cancer, fosterskador och andra fortplantningsskador.

Säkerhet

Säkerhets- och instruktionsdekaler

Säkerhetsdekalerna och anvisningarna är fullt synliga för föraren och finns nära alla potentiella farozoner. Ersätt dekaler som har skadats eller saknas.

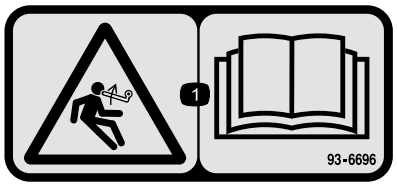

decal93-6696

93–6696

1. Risk med lagrad energi – läs *bruksanvisningen*.

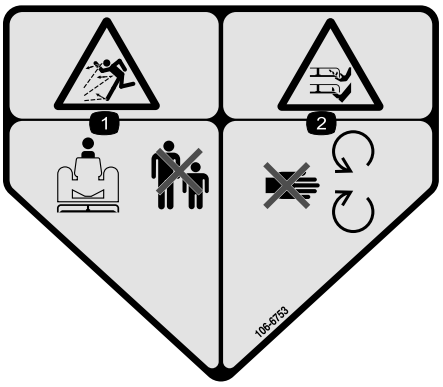

decal106-6753

106-6753

1. Risk för kringflygande föremål – håll kringstående på avstånd.
2. Avkapnings-/avslitningsrisk för händer och fötter, gräsklipparkniv – håll dig på avstånd från rörliga delar.

© 2019—The Toro® Company
8111 Lyndale Avenue South
Bloomington, MN 55420

Registrera din produkt på www.Toro.com.

CE

Översättning av originalet (SV)
Tryckt i USA
Med ensamrätt

3429-515 A

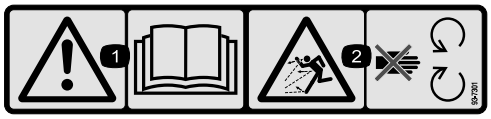

decal93-7301

93–7301

1. Varning – läs *bruksanvisningen*.
2. Risk för utslungade föremål – håll avstånd till rörliga delar och se till att alla skydd sitter på plats.

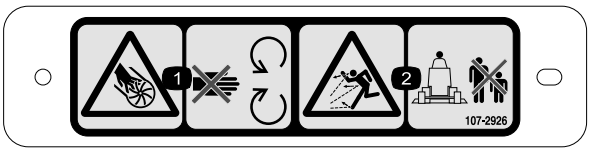

decal107-2926

107-2926

1. Avkapnings-/avslitningsrisk för händer. Impeller – håll avstånd till rörliga delar.
2. Risk för utslungade föremål – håll kringstående på avstånd.



decal133-8061

133-8061

Montering

Lösa delar

Använd diagrammet nedan för att kontrollera att alla delar finns med.

Tillvägagångssätt	Beskrivning	Antal	Användning
1	Inga delar krävs	–	Ta bort klippenheten från traktorenheten.
2	Dubbel remskiva Remskivemutter Mutter- kåpa	1 1 1	Montera den nya spindelskivan.
3	Kniv	3	Montera de nya knivarna.
4	Tappfästen	2	Ta bort och ändra gräsriktaren.
5	Blåsarenhet med monteringsfästen Huvudskruv, 5/16 x 1 tum Låsmutter, 5/16 Vagnskruv, 3/8 x 3/4 tum Flänsmutter, 3/8 tum	1 3 4 4 3	Montera blåsarens monteringsfästen.
6	Främre gräsriktare Bakre gräsriktare Bakre hylla Vänster hylla Höger hylla Huvudskruv, 5/16 x 5/8 tum Låsmutter, 5/16 tum Huvudskruv, 3/8 x 1 tum Låsbricka, 3/8 tum Huvudskruv, 1/4 x 1 tum Huvudskruv, 1/4 x 3/4 tum Låsmutter, 1/4 tum	1 1 1 1 1 6 6 4 4 3 3 6	Montera däckets gräsriktare.
7	Gräsriktarens stopp Huvudskruv, 1/4 x 3/4 tum Låsmutter, 1/4 tum	1 2 2	Montera det nya gräsriktarstoppet.
8	Mellanremskivenhet Svängskruv Bussning Bricka Låsmutter, 3/8 tum Fjäder Gängad stång Flänsmutter, 5/16 tum Fjäderfäste Huvudskruv, 1/4 x 1 tum Låsmutter, 1/4 tum	1 1 1 2 1 1 1 2 1 2 2	Montera mellanremskivenheten.
9	Rem	1	Montera fläkten.
10	Stötfångare Huvudskruv, 5/16 x 3 tum Låsmutter, 5/16 tum	1 4 4	Montera stötdämparen.

Tillvägagångssätt	Beskrivning	Antal	Användning
11	Gjutkant Däckskydd	1 1	Montera det nya däckskyddet.
12	Remskydd Remskiveskydd	1 1	Montera de nya säkerhetsskydden.
13	Motviktsfjäder	1	Montera den nya motviktsfjädern.
14	Inga delar krävs	–	Montera klippenheten på traktorenheten.
15	Dekal, fara	1	Montera den nya dekalen.
16	Utkastarenhet	1	Montera blåsarhusets utkastare.

Media och extradelar

Beskrivning	Antal	Användning
Monteringsanvisningar	1	Läses före installationen
Certifikat om överensstämmelse	1	Bevis på CE-certifiering

1

Ta bort klippenheten från traktorenheten

Inga delar krävs

Tillvägagångssätt

1. Ställ maskinen på ett plant underlag, höj upp klippenheten, koppla in parkeringsbromsen, säkerställ att gaspedalen är i neutralläget och att kraftuttagsspaken är i det AVSTÄNGDA läget. Stäng av motorn och ta ut nyckeln ur tändningslåset.

   ⚠ VAR FÖRSIKTIG

   Motviktsfjädern är spänd när klippdäcket är i det nedsänkta läget (endast traktorenheter i 200-serien).

   Höj alltid klippdäcket innan du justerar eller avlägsnar fjädern.

2. Endast för traktorenheter i 200-serien: Avlägsna motvikten från traktorenheten, avlägsna låspinnarna från fästena, skilj fjäderspänningsenheterna från fästena och lägg dem på klippdäcket. Fäst låspinnarna löst på fästena, så att du inte tappar bort dem (Figur 1).

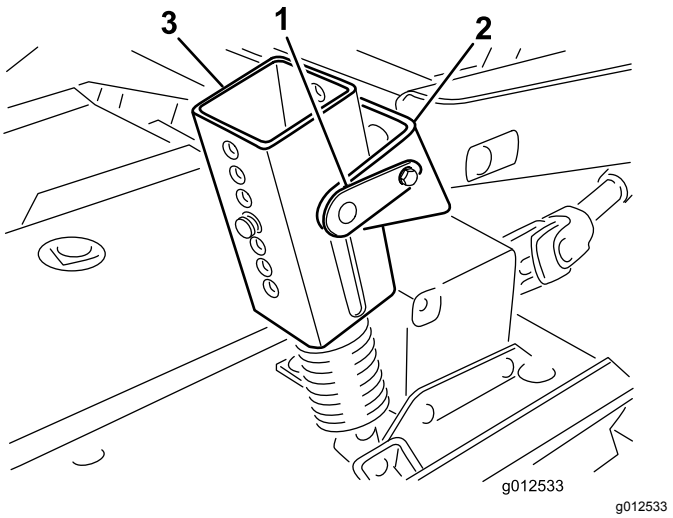

Figur 1

1. Låspinne
2. Fäste
3. Fjäderspänningsenhet

3. Sänk ned klippenheten och ta bort de fyra skruvar och muttrar som håller fast lyftarmsfästena vid svänghjulsarmarna (Figur 2).

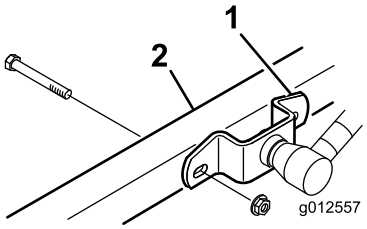

g012557

Figur 2

1. Lyftarmsfäste
2. Höger svänghjulsarm

4. Starta motorn och höj traktorenhetens lyftarmar.
5. Stäng av motorn och avlägsna klippenheten från traktorenheten. Separera kraftuttagsaxelns han- och hondelar (Figur 3).

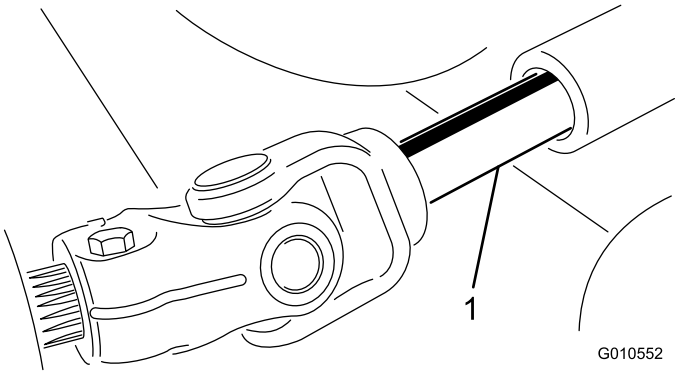

g010552

Figur 3

1. Kraftuttagsaxel

⚠ VAR FÖRSIKTIG

Om motorn är igång och kraftuttagsaxeln får rotera kan detta leda till allvarliga skador.

Starta inte motorn eller koppla in kraftuttagsspaken när kraftuttagsaxeln inte är ansluten till klippenhetens växellåda.

2

Montera den nya spindelskivan

Delar som behövs till detta steg:

1	Dubbel remskiva
1	Remskivemutter
1	Mutter- kåpa

Tillvägagångssätt

1. Kroka av spärrhakarna som fäster höger kåpa ovanpå klippenheten. Ta bort kåpan från klippenheten.
2. Lossa remskivplattans två muttrar så att mellanremskivan inte längre gör att remmen spänns (Figur 4).

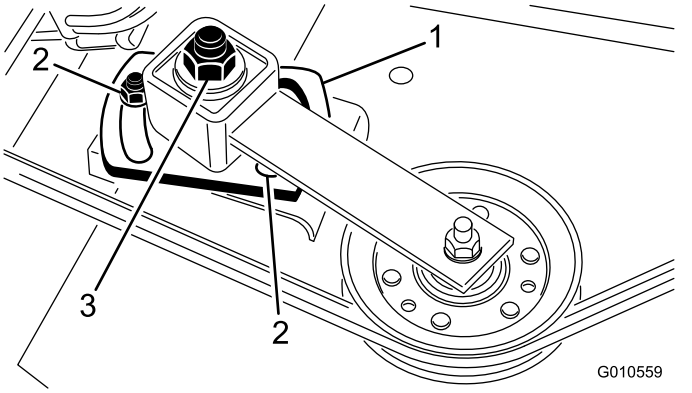

g010559

Figur 4

1. Remskivplatta
2. Mutter (2)
3. Remskivplattans justeringsmutter

3. Ta bort remmen från den högra spindelskivan (Figur 4).
4. Lossa de sex vagnskruvar och flänsmuttrar som håller fast spindelhusenheten vid klippenheten (Figur 5). Skjut av spindelhusenheten från klippenhetens undersida.
5. Ta bort muttern och brickan som håller fast remskivan på spindelaxeln. Ta bort remskivan från axeln.
6. Trä på den nya dubbla spindelskivan på spindelaxeln. Montera inte remskivemuttern ännu.
7. För spindelhusenhetens skivände genom hålet i klippenheten och dra remmen runt remskivan

och styrhjulet. Montera spindelhusenheten med hjälp av sex vagnskruvar och flänsmuttrar.

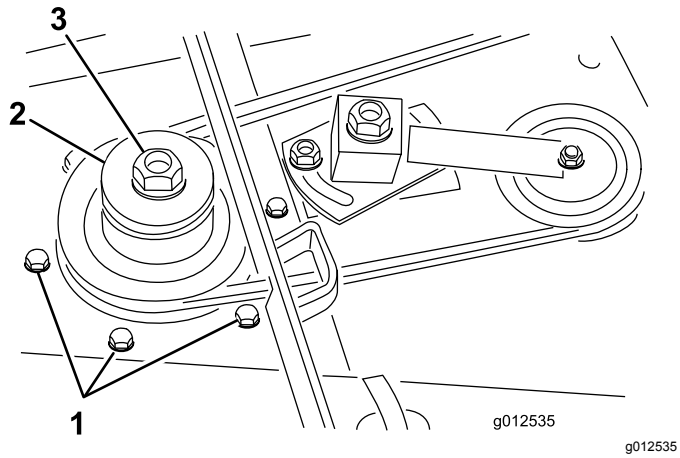

g012535

Figur 5

1. Vagnskruvar
2. Dubbel spindelskiva
3. Remskivemutter

8. Montera den ursprungliga brickan och den nya remskivemuttern på spindelaxeln och dra åt till 135,5 Nm. Montera mutterkåpan.
9. Justera (dra åt) remskivans justeringsmutter till 48–54 Nm så att remmen får rätt spänning. Dra åt remskivplattans muttrar.

3

Montera de nya knivarna

Delar som behövs till detta steg:

3	Kniv

Tillvägagångssätt

1. Fatta tag om knivens ände med en tjockt vadderad handske. Ta bort knivskruven, antiskalpbehållaren och kniven från spindelaxeln (Figur 6).

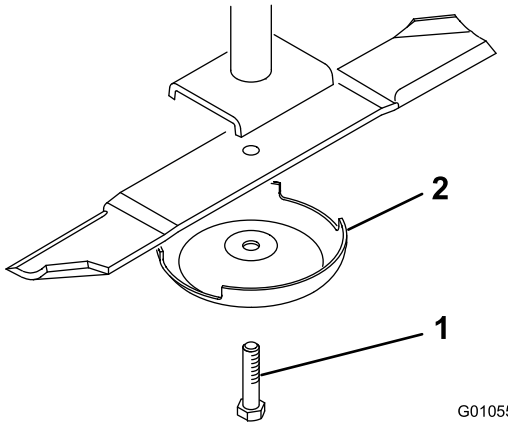

g010555

Figur 6

1. Knivskruv
2. Antiskalpbehållare

2. Montera en ny kniv (med knivseglet vänt mot klippenheten) och därefter antiskalpbehållaren. Fäst delarna på plats med knivskruven. Dra åt knivbulten till ett moment på 115 till 149 Nm.
3. Upprepa proceduren på samtliga knivar.

4

Ta bort och ändra gräsriktaren

Delar som behövs till detta steg:

2	Tappfästen

Tillvägagångssätt

1. Ta bort skruvarna, låsmuttrarna och fjädrarna som håller fast gräsriktarfästena vid tappfästena (Figur 7). Ta bort gräsriktaren.
2. Ta bort vagnskruvarna och flänsmuttrarna som håller fast tappfästena vid huset (Figur 7). Ta bort tappfästena. Spara fästelementen till senare.
3. Ta bort de två vagnskruvarna, planbrickorna och låsmuttrarna som håller fast förstärkningsplattorna på över- och undersidan av huset (Figur 7).

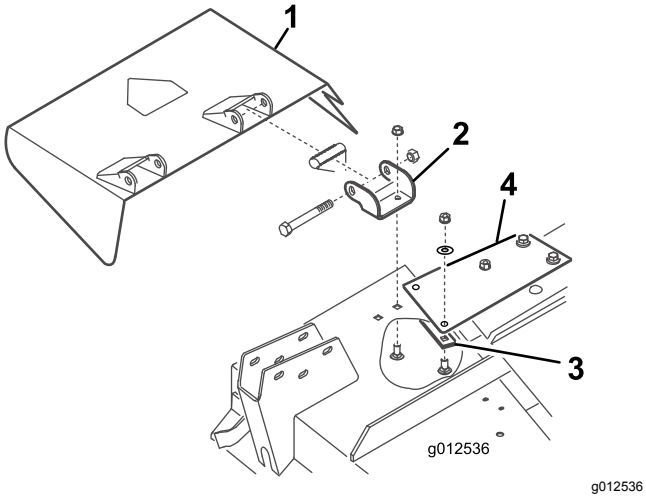

g012536

Figur 7

1. Gräsriktare
2. Tappfästen
3. Nedre förstärkningsplatta
4. Övre förstärkningsplatta

4. Använd de skruvar, låsmuttrar och fjädrar som du tog bort tidigare för att montera de nya tappfästena på gräsriktarfästena (Figur 8). Dra inte åt muttrarna för hårt eftersom fästena alltid måste kunna vridas. Spara enheten för användning av sidoutkast.

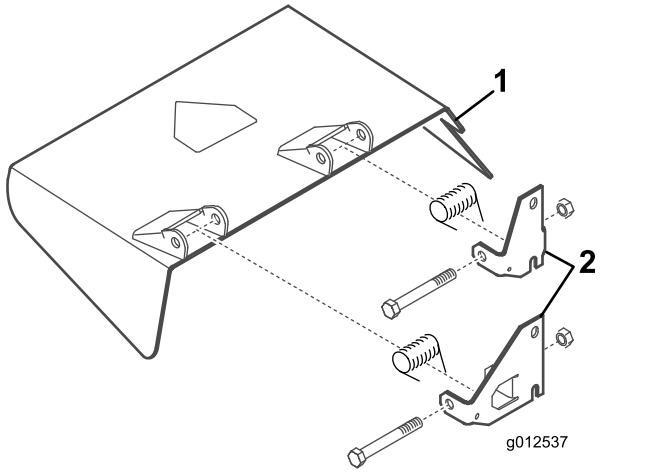

g012537

Figur 8

1. Gräsriktare
2. Tappfästen

5

Montera blåsarens monteringsfästen

Delar som behövs till detta steg:

1	Blåsarenhet med monteringsfästen
3	Huvudskruv, 5/16 x 1 tum
4	Låsmutter, 5/16
4	Vagnskruv, 3/8 x 3/4 tum
3	Flänsmutter, 3/8 tum

Tillvägagångssätt

1. Ta bort fästelementen som håller fast fjäderlåset på det högra däckskyddet, till höger om klippdäcket (Figur 9). Avlägsna och spara låset för montering på det högra skyddet.
2. Placera blåsaren och monteringsfästena på däcket. Rikta in monteringshålen efter de hål som tidigare använts för montering av gräsriktaren. I Figur 9 har blåsaren lyfts av från fästena. Kontrollera att det inte finns något mellanrum mellan blåsaren och klippdäcket.

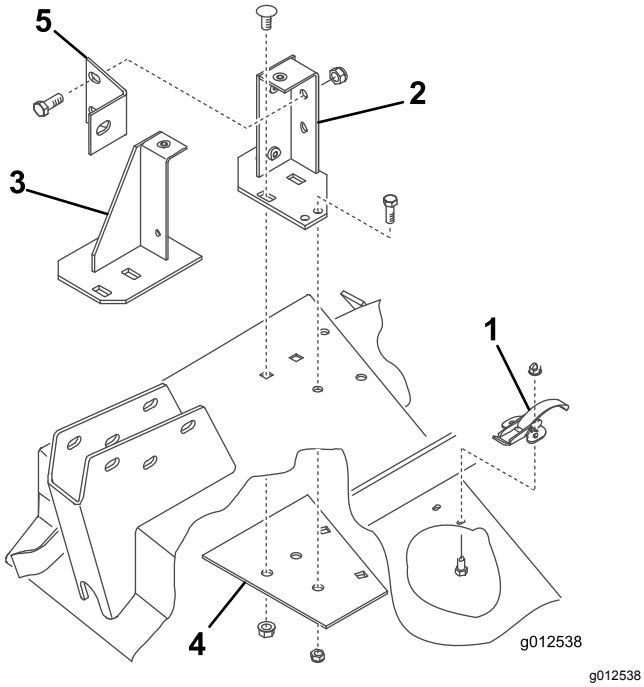

Figur 9

1. Fjäderlås
2. Bakre monteringsfäste
3. Främre monteringsfäste
4. Nedre förstärkningsplatta
5. Blåsarfäste

3. Placera den nya förstärkningsplattan under däcket och rikta in monteringshålen efter de hål som tidigare använts för montering av gräsriktaren (Figur 9).
4. Montera det främre och bakre fästet och förstärkningsplattan på däcket med två av de vagnskruvar som du tog bort tidigare (3/8-16 x 7/8 tum) och flänsmuttrar för varje fäste (Figur 9). Skruvhuvudena måste vara ovanför däcket.
5. Ta bort de två rattar som fäster blåsaren vid monteringsfästena. Ta bort blåsaren.
6. Använd fästena som mall och märk ut ytterligare två hål som du sedan borrar 11/32 tum i diameter (två hål för det bakre fästet och ett för det främre). Använd förstärkningsplattan som mall och borra ett av 11/32-tumshålen för det bakre fästet.

   Obs: Var försiktig när du borrar hålen så att svänghjulsarmen inte skadas.
7. Skruva fast fästena och förstärkningsplattan på däcket med skruvar (5/16-18 x 3/4 tum) och låsmuttrar (Figur 9). Skruvhuvudena måste vara ovanför däcket.
8. Montera blåsarfästet på det bakre monteringsfästet med två skruvar (3/8-16 x 1 tum) och låsmuttrar (Figur 9) och på svänghjulsarmen med en skruv (3/8-16 x 1 tum).
9. När du monterar lyftarmsfästena på svänghjulsarmarna ska du montera den andra sidan av blåsarfästet vid lyftarmsfästet och den högra svänghjulsarmen med skruven och muttern som du tog bort tidigare.

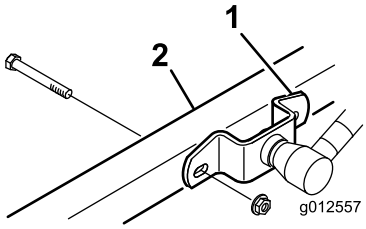

g012557

Figur 10

1. Lyftarmsfäste
2. Höger svänghjulsarm

6

Montera däckets gräsriktare

Delar som behövs till detta steg:

1	Främre gräsriktare
1	Bakre gräsriktare
1	Bakre hylla
1	Vänster hylla
1	Höger hylla
6	Huvudskruv, 5/16 x 5/8 tum
6	Låsmutter, 5/16 tum
4	Huvudskruv, 3/8 x 1 tum
4	Låsbricka, 3/8 tum
3	Huvudskruv, 1/4 x 1 tum
3	Huvudskruv, 1/4 x 3/4 tum
6	Låsmutter, 1/4 tum

Tillvägagångssätt

1. Skjut in den främre gräsriktaren i däcket genom att rikta in gräsriktarens ände mot utkastaröppningens kant (Figur 11 och Figur 12).

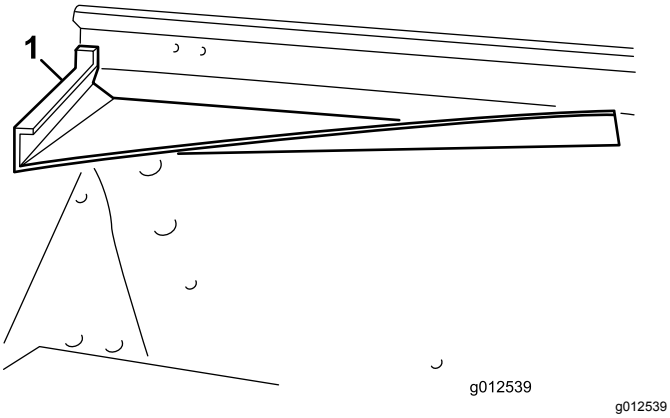

Figur 11

1. Främre gräsriktare

2. Använd gräsriktaren som mall och märk ut tre hål framtill på däckets ovansida, och borra dem sedan 11/32 tum i diameter.
3. Fäst gräsriktarens två främre monteringsflikar vid däcket med skruvar (5/16-18 x 5/8 tum) och låsmuttrar (5/16-18 tum).
4. Fäst det främre monteringsfästets främre högra hörn och gräsriktarens översta flik vid däcket med en skruv (5/16-18 x 1 tum) och en låsmutter.

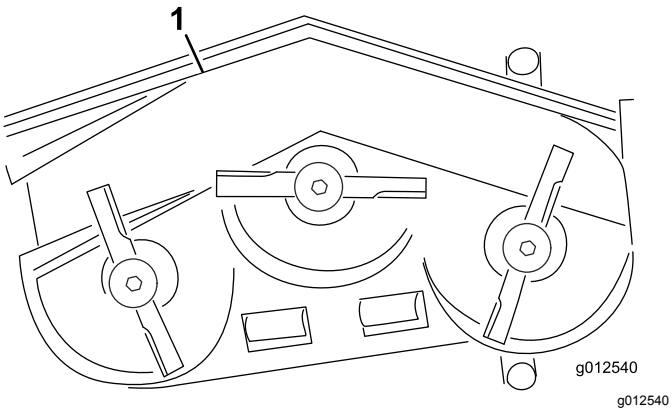

Figur 12

1. Främre gräsriktare
2. Bakre gräsriktare
3. Bakre hylla
4. Vänster hylla
5. Höger hylla

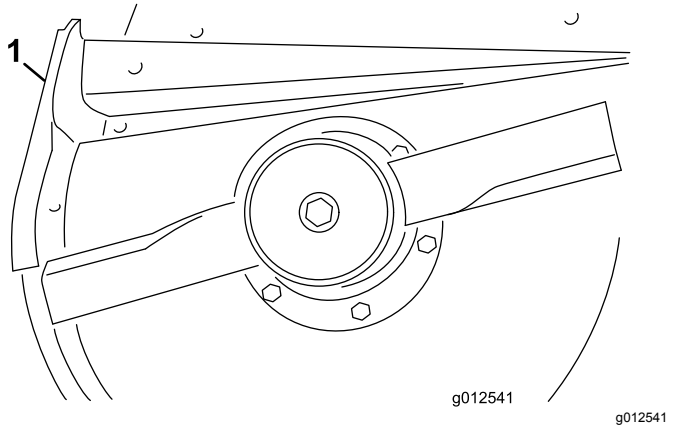

Figur 13

1. Bakre gräsriktare

5. Använd gräsriktaren som mall och märk ut tre hål på däcket, och borra dem sedan 11/32 tum i diameter.
6. Fäst gräsriktaren på däcket med tre skruvar (5/16-18 x 5/8 tum) och låsmuttrar (5/16-18 tum).
7. Innan den högra och vänstra hyllan monteras på däcket måste svetsfogarna på däckets nederkant slipas bort. Måla däcket när du har slipat klart.
8. Montera den bakre hyllan i de befintliga hålen på däcket och fäst den med fyra skruvar (3/8-16 x 1 tum) och låsbrickor (3/8 tum) (Figur 14).

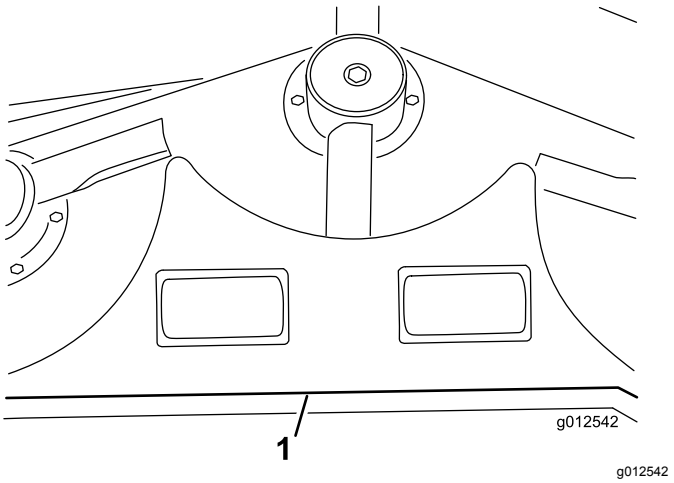

Figur 14

1. Bakre hylla

9. Rikta in den vänstra hyllan mot den bakre hyllans vänstra ände och däckets kant (Figur 12 och Figur 14).
10. Fäst den vänstra hyllan vid däcket med två skruvar (1/4-20 x 1 tum), en skruv (1/4-20 x 3/4 tum) och tre låsmuttrar (Figur 15). Placera skruvhuvudena på insidan av däcket.

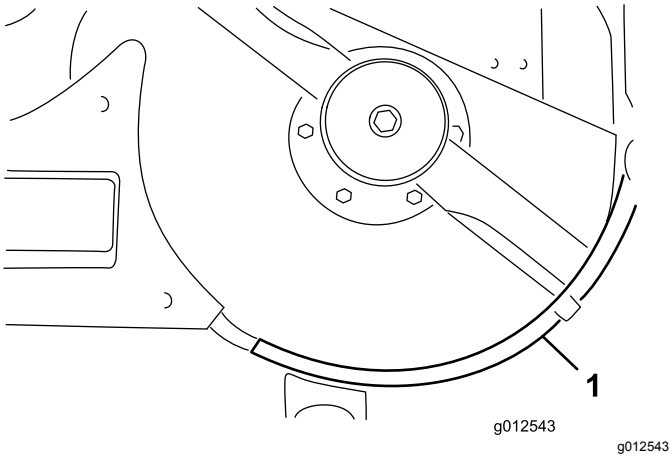

Figur 15

1. Vänster hylla

11. Rikta in den högra hyllan mot den bakre hyllans högra ände och däckets kant (Figur 12 och Figur 16). Använd den vänstra hyllan som mall och märk ut tre hål på däcket, och borra dem sedan 9/32 tum i diameter.

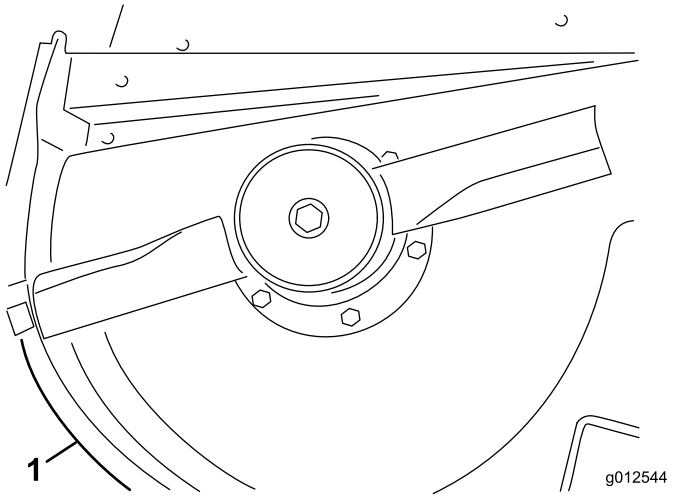

Figur 16

1. Höger hylla

12. Fäst den högra hyllan vid däcket med en bult (1/4-20 x 1 tum), två skruvar (1/4-20 x 3/4 tum) och tre låsmuttrar. Placera skruvhuvudena på insidan av däcket.

7

Montera det nya gräsriktarstoppet

Delar som behövs till detta steg:

1	Gräsriktarens stopp
2	Huvudskruv, 1/4 x 3/4 tum
2	Låsmutter, 1/4 tum

Tillvägagångssätt

1. Använd det nya gräsriktarstoppet som mall och placera det över det ursprungliga platta gräsriktarstoppet (Figur 17). Kontrollera att det nya gräsriktarstoppet ligger an mot botten och sidan av däcket, och att det är parallellt med gräsriktarstödets ytterkant.

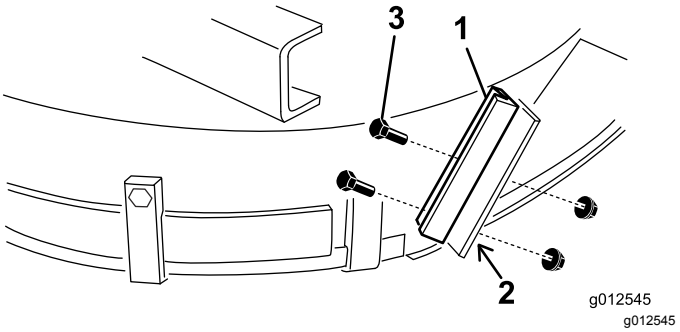

Figur 17

1. Nytt gräsriktarstopp
2. Märk ut och borra hål
3. Bultar och låsmuttrar

2. Märk ut två hål på det gamla gräsriktarstödet, och borra dem sedan 9/32 tum i diameter.
3. Montera det nya gräsriktarstödet på det gamla gräsriktarstoppet med två bultar (1/4-20 x 3/4 tum) och låsmuttrar (1/4-20 tum) enligt Figur 17.

8

Montera mellanremskivenheten

Delar som behövs till detta steg:

1	Mellanremskivenhet
1	Svängskruv
1	Bussning
2	Bricka
1	Låsmutter, 3/8 tum
1	Fjäder
1	Gängad stång
2	Flänsmutter, 5/16 tum
1	Fjäderfäste
2	Huvudskruv, 1/4 x 1 tum
2	Låsmutter, 1/4 tum

Tillvägagångssätt

1. Använd måtten som visas i Figur 18 och märk ut ett hål i däcket, och borra det sedan 13/32 tum i diameter. Måtten som visas på bilden är från däckets främre högra hörn och från utkastaröppningens kant. Blåsarfästena visas ej för tydlighets skull.

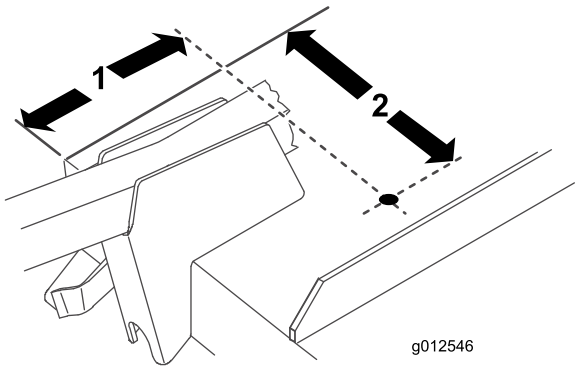

g012546

Figur 18

1. 173 mm
2. 9-1/8 tum

2. Använd måtten som visas i Figur 19 och märk ut och borra ett hål som är 13/16 tum i diameter, och två hål som är 13/32 tum i diameter, i höger bryggskena.

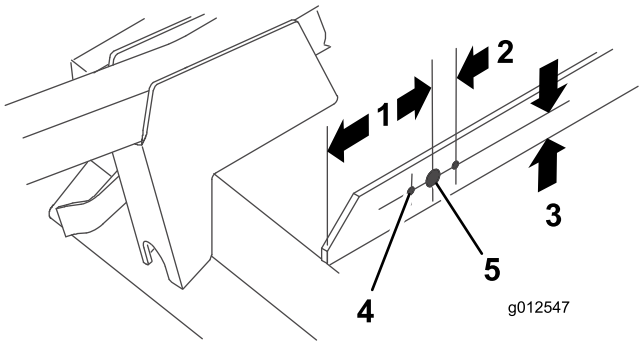

g012547

Figur 19

1. 5 tum
2. 27 mm (2)
3. 1 tum
4. 13/32-tumshål (2)
5. 13/16-tumshål

3. Skruva på en flänsmutter (5/16-18 tum) cirka 5 cm på den gängade stången (Figur 20).

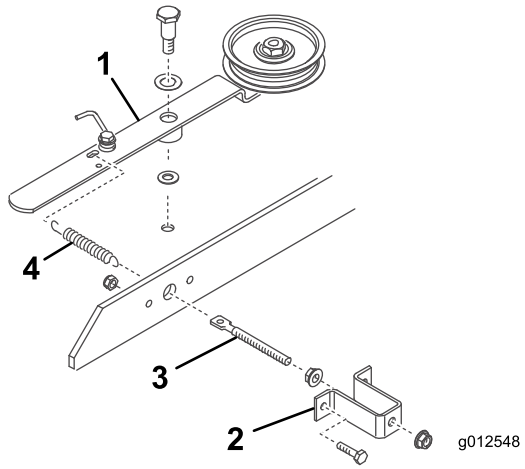

g012548

Figur 20

1. Remskivarm
2. Fjäderfäste
3. Gängad stång
4. Fjäder

4. För in den gängade stångens ände i det stora hålet i fjäderfästet och fäst den löst med en annan låsmutter (5/16-18 tum) (Figur 20). Dra inte åt flänsmuttrarna.
5. För in den gängade stångens andra ände i hålet i bryggskenan och fäst fjäderfästet vid bryggan med två skruvar och låsmuttrar (Figur 20).
6. Haka i fjäderns korta krok i den gängade stångens hål, och den långa kroken i remskivarmens hål (Figur 20).
7. Montera remskivarmen på däcket med en svängskruv (⅜–16 tum), en tryckbricka (½ tum), remskivarmen, en tryckbricka (⅜ tum) och en låsmutter (⅜–16 tum) under klippdäcket (Figur 20).

   Viktigt: **Dra inte åt flänsmuttrarna på den gängade stången ännu. Justera**

fjäderspänningen efter att blåsarenheten och remmen har monterats.

9

Montera fläkten

Delar som behövs till detta steg:

1	Rem

Tillvägagångssätt

1. Dra remmen runt däckets lilla spindelskiva.
2. Skjut på blåsaren på monteringsfästets justertappar (Figur 21) samtidigt som du drar remmen runt blåsarremskivan.

   Obs: Om det är svårt att skjuta på blåsaren på monteringsfästena kan du lossa justerskruvarna något.

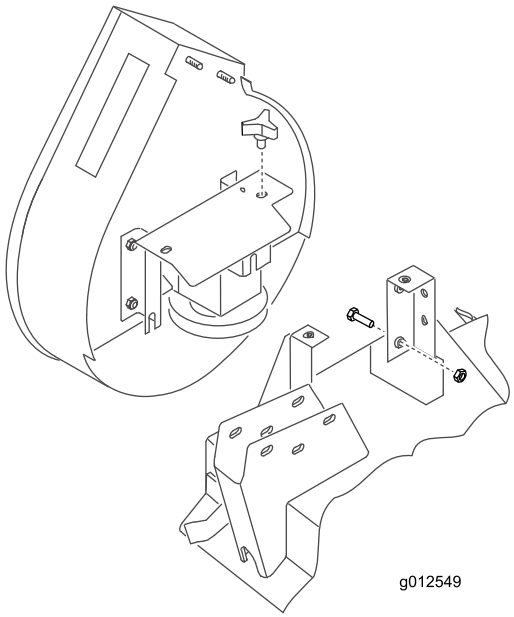

g012549

Figur 21

3. Fäst blåsaren vid fästena med två rattar.
4. Justera fjäderns längd till 12,4 cm för korrekt remspänning med hjälp av flänsmuttrarna på den gängade stången.

10

Montera stötdämparen

Delar som behövs till detta steg:

1	Stötfångare
4	Huvudskruv, 5/16 x 3 tum
4	Låsmutter, 5/16 tum

Tillvägagångssätt

1. Använd måtten som anges i Figur 22 och märk ut och borra ett 11/32 tum stort hål genom båda väggarna på det främre högra hjularmsfästet.

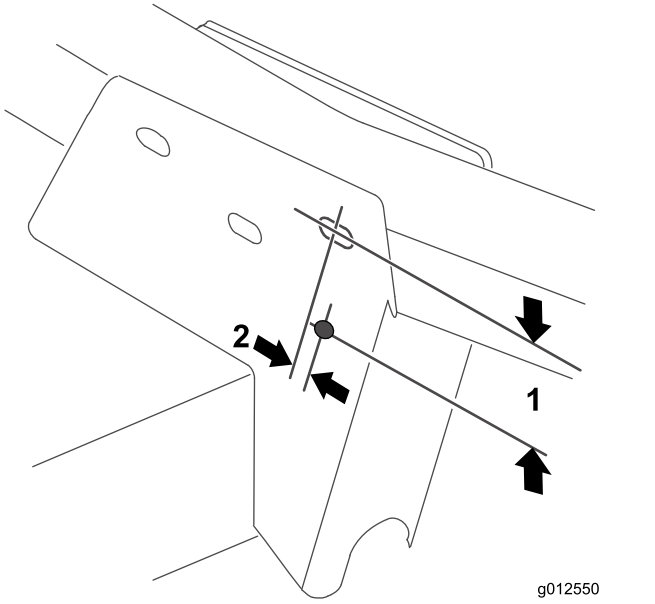

g012550

Figur 22

1. 2-1/2 tum
2. 0,95 cm

2. Fäst stötdämparens främre fästplatta vid hjularmsfästet genom att sätta en skruv (5/16-18 x 3 tum) och en låsmutter i plattans övre monteringshål (Figur 23).

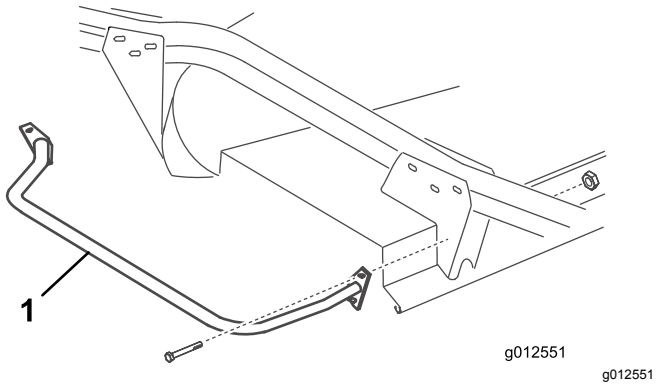

Figur 23

1. Stötdämpare

3. Använd stötdämparens båda fästplattor som mallar och märk ut och borra ytterligare tre 11/32-tumshål genom båda väggarna på svänghjularmens främre och bakre fäste.

11

Montera det nya däckskyddet

Delar som behövs till detta steg:

1	Gjutkant
1	Däckskydd

Tillvägagångssätt

1. Placera en gjutkant på den högra bryggskenan, så att fjäderfästets kant är 10 cm från änden längst bort på gjutkanten (Figur 24).

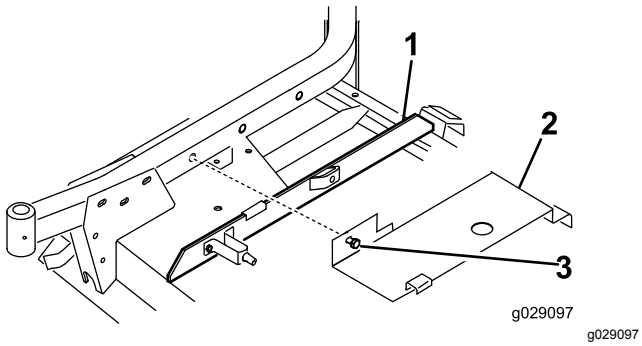

Figur 24

1. Gjutkant
2. Skydd
3. Skruv

2. Haka på däckskyddets baksida (Figur 24) på den bakre kanalens pinne och rikta in skyddets fästskruv mot hålet i den högra svänghjulsarmen. Skyddet ska vila mot gjutkanten. Justera gjutkanten efter behov.
3. Fäst skyddet vid den högra svänghjulsarmen med skruven.

12

Montera de nya säkerhetsskydden

Delar som behövs till detta steg:

1	Remskydd
1	Remskiveskydd

Tillvägagångssätt

1. Montera remskyddet på maskinen (Figur 25).

   Obs: Ta bort maskinens befintliga fästelement och använd dem för att montera skyddet.

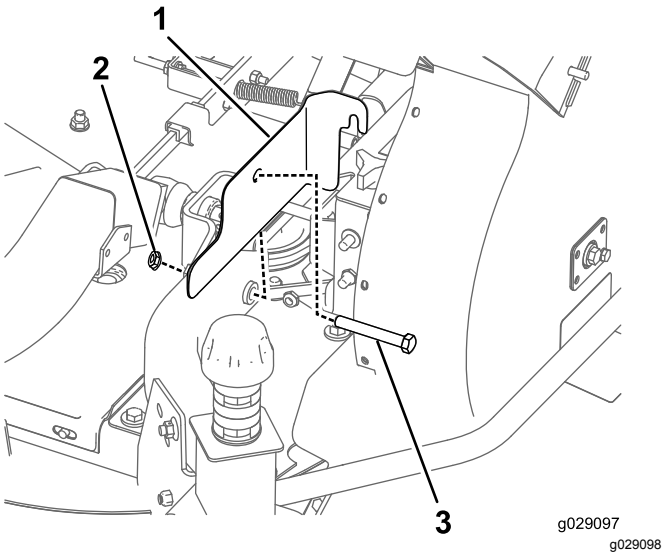

Figur 25

1. Remskydd
2. Mutter
3. Skruv

2. Montera remskiveskyddet på maskinen (Figur 26).

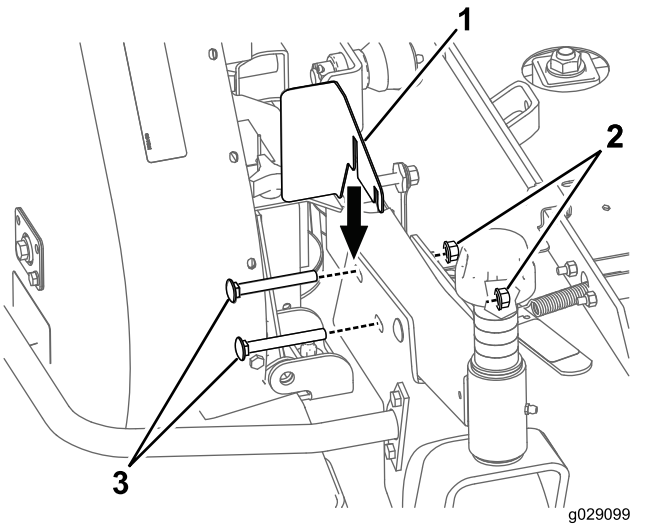

Figur 26

1. Remskiveskydd
2. Mutter
3. Skruv

Obs: Ta bort maskinens befintliga fästelement och använd dem för att montera skyddet.

13

Montera den nya motviktsfjädern (endast traktorenheter i 200-serien)

Delar som behövs till detta steg:

1	Motviktsfjäder

Tillvägagångssätt

För att kompensera för blåsarens extra vikt måste den ursprungliga, lätta motviktsfjädern på maskinens högra sida bytas ut mot den tyngre fjäder som medföljer (Figur 27).

1. Ta bort hårnålssprinten och sprintbulten och skjut av fjädern från hållaren.
2. Skruva av fjädern från de övre och nedre monteringsfästena.
3. Skruva på den nya, tyngre fjädern på båda monteringsfästena. Kontrollera att fjädern har gängat helt i alla hålen och att den ligger an mot fästets platta sida.

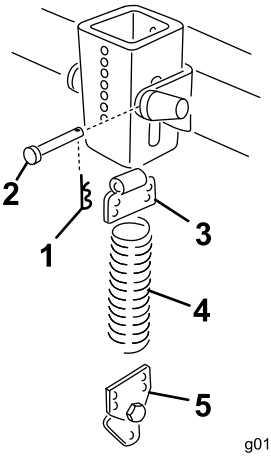

g012553

Figur 27

1. Hårnålssprint
2. Sprintbult
3. Övre fäste
4. Fjäder
5. Nedre fäste

4. Montera fjädern på hållaren med hjälp av en sprintbult och en hårnålssprint.

14

Montera klippenheten på traktorenheten

Inga delar krävs

Tillvägagångssätt

1. Lägg i parkeringsbromsen och kontrollera att gaspedalen är i neutralläget och kraftuttagsspaken i det avstängda läget. Starta motorn och höj lyftarmarna. Stäng av motorn.
2. Placera klippenheten framför traktorenheten och rikta in växellådans ingående axel mot kraftuttagsaxeln. Montera därefter axeln.
3. Sänk försiktigt ned lyftarmarna och rikta in lyftarmsfästena mot svänghjulsarmarna. Rikta in kraftuttagsaxelns hål efter hålet i växellådans ingående axel och montera rulltappen.
4. Fäst lyftarmsfästena och blåsarfästets kant vid svänghjulsarmarna med fyra skruvar och muttrar.
5. Starta motorn och höj klippenheten. Fäst motviktsfjädrarna vid klippenheten med ansatsbultar och låsmuttrar.

15

Montera den nya dekalen

Delar som behövs till detta steg:

1	Dekal, fara

Tillvägagångssätt

Fäst dekalen för fara (art.nr 66-1340 eller 93-7824 för CE) på däckets framkant, innanför den högra svänghjulsarmen.

16

Montera blåsarhusets utkastare

Delar som behövs till detta steg:

1	Utkastarenhet

Tillvägagångssätt

Viktigt: **Om utkastaren i blåsarsatsen används med en 425 liters trågsats ska du kapa av en bit av utkastaren för att säkerställa rätt passning mellan blåsaren och tråget. Om en annan sats används fortsätter du till steg 3.**

1. Använd måtten i Figur 28 och ett måttband till att markera utkastaren.

   Obs: På vissa utkastare kan det finnas en svag markering som visar var den ska kapas.

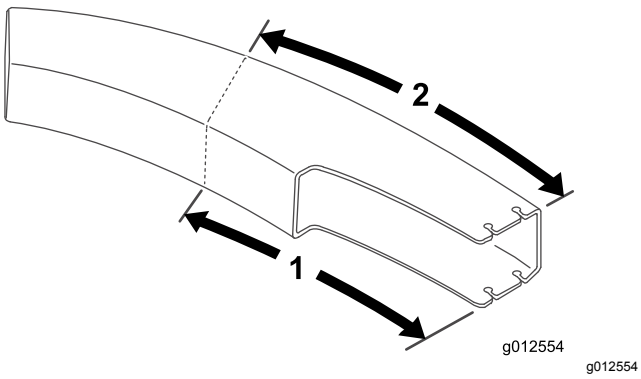

Figur 28

1. 61,2 cm
2. 70,5 cm

2. Rita en linje runt alla sidor av utkastaren och kapa av den med en såg.
3. Ställ in klippdäcket till önskad klipphöjd.
4. Skjut utkastaren över blåsaröppningen och på monteringsbultarna (Figur 29).

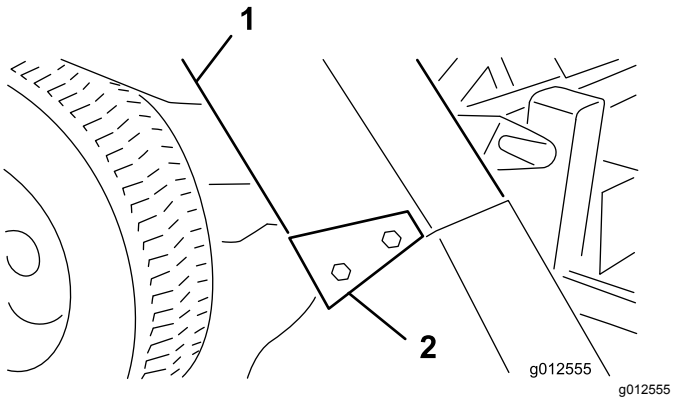

Figur 29

1. Utkastare
2. Utkastarfästen

5. Sänk ned tråghuven och passa in utkastaren med huvänden. Fäst utkastaren på plats med fyra låsmuttrar (5/16 tum) och utkastarfästen. Vänd fästenas bredare ände bakåt.

Körning

Driftegenskaper

(Vid användning med en 255 liters eller 425 liters trågsats)

⚠ VAR FÖRSIKTIG

När gräsuppsamlaren har avlägsnats blir rörliga delar synliga.

Kör inte utan att gräsriktaren sitter på plats.

Reglera trycket på gaspedalen för att hålla motorvarvtalet högt och någorlunda konstant för bästa resultat. En bra regel att följa är: sänk hastigheten allteftersom belastningen på klippbladen ökar och öka hastigheten allteftersom belastningen minskar. Då kan motorn i samarbete med transmissionen känna av korrekt hastighet och samtidigt bibehålla en hög kniveggshastighet, vilket är nödvändigt för god klippkvalitet, insugningsfunktion och för att föra gräset vidare till tråget. Blåsaren kan täppas till om blåsarhastigheten blir för låg. Se klippenhetens och traktorenhetens bruksanvisningar för information om hur enheterna används.

⚠ FARA

Rörliga komponenter är farliga.

Placera inte händer eller fötter i utkastaren, blåsaren eller klippenheten.

1. Gräsuppsamlaren är utformad för att användas under både våta och torra förhållanden. Samla inte upp mycket långt gräs, eftersom tråget då fylls för snabbt.
2. Vid uppsamling av vått och tungt gräs kan det hända att en del gräsklipp inte slungas hela vägen igenom utkastaren. Hålet i botten på utkastaren medför att detta gräsklipp kan falla ur utan att täppa till utkastaren. Sänk hastigheten om detta händer.
3. Den stötdämpare som skyddar blåsarhuset är inte så lång att risken för att gräsuppsamlaren kan slå i stillastående föremål elimineras. Håll dig på tillräckligt avstånd från hinder så att du undviker kollisioner. Trimma endast med klippenhetens vänstra sida.

⚠ VAR FÖRSIKTIG

Om du slår emot ett föremål med uppsamlaren kan det orsaka skador på maskinen.

- **Var försiktig så att tråget inte slår i stillastående föremål.**
- **Trimma alltid med klippenhetens vänstra sida.**

4. Kontrollera ofta under klippningen om det ligger mycket gräsklipp kvar på gräsmattan eller om mycket gräs lämnas oklippt. Om detta sker kan det hända att blåsaren eller klippenheten har täppts igen. Stäng av enheten, koppla ur kraftuttaget, lägg i bromsen och slå av motorn. Kontrollera om utkastaren, blåsaren eller klippenheten är igentäppt. Ta bort eventuella hinder med en pinne eller liknande. Kontrollera blåsarens remspänning. Om remmen slirar ska du justera spänningen.
5. Klipp gräset ofta, särskilt när det växer snabbt. Klipp gräset igen om du vill ha det kortare. Överlappa klippsvepningarna för ett jämnt klippmönster.

Viktigt: **Bind fast gräsuppsamlarhuven vid transport av maskinen eller backa upp den på en lastbil eller släpvagn för att undvika att huven blåser upp och skadas.**

Ta bort blåsaren

1. Stäng av motorn och koppla ur mellanremskivan. Använd fästkroken för att säkra mellanremskivan vid det främre hjularmsfästet.
2. Ta bort remkåpan och lyft av remmen från spindelskivan. Sätt tillbaka skyddet.
3. Ta bort de två rattar som håller fast blåsaren vid monteringsfästena. Avlägsna sedan blåsaren, remmen och utkastaren.
4. Sätt tillbaka blåsarenheten genom att utföra stegen i omvänd ordning.

Använda gräsriktaren

Det kan hända att du vill använda klippdäcket utan blåsaren. Eftersom en ny tapp redan bör ha monterats på gräsriktaren är det enkelt att montera gräsriktaren på blåsarens monteringsfästen.

1. Ta bort stötdämparen från däcket.
2. Skjut spåren längst ned på gräsriktarens tappfäste på skruvarna som sitter på sidan av däckfästena (Figur 30).

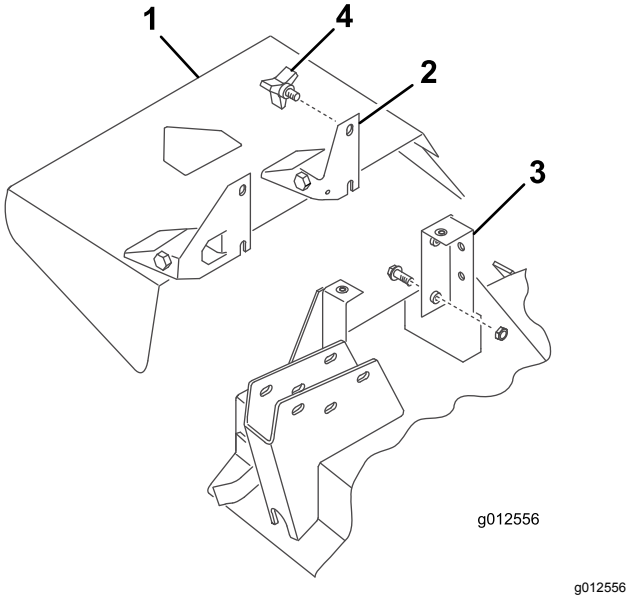

g012556

Figur 30

1. Gräsriktare
2. Tappfäste
3. Däckfäste
4. Ratt

3. Säkra gräsriktaren med hjälp av de två rattarna.

Underhåll

- Kontrollera att blåsarens växellådsimpeller sitter ordentligt efter var 50:e körtimme. Dra åt impelleraxelskruven till 25–25,8 Nm.
- Ta bort gräsklipp från huven, utkastaren, blåsaren och klippenheten efter varje användningstillfälle. Spola klippenhetens undersida dagligen med en vattenslang. Uppsamlingssystemets prestanda minskar vid ansamling av stora mängder gräsklipp.
- Kontrollera remmens spänning och skick efter var 50:e körtimme. Reglera remspänningen genom att lossa mellanremskivans monteringsskruvar, koppla in mellanremskivans spak och med fast hand trycka in mellanremskivan i blåsarens rem. Dra åt fästskruvarna.
- Blåsarväxellådan kräver mycket lite underhåll. Kontrollera om den läcker efter var 50:e körtimme. Om det förekommer läckage byter du ut tätningarna och fyller på med 59 ml högkvalitativt molydisulfidfett. Smörj lagren med det här fettet före montering.
- Se klippenhetens och traktorenhetens *bruksanvisningar* för respektive enhets servicebehov.
- Håll enheten ren. Säkerställ att motorn är fri från smuts och skräp. Kontrollera att alla fästelement är ordentligt åtdragna. Kontrollera om gräsriktare, skärmar och skydd är slitna och byt ut dem vid behov.

Anteckningar:

Anteckningar:

Anteckningar:

Försäkran om inbyggnad

Modellnr	Serienr	Produktbeskrivning	Fakturabeskrivning	Allmän beskrivning	Direktiv
30506	403000001 och högre	Blåsarsats, 157 cm, Groundsmaster-klippare med sidoutkast i serierna 200/3280-D/3320	GM200 62" BLOWER KIT	Blåsarsats, 157 cm	2006/42/EG, 2000/14/EG

Relevant teknisk dokumentation har sammanställts enligt kraven i Del B i Bilaga VII i direktivet 2006/42/EG.

Vi åtar oss att vidarebefordra, enligt förfrågningar från nationella myndigheter, relevant information om detta delvis färdigställda verktyg. Vidarebefordringen sker elektroniskt.

Maskinen ska inte tas i drift förrän den har monterats på lämpliga Toro-modeller enligt anvisningarna i tillhörande försäkran om överensstämmelse och i enlighet med alla andra tillgängliga anvisningar, varefter maskinen kan sägas överensstämma med alla relevanta direktiv.

Intygas:



John Heckel
Senior Engineering Manager
8111 Lyndale Ave. South
Bloomington, MN 55420, USA
December 20, 2018

Auktoriserad representant:

Marcel Dutrieux
Manager European Product Integrity
Toro Europe NV
Nijverheidsstraat 5
2260 Oevel
Belgium

Integritetsmeddelande för EES/STORBRITANNIEN

Toros bruk av dina personuppgifter

The Toro Company (”Toro”) respekterar din integritet. I samband med dina köp av våra produkter kan vi samla in vissa personuppgifter om dig, antingen direkt från dig eller via din lokala Toro-återförsäljare. Toro använder dessa uppgifter till att utföra sina avtalsenliga skyldigheter (t.ex. registrera din garanti, behandla dina garantianspråk eller kontakta dig i händelse av att en produkt måste återkallas) och för att tillfredsställa legitima affärsändamål (t.ex. mäta kundnöjdhet, förbättra våra produkter eller tillhandahålla produktinformation som kan vara av intresse för dig). Toro kan vidarebefordra uppgifterna till sina dotterbolag, återförsäljare eller andra affärspartner i samband med någon av dessa aktiviteter. Vi kan även vidarebefordra personuppgifter i de fall som lagen kräver det eller i samband med försäljning, köp eller fusion av ett företag. Vi säljer inte dina personuppgifter i marknadsföringssyfte till något annat företag.

Kvarhållande av personuppgifter

Toro kvarhåller dina personuppgifter så länge de är relevanta för ovan nämnda syften och i enlighet med gällande lagstiftning. Kontakta legal@toro.com för ytterligare information om tillämpliga perioder för kvarhållande.

Toros säkerhetsengagemang

Dina personuppgifter kan komma att behandlas i USA eller i något annat land som kan ha mindre strikta dataskyddslagar än landet där du är bofast. I de fall som vi överför uppgifter från landet där du är bosatt vidtar vi lagstadgade åtgärder för att tillförsäkra att dina uppgifter skyddas och behandlas konfidentiellt.

Åtkomst och korrigering

Du kan äga rätt att korrigera eller granska dina personuppgifter samt neka eller begränsa behandlingen av dina data. Om du önskar göra det ska du kontakta oss via e-post på legal@toro.com. Om du har frågor rörande det sätt på vilket Toro har hanterat dina uppgifter, uppmanar vi dig att diskutera det direkt med oss. Observera att personer som är bosatta i europeiska har rätt att lämna in klagomål till avsedd myndighet för dataskydd.

Delstaten Kaliforniens Proposition 65-varningsinformation

Vad är det här för varning?

Du kanske ser en produkt till salu som har en varningsetikett enligt följande:

VARNING: Cancer och fortplantningsskador – www.p65Warnings.ca.gov.

Vad är Prop 65?

Prop 65 omfattar alla företag som är verksamma i Kalifornien, som säljer produkter i Kalifornien eller som tillverkar produkter som kanske kommer att säljas i eller föras in i Kalifornien. Prop 65 kräver att Kaliforniens guvernör ska publicera och uppdatera en lista med kemikalier som är kända för att orsaka cancer, fosterskador och/eller andra fortplantningsskador. Listan, som uppdateras årligen, inkluderar hundratals kemikalier som återfinns i många vardagliga bruksföremål. Syftet med Prop 65 är att informera allmänheten om exponering av dessa kemikalier.

Prop 65 förbjuder inte försäljning av produkter som innehåller dessa kemikalier men kräver varningar på alla produkter och förpackningar samt all dokumentation över dessa produkter. Dessutom betyder en Prop 65-varning inte att en produkt strider mot några produktsäkerhetsstandarder eller -krav. Kaliforniens myndigheter har klargjort att en Prop 65-varning ”inte är detsamma som ett myndighetsbeslut om att en produkt är säker eller osäker”. Många av dessa kemikalier har använts i vardagliga produkter i åratal utan dokumenterad fara. För mer information, vänd dig till https://oag.ca.gov/prop65/faqs-view-all.

En Prop 65-varning betyder att ett företag antingen har (1) utvärderat exponeringsrisken och kommit fram till att den överskrider nivån för ”försumbar nivå”, eller (2) har valt att ge en varning baserat på vetskapen om förekomst av listade kemikalier utan att försöka utvärdera exponeringsrisken.

Gäller denna lag överallt?

Prop 65-varningar krävs endast enligt kalifornisk lag. Dessa varningar kan ses i ett stort antal olika sammanhang i Kalifornien, inklusive men inte begränsat till restauranger, mataffärer, hotell, skolor och sjukhus, och på ett stort antal olika produkter. Dessutom erbjuder vissa online- och postorderföretag Prop 65-varningar på sina hemsidor eller i sina kataloger.

Hur skiljer sig de kaliforniska varningarna från nationella gränser?

Prop 65-standarder är ofta strängare än nationella och internationella standarder. Det finns diverse substanser som kräver en Prop 65-varning vid nivåer som är mycket lägre än de nationella åtgärdsgränserna. Till exempel är Prop 65-standarden för varningar för bly 0,5 µg/dag, vilket är betydligt lägre än den federala och internationella standarden.

Varför finns inte varningen på alla liknande produkter?

- Produkter som säljs i Kalifornien kräver Prop 65-märkning medan liknande produkter som säljs någon annanstans inte gör det.
- Om ett företag har varit inblandat i en rättsprocess om Prop 65 och når en förlikning, kan förlikningen kräva att Prop 65-varningar anges för dess produkter, medan andra företag som tillverkar liknande produkter kanske inte har några sådana krav.
- Tillämpningen av Prop 65 är inkonsekvent.
- Företag kan välja att inte att erbjuda varningar om de har kommit fram till att de enligt Prop 65 inte behöver göra det. Även om en produkt saknar varningar behöver inte det betyda att produkten är fri från liknande nivåer av de listade kemikalierna.

Varför inkluderar Toro denna varning?

Toro har valt att förse konsumenter med så mycket information som möjligt så att de kan fatta väl grundade beslut om de produkter de köper och använder. Eftersom exponeringsgränskrav inte angetts för alla listade kemikalier tillhandahåller Toro i vissa fall varningar baserat på vetskapen om förekomst av en eller flera angivna kemikalier utan att försöka utvärdera exponeringsnivån. Trots att exponeringsrisken från Toros produkter kan anses vara försumbar, eller med god marginal inom gränserna för ”försumbar risk”, har Toro valt att tillhandahålla Prop 65-varningarna. Om vi inte tillhandahåller dessa varningar kan Toro åtalas av den kaliforniska staten, eller av privatpersoner som vill verkställa Prop 65, vilket kan leda till allvarliga påföljder.

Toros garanti

Två års eller 1 500 körtimmars begränsad garanti

Fel och produkter som omfattas

The Toro Company och dess dotterbolag Toro Warranty Company garanterar gemensamt, och i enlighet med ett avtal dem emellan, att din Toro-produkt (”produkten”) är utan material- och tillverkningsfel i två år eller 1 500 arbetstimmar*, beroende på vilket som inträffar först. Den här garantin gäller för alla produkter förutom luftare (och för dem finns det separata garantiförklaringar). Om ett fel som omfattas av garantin föreligger, kommer vi att reparera produkten utan kostnad för dig. Detta omfattar feldiagnos, arbete, reservdelar och transport. Den här garantin börjar gälla det datum då produkten levereras till den ursprungliga köparen i återförsäljarledet.
* Produkt som är utrustad med en timmätare.

Anvisningar för garantiservice

Du är ansvarig för att meddela produktdistributören eller den auktoriserade återförsäljaren som du köpte produkten av så snart du tror att något fel som omfattas av garantin föreligger. Om du behöver hjälp med att hitta en produktdistributör eller en auktoriserad återförsäljare, eller om du har några frågor som rör dina rättigheter och skyldigheter beträffande garantin, kan du kontakta oss på:

Toro Commercial Products Service Department
Toro Warranty Company
8111 Lyndale Avenue South
Bloomington, MN 55420-1196

+1-952-888-8801 eller +1-800-952-2740
E-post: commercial.warranty@toro.com

Ägarens ansvar

Som ägare till produkten är du ansvarig för att utföra det underhåll och de justeringar som krävs, i enlighet med anvisningarna i *bruksanvisningen*. Reparationer för produktproblem som uppstått till följd av underlåtenhet att utföra nödvändigt underhåll och nödvändiga justeringar omfattas inte av denna garanti.

Produkter och fel som inte omfattas

Alla produkt- eller funktionsfel som inträffar inom garantiperioden beror inte på material- eller tillverkningsfel. Den här garantin omfattar inte följande:

- Produktfel som orsakas av att andra reservdelar än Toro-originaldelar används eller av att extra, modifierade tillbehör och produkter som inte har tillverkats av Toro monteras och används.
- Produktfel som orsakas av underlåtenhet att utföra det underhåll och/eller de justeringar som rekommenderas.
- Produktfel som orsakas av felaktig, slarvig eller vårdslös användning av produkten.
- Delar som har förbrukats genom användning och som inte är defekta. Exempel på slitdelar som förbrukas eller slits ut vid normal användning av produkten omfattar, men är inte begränsade till, bromsklossar, bromsbelägg, lamellbelägg, knivar, cylindrar, valsar och lager (tätade eller smörjbara), underknivar, tändstift, svänghjul och svänghjulslager, däck, filter, remmar samt vissa sprutkomponenter som membran, munstycken och backventiler.
- Fel som orsakats av yttre påverkan, inklusive men inte begränsat till, väder, förvaringsomständigheter, föroreningar, bruk av ej godkända bränslen, kylvätskor, smörjmedel, tillsatser, gödningsmedel, vatten eller kemikalier.
- Fel eller problem med prestandan på grund av att bränslen (t.ex. bensin, diesel eller biodiesel) som inte uppfyller respektive industristandarder har använts.
- Normalt förekommande buller, vibrationer, slitage och försämringar. Normalt slitage omfattar, men är inte begränsat till, skador på säten till följd av slitage eller nötning, slitage på målade ytor samt repor på dekaler och fönster.

Reservdelar

Reservdelar som planeras att bytas ut i samband med nödvändigt underhåll omfattas endast av garantin under perioden fram till den planerade tidpunkten för utbytet av delen. Delar som byts ut i enlighet med den här garantin omfattas av garantin under hela den återstående produktgarantin och tillfaller Toro. Toro fattar det slutliga beslutet om huruvida en befintlig del eller enhet ska repareras eller bytas ut. Toro har rätt att använda omarbetade reservdelar vid garantireparationer.

Garanti för djupurladdnings- och litiumjonbatterier

Djupurladdnings- och litiumjonbatterier har en total livslängd på ett visst antal kilowattimmar. Den totala livslängden kan förlängas eller förkortas genom olika drift-, laddnings- och underhållstekniker. I och med att batterierna i produkten används, förkortas användningstiden mellan laddningsintervallen gradvis till dess att batterierna är helt förbrukade. Det är ägaren till produkten som ansvarar för att ersätta batterier som förbrukas genom normal användning. Obs! (endast litiumjonbatterier): proportionellt efter två år. Se batterigarantin för mer information.

Livstidsvevaxelgaranti (endast ProStripe 02657-modeller)

ProStripe, som i standardutförande är försedd med en originalfriktionsskiva från Toro och en vevaxelsäker knivbromsomkoppling (integrerad knivbromsomkoppling (Blade Brake Clutch, BBC) + friktionsskivenhet) och som används av den ursprunglige köparen enligt de rekommenderade drifts- och underhållsförfarandena omfattas av en livstidsgaranti mot böjning av motorns vevaxel. Maskiner med friktionsbrickor, knivbromsomkopplingsenheter och andra sådana enheter täcks inte av livstidsvevaxelgarantin.

Ägaren bekostar underhållet

Den vanliga service som krävs för Toro-produkter omfattar bland annat att finjustera motorn, smörja, rengöra och polera maskinen, byta filter och kylvätska samt att utföra det underhåll som rekommenderas. Sådan service får ägaren själv bekosta.

Allmänna villkor

Reparation av en auktoriserad Toro-distributör eller Toro-återförsäljare är den enda kompensation som du har rätt till under denna garanti.

Varken The Toro Company eller Toro Warranty Company är ansvariga för indirekta eller oförutsedda skador eller följdskador i samband med användningen av de Toro-produkter som omfattas av denna garanti. Detta inkluderar alla kostnader eller utgifter för att tillhandahålla ersättningsutrustning eller service under rimliga perioder med funktionsfel eller avsaknad av möjlighet av använda produkten medan reparationer som omfattas av garantin utförs. Med undantag för den emissionsgaranti som nämns nedan, och endast om denna är tillämplig, finns ingen annan uttrycklig garanti. Alla indirekta garantier i fråga om säljbarhet och användningslämplighet är begränsade till denna uttryckliga garantis varaktighet.

I vissa stater är det inte tillåtet att undanta oförutsedda skador eller följdskador, eller tidsbegränsa en indirekt garantis varaktighet, och i dessa fall är det möjligt att ovanstående undantag och begränsningar inte gäller. Denna garanti ger dig specifika juridiska rättigheter, och du kan även ha andra rättigheter som varierar från stat till stat.

Anmärkning om emissionsgarantin

Emissionskontrollsystemet på produkten kan omfattas av en separat garanti som uppfyller de krav som fastställts av den amerikanska miljömyndigheten (Environmental Protection Agency, EPA) och/eller Kaliforniens luftskyddsmyndighet (California Air Resources Board, CARB). Tidsbegränsningarna som anges ovan är inte tillämpliga i fråga om garantin för emissionskontrollsystem. Se garantiförklaringen om emissionskontroll som medföljer produkten eller finns i motortillverkarens dokumentation.

Andra länder än USA och Kanada

Kunder som har köpt Toro-produkter som exporterats från andra länder än USA eller Kanada ska kontakta sin Toro-distributör (återförsäljare) för att få garantipolicyn för sitt eget land eller sin provins eller stat. Om du av någon anledning är missnöjd med din distributörs service eller har svårt att få garantiupplysningar kontaktar du ett auktoriserat Toro-servicecenter.

374-0253 Rev F