Form No. 3429-789 Rev A

TORO®

Count on it.

Manuel de l'utilisateur

Talocheuse-lisseuse mécanique PT-36, PT-36PP, PT-46 et PT-46PP

N° de modèle 68048—N° de série 404320000 et suivants
N° de modèle 68049—N° de série 404320000 et suivants
N° de modèle 68050—N° de série 404320000 et suivants
N° de modèle 68051—N° de série 404320000 et suivants

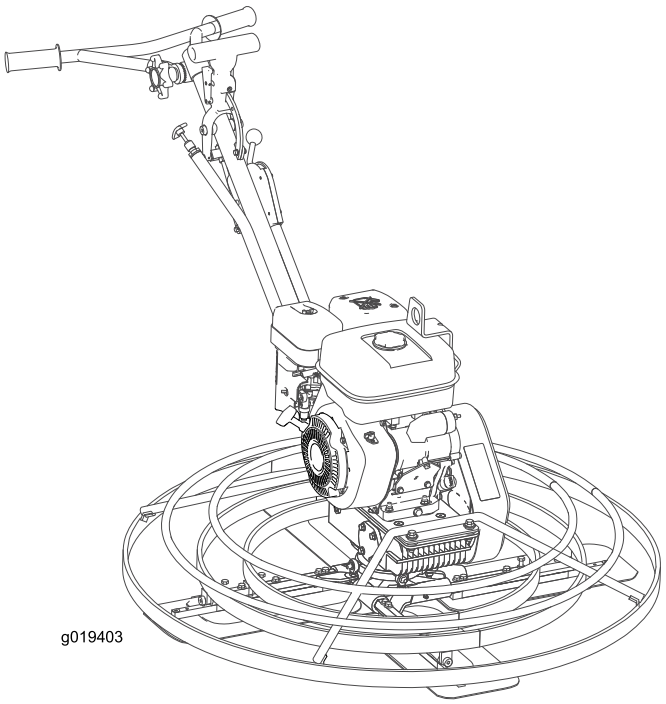

Enregistrez votre produit à www.Toro.com.
Traduction du texte d'origine (FR)

3429-789 A

Vous commettez une infraction à la section 4442 du Code des ressources publiques de Californie si vous utilisez cette machine dans une zone boisée, broussailleuse ou recouverte d'herbe sans l'équiper d'un pare-étincelles en bon état de marche, ou sans que le moteur soit bridé, équipé et entretenu correctement pour prévenir les incendies. D'autres états ou régions fédérales peuvent être régis par des lois similaires. Les pare-étincelles Toro d'origine sont homologués par le Service des forêts du Département de l'agriculture des États-Unis (USDAFS).

Un pare-étincelles est proposé en option car certaines régions et certains pays en exigent l'usage sur le moteur de cette machine. Si vous avez besoin d'un pare-étincelles, contactez votre dépositaire-réparateur agréé.

Le manuel du propriétaire du moteur ci-joint est fourni à titre informatif concernant la réglementation de l'Agence américaine pour la protection de l'environnement (EPA) et la réglementation antipollution de l'état de Californie relative aux systèmes antipollution, à leur entretien et à leur garantie. Vous pouvez vous en procurer un nouvel exemplaire en vous adressant au constructeur du moteur.

⚠ ATTENTION

CALIFORNIE
Proposition 65 - Avertissement

Les gaz d'échappement de ce produit contiennent des substances chimiques considérées par l'état de Californie comme susceptibles de provoquer des cancers, des malformations congénitales et autres troubles de la reproduction.

L'utilisation de ce produit peut entraîner une exposition à des substances chimiques considérées pas l'état de Californie comme capables de provoquer des cancers, des anomalies congénitales ou d'autres troubles de la reproduction.

Introduction

Cette machine sert à donner un fini lisse aux dalles de béton.

Lisez attentivement cette notice pour apprendre comment utiliser et entretenir correctement votre produit, et éviter de l'endommager ou de vous blesser.

Vous êtes responsable de l'utilisation sûre et correcte du produit.

Vous pouvez contacter Toro directement sur www.Toro.com pour tout renseignement concernant un produit ou un accessoire, pour obtenir l'adresse des dépositaires ou pour enregistrer votre produit.

Pour obtenir des prestations de service, des pièces Toro d'origine ou des renseignements complémentaires, munissez-vous des numéros de modèle et de série du produit et contactez un dépositaire-réparateur ou le service client Toro agréé. La Figure 1 indique l'emplacement des numéros de modèle et de série du produit. Inscrivez les numéros dans l'espace réservé à cet effet.

Important: **Avec votre appareil mobile, vous pouvez scanner le code QR sur l'autocollant du numéro de série (le cas échéant) pour accéder à l'information sur la garantie, les pièces détachées et autres renseignements concernant le produit.**

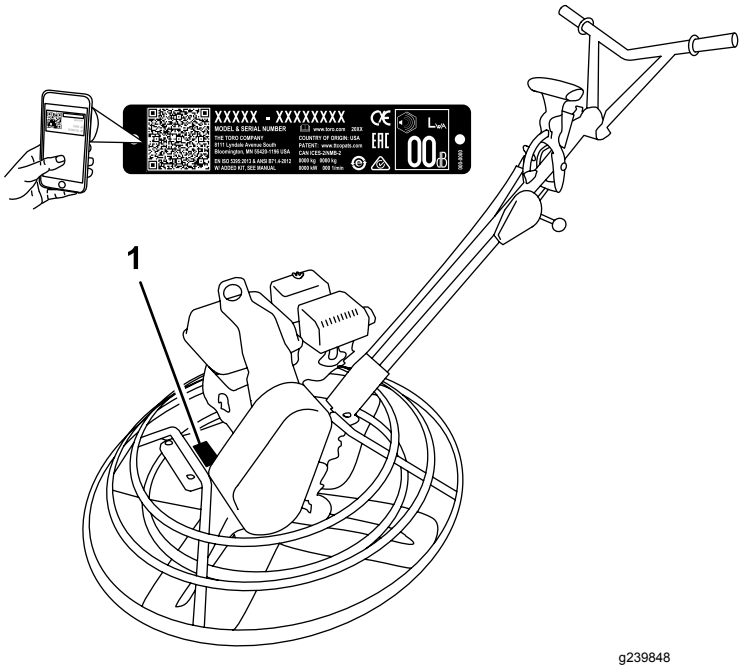

Figure 1

1. Emplacement des numéros de modèle et de série

N° de modèle _____

N° de série _____

Les mises en garde de ce manuel soulignent des dangers potentiels et sont signalées par le symbole de sécurité (Figure 2), qui indique un danger pouvant entraîner des blessures graves ou mortelles si les précautions recommandées ne sont pas respectées.

© 2019—The Toro® Company
8111 Lyndale Avenue South
Bloomington, MN 55420

Contactez-nous sur www.Toro.com.
Imprimé aux États-Unis
Tous droits réservés

g000502

Figure 2

1. Symbole de sécurité

Ce manuel utilise deux termes pour faire passer des renseignements essentiels. **Important**, pour attirer l'attention sur des renseignements mécaniques spécifiques, et **Remarque**, pour souligner une information d'ordre général méritant une attention particulière.

Table des matières

Sécurité 4
Consignes de sécurité 4
Autocollants de sécurité et d'instruction 6
Vue d'ensemble du produit 7
Commandes 7
Caractéristiques techniques 9
Outils et accessoires..... 9
Utilisation 9
Contrôle du niveau d'huile moteur..... 9
Contrôle du niveau d'huile dans le boîtier d'engrenages 10
Nettoyage des débris sur la machine 10
Pliage et dépliage du guidon 10
Ajout de carburant 11
Démarrage du moteur..... 13
Arrêt du moteur..... 13
Utilisation de la machine 13
Entretien 14
Programme d'entretien recommandé 14
Procédures avant l'entretien 14
Débranchement du fil de la bougie 14
Lubrification 15
Graissage des bras de lames..... 15
Entretien du moteur 15
Entretien du filtre à air 15
Contrôle du niveau et vidange de l'huile moteur..... 16
Contrôle du niveau et vidange de l'huile du boîtier d'engrenages 17
Entretien de la bougie 18
Entretien des courroies 19
Contrôle de la courroie, de l'alignement de la poulie, de la tension de la courroie et de l'écartement du guide de courroie..... 19
Dépose du protège-courroie 19
Pose du protège-courroie 19
Dépose de la courroie..... 19
Pose de la courroie 20
Alignement des poulies..... 20
Réglage du dispositif Dyna-Clutch 20
Réglage du guide des courroies..... 21
Entretien des commandes 22
Réglage du bouton d'inclinaison 22
Réglage de la tige de liaison ProPitch 22
Test du levier Dyna-Clutch 22
Réglage des lames 23
Réglage des bras de lames 24
Remisage 25
Dépistage des défauts 26

Sécurité

Cette machine peut occasionner des accidents si elle n'est pas utilisée ou entretenue correctement. Pour réduire les risques d'accidents et de blessures, respectez les consignes de sécurité qui suivent. Tenez toujours compte des mises en garde signalées par le symbole de sécurité et la mention **Prudence**, **Attention** ou **Danger**. Le non respect des instructions peut entraîner des blessures graves ou mortelles.

Consignes de sécurité

Ce produit peut causer des blessures graves. Respectez toujours toutes les consignes de sécurité pour éviter des blessures graves ou mortelles.

⚠ ATTENTION

Les gaz d'échappement contiennent du monoxyde de carbone, un gaz inodore mortel.

Ne faites pas tourner le moteur à l'intérieur d'un local fermé.

Apprendre à se servir de la machine

- Lisez le *Manuel de l'utilisateur* et toute autre documentation de formation. Il appartient au propriétaire de la machine d'expliquer le contenu du manuel aux personnes (utilisateurs, mécaniciens, etc.) qui ne peuvent pas lire ou comprendre son contenu.
- Familiarisez-vous avec le maniement correct du matériel, les commandes et les symboles de sécurité.
- Les utilisateurs et mécaniciens doivent tous posséder les compétences nécessaires. Le propriétaire de la machine doit assurer la formation des utilisateurs.
- Ne confiez jamais l'utilisation ou l'entretien de la machine à des enfants ou à des personnes non qualifiées. Certaines législations imposent un âge minimum pour l'utilisation de ce type de machine.
- Le propriétaire/l'utilisateur est responsable des dommages matériels ou corporels et peut les prévenir.

Avant d'utiliser la machine

- Portez des vêtements appropriés, y compris un casque, une protection oculaire, un pantalon, des chaussures solides à semelle antidérapante et des protecteurs d'oreilles. Si vos cheveux sont longs, attachez-les, rentrez les vêtements amples et ne portez pas de bijoux pendants.
- Examinez l'endroit où la machine sera utilisée et débarrassez-le de tout objet avant l'utilisation.
- Soyez particulièrement prudent lorsque vous manipulez du carburant, en raison de leur inflammabilité et du risque d'explosion des vapeurs qu'ils dégagent.
  - Éteignez cigarettes, cigares, pipes et autres sources d'étincelles.
  - Utilisez uniquement des récipients homologués.
  - N'enlevez pas le bouchon du réservoir de carburant et n'ajoutez pas de carburant quand le moteur tourne ou est encore chaud.
  - N'ajoutez pas de carburant et ne vidangez pas le réservoir dans un local fermé.
  - Ne remisez pas la machine ni les bidons de carburant à proximité d'une flamme nue, d'une source d'étincelles ou d'une veilleuse, telle celle d'un chauffe-eau ou autre appareil.
  - Si vous renversez du carburant, ne mettez pas le moteur en marche. Évitez toute source possible d'inflammation jusqu'à dissipation complète des vapeurs de carburant.
- Vérifiez que les protections sont en place et fonctionnent correctement. N'utilisez pas la machine en cas de mauvais fonctionnement.

Utilisation

- Accordez toute votre attention à l'utilisation de la machine. Ne faites rien d'autre qui puisse vous distraire, au risque de causer des dommages corporels ou matériels.
- Ne faites jamais tourner le moteur dans un local fermé ou mal ventilé.
- N'utilisez la machine que sous un bon éclairage et méfiez-vous des trous et autres dangers cachés.
- Arrêtez-vous sur une surface plane et horizontale, réglez la commande d'accélérateur à bas régime et arrêtez le moteur avant de quitter la position d'utilisation, pour quelque raison que ce soit.
- Vérifiez que personne ne se trouve dans la zone de travail avant d'utiliser la machine. Arrêtez la machine si quelqu'un entre dans la zone de travail.
- N'admettez personne dans le périmètre de travail. Arrêtez la machine si quelqu'un entre dans la zone de travail.
- N'approchez pas les pieds du compacteur.
- N'utilisez pas la machine si vous êtes malade ou fatigué, ni sous l'emprise de l'alcool, de drogues ou de médicaments.

- Ne modifiez pas le réglage du régulateur et ne faites pas tourner le moteur à un régime excessif.
- Procédez avec prudence pour charger la machine sur une remorque ou un camion, ainsi que pour la décharger.
- Ne touchez aucune des pièces de la machine juste après l'arrêt, car elles peuvent être très chaudes. Laissez-les refroidir avant d'entreprendre des réparations, des réglages ou des entretiens.
- La foudre peut causer des blessures graves ou mortelles. Si vous voyez des éclairs ou que vous entendez le tonnerre à proximité, n'utilisez pas la machine et mettez-vous à l'abri.

Entretien et remisage

- Laissez refroidir le moteur avant de remiser la machine dans un local à l'écart de toute flamme.
- Amenez la machine sur une surface plane et horizontale, réglez la commande d'accélérateur sur bas régime et coupez le moteur. Attendez l'arrêt complet de toutes les pièces mobiles avant de régler, de nettoyer ou de réparer la machine.
- Pour éviter les risques d'incendie, éliminez les débris qui se trouvent sur les entraînements, les silencieux et le moteur. Nettoyez les coulées éventuelles d'huile ou de carburant.
- Ne stockez pas le carburant à proximité d'une flamme et ne vidangez pas le réservoir de carburant à l'intérieur d'un local.
- Ne confiez jamais l'entretien de la machine à des personnes non qualifiées.
- Libérez la pression emmagasinée dans les composants avec précaution.
- Débranchez la bougie avant d'entreprendre des réparations.
- N'approchez jamais les mains ou les pieds des pièces mobiles. Dans la mesure du possible, évitez d'effectuer des réglages sur la machine quand le moteur est en marche.
- Maintenez toutes les pièces en bon état de marche et toutes les fixations bien serrées. Remplacez tous les autocollants usés ou endommagés.
- Gardez les écrous et boulons bien serrés. Maintenez le matériel en bon état de marche.
- Arrêtez-vous et examinez la machine après avoir heurté un obstacle. Effectuez les réparations nécessaires avant de remettre le moteur en marche.
- Pour préserver les normes d'origine, n'utilisez que des pièces de rechange Toro d'origine.

Autocollants de sécurité et d'instruction

Des autocollants de sécurité et des instructions bien visibles par l'opérateur sont placés près de tous les endroits potentiellement dangereux. Remplacez tout autocollant endommagé ou manquant.

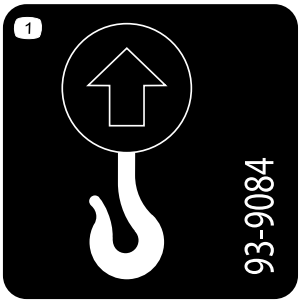

decal93-9084

93-9084

1. Point de levage
2. Point d'attache

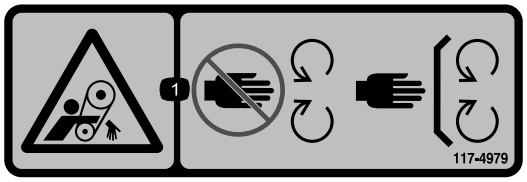

decal117-4979

117–4979

1. Risque de coincement par la courroie – ne vous approchez pas des pièces mobiles; gardez toutes les protections et tous les capots en place.

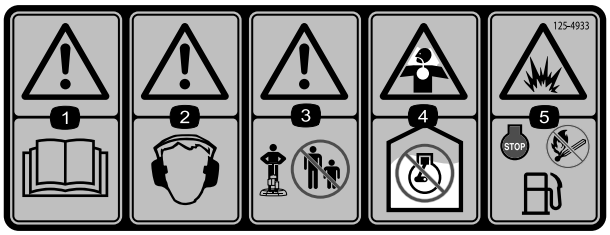

decal125-4933

125–4933

1. Attention – lisez le *Manuel de l'utilisateur*.
2. Attention – portez des protecteurs d'oreilles.
3. Attention – ne laissez personne approcher de la machine.
4. Risque d'asphyxie – ne faites pas tourner le moteur dans un lieu sans aération.
5. Risque d'explosion – coupez le moteur et éteignez les flammes avant de faire le plein de carburant.

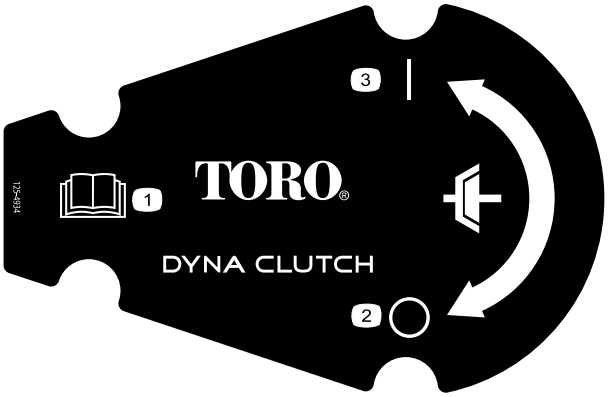

decal125-4934

125–4934

1. Lisez le *Manuel de l'utilisateur*.
2. Embrayage désengagé
3. Embrayage engagé

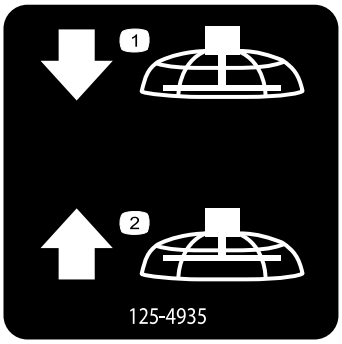

decal125-4935

125–4935

Modèles 68049 et 68051 seulement

1. Abaissement des lames
2. Relevage des lames

decal133-8062

133-8062

Vue d'ensemble du produit

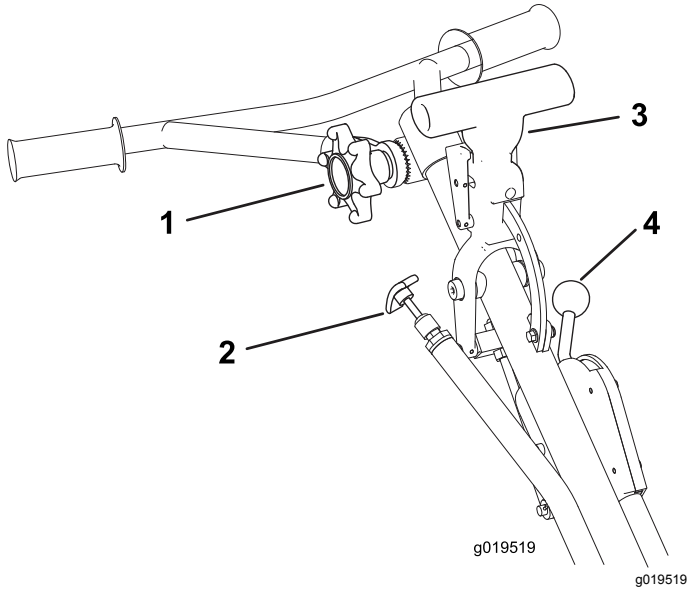

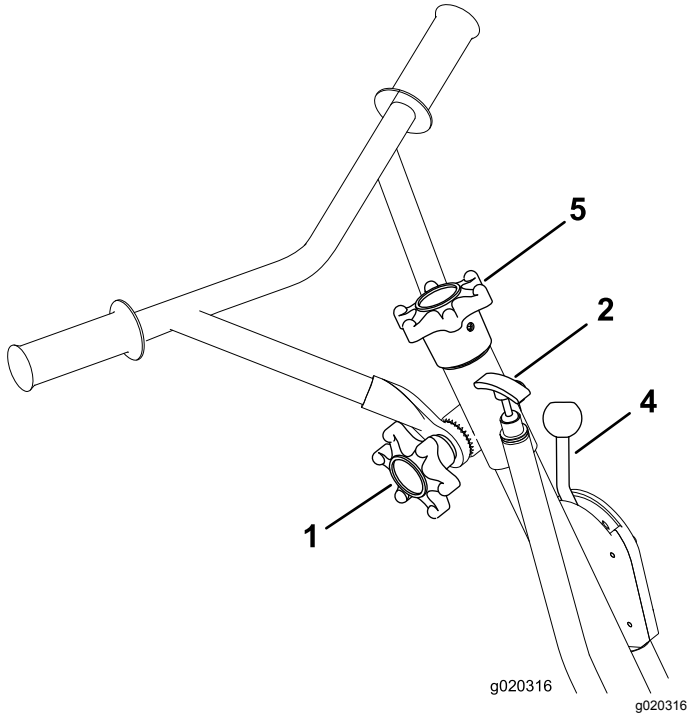

Figure 3

1. Bouton de réglage du guidon
2. Commande d'accélérateur
3. Poignée ProPitch (modèles 68049 et 68051 uniquement)
4. Levier Dyna-Clutch
5. Bouton de réglage d'inclinaison (modèles 68048 et 68050 uniquement)

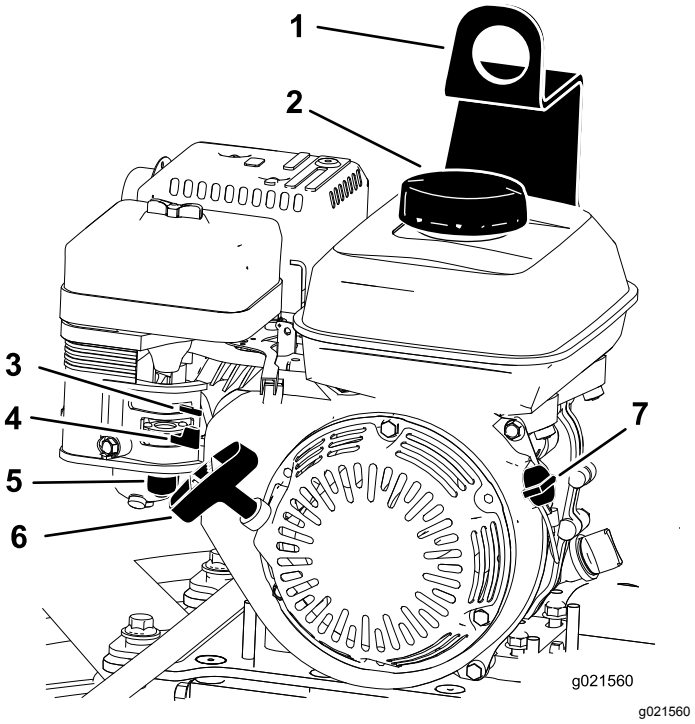

Figure 4

1. Point de levage
2. Bouchon du réservoir de carburant
3. Commande de starter
4. Robinet d'arrivée de carburant
5. Cuvette de décantation
6. Poignée du lanceur
7. Commande Marche/Arrêt du moteur

Commandes

Poignée du lanceur

Tirez vigoureusement sur le lanceur pour démarrer le moteur (Figure 4).

Robinet d'arrivée de carburant

Fermez le robinet d'arrivée de carburant avant de transporter ou de remiser la machine (Figure 4).

Commande de starter

Utilisez la commande de starter (Figure 4) pour démarrer quand le moteur est froid. Avant de tirer la poignée du lanceur, placez la commande de starter en position Fermée. Lorsque le moteur est en Marche, amenez la commande de starter en position Ouverte.

Remarque: Le starter n'est pas ou presque pas nécessaire si le moteur est chaud.

Commande marche/arrêt du moteur

La commande Marche/Arrêt(Figure 4) permet de démarrer et d'arrêter le moteur. Cette commande est située à l'avant du moteur. Tournez la commande en position de marche (ON) pour démarrer le moteur et le faire tourner. Tournez la commande en position d'arrêt (OFF) pour arrêter le moteur.

Commande d'accélérateur

Tirez sur la commande d'accélérateur (Figure 3) pour augmenter le régime moteur et repoussez-la pour réduire le régime moteur. Tournez la commande dans le sens horaire pour bloquer l'accélérateur à une vitesse spécifique. Tournez la commande dans le sens antihoraire pour débloquer l'accélérateur.

Bouton de réglage du guidon

Tournez le bouton dans le sens antihoraire pour desserrer le guidon et l'amener à la position voulue. Tournez le bouton dans le sens horaire pour resserrer et bloquer le guidon en place (Figure 3).

Levier Dyna-Clutch

Amenez le levier Dyna-Clutch (Figure 5) en position Engagée (en haut) pour faire tourner les lames. Amenez le levier en position Désengagée (en bas) pour arrêter les lames. Si vous relâchez le guidon pendant que les lames tournent, la force centrifuge créée par l'oscillation du guidon ramènera le levier d'embrayage à la position Stop (arrêt).

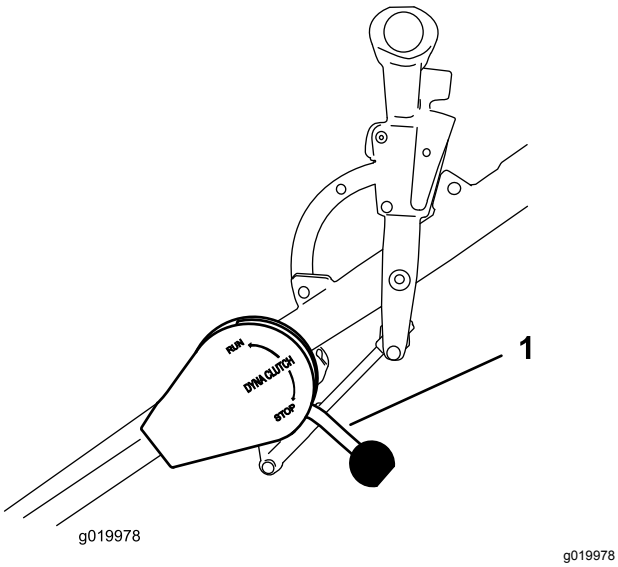

Figure 5

1. Levier Dyna-Clutch

Poignée ProPitch™

Modèles 68049 et 68051 seulement

Tirez la poignée pour augmenter l'angle des lames par rapport au béton. Appuyez sur le bouton de déclenchement pour déverrouiller la poignée et poussez-la pour réduire l'angle des lames.

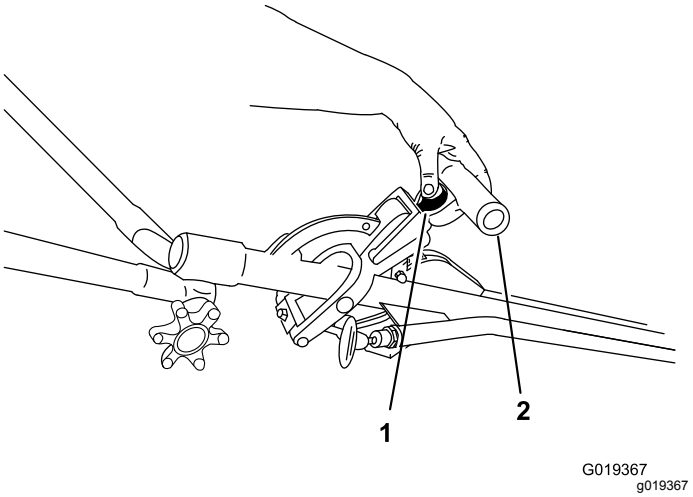

Figure 6

1. Bouton de déclenchement 2. Poignée

Bouton de réglage d'inclinaison

Modèles 68048 et 68050 seulement

Tournez le bouton dans le sens horaire pour augmenter l'angle des lames (Figure 6). Tournez le bouton dans le sens antihoraire pour aplatir ou réduire l'angle des lames.

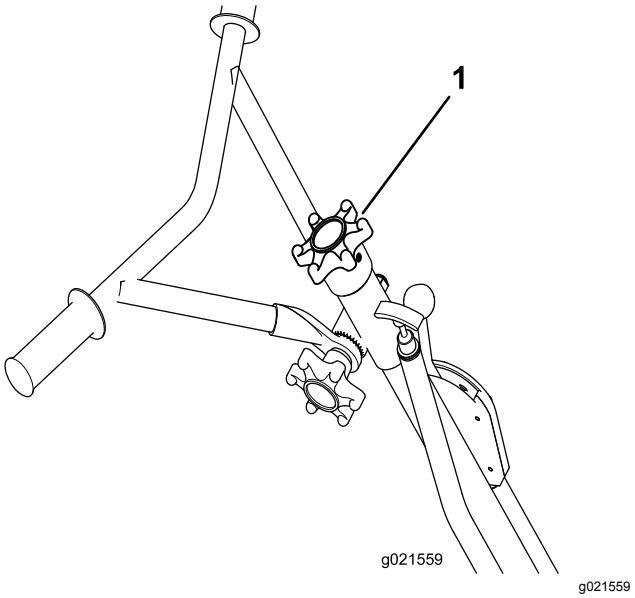

Figure 7

1. Bouton de réglage d'inclinaison

Caractéristiques techniques

Remarque: Les spécifications et la conception de la machine sont susceptibles de modifications sans préavis.

Modèles	68048 et 68049	68050 et 68051
Largeur	92 cm (36,5 po)	117 cm (46 po)
Longueur (en marche)	177 cm (70 po)	190,5 cm (75 po)
Hauteur (en marche)	99 cm (39 po)	99 cm (39 po)
Poids	102 kg (225 lb)	112 kg (245 lb)

Outils et accessoires

De nombreux accessoires et outils agréés sont disponibles pour améliorer et augmenter les capacités de la machine. Pour obtenir la liste de tous les accessoires et outils agréés, contactez votre dépositaire-réparateur ou distributeur agréé ou rendez-vous sur le site www.Toro.com.

Utilisation

Remarque: Les côtés gauche et droit de la machine sont déterminés d'après la position d'utilisation normale.

Contrôle du niveau d'huile moteur

Périodicité des entretiens: À chaque utilisation ou une fois par jour

À la livraison, le carter moteur de la machine contient de l'huile. Cependant, il peut être nécessaire de faire l'appoint d'huile. Ajoutez suffisamment d'huile pour faire monter le niveau jusqu'au repère maximum sur la jauge; voir Contrôle du niveau et vidange de l'huile moteur (page 16).

Type d'huile : huile pour moteur 4 temps conforme à ou dépassant la classe de service API **SJ, ou supérieure**

Modèles	Capacité du carter
68048 et 68049	0,58 litre (0,61 pte américaine)
68050 et 68051	1,1 litre (1,2 pte américaine)

Important: **Si vous faites tourner le moteur alors que le niveau d'huile dans le carter est trop bas ou trop élevé, vous risquez d'endommager le moteur.**

Remarque: Utilisez de l'huile SAE 10W-30 pour usage général. Vous pouvez utiliser les autres viscosités d'huile indiquées dans le tableau lorsque la température moyenne dans votre région correspond à la plage indiquée (Figure 8).

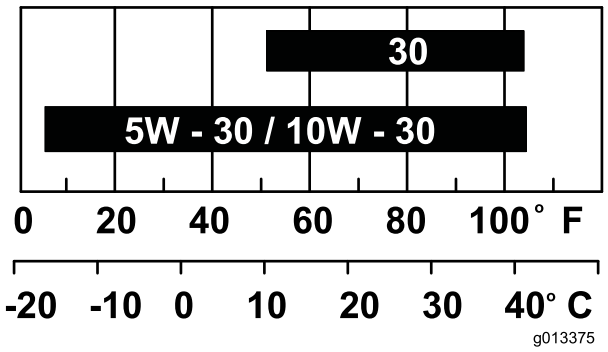

Figure 8

1. Placez la machine sur une surface plane et horizontale.
2. Amenez le levier Dyna-Clutch en position Stop (Désengagée), coupez le moteur, attendez l'arrêt de toutes les pièces en mouvement puis mettez la commande du moteur en position d'arrêt.

3. Nettoyez la surface autour de la jauge d'huile pour éviter de faire tomber des impuretés dans l'orifice de remplissage, ce qui endommagerait le moteur (Figure 9).

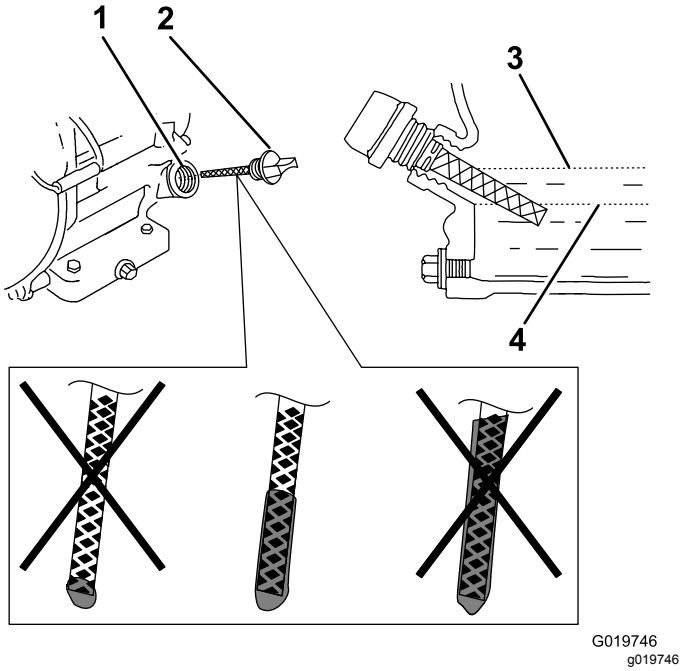

Figure 9

1. Orifice de remplissage
2. Jauge de niveau
3. Niveau d'huile maximum
4. Niveau d'huile minimum

4. Dévissez la jauge d'huile et essuyez soigneusement l'extrémité (Figure 9).
5. Insérez complètement la jauge d'huile dans l'orifice de remplissage (Figure 9), mais ne la vissez pas.
6. Ressortez la jauge et examinez l'extrémité. Si le niveau est bas, versez lentement juste assez d'huile dans l'orifice de remplissage pour amener le niveau au repère maximum (Full) sur la jauge (Figure 9).
7. Revissez la jauge en place.

Contrôle du niveau d'huile dans le boîtier d'engrenages

Périodicité des entretiens: À chaque utilisation ou une fois par jour

1. Placez la machine sur une surface plane et horizontale.
2. Amenez le levier Dyna-Clutch en position STOP, coupez le moteur et attendez l'arrêt de toutes les pièces en mouvement.
3. Observez l'indicateur de niveau dans le bouchon du boîtier d'engrenages (Figure 10). Le niveau d'huile doit se situer au 3/4 de la hauteur de l'indicateur.

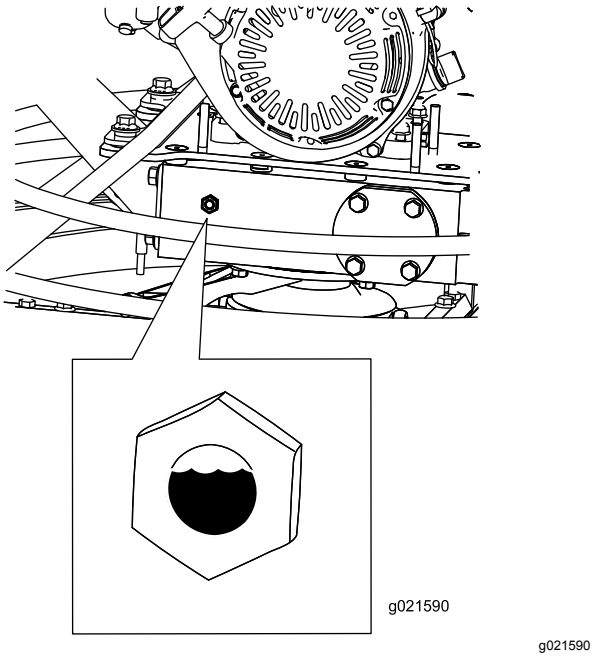

Figure 10

Si le niveau d'huile n'est pas correct, voir Contrôle du niveau et vidange de l'huile du boîtier d'engrenages (page 17).

Nettoyage des débris sur la machine

Périodicité des entretiens: À chaque utilisation ou une fois par jour

1. Amenez le levier Dyna-Clutch en position STOP, coupez le moteur, attendez l'arrêt de toutes les pièces en mouvement puis mettez la commande du moteur en position d'arrêt.
2. Brossez la saleté et les débris déposés sur les ouvertures du filtre à air et du moteur.

Pliage et dépliage du guidon

1. Tournez le bouton de réglage du guidon dans le sens antihoraire pour desserrer le guidon.
2. Placez le guidon dans la position voulue et tournez le bouton de réglage dans le sens horaire pour resserrer le guidon (Figure 11).

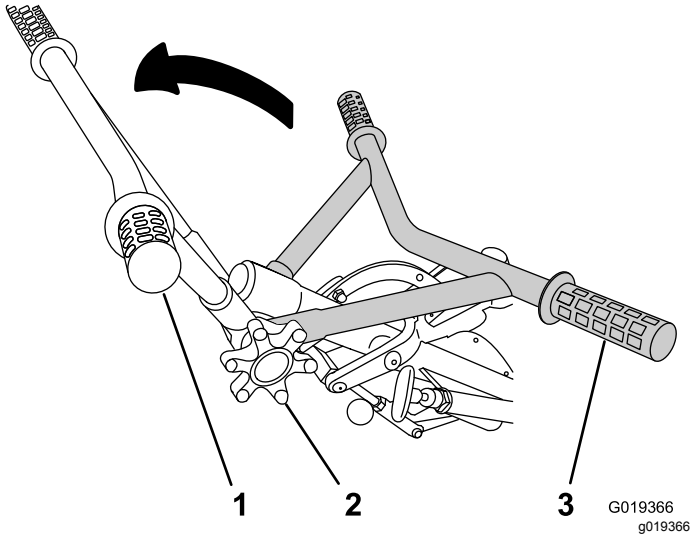

Figure 11

1. Guidon déplié au maximum
2. Bouton de réglage du guidon
3. Guidon replié

Ajout de carburant

- Pour assurer le fonctionnement optimal de la machine, utilisez uniquement de l'essence sans plomb propre et fraîche (stockée depuis moins d'un mois) ayant un indice d'octane de 87 ou plus (méthode de calcul [R+M]/2).
- **Éthanol** : De l'essence contenant jusqu'à 10 % d'éthanol (essence-alcool) ou 15 % de MTBE (éther méthyltertiobutylique) par volume peut être utilisée. L'éthanol et le MTBE sont deux produits différents. L'utilisation d'essence contenant 15 % d'éthanol (E15) par volume n'est pas agréée. N'utilisez jamais d'essence contenant plus de 10 % d'éthanol par volume, comme E15 (qui contient 15 % d'éthanol), E20 (qui contient 20 % d'éthanol) ou E85 (qui contient jusqu'à 85 % d'éthanol). L'utilisation d'essence non approuvée peut entraîner des problèmes de performances et/ou des dommages au moteur qui peuvent ne pas être couverts par la garantie.
- N'utilisez **pas** d'essence contenant du méthanol.
- Ne stockez **pas** le carburant dans le réservoir ou dans des bidons de carburant pendant l'hiver, à moins d'utiliser un stabilisateur de carburant.
- N'ajoutez **pas** d'huile à l'essence.

⚠ DANGER

Dans certaines circonstances, le carburant est extrêmement inflammable et hautement explosif. Un incendie ou une explosion causé(e) par du carburant peut vous brûler, ainsi que les personnes se tenant à proximité, et causer des dommages matériels.

- **Faites le plein du réservoir de carburant à l'extérieur, dans un endroit bien dégagé, lorsque le moteur est froid. Essuyez tout carburant répandu.**
- **Ne faites jamais le plein du réservoir de carburant à l'intérieur d'une remorque fermée.**
- **Ne remplissez pas complètement le réservoir de carburant. Versez la quantité de carburant nécessaire pour que le niveau se situe entre 6 et 13 mm (0,25 et 0,50 po) en dessous de la base du goulot de remplissage. L'espace au-dessus doit rester vide pour permettre au carburant de se dilater.**
- **Ne fumez jamais en manipulant du carburant et tenez-vous à l'écart des flammes nues ou sources d'étincelles qui pourraient enflammer les vapeurs de carburant.**
- **Conservez le carburant dans un récipient homologué et hors de la portée des enfants. N'utilisez pas de carburant vieux de plus d'un mois.**
- **N'utilisez pas la machine si elle n'est pas équipée du système d'échappement complet et en bon état de marche.**

⚠ DANGER

Dans certaines circonstances, de l'électricité statique peut se former lors du remplissage, produire une étincelle et enflammer les vapeurs de carburant. Un incendie ou une explosion causé(e) par du carburant peut vous brûler, ainsi que les personnes se tenant à proximité, et causer des dommages matériels.

- **Posez toujours les bidons de carburant sur le sol, à l'écart du véhicule, avant de les remplir.**
- **Ne remplissez pas de bidons de carburant à l'intérieur d'un véhicule ou sur le plateau d'une remorque, car la moquette intérieure ou le revêtement en matière plastique de la caisse risque d'isoler le bidon et de freiner l'élimination de l'électricité statique éventuellement produite.**
- **Dans la mesure du possible, descendez la machine du véhicule ou de la remorque et posez-la à terre avant de remplir le réservoir de carburant.**
- **Si ce n'est pas possible, laissez la machine dans le véhicule ou sur la remorque, mais remplissez le réservoir à l'aide d'un bidon, et non directement à la pompe.**
- **En cas de remplissage à la pompe, maintenez le pistolet en contact avec le bord du réservoir ou du bidon, jusqu'à ce que le remplissage soit terminé.**

Utilisation d'un stabilisateur/conditionneur de carburant

Utilisez un additif stabilisateur/conditionneur dans la machine pour que le carburant reste frais pendant une période maximale de 90 jours. Si vous remisez la machine plus longtemps, vidangez le réservoir de carburant; voir Remisage (page 25).

Important: **N'utilisez pas d'additifs contenant du méthanol ou de l'éthanol.**

Ajoutez la quantité correcte de stabilisateur/conditionneur de carburant et suivez les directives du fabricant.

Remarque: L'efficacité des stabilisateurs/conditionneurs est optimale lorsqu'ils sont ajoutés à du carburant neuf. Pour réduire les risques de formation de dépôts visqueux dans le circuit d'alimentation, utilisez toujours un stabilisateur dans l'essence.

Remplissage du réservoir de carburant

Modèles	Capacité du réservoir de carburant
68048 et 68049	3,1 litres (0,82 gallon américain)
68050 et 68051	5,3 litres (1,40 gallons américains)

1. Amenez le levier Dyna-Clutch en position STOP, coupez le moteur, attendez l'arrêt de toutes les pièces en mouvement puis mettez la commande du moteur en position d'arrêt.
2. Laissez refroidir le moteur.
3. Nettoyez la surface autour du bouchon du réservoir et enlevez le bouchon (Figure 12).

   Remarque: Le bouchon est attaché au réservoir de carburant.

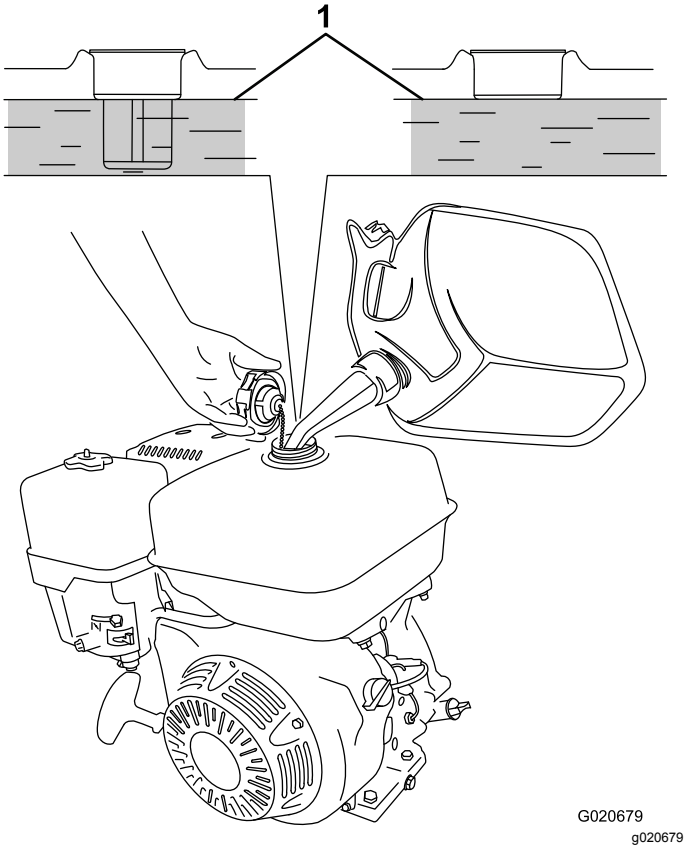

Figure 12

1. Niveau de carburant maximal

4. Versez du carburant sans plomb dans le réservoir jusqu'à ce que le niveau atteigne le bas du niveau maximum (Figure 12).

   Important: **L'espace au-dessus doit rester vide pour permettre au carburant de se dilater. Ne remplissez pas le réservoir de carburant complètement.**

5. Revissez fermement le bouchon du réservoir de carburant.
6. Essuyez le carburant éventuellement répandu.

Démarrage du moteur

1. Amenez l'accélérateur en position de régime maximum et le levier Dyna-Clutch en position STOP.
2. Mettez la commande Marche/Arrêt du moteur en position de MARCHE et ouvrez le robinet d'arrivée de carburant.
3. Déplacez la commande de starter vers la gauche pour démarrer le moteur à froid.

   Remarque: L'usage du starter n'est généralement pas nécessaire si le moteur est chaud.
4. Tirez lentement le lanceur jusqu'à ce que vous sentiez une résistance, puis tirez vigoureusement pour démarrer le moteur.
5. Lorsque le moteur a démarré, poussez progressivement la commande de starter vers la droite. Si le moteur cale ou hésite, déplacez de nouveau la commande vers la gauche jusqu'à ce que le moteur soit chaud.
6. Réglez la commande d'accélérateur à la position voulue.

Arrêt du moteur

1. Réduisez le régime moteur au ralenti.
2. Coupez le moteur et fermez le robinet d'arrivée de carburant.
3. Attendez l'arrêt complet de toutes les pièces mobiles avant de poursuivre.

Utilisation de la machine

Important: **Utilisez la machine sur du béton encore frais, mais ayant suffisamment durci pour supporter le poids de la machine.**

1. Démarrez le moteur.
2. Lorsque le moteur est chaud, réglez la commande d'accélérateur à peut près à mi-course.
3. Réglez les lames à la position voulue.
   - Pour le flottement, réglez les lames à plat, mais en maintenant une certaine tension sur le câble.
   - Pour la finition, réglez l'inclinaison des lames à environ 6 à 9 mm (¼ à 3/8 po), soit un angle d'environ 5 à 10°.
4. Maintenez la poignée fermement d'une main et amenez le levier Dyna-Clutch en position Engagée pour lancer la rotation des lames.
5. Guidez la talocheuse-lisseuse sur le béton suivant un mouvement de va-et-vient circulaire.

   Remarque: Si les lames commencent à creuser dans le béton, réduisez leur inclinaison.
6. Amenez le levier Dyna-Clutch en position Stop, attendez l'arrêt de toutes les pièces en mouvement, puis coupez le moteur; voir Arrêt du moteur (page 13).

Entretien

Programme d'entretien recommandé

Périodicité d'entretien	Procédure d'entretien
Après les 25 premières heures de fonctionnement	• Vidangez l'huile moteur.
À chaque utilisation ou une fois par jour	• Contrôlez le niveau d'huile moteur. • Contrôlez le niveau d'huile dans le boîtier d'engrenages. • Nettoyez les débris sur le filtre à air et le moteur. • Graissez les bras de lames. • Examinez les éléments du filtre à air. • Contrôlez le serrage des fixations.
Toutes les 40 heures	• Contrôlez la courroie, l'alignement de la poulie, la tension de la courroie et l'écartement du guide de courroie.
Toutes les 50 heures	• Nettoyez les éléments du filtre à air. Nettoyez-les plus souvent s'il y a beaucoup de poussière.
Toutes les 100 heures	• Vidangez l'huile moteur. • Examinez et réglez la bougie; remplacez-la au besoin.
Toutes les 150 heures	• Vidangez et remplacez l'huile du boîtier d'engrenages.
Toutes les 200 heures	• Remplacez la bougie.
Toutes les 300 heures	• Remplacez l'élément en papier du filtre à air. Remplacez-le plus souvent s'il y a beaucoup de poussière.
Une fois par an ou avant le remisage	• Retouchez la peinture écaillée.

Procédures avant l'entretien

Débranchement du fil de la bougie

Avant toute intervention sur le moteur, les courroies ou les lames, débranchez le fil de la bougie (Figure 13).

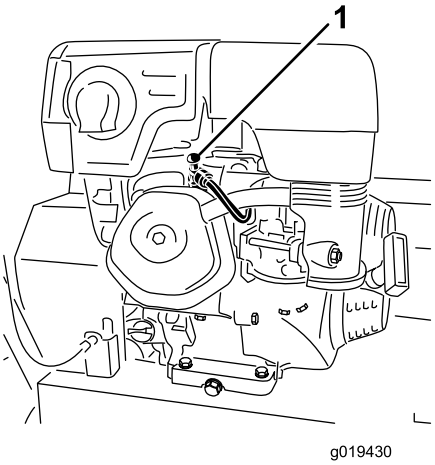

g019430

Figure 13

1. Fil de bougie

Lubrification

Graissage des bras de lames

Périodicité des entretiens: À chaque utilisation ou une fois par jour

Type de graisse : universelle.

1. Nettoyez la surface autour de chaque graisseur avec un chiffon et retirez le capuchon en plastique du graisseur.
2. Injectez de la graisse à plusieurs reprises dans le graisseur jusqu'à ce qu'elle commence à suinter hors du roulement (Figure 14 et Figure 15).

   Important: **Injectez la graisse lentement et avec précaution pour ne pas endommager les joints des roulements.**

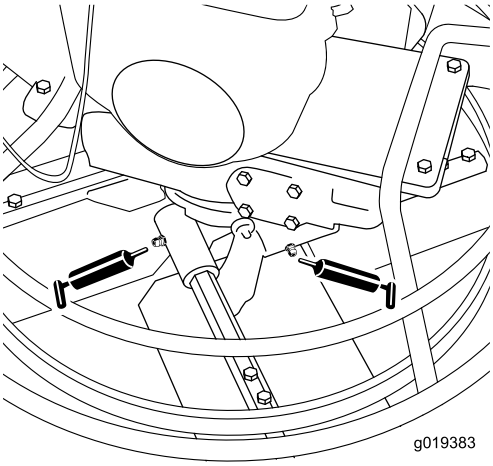

g019383

Figure 14

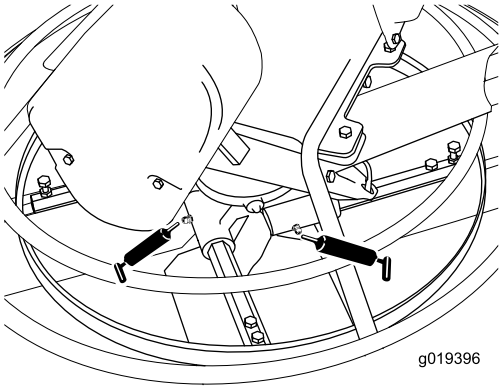

g019396

Figure 15

3. Essuyez tout excès de graisse.

Entretien du moteur

Entretien du filtre à air

Périodicité des entretiens: À chaque utilisation ou une fois par jour—Examinez les éléments du filtre à air.

Toutes les 50 heures—Nettoyez les éléments du filtre à air. Nettoyez-les plus souvent s'il y a beaucoup de poussière.

Toutes les 300 heures/Une fois par an (la première échéance prévalant)—Remplacez l'élément en papier du filtre à air. Remplacez-le plus souvent s'il y a beaucoup de poussière.

Important: **Ne faites pas tourner le moteur sans le filtre à air au complet, sous peine d'endommager gravement le moteur.**

1. Amenez le levier Dyna-Clutch en position DÉSENGAGÉE, coupez le moteur et attendez l'arrêt de toutes les pièces en mouvement.
2. Débranchez le fil de la bougie.
3. Déposez l'écrou de fixation du couvercle du filtre à air (Figure 16 Case A).

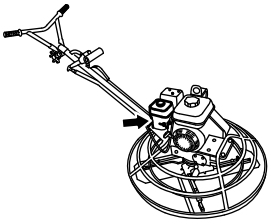

g019679

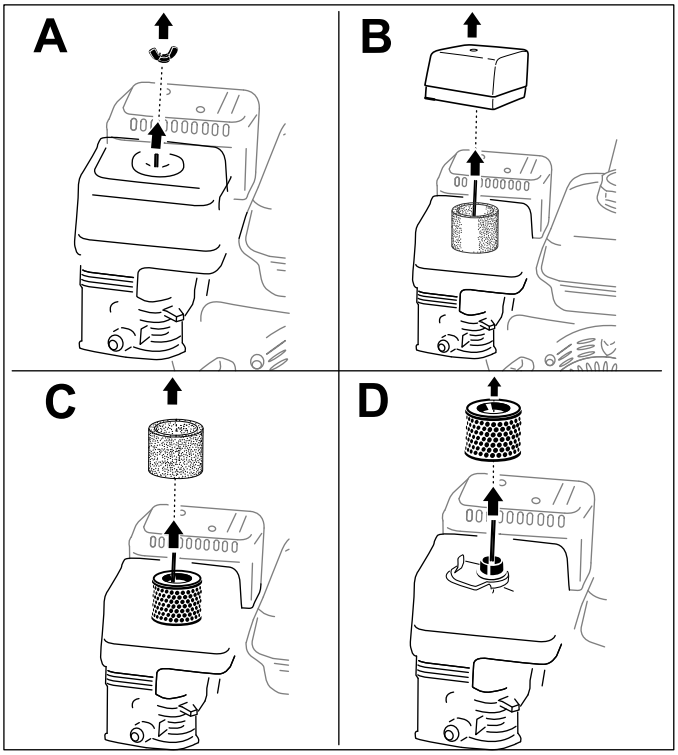

g019680

g019680

Figure 16

4. Déposez le couvercle (Figure 16 Case B).

   Remarque: Veillez à ne pas faire tomber de saleté ni de débris dans la base du filtre.

5. Retirez de la base les éléments en mousse et papier (Figure 16 Case C).
6. Sortez l'élément en mousse de l'élément en papier (Figure 16 Case D).
7. Examinez les éléments en mousse et en papier; remplacez-les s'ils sont endommagés ou très encrassés.

   Remarque: Ne tentez jamais de nettoyer l'élément en papier avec une brosse, car cela a pour effet d'incruster la saleté dans les fibres.

8. Lavez l'élément en mousse dans de l'eau chaude savonneuse ou un solvant **ininflammable**.

   Remarque: Ne nettoyez pas l'élément en mousse avec du carburant car cela pourrait causer un risque d'incendie ou d'explosion.

9. Rincez et séchez soigneusement l'élément en mousse.
10. Trempez l'élément en mousse dans de l'huile moteur propre, puis pressez-le pour éliminer l'excédent d'huile.

    Remarque: Un excédent d'huile dans l'élément en mousse réduit le débit d'air à l'intérieur et peut atteindre et colmater l'élément en papier.

11. Essuyez les saletés présentes sur la base et le couvercle avec un chiffon humide.

    Remarque: Veillez à ne pas faire pénétrer de saletés ou de débris dans le conduit d'air relié au carburateur.

12. Posez les éléments du filtre à air et vérifiez qu'ils sont correctement positionnés.
13. Fixez le couvercle en place avec l'écrou.

Contrôle du niveau et vidange de l'huile moteur

Type d'huile : huile pour moteur 4 temps conforme à ou dépassant la classe de service API **SJ, ou supérieure**

Modèles	Capacité du carter
68048 et 68049	0,58 litre (0,61 pte américaine)
68050 et 68051	1,1 litres (1,2 ptes américaines)

Important: **Si vous faites tourner le moteur alors que le niveau d'huile dans le carter est trop bas ou trop élevé, vous risquez d'endommager le moteur.**

Viscosité : Utilisez de l'huile SAE 10W-30 pour l'usage général. Vous pouvez utiliser les autres viscosités d'huile indiquées dans le tableau lorsque la température moyenne dans votre région correspond à la plage indiquée (Figure 8).

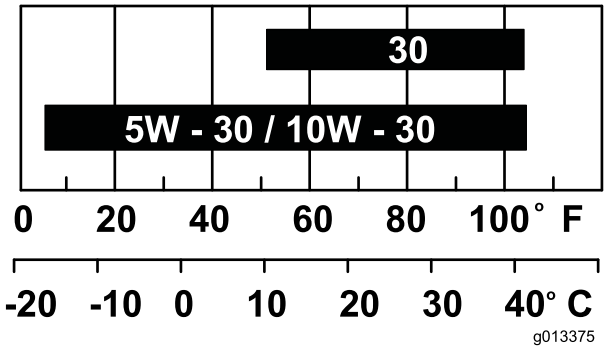

g013375

g013375

Figure 17

Vidange de l'huile moteur

Périodicité des entretiens: Après les 25 premières heures de fonctionnement

Toutes les 100 heures

⚠ ATTENTION

L'huile peut être chaude lorsque le moteur vient de tourner et peut alors causer des blessures graves au contact de la peau.

Évitez tout contact avec l'huile moteur chaude lors de la vidange.

1. Placez la machine sur une surface plane et horizontale.
2. Amenez le levier Dyna-Clutch en position STOP, coupez le moteur et attendez l'arrêt de toutes les pièces en mouvement.
3. Débranchez le fil de la bougie.
4. Placez un bac sous le bouchon de vidange pour recueillir l'huile.
5. Enlevez le bouchon de vidange (Figure 18).

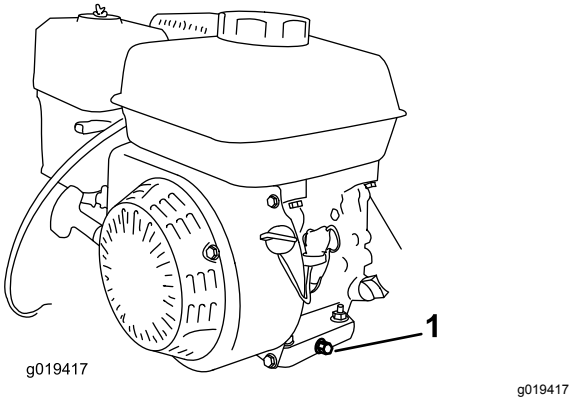

Figure 18

1. Bouchon de vidange

6. Remettez le bouchon en place lorsque toute l'huile s'est écoulée.

   Remarque: Débarrassez-vous de l'huile usagée dans un centre de recyclage agréé.
7. Sortez la jauge (Figure 9) et versez lentement de l'huile dans l'orifice de remplissage jusqu'à ce que le niveau se situe entre les repères supérieur et inférieur sur la jauge.
8. Revissez la jauge en place.
9. Essuyez l'huile éventuellement répandue.

Contrôle du niveau et vidange de l'huile du boîtier d'engrenages

Périodicité des entretiens: Toutes les 150 heures

Type d'huile : *Huile pour engrenages* 80W-90 conforme à ou dépassant la classe de service API *GL-5*.

Capacité : 1,18 litres (1,25 ptes américaines)

1. Amenez le levier Dyna-Clutch en position STOP, coupez le moteur et attendez l'arrêt de toutes les pièces en mouvement.
2. Débranchez le fil de la bougie.
3. Placez un bac sous le bouchon de vidange pour recueillir l'huile.
4. Enlevez le bouchon du boîtier d'engrenages (Figure 18).

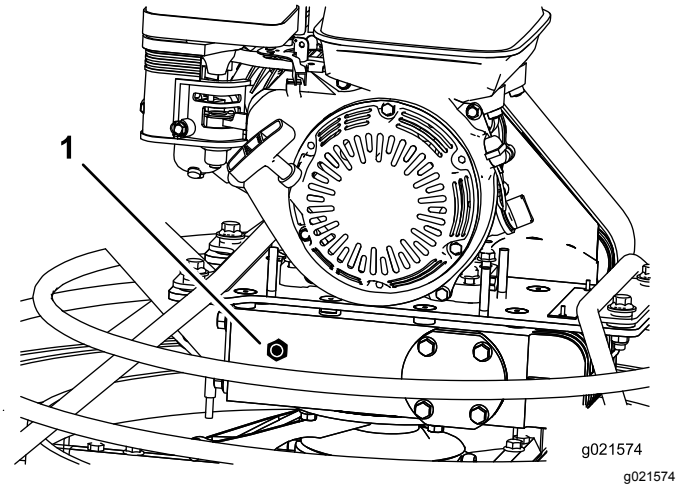

Figure 19

1. Bouchon du boîtier d'engrenages

5. Inclinez la machine et vidangez complètement l'huile du boîtier d'engrenages.

   Remarque: Débarrassez-vous de l'huile usagée dans un centre de recyclage agréé.
6. Redressez la machine à la position normale de fonctionnement.
7. Placez une cale de 3,8 cm (1-1/2 po) sous le protège-lames fixe (anneau extérieur) pour que le côté du boîtier d'engrenages doté du bouchon soit environ 6 mm (¼ po) plus haut que l'autre côté.
8. Versez lentement de l'huile dans le trou du bouchon jusqu'à ce que l'huile atteigne les filets du trou.

   Remarque: Utilisez un entonnoir à flexible au besoin.

9. Appliquez du composé d'étanchéité sur le filetage du bouchon.
10. Mettez en place et serrez solidement le bouchon, puis redressez la machine à sa position normale de fonctionnement.

    Remarque: Le niveau d'huile doit monter au 3/4 de l'indicateur de niveau du bouchon (Figure 20).

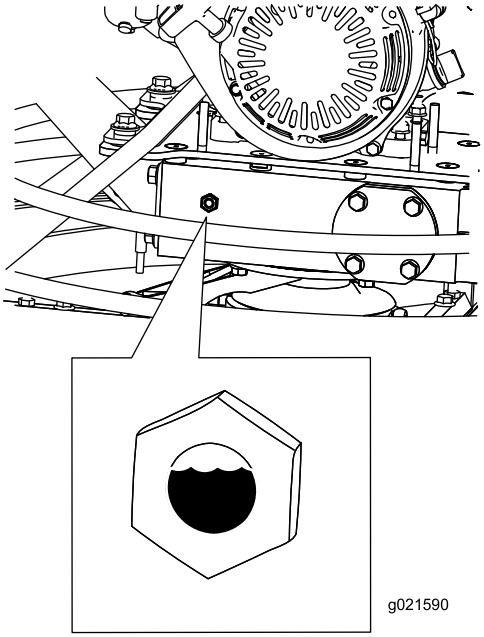

g021590

Figure 20

Entretien de la bougie

Périodicité des entretiens: Toutes les 100 heures—Examinez et réglez la bougie; remplacez-la au besoin.

Toutes les 200 heures—Remplacez la bougie.

Utilisez une bougie **NGK BPR6ES** ou équivalente.

1. Amenez le levier Dyna-Clutch en position STOP, coupez le moteur et attendez l'arrêt de toutes les pièces en mouvement.
2. Débranchez le fil de la bougie.
3. Nettoyez la surface autour de la bougie.
4. Retirez la bougie de la culasse.

   Important: **Remplacez la bougie si elle est fissurée, calaminée ou encrassée. Ne nettoyez pas les électrodes, car des particules risquent de tomber dans la culasse et d'endommager le moteur.**

5. Réglez l'écartement des électrodes à 0,76 mm (0,030 po); voir Figure 21.

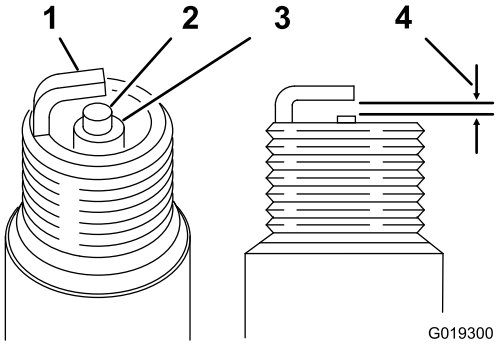

g019300

Figure 21

1. Électrode latérale
2. Électrode centrale
3. Isolant
4. Écartement de 0,76 mm (0,030 po)

6. Posez et serrez la bougie à la main avec précaution (pour éviter de fausser le filetage).
7. Serrez la bougie de 1/2 tour supplémentaire si elle est neuve, sinon serrez-la de 1/8 à ¼ de tour supplémentaire.

   Important: **Si la bougie n'est pas assez serrée, elle peut devenir très chaude et endommager le moteur; si elle est trop serrée, le filetage dans la culasse peut être endommagé.**

8. Branchez le fil de la bougie.

Entretien des courroies

Contrôle de la courroie, de l'alignement de la poulie, de la tension de la courroie et de l'écartement du guide de courroie

Périodicité des entretiens: Toutes les 40 heures

1. Déposez la protection de courroie; voir Dépose du protège-courroie (page 19).
2. Mettez le levier Dyna-Clutch en position STOP (Désengagée).
3. Vérifiez l'usure et l'état de la courroie.

   Remarque: Remplacez la courroie si elle est usée ou endommagée; voir Dépose de la courroie (page 19) et Pose de la courroie (page 20).
4. Mettez le levier Dyna-Clutch en position RUN (marche).
5. Vérifiez que la courroie est alignée bien droite entre les poulies.

   Remarque: Si la courroie n'est pas droite, alignez les poulies; voir Alignement des poulies (page 20).
6. Vérifiez que la courroie est suffisamment tendue pour s'aplatir entre la poulie du moteur et la poulie de tension.

   Remarque: Si la courroie n'est pas assez tendue, ajustez la tension de la poulie de tension; voir Réglage du dispositif Dyna-Clutch (page 20).
7. Mesurez l'écartement entre la courroie et le guide de courroie. L'écartement doit être d'environ 6 mm (¼ po).

   Remarque: Si l'écartement est supérieur ou inférieur à 6 mm (¼ po), réglez le guide de courroie (Figure 26); voir Réglage du guide des courroies (page 21).
8. Reposez la protection de courroie; voir Pose du protège-courroie (page 19).

Dépose du protège-courroie

1. Déposez les 2 boulons à tête hexagonale (5/16 x 1 po) qui fixent la protection de courroie à son support (Figure 22).

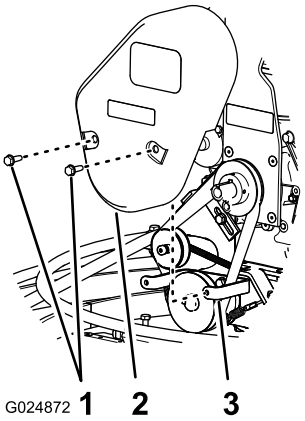

Figure 22

1. Boulon à embase à tête hexagonale
2. Protection de courroie
3. Support de protection de courroie

2. Écartez la protection de courroie du moteur, puis déposez-la par le haut (Figure 22).

Pose du protège-courroie

1. Alignez les trous de la protection de courroie sur les trous de son support (Figure 22).
2. Fixez la protection de courroie au support au moyen de 2 boulons à embase à tête hexagonale (5/16 x 1 po).

Dépose de la courroie

1. Amenez la machine sur une surface plane et horizontale, mettez le levier Dyna-Clutch en position STOP (Désengagée), coupez le moteur puis débranchez le fil de bougie.
2. Déposez la protection de courroie; voir Dépose du protège-courroie (page 19).
3. Retirez la courroie de la poulie de tension (Figure 23).

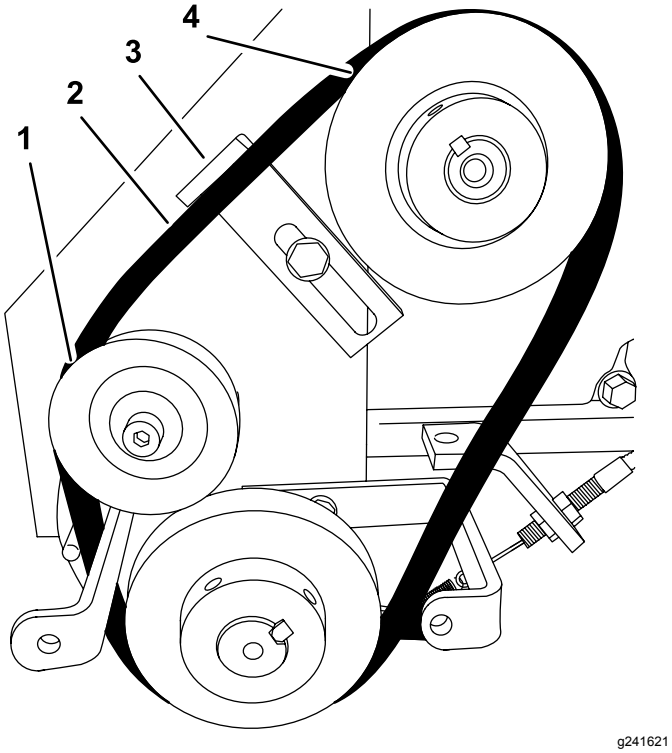

Figure 23

1. Poulie de tension de la courroie
2. Courroie
3. Poulie de boîtier d'engrenages
4. Poulie de moteur

4. Retirez la courroie de la poulie de boîtier d'engrenages (Figure 23).
5. Retirez la courroie de la poulie de moteur et déposez la courroie (Figure 23).

Pose de la courroie

1. Vérifiez que le levier Dyna-Clutch est bien en position STOP (Désengagée).
2. Alignez la courroie au-dessus de la poulie du moteur (Figure 23).
3. Alignez la courroie au-dessus de la poulie du boîtier d'engrenages (Figure 23).
4. Passez la courroie par dessus la poulie de tension (Figure 23).
5. Reposez la protection de courroie; voir Pose du protège-courroie (page 19).

Alignement des poulies

1. Placez une règle en travers de la poulie de moteur et de la poulie du boîtier d'engrenages (Figure 24).

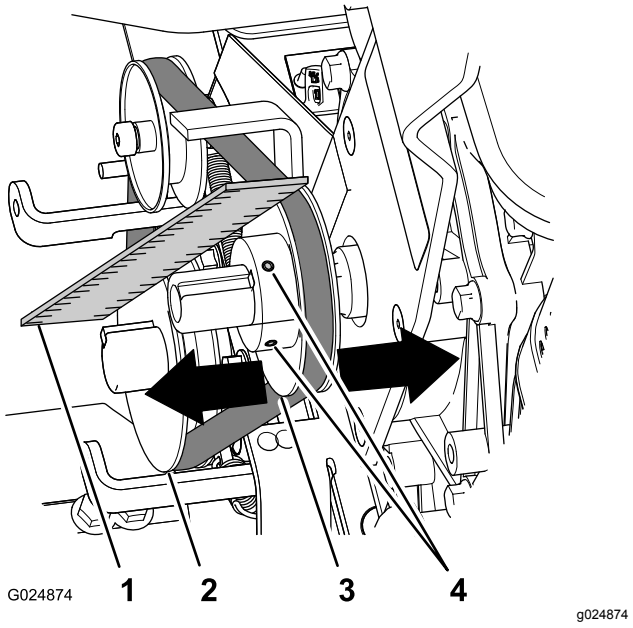

Figure 24

1. Règle droite
2. Poulie de boîtier d'engrenages
3. Poulie de moteur
4. Vis de maintien

2. Si les poulies sont désalignées, procédez comme suit :
   A. Desserrez les 2 vis de fixation de la poulie du moteur à l'arbre du moteur (Figure 24).
   B. Frappez doucement sur la poulie du moteur pour la rapprocher ou l'éloigner du moteur jusqu'à ce que les poulies de boîtier d'engrenages et de moteur soient alignées sur la règle (Figure 24).
   C. Resserrez les 2 vis qui fixent la poulie du moteur à l'arbre du moteur (Figure 24).

Réglage du dispositif Dyna-Clutch

Important: **Cette procédure de réglage affecte le fonctionnement du dispositif Dyna-Clutch et est essentielle au fonctionnement sûr de la machine.**

Réglez le ressort de la poulie de tension de sorte à tendre la courroie.

1. Mettez le levier Dyna-Clutch en position STOP (Désengagée); voir Levier Dyna-Clutch (page 8).
2. Desserrez les 2 écrous de blocage qui fixent le corps du câble d'embrayage au support d'embrayage, et tournez les écrous à chaque extrémité des filetages du corps (Figure 25).

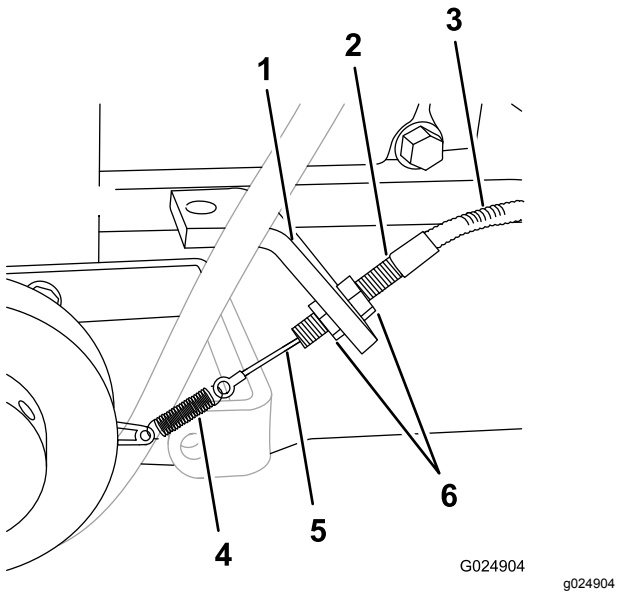

Figure 25

1. Support d'embrayage
2. Fût
3. Gaine de câble
4. Ressort
5. Câble
6. Contre-écrous

3. Tenez le corps d'une main et soulevez légèrement la gaine du câble (Figure 25).

   Remarque: Le fait de soulever la gaine du câble au niveau du corps devrait supprimer le mou dans le câble sans pour autant imposer de tension sur le ressort.

4. Tout en maintenant la tension sur le câble d'une main, tournez, avec l'autre main, les écrous de blocage jusqu'à ce qu'ils affleurent le support d'embrayage (Figure 25).
5. Serrez les écrous de blocage pour fixer le corps sur le support (Figure 25).
6. Contrôlez la tension du câble de commande. Répétez les opérations 2 à 4 jusqu'à ce que le câble Dyna-Clutch soit tendu, mais pas le ressort.

   Remarque: Si le câble et le ressort sont trop tendus, le dispositif Dyna-Clutch ne se desserrera pas complètement. Si le câble n'est pas assez tendu, il risque de se détacher du support de la poulie.

7. Si un réglage plus précis du câble est nécessaire, procédez comme suit :
   A. Desserrez légèrement les 2 écrous de blocage (Figure 25).
   B. Tournez les écrous de blocage dans le sens horaire pour accroître la tension du câble ou dans le sens antihoraire pour réduire la tension (Figure 25).
   C. Serrez les écrous de blocage pour fixer le corps au support d'embrayage (Figure 25).
8. Démarrez la machine et placez le levier Dyna-Clutch à la position RUN (marche) pendant quelques instants, puis ramenez-le à la position STOP (désengagée).

   Remarque: Si les lames continuent de tourner quand le levier Dyna-Clutch est à la position STOP, cela signifie que le câble d'embrayage est trop tendu. Coupez le moteur et répétez l'opération 7 jusqu'à ce que les lames ne tournent pas quand le moteur est en marche et que le levier Dyna-Clutch est à la position STOP.

Réglage du guide des courroies

1. Mettez le levier Dyna-Clutch en position RUN (marche).
2. Mesurez l'écartement entre la courroie et le guide de courroie (Figure 26).

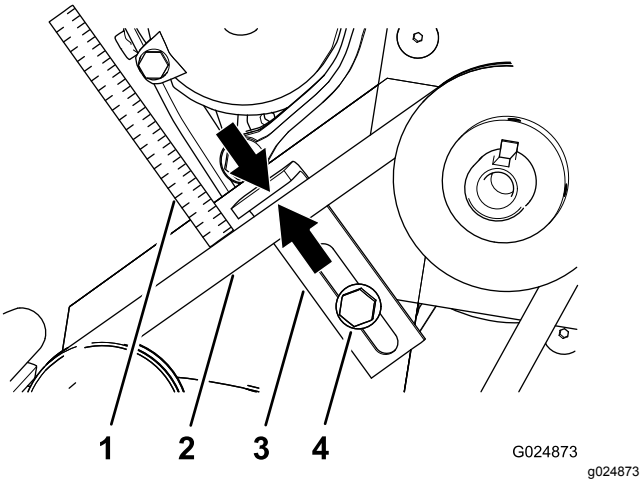

Figure 26

1. Écartement de 6 mm (¼ po)
2. Courroie
3. Guide de courroie
4. Boulon à tête hexagonale

L'écartement doit être d'environ 6 mm (¼ po). Si un réglage est nécessaire, procédez comme suit :

1. Desserrez le boulon à embase hexagonale qui fixe le guide de courroie à la plaque du moteur (Figure 26).
2. Tout en maintenant le haut du guide parallèle à la courroie, rapprochez ou éloignez le guide de la courroie jusqu'à ce que l'écartement spécifié soit obtenu (Figure 26).
3. Resserrez le boulon à embase hexagonale qui fixe le guide de courroie à la plaque du moteur (Figure 26).

Entretien des commandes

Réglage du bouton d'inclinaison

1. Amenez le levier Dyna-Clutch en position Stop, coupez le moteur et attendez l'arrêt de toutes les pièces en mouvement.
2. Débranchez le fil de la bougie.
3. Fixez un palan au point de levage de la machine et soulevez-la au-dessus du sol.
4. Tournez le bouton d'inclinaison jusqu'à ce que le câble soit suffisamment détendu pour donner accès au contre-écrou d'inclinaison (Figure 27).

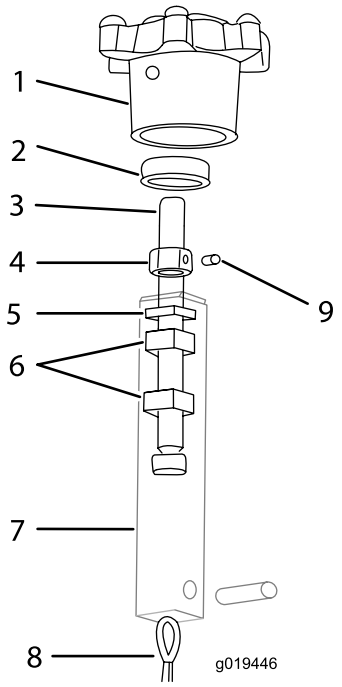

g019446

Figure 27

1. Bouton d'inclinaison
2. Bague
3. Tige d'inclinaison
4. Contre-écrou d'inclinaison
5. Rondelle
6. Écrou
7. Bloc d'inclinaison
8. Câble d'inclinaison
9. Vis de maintien

5. Serrez le contre-écrou contre la bague puis desserrez-le légèrement. Fixez-le avec la vis de maintien (Figure 27)
6. Réglez les écrous à l'intérieur du bloc d'inclinaison pour rattraper tout le mou du câble.

Remarque: Remplacez les câbles si l'inclinaison maximale n'est plus possible.

Réglage de la tige de liaison ProPitch

1. Amenez le levier Dyna-Clutch en position Stop, coupez le moteur et attendez l'arrêt de toutes les pièces en mouvement.
2. Débranchez le fil de la bougie.
3. Fixez un palan au point de levage de la machine et soulevez-la au-dessus du sol.
4. Desserrez l'écrou de l'extrémité supérieure de la tige de liaison pour donner du mou dans le câble de levage (Figure 28)

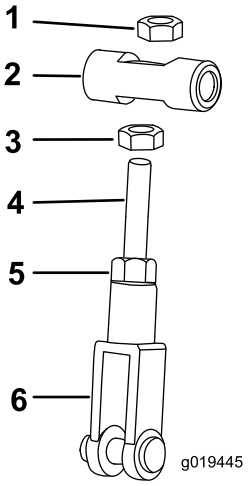

g019445

Figure 28

1. Écrou
2. Pivot
3. Écrou
4. Tige de liaison
5. Écrou
6. Chape

5. Placez la poignée ProPitch en position d'inclinaison maximale.
6. Réglez l'écrou à l'arrière du pivot de l'extrémité supérieure de la tige de liaison jusqu'à ce que l'espace correct d'environ 0,4 mm (1/64 po) soit obtenu entre le levier d'inclinaison et le boîtier d'engrenages.
7. Serrez l'écrou à l'extérieur du pivot pour bloquer la tige de liaison en position.

Test du levier Dyna-Clutch

Test de fonctionnement du levier Dyna-Clutch

Vérifiez que rien ni personne ne se trouve sur la surface de travail avant d'entamer les procédures d'essai.

1. Mettez la machine en marche, engagez le levier Dyna-Clutch et faites fonctionner la machine quelques instants.
2. Mettez le levier Dyna-Clutch en position Stop (Désengagée).
3. Observez les lames pour voir si elles continuent de tourner.

   Si les lames ne s'arrêtent pas, le câble et le ressort sont trop tendus. Coupez le moteur et réduisez la tension pour permettre le désengagement complet du levier Dyna-Clutch.

Vérifiez que le câble et le ressort sont encore suffisamment tendus pour empêcher les pièces de se décrocher pendant le fonctionnement. Si le réglage ne permet pas d'éliminer la tendance des lames à tourner lorsque le levier Dyna-Clutch est désengagé sans éliminer toute la tension du câble et du ressort, inspectez soigneusement la courroie d'entraînement et le système de levier Dyna-Clutch pour détecter une usure ou des dommages. Vérifiez que toutes les pièces fonctionnent librement. Si le levier Dyna-Clutch n'arrête pas les lames, consultez un dépositaire-réparateur agréé pour l'entretien.

Test de réglage du levier Dyna-Clutch

Important: **Assurez-vous de vérifier le réglage du levier Dyna-Clutch sur une surface parfaitement dégagée.**

Important: **Éloignez toute personne de la zone où s'effectue l'essai.**

1. Mettez le levier Dyna-Clutch en position STOP (Désengagée); voir Levier Dyna-Clutch (page 8).
2. Démarrez la talocheuse.
3. FERMEZ le robinet d'arrivée de carburant (Figure 29).

   Important: **Vous devez FERMER le robinet d'arrivée de carburant avant de poursuivre cette procédure.**

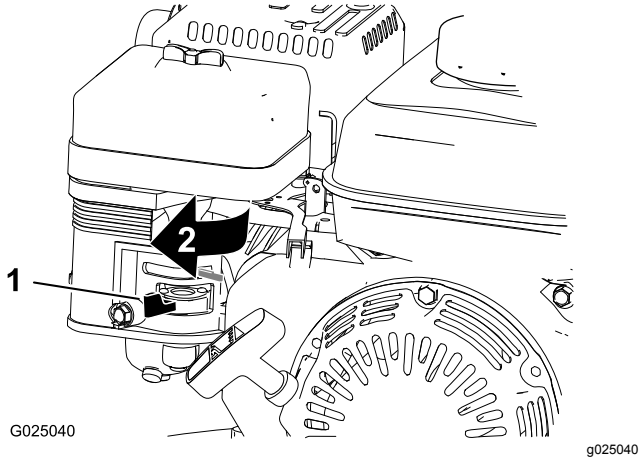

Figure 29

1. Robinet d'arrivée de carburant
2. Position fermée

4. Tenez la poignée et engagez le levier Dyna-Clutch; voir Levier Dyna-Clutch (page 8).
5. Lâchez la poignée.

   Le levier Dyna-Clutch devrait arriver à la position STOP en 1 rotation maximum. Dans le cas contraire, ne vous approchez pas et **attendez que la machine s'arrête faute de carburant**.

   Remarque: Si le dispositif Dyna-Clutch n'arrête pas la machine en 1 rotation ou moins, réglez le dispositif Dyna-Clutch ou amenez la machine chez un réparateur agréé; voir Réglage du dispositif Dyna-Clutch (page 20).
6. Mettez le levier Dyna-Clutch en position STOP (Désengagée).

Réglage des lames

Réglez les lames pour supprimer les vibrations excessives de la machine.

1. Débranchez le fil de bougie et mettez le levier Dyna-Clutch en position STOP.
2. Placez 3 ou 4 blocs de hauteur égale sous le protège-lames fixe (anneau extérieur) pour soulever les lames au-dessus du sol.

   Remarque: Vérifiez que les blocs sont à distance suffisante des lames pour qu'elles puissent tourner sans les toucher.

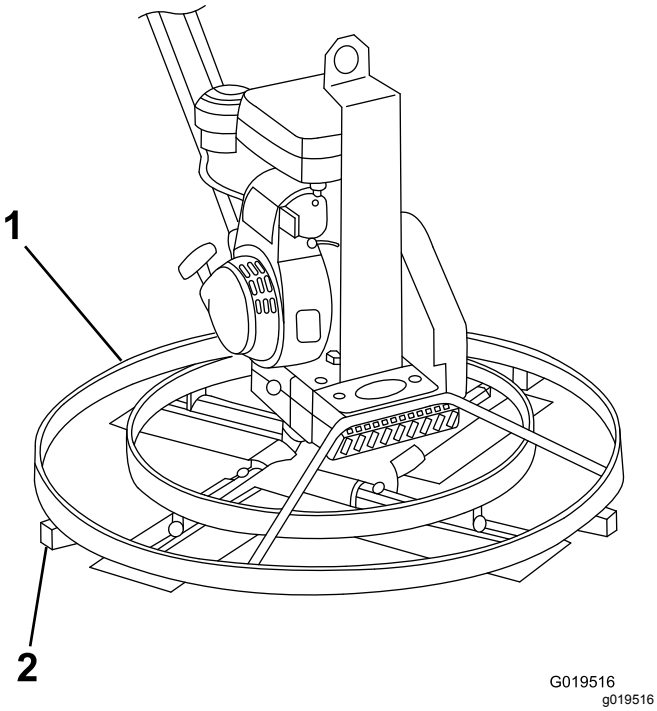

Figure 30

1. Protège-lame fixe
2. Bloc

3. Mesurez la distance entre le sol et le bord avant de la lame. Notez la mesure.
4. Tracez un repère sur la lame et sur le point du sol où la mesure a été effectuée (Figure 31).

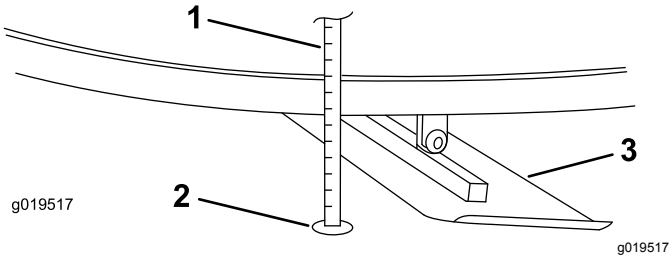

Figure 31

1. Point sur le sol où la mesure a été effectuée
2. Règle
3. Lame

5. Tournez les lames pour amener la lame suivante au même point que celle qui vient d'être mesurée.
6. Mesurez la distance entre le repère marqué sur le sol et le bord avant de la deuxième lame (Figure 32).

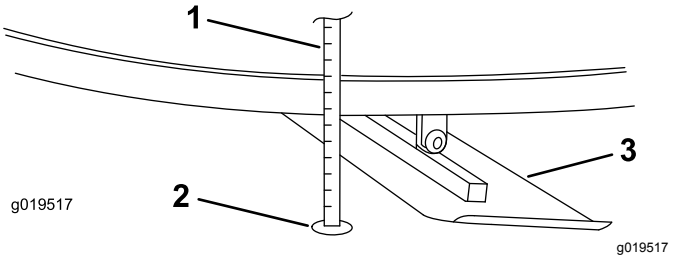

Figure 32

1. Règle
2. Point de la première mesure sur le sol
3. Deuxième lame

7. Comparez les 2 mesures.

   Si la hauteur de la deuxième lame diffère de plus de 0,8 mm (1/32 po) par rapport à celle de la première lame, réglez la deuxième lame.
8. Desserrez les contre-écrous sur la lame (Figure 33).

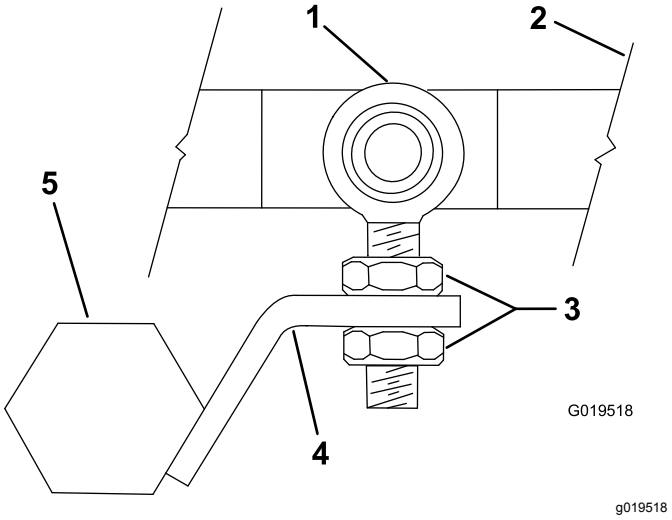

Figure 33

1. Anneau d'extrémité de tige
2. Plaque de butée
3. Contre-écrous
4. Levier de bras de lame
5. Bras de lame

9. Réglez le levier de bras de lame vers le haut ou le bas selon besoin pour amener la hauteur de la deuxième lame à celle de la première lame mesurée.
10. Serrez les contre-écrous.
11. Répétez selon besoin pour les lames restantes.

Réglage des bras de lames

Réglez les bras de lames si la machine vibre encore excessivement après le réglage des lames.

1. Placez la machine sur une surface plane.
2. Débranchez le fil de la bougie.

3. Tournez le bouton de réglage d'inclinaison dans le sens anti-horaire de sorte que toute la tension du câble de réglage d'inclinaison soit supprimée et que les lames soient à plat contre le sol.

   Les bras de lames doivent être droits et à plat sur le sol. Si une lame est faussée, continuez cette procédure pour régler le bras de lame. Si les lames ne sont pas faussées et sont à plat sur le sol, recherchez d'autres pièces usées sur la machine.

   Remarque: Ne sortez pas complètement le bouton du guidon en le dévissant.

4. Desserrez les boulons de 3 à 4 tours (Figure 34).

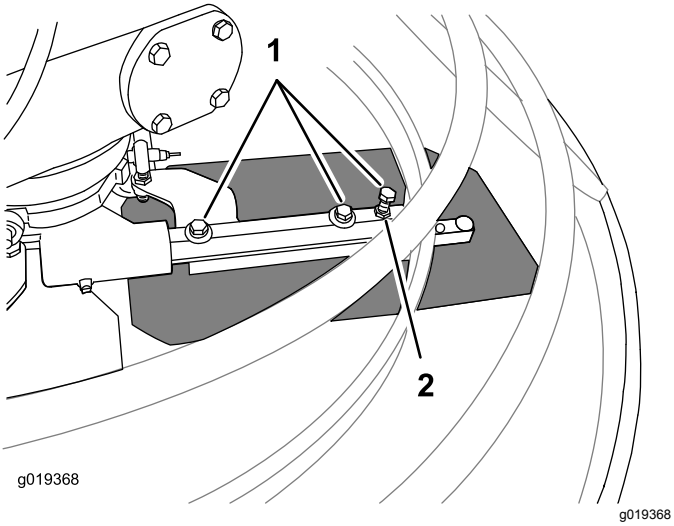

Figure 34

1. Boulons
2. Contre-écrou

5. Desserrez le contre-écrou et serrez le boulon le plus à l'extérieur jusqu'à ce que la lame soit à plat contre le sol.
6. Resserrez le contre-écrou et les boulons.
7. Répétez pour les autres lames selon les besoins.

S'il n'est pas possible de régler le bras de lame pour le mettre à plat, remplacez-le.

Si les vibrations sont encore excessives après le réglage des bras de lames, recherchez des pièces usées dans le reste de la machine.

Remisage

1. Amenez le levier Dyna-Clutch en position Stop, coupez le moteur et débranchez le fil de bougie.
2. Nettoyez la saleté et la boue sur toute la machine.

   Important: **Vous pouvez laver la machine avec de l'eau et un détergent doux. N'utilisez pas de nettoyeur haute pression. N'utilisez pas trop d'eau, surtout près du du moteur.**

3. Faites l'entretien du filtre à air; voir Entretien du filtre à air (page 15).

   Vidangez et remplacez l'huile moteur; voir Vidange de l'huile moteur (page 17).

4. Si vous ne comptez pas utiliser la machine avant plus d'un mois, préparez-la au remisage comme suit :

   A. Ajoutez un additif stabilisateur/conditionneur à base de pétrole dans le réservoir de carburant. Respectez les proportions spécifiées par le fabricant du stabilisateur. **N'utilisez pas de stabilisateur à base d'alcool (éthanol ou méthanol).**

      Remarque: L'efficacité des stabilisateurs/conditionneurs est optimale lorsqu'ils sont mélangés à du carburant frais et sont utilisés de manière systématique.

   B. Laissez tourner le moteur jusqu'à ce qu'il s'arrête faute de carburant.

   C. Actionnez le starter.

   D. Remettez le moteur en marche et faites-le tourner jusqu'à ce qu'il ne veuille plus démarrer.

   E. Débarrassez-vous du carburant correctement. Le recyclage doit être conforme à la réglementation locale en matière d'environnement.

   Important: **Ne conservez pas le carburant traité/additionné de stabilisateur plus de 3 mois.**

5. Contrôlez et resserrez tous les boulons, écrous et vis. Réparez ou remplacez toute pièce endommagée.
6. Peignez toutes les surfaces métalliques éraflées ou mises à nu. Une peinture pour retouches est disponible chez les dépositaires-réparateurs agréés.
7. Rangez la machine dans un endroit propre et sec, comme un garage ou une remise.
8. Couvrez la machine pour la protéger et la garder propre.

Dépistage des défauts

Problème	Cause possible	Mesure corrective
Les lames de la machine tournent quand vous tirez le lanceur.	1. L'embrayage est engagé. 2. Réglage incorrect de l'embrayage 3. Support de guide de courroie faussé.	1. Désengagez l'embrayage. 2. Voir Réglage du levier Dyna-Clutch. 3. Contactez un dépositaire-réparateur agréé.
Usure inégale des lames.	1. Bras de lame faussé. 2. Réglez le bras de lame. 3. Réglez le mécanisme d'inclinaison. 4. Anneaux d'extrémité de tige usés ou mal réglés.	1. Voir Réglage des bras de lames. 2. Voir Réglage des bras de lames. 3. Voir Réglage des bras de lames. 4. Voir Réglage des bras de lames.
La machine saute, oscille ou creuse dans le béton.	1. Bras de lame faussé. 2. Réglez le bras de lame. 3. Paliers de bras usés. 4. Arbre de sortie faussé.	1. Voir Réglage des bras de lames. 2. Voir Réglage des bras de lames. 3. Contactez un dépositaire-réparateur agréé. 4. Contactez un dépositaire-réparateur agréé.
Bouton d'inclinaison difficile à tourner.	1. La tige d'inclinaison et l'écrou sont grippés. 2. Pivot d'inclinaison mal positionné. 3. Réglez le contre-écrou d'inclinaison. 4. Plaque de butée usée ou grippée. 5. Levier d'inclinaison usé ou faussé. 6. Came ProPitch faussée ou usée.	1. Lubrifiez tous les filetages de la tige d'inclinaison. 2. Voir Réglage du bouton d'inclinaison. 3. Voir Réglage du bouton d'inclinaison. 4. Lubrifiez la plaque de butée. Contactez un dépositaire-réparateur agréé. 5. Contactez un dépositaire-réparateur agréé. 6. Voir Réglage de la tige de liaison Pro-Pitch. Contactez un dépositaire-réparateur agréé.
Levier Dyna-Clutch difficile à engager.	1. Réglez la tension. 2. Levier Dyna-Clutch usé. 3. Câble grippé.	1. Voir Réglage du levier Dyna-Clutch. 2. Contactez un dépositaire-réparateur agréé. 3. Contactez un dépositaire-réparateur agréé.
Patinage de la courroie.	1. Réglez la tension du ressort d'embrayage. 2. La courroie est usée.	1. Voir Réglage du levier Dyna-Clutch. 2. Voir Réglage de la tension de la courroie de transmission aux roues.
Le boîtier d'engrenages émet un bruit de frottement.	1. Roulements usés.	1. Contactez un dépositaire-réparateur agréé.
Le moteur ne démarre pas.	1. Le starter est ouvert. 2. Le réservoir de carburant est vide. 3. Le fil de la bougie est mal branché ou est débranché.	1. Fermez le starter pour démarrer le moteur à froid. 2. Faites le plein de carburant frais. 3. Vérifiez l'écartement des électrodes et nettoyez ou remplacez la bougie.
Le moteur ne tourne pas régulièrement.	1. Le starter est encore en service. 2. Le filtre à air est colmaté. 3. La conduite de carburant est bouchée. 4. De l'eau ou des contaminants sont présents dans le carburant. 5. Les bougies sont usées ou calaminées.	1. Mettez le starter hors service. 2. Nettoyez ou remplacez le filtre à air. Voir Entretien du filtre à air. 3. Nettoyez la cuvette de décantation. 4. Vidangez le réservoir de carburant et remplissez-le de carburant frais. 5. Vérifiez l'écartement des électrodes et nettoyez ou remplacez la bougie.

Remarques:

Proposition 65 de Californie – Informations concernant cet avertissement

En quoi consiste cet avertissement?

Certains produits commercialisés présentent une étiquette d'avertissement semblable à ce qui suit :

AVERTISSEMENT : Cancer et troubles de la reproduction – www.p65Warnings.ca.gov.

Qu’est-ce que la Proposition 65?

La Proposition 65 s'applique à toute société exerçant son activité en Californie, qui vend des produits en Californie ou qui fabrique des produits susceptibles d'être vendus ou importés en Californie. Elle stipule que le Gouverneur de Californie doit tenir et publier une liste des substances chimiques connues comme causant des cancers, malformations congénitales et/ou autres troubles de la reproduction. Cette liste, qui est mise à jour chaque année, comprend des centaines de substances chimiques présentes dans de nombreux objets du quotidien. La Proposition 65 a pour objet d'informer le public quant à l'exposition à ces substances chimiques.

La Proposition 65 n'interdit pas la vente de produits contenant ces substances chimiques, mais impose la présence d'avertissements sur tout produit concerné, sur son emballage ou sur la documentation fournie avec le produit. D’autre part, un avertissement de la Proposition 65 ne signifie pas qu’un produit est en infraction avec les normes ou exigences de sécurité du produit. D'ailleurs, le gouvernement californien a clairement indiqué qu'un avertissement de la Proposition 65 « n'est pas une décision réglementaire quant au caractère « sûr » ou « dangereux » d'un produit ». Bon nombre de ces substances chimiques sont utilisées dans des produits du quotidien depuis des années, sans aucun effet nocif documenté. Pour plus de renseignements, rendez-vous sur https://oag.ca.gov/prop65/faqs-view-all.

Un avertissement de la Proposition 65 signifie qu’une société a soit (1) évalué l’exposition et conclu qu’elle dépassait le « niveau ne posant aucun risque significatif »; soit (2) choisi d’émettre un avertissement simplement sur la base de sa compréhension quant à la présence d’une substance chimique de la liste, sans tenter d’en évaluer l’exposition.

Cette loi s’applique-t-elle de partout?

Les avertissements de la Proposition 65 sont exigés uniquement en vertu de la loi californienne. Ces avertissements sont présents dans tout l'état de Californie, dans des environnements très variés, notamment mais pas uniquement les restaurants, magasins d'alimentations, hôtels, écoles et hôpitaux, et sur un vaste éventail de produits. En outre, certains détaillants en ligne et par correspondance fournissent des avertissements de la Proposition 65 sur leurs sites internet ou dans leurs catalogues.

Comment les avertissements de Californie se comparent-ils aux limites fédérales?

Les normes de la Proposition 65 sont souvent plus strictes que les normes fédérales et internationales. Diverses substances exigent un avertissement de la Proposition 65 à des niveaux bien inférieurs aux limites d'intervention fédérales. Par exemple, la norme de la Proposition 65 en matière d’avertissements pour le plomb se situe à 0,5 µg/jour, soit bien moins que les normes fédérales et internationales.

Pourquoi l'avertissement ne figure-t-il pas sur tous les produits semblables?

- Pour les produits commercialisés en Californie, l'étiquetage Proposition 65 est exigé, tandis qu’il ne l’est pas sur des produits similaires commercialisés ailleurs.
- Il se peut qu’une société impliquée dans un procès lié à la Proposition 65 et parvenant à un accord soit obligée d’utiliser les avertissements de la Proposition 65 pour ses produits, tandis que d’autres sociétés fabriquant des produits semblables peuvent ne pas être soumises à cette obligation.
- L'application de la Proposition 65 n'est pas uniforme.
- Certaines sociétés peuvent choisir de ne pas indiquer d'avertissements car elles considèrent qu'elles n'y sont pas obligées au titre de la Proposition 65; l'absence d'avertissements sur un produit ne signifie pas que le produit ne contient pas de substances de la liste à des niveaux semblables.

Pourquoi cet avertissement apparaît-il sur les produits Toro?

Toro a choisi de fournir aux consommateurs le plus d'information possible afin qu'ils puissent prendre des décisions éclairées quant aux produits qu'ils achètent et utilisent. Toro fournit des avertissements dans certains cas d'après ses connaissances quant à la présence de l'une ou plusieurs des substances chimiques de la liste, sans en évaluer le niveau d'exposition, car des exigences de limites ne sont pas fournies pour tous les produits chimiques de la liste. Bien que l'exposition avec les produits Toro puisse être négligeable ou parfaitement dans les limites « sans aucun risque significatif », par mesure de précaution, Toro a décidé de fournir les avertissements de la Proposition 65. De plus, en l'absence de ces avertissements, la société Toro pourrait être poursuivie en justice par l'État de Californie ou par des particuliers cherchant à faire appliquer la Proposition 65, et donc assujettie à d'importantes pénalités.