Form No. 3430-136 Rev A

TORO®

Count on it.

Betjeningsvejledning

# Sideudblæsningsplæneklipper (157 cm)

## Groundsmaster®-traktionsenhed i 200-, 1000-, 3320- og 3280-D-serien

**Modelnr. 30551—Serienr. 400000000 og derover**

Registrer dit produkt på www.Toro.com.
Oversættelse af original (DA)

CE

*3430-136* A

Dette produkt overholder alle relevante EU-direktiver. Få yderligere oplysninger i inkorporeringserklæringen bagest i denne udgivelse.

**⚠ ADVARSEL**

**CALIFORNIEN**
**Advarsel i henhold til erklæring nr. 65**

**Brug af dette produkt kan medføre eksponering over for kemikalier, der ifølge staten Californien er kræftfremkaldende og giver medfødte defekter eller andre forplantningsskader.**

# Indledning

Dette græsklippeskjold med roterende skæreknive er monteret på en plænetraktor og er beregnet til brug af professionelle, ansatte operatører i kommercielle anvendelsesområder. Den er primært beregnet til klipning af græs på velholdte plæner i parker, på sportsbaner og kommercielle områder. Brug af dette produkt til andre formål end den tilsigtede anvendelse kan udsætte dig selv og omkringstående for fare.

Læs denne vejledning omhyggeligt, så du kan lære at betjene og vedligeholde produktet korrekt samt undgå person- og produktskade. Det er dit ansvar at betjene produktet korrekt og sikkert.

Besøg www. Toro.com for at få materialer om produktsikkerhed og oplæring i betjening, oplysninger om tilbehør, hjælp til at finde en forhandler eller for at registrere dit produkt.

Når du har brug for service, originale Toro-dele eller yderligere oplysninger, bedes du kontakte en autoriseret serviceforhandler eller Toros kundeservice samt have produktets model- og serienummer parat. Figur 1 angiver, hvor model- og serienummeret er placeret på produktet. Skriv numrene, hvor der er gjort plads til dette.

***Vigtigt:*** **Scan QR-koden på serienummermærkaten (hvis udstyret hermed) med din mobilenhed for at tilgå garanti, reservedele og andre produktoplysninger.**

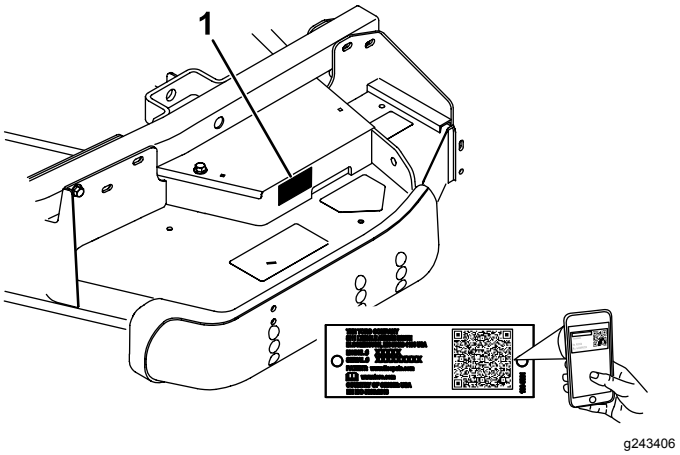


g243406

**Figur 1**

1. Serienummerets placering

**Modelnr.** _____

**Serienr.** _____

Denne vejledning advarer dig om mulige farer og giver dig særlige sikkerhedsoplysninger ved hjælp af advarselssymbolet (Figur 2), der angiver en fare, som kan forårsage alvorlig personskade eller død, hvis du ikke følger de anbefalede forholdsregler.



g000502

**Figur 2**

1. Advarselssymbol

Denne betjeningsvejledning bruger to ord til at fremhæve oplysninger. **Vigtigt** henleder opmærksomheden på særlige mekaniske oplysninger, og **Bemærk** angiver generel information, som det er værd at lægge særligt mærke til.

**© 2019—The Toro® Company**
**8111 Lyndale Avenue South**
**Bloomington, MN 55420**



**Kontakt os på www.Toro.com.**
**Trykt i USA**
**Alle rettigheder forbeholdes**

# Indhold


Sikkerhed ..... 3
Generelt om sikkerhed..... 3
Klippeenhed – Sikkerhed..... 3
Sikkerheds- og instruktionsmærkater ..... 5
Opsætning ..... 8
1 Montering af styrehjulene..... 8
2 Montering af løftearmene..... 9
3 Montering af løftearmene på klippeenheden ..... 10
4 Tilslutning af kraftudtagsakslen og kraftudtagsafskærmningen til klippeenhedens gearkasse .....11
5 Montering af bagvægten .....11
6 Smøring af maskinen ..... 12
Produktoversigt ..... 12
Specifikationer ..... 12
Redskaber/tilbehør..... 12
Betjening ..... 13
Justering af klippehøjden..... 13
Justering af rullerne og dybdehjulet..... 14
..... 15
Justering af vægtoverførslen ..... 15
Brug af græsdeflektoren ..... 15
Tip vedrørende betjening ..... 16
Vedligeholdelse ..... 17
Skema over anbefalet vedligeholdelse ..... 17
Kontrolliste for daglig vedligeholdelse..... 17
Smøring..... 18
Kontrol af gearkasseolien ..... 18
Adskillelse af klippeenheden fra traktionsenheden ..... 19
Serviceeftersyn af bøsningerne i styrehjulsarmene ..... 19
Eftersyn af styrehjulene og lejerne ..... 20
Serviceeftersyn af skæreknivene..... 21
Kontrol og udbedring af forskydning af skæreknive ..... 22
Justering af styreremskiven ..... 23
Udskiftning af drivremmen ..... 23
Udskiftning af græsdeflektoren ..... 24
Rengøring under klippeenheden ..... 24
Opbevaring ..... 25
Fejlfinding ..... 26


# Sikkerhed

Denne maskine er designet i overensstemmelse med ANSI B71.4-2017 og EN ISO 5395.

## Generelt om sikkerhed

Dette produkt kan afskære hænder og fødder samt udslynge genstande. Følg altid sikkerhedsforskrifterne for at undgå alvorlig personskade.

- Læs og forstå indholdet i denne *betjeningsvejledning*, før du starter motoren.
- Betjening af maskinen kræver din fulde opmærksomhed. Giv dig ikke i kast med aktiviteter, der afleder opmærksomheden, da dette kan medføre person- eller tingsskade.
- Betjen ikke maskinen, uden at alle afskærmninger og øvrige sikkerhedsanordninger sidder og fungerer korrekt på maskinen.
- Hold hænder og fødder væk fra roterende dele. Hold dig på afstand af udblæsningsåbningen.
- Hold omkringstående og børn væk fra arbejdsområdet. Lad aldrig børn betjene maskinen.
- Sluk motoren, tag nøglen ud (hvis udstyret hermed), og vent på, at al bevægelse standser, inden du forlader førersædet. Lad maskinen køle af, inden du justerer, efterser, rengør eller stiller den til opbevaring.

Hvis maskinen betjenes eller vedligeholdes forkert, kan det medføre personskade. Operatøren skal altid følge sikkerhedsforskrifterne og være opmærksom på advarselssymbolet ⚠, der betyder Forsigtig, Advarsel eller Fare – personlig sikkerhedsanvisning, for at nedsætte risikoen for personskade. Hvis disse forskrifter ikke følges, kan det medføre personskade eller død.

## Klippeenhed – Sikkerhed

- Klippeenheden er kun en del af en komplet maskine, når den er monteret på en traktionsenhed. Læs **traktionsenhedens *betjeningsvejledning*** omhyggeligt for at få komplet vejledning om sikker brug af maskinen.
- Stands maskinen, tag nøglen ud, og vent, indtil alle bevægelige dele er standset, før du efterser redskabet, når du har ramt en genstand, eller hvis der opstår en unormal vibration i maskinen. Foretag alle nødvendige reparationer, inden driften genoptages.

- Hold alle dele i god driftsmæssig stand og alle beslag tilspændt. Udskift alle slidte eller beskadigede mærkater.
- Brug kun tilbehør, redskaber og reservedele, der er godkendt af Toro.

# Sikkerheds- og instruktionsmærkater

Sikkerheds- og instruktionsmærkaterne kan nemt ses af operatøren og er placeret tæt på potentielle risikoområder. Beskadigede eller bortkomne mærkater skal udskiftes.

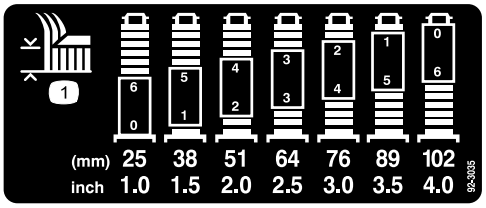


decal92-3035

**92-3035**

1. Klippehøjde

---




decal93-6697

**93-6697**

1. Læs *Betjeningsvejledningen*.
2. Kontroller oliestanden for hver 50 timer. Tilsæt SAE 80w-90 (API GL-5)-olie efter behov.

---

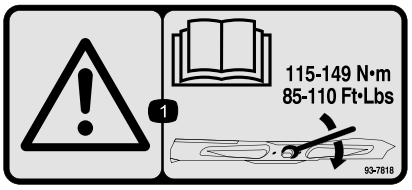


decal93-7818

**93-7818**

1. Advarsel – læs *betjeningsvejledningen* for at få instruktioner om tilspænding af skæreknivsbolten/møtrikken til 115–149 N·m.

---

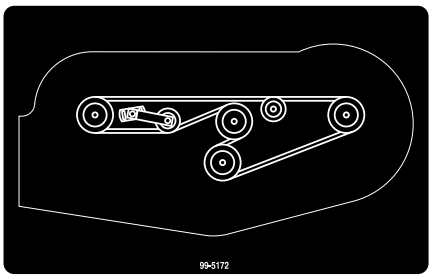


decal99-5172

**99–5172**

---

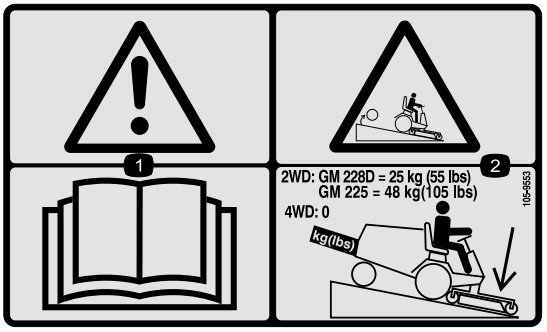


decal105-9553

**105-9553**

1. Advarsel – læs *betjeningsvejledningen*.
2. Fare for væltning – sænk klippeenheden, når du kører ned ad skråninger. For enheder med 2-hjulstræk skal du tilføje en bagvægt på 25 kg til GM 228D-enheder og en bagvægt på 48 kg til GM 225-enheder. Der skal ikke tilføjes bagvægt til enheder med 4-hjulstræk.

---

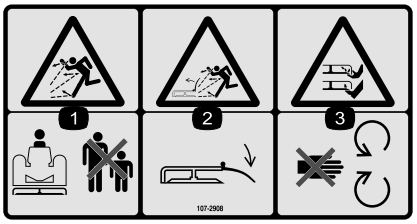


decal107-2908

**107-2908**

1. Fare for udslyngede genstande – hold omkringstående på afstand.
2. Fare for udslyngede genstande – sænk deflektoren, inden maskinen anvendes.
3. Fare for skæring/amputation af hænder eller fødder, plæneklipperens skærekniv – hold afstand til bevægelige dele.

---




decal107-2915

**107-2915**

1. Fare for indvikling, aksel – hold omkringstående på afstand.

---

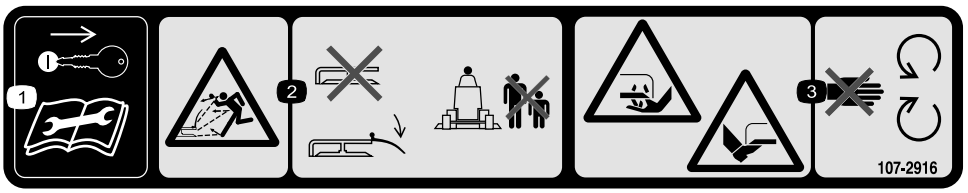


decal107-2916

**107-2916**

1. Tag nøglen ud, og læs *betjeningsvejledningen*, før der udføres vedligeholdelsesarbejde.
2. Fare for udslyngede genstande – plæneklipperen må ikke betjenes med græsdeflektoren oppe eller taget af. Sænk deflektoren, inden maskinen tages i brug. Hold omkringstående på afstand.
3. Fare for skæring/amputation af hænder eller fødder, plæneklipperens skærekniv – hold afstand til bevægelige dele.

---

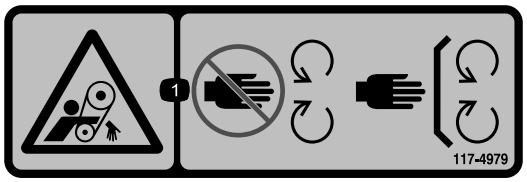


decal117-4979

**117–4979**

1. Fare for at blive viklet ind, rem – hold afstand til bevægelige dele. Hold alle afskærmninger og værn på plads.

---

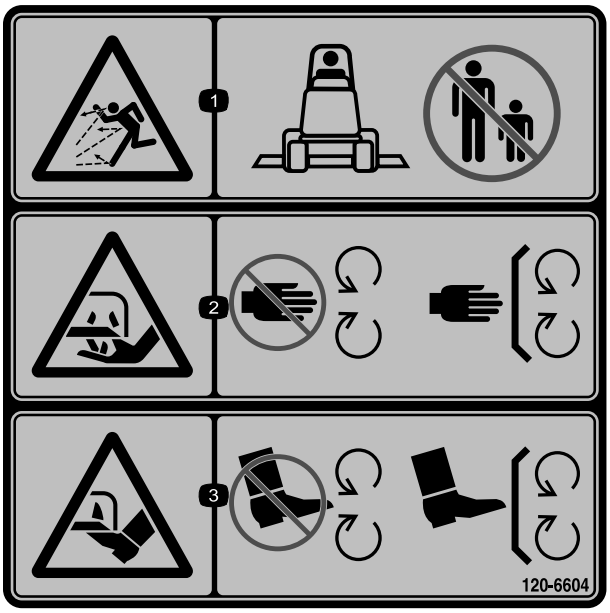


decal120-6604

**120-6604**

1. Fare for udslyngede genstande – hold omkringstående væk fra maskinen.
2. Risiko for skæring/amputation af hånd, skærekniv – hold afstand til bevægelige dele. Hold alle afskærmninger og værn på plads.
3. Risiko for skæring/amputation af fod, skærekniv – hold afstand til bevægelige dele. Hold alle afskærmninger og værn på plads.

---




decal133-8061

**133-8061**

---

# Opsætning

## Løsdele

Brug skemaet herunder til at kontrollere, at alle dele er blevet leveret.

| Fremgangsmåde | Beskrivelse | Antal | Anvendelse |
|---|---|---|---|
| 1 | Forreste styrehjulssamling<br>Bageste styrehjulssamling | 2<br>2 | Montering af styrehjulene. |
| 2 | Højre løftearm<br>Venstre løftearm<br>Drejetap<br>Split (5/32 x 3-1/4 tomme) | 1<br>1<br>2<br>2 | Montering af løftearmene. |
| 3 | Kræver ingen dele | – | Monter løftearmene på klippeenheden. |
| 4 | Kræver ingen dele | – | Tilslut kraftudtagsakslen og kraftudtagsafskærmningen til klippeenhedens gearkasse. |
| 5 | Kræver ingen dele | – | Monter bagvægten |
| 6 | Kræver ingen dele | – | Smøring af maskinen. |

## Medier og øvrige dele

| Beskrivelse | Antal | Anvendelse |
|---|---|---|
| Betjeningsvejledning | 1 | Gennemgå materialet, og opbevar det på et sikkert sted |
| Reservedelskatalog | 1 | Brug som reference til delnumre |

**⚠ ADVARSEL**

**Hvis du lader nøglen sidde i tændingen, kan andre personer utilsigtet komme til at starte motoren og forårsage alvorlig personskade på dig eller andre omkringstående.**

**Fjern nøglen fra tændingen, før vedligeholdelsesarbejde påbegyndes.**

**⚠ FARE**

**Hvis maskinen startes, og kraftudtagsakslen kan rotere, kan det medføre alvorlig personskade.**

**Hvis kraftudtagsakslen ikke er forbundet til gearkassen på klippeenheden, må du ikke starte motoren og indkoble kraftudtagets håndtag.**

**Bemærk:** Maskinens venstre og højre side er som set fra den normale betjeningsposition.

**Bemærk:** Når et klippeskjold på 157 cm skal monteres på en Groundsmaster-traktionsenhed i 200-serien, skal du montere vægtoverførselssættet med Toro-delnr. 70-8100.

# 1

# Montering af styrehjulene

**Dele, der skal bruges til dette trin:**

| | |
|---|---|
| 2 | Forreste styrehjulssamling |
| 2 | Bageste styrehjulssamling |

## Fremgangsmåde

**Bemærk:** Trykskiverne, afstandsbøsningerne og strammehætterne er monteret på styrehjulsspindlerne med henblik på forsendelse.

1. Fjern strammehætterne fra spindelakslerne, og skub afstandsbøsningerne og trykskiverne af (Figur 3 og Figur 4).

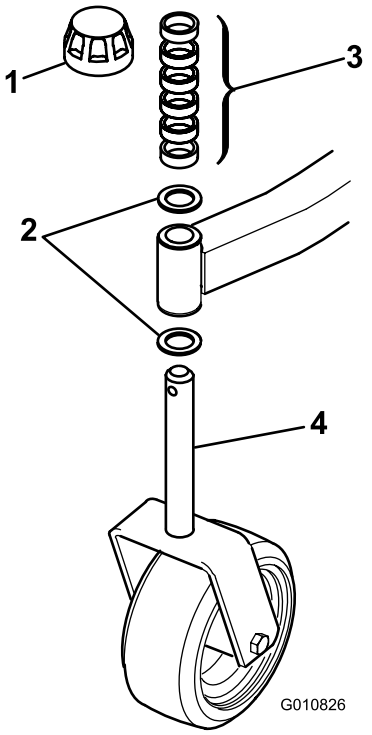


g010826

**Figur 3**

Forreste styrehjulssamling

1. Strammehætte
2. Trykskiver
3. Afstandsbøsninger
4. Forreste styrehjuldsspindel

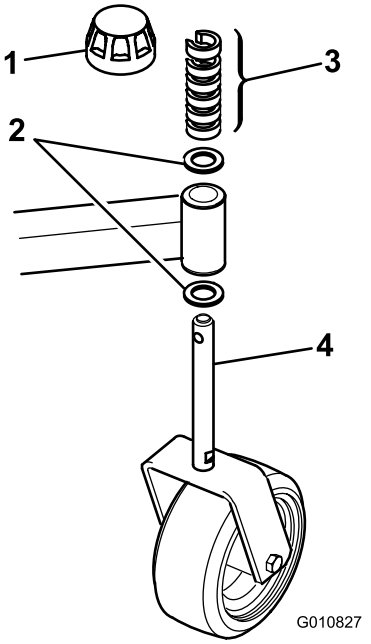


g010827

**Figur 4**

Bagerste styrehjulssamling

1. Strammehætte
2. Trykskiver
3. Afstandsbøsninger
4. Bageste styrehjulsspindel

2. Sæt afstandsbøsningerne på styrehjulsspindlen for at opnå den ønskede klippehøjde. Se skemaet i Justering af klippehøjden (side 13).
3. Sæt en trykskive på spindlen. Skub den runde styrehjulsspindel gennem den forreste styrehjulsarm og den sekskantede styrehjulsspindel gennem den bageste styrehjulsarm.
4. Monter endnu en trykskive og de tilbageværende afstandsbøsninger på spindlen, og monter strammehætten for at fastgøre enheden.

   ***Vigtigt:*** **Trykskiverne, ikke afstandsbøsningerne, skal være i kontakt med styrehjulsarmens øverste og nederste del.**
5. Sørg for, at alle 4 styrehjul indstilles til samme klippehøjde, og rul klippeenheden ned af pallen.

# 2

# Montering af løftearmene

**Dele, der skal bruges til dette trin:**

| | |
|---|---|
| 1 | Højre løftearm |
| 1 | Venstre løftearm |
| 2 | Drejetap |
| 2 | Split (5/32 x 3-1/4 tomme) |

## Fremgangsmåde

1. På den ene side af traktionsenheden skal du løsne (ikke fjerne) hjulmøtrikkerne, der fastgør hjul- og dæksamlingen til de forreste hjultappe.
2. Løft maskinen op med en donkraft, indtil forhjulet slipper jorden. Benyt donkrafte for at forhindre den i at falde ned ved et uheld.
3. Afmonter hjulmøtrikkerne, og skub hjul og dæk af tappene.
4. Monter en løftearm (med kugleledsenden placeret udad) på drejebeslaget med en drejetap og en split (5/32 x 1-3/4 tommer) (Figur 5).

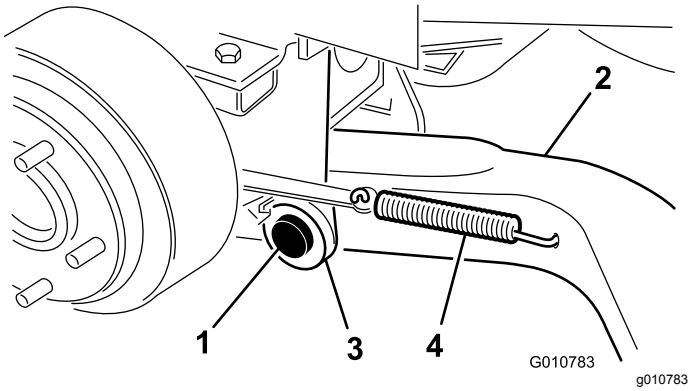


**Figur 5**

1. Drejetap
2. Løftearm
3. Løftearmens drejebeslag
4. Bremsens returfjeder

5. Monter bagsiden af løftearmen på løftecylinderen med en drejetap og (2) splitter (leveres med traktionsenheden).
6. Hægt bremsens returfjeder til hullet i løftearmen (Figur 5).
7. Gentag denne procedure ved maskinens modsatte side.

# 3

# Montering af løftearmene på klippeenheden

**Kræver ingen dele**

## Fremgangsmåde

1. Anbring klippeenheden på plads foran traktionsenheden.
2. Mål afstanden fra enden af hver løftearm til midten af kugleleddet (smørenippel). Afstanden bør være 57 mm (Figur 6).

   **Bemærk:** Hvis afstanden ikke er 57 mm, skal du løsne kontramøtrikken, der fastgør kugleleddet på løftearmen, og dreje kugleleddet ind eller ud, indtil du opnår den korrekte afstand. Vent med at spænde kontramøtrikkerne.

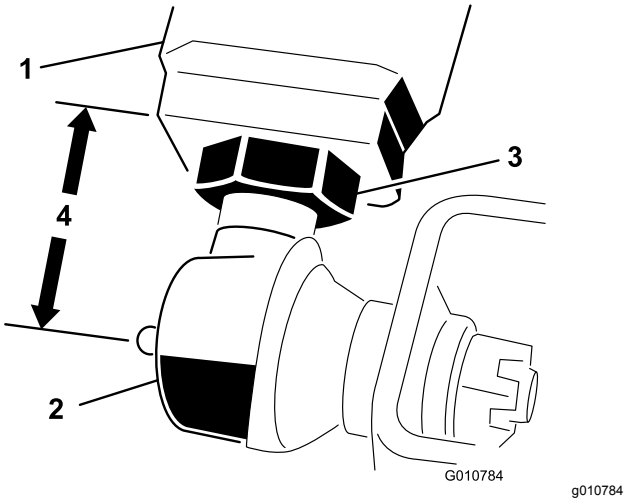


**Figur 6**

1. Løftearm
2. Kugleled
3. Kontramøtrik
4. 57 mm

3. Sæt løftehåndtaget i FLYDEPOSITION. Tryk løftearmene ned, til hullerne i kugleledsbeslagene flugter med hullerne i styrehjulsarmene.

   **Bemærk:** For Groundsmaster 3280-D og 3320 skal motoren holdes kørende for at sænke løftearmene.
4. Fastgør kugleledsbeslagene til hver styrehjulsarm med 2 maskinskruer (7/16 x 3 tommer) og flangemøtrikker (7/16 tommer) (Figur 7).

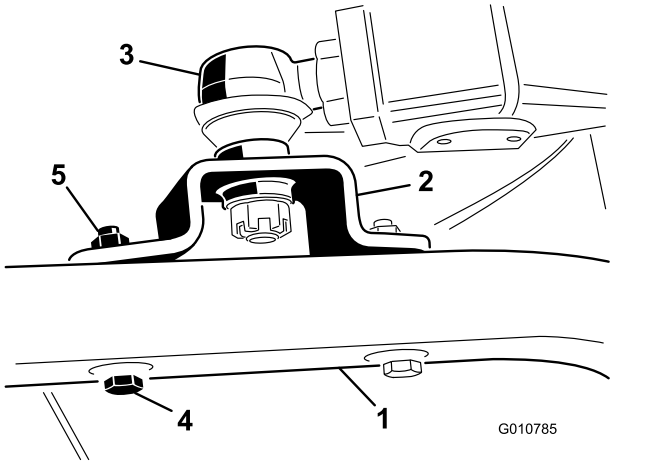


**Figur 7**

1. Styrehjulsarm
2. Kugleledsbeslag
3. Kugleled
4. Maskinskrue (7/16" x 3")
5. Flangemøtrik (7/16")

**Bemærk:** Kugleledsbeslaget skal sidde over styrehjulsarmen, når du monterer det.

5. Stram den store kontramøtrik, der fastholder kugleleddet til løftearmen (Figur 7).

   **Bemærk:** Når kontramøtrikken spændes, skal kugleleddet holdes lige, således at man sikrer korrekte svingninger, når klippeenheden hæves og sænkes.

# 4

# Tilslutning af kraftudtagsakslen og kraftudtagsafskærmningen til klippeenhedens gearkasse

**Kræver ingen dele**

## Fremgangsmåde

1. Fjern de 2 maskinskruer og låseskiver, der fastgør kraftudtagsafskærmningens monteringsbeslag på gearkassen (Figur 8).

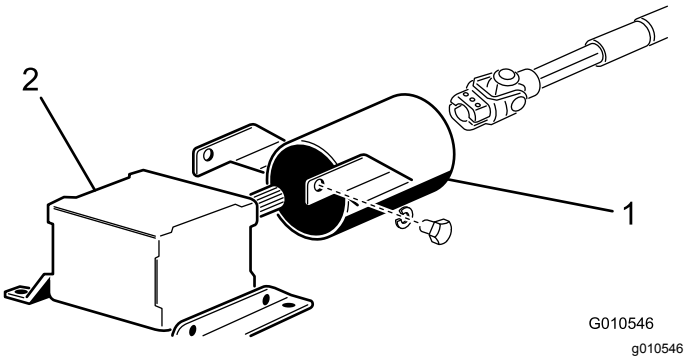


**Figur 8**

1. Kraftudtagsafskærmning
2. Gearkasse

**Bemærk:** Gem fastgørelsesanordningerne til fremtidig montering.

2. Skub kraftudtagsakslens afskærmning på kraftudtagsakslen - placer afskærmningen som vist i Figur 8.
3. Skub kraftudtagsakslens handel ind i kraftudtagsakslens hundel.

   **Bemærk:** Lad monteringshullerne i gearkassens indgangsaksel flugte med hullerne i kraftudtagsakslen således, at de glider sammen.
4. Fastgør dem med en valsetap.
5. Stram maskinskruerne og møtrikkerne.
6. Monter kraftudtagsakslens afskærmning på gearkassen med de 2 maskinskruer og låseskiver, der blev fjernet tidligere.

# 5

# Montering af bagvægten

**Kræver ingen dele**

## Fremgangsmåde

De tohjulstrukne Groundsmaster-traktionsenheder i 1000- og 200-serien overholder EN ISO 5395 og ANSI B71.4-2017, når maskinen er udstyret med bagvægt. Se skemaet i traktionsenhedens *betjeningsvejledning* for at fastlægge de relevante vægtkombinationer. Bestil delene fra din lokale autoriserede Toro-forhandler.

De firehjulstrukne Groundsmaster-traktionsenheder i 200-serien behøver ikke yderligere bagvægt for at overholde EN ISO 5395 og ANSI B71.4-2017.

De tohjulstrukne Groundsmaster 3280-D- og Groundsmaster 3320-traktionsenheder med et

serienummer mellem 250000101 og 259999999 overholder EN ISO 5395 og ANSI B71.4-2017, når de er udstyret med bagvægtsættet, delnr. 24-5780.

De tohjulstrukne Groundsmaster 3280-D- og Groundsmaster 3320-traktionsenheder med serienumrene 260000101 og derover behøver ikke yderligere bagvægt for at overholde EN ISO 5395 og ANSI B71.4-2017.

De firehjulstrukne Groundsmaster 3280-D-traktionsenheder behøver ikke yderligere bagvægt for at overholde EN ISO 5395 og ANSI B71.4-2017.

# 6

# Smøring af maskinen

**Kræver ingen dele**

## Fremgangsmåde

Før maskinen betjenes, skal den indfedtes for at sikre korrekt smøring. Se Smøring (side 18). Hvis maskinen ikke smøres korrekt, kan det føre til for tidligt svigt i vigtige dele.

# Produktoversigt

## Specifikationer

**Bemærk:** Specifikationer og design kan ændres uden forudgående varsel.

| | |
|---|---|
| Klippebredde | 1,56 m |
| Klippehøjde | Kan justeres fra 25 til 102 mm i intervaller på 13 mm |
| Knivspidshastighed | 4,718 m/min ved 3250 o/min |
| Skæreknive | 3 skæreknive af varmebehandlet stål – hver 4,8 mm tyk og 55 mm lang |
| Styrehjul | Smørbare rullelejer med en diameter på 203 mm (pumpet op til 2,41-3,45 bar) |
| Drivsystem | Den kraftudtagsdrevne gearkasse overfører kraft til alle knivspindlerne via en "AA"-sektionsrem. |
| Nettovægt | 244 kg |

## Redskaber/tilbehør

Der kan fås en række forskellige Toro-godkendte redskaber og tilbehør til brug sammen med maskinen, som gør den bedre og mere alsidig. Kontakt en autoriseret serviceforhandler eller en autoriseret Toro-forhandler, eller gå ind på www.Toro.com for at få en liste over alt godkendt udstyr og tilbehør.

Brug kun originale Toro-reservedele og tilbehør for at sikre optimal ydelse og sikre, at maskinen fortsat overholder sikkerhedscertificeringen. Reservedele og tilbehør, der er fremstillet af andre producenter, kan være farlige, og brug heraf kan gøre garantien ugyldig.

# Betjening

**Bemærk:** Maskinens venstre og højre side er som set fra den normale betjeningsposition.

## Justering af klippehøjden

Klippehøjden kan indstilles fra 25 til 102 mm i trin på 13 mm ved at tilføje eller fjerne et lige stort antal afstandsbøsninger på de forreste og bageste styrehjulsgafler. Nedenstående skema over klippehøjder viser kombinationen af afstandsbøsninger, der skal bruges til alle klippehøjdeindstillinger.

| Klippehøjdeindst-illing | Afstandsbøsninger under styrehjulsarm | |
|---|---|---|
| | Front | Bag |
| 25 mm | 0 | 0 |
| 38 mm | 1 | 1 |
| 51 mm | 2 | 2 |
| 64 mm | 3 | 3 |
| 76 mm | 4 | 4 |
| 89 mm | 5 | 5 |
| 102 mm | 6 | 6 |

1. Start motoren, og løft klippeenheden, så klippehøjden kan ændres.
2. Stop motoren, når klippeenheden er løftet.

### Justering af de forreste styrehjul

1. Fjern strammehætten fra spindelakslen, og lad spindlen glide ud af den forreste styrehjulsarm (Figur 9).

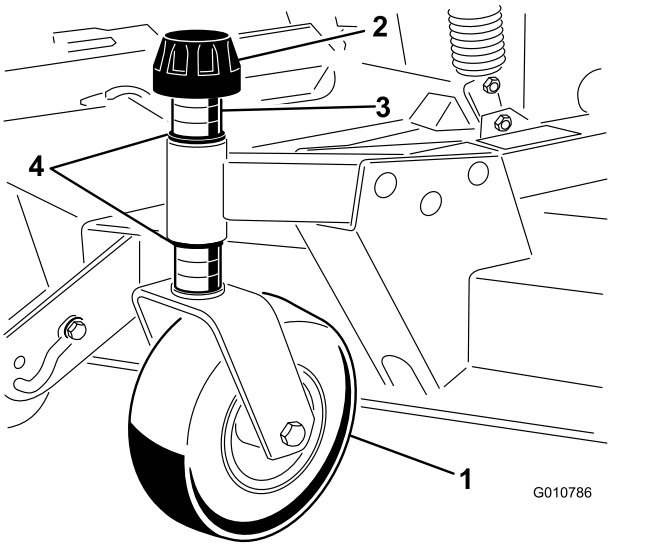


g010786

**Figur 9**

1. Forreste styrehjul
2. Strammehætte
3. Afstandsbøsninger
4. Trykskiver

2. Fjern skiven fra spindelakslen.
3. Sæt afstandsbøsningerne på spindelakslen for at få den ønskede klippehøjde, og sæt derefter skiven på akslen.
4. Skub styrehjulsspindlen gennem den forreste styrehjulsarm.
5. Monter den anden trykskive og de resterende afstandsbøsninger på spindlen.
6. Monter strammehætten for at fastgøre enheden.

### Justering af de bageste styrehjul

1. Fjern strammehætten, som fastholder dybdehjulet på klippeenhedsbeslagene (Figur 10).

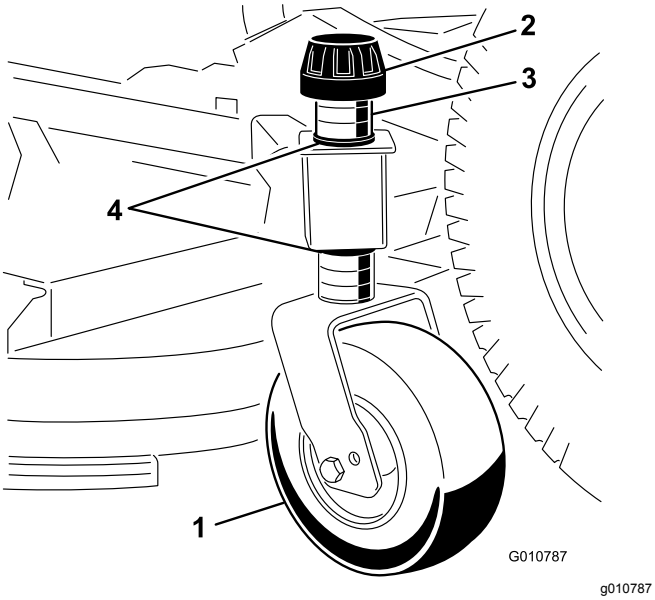


**Figur 10**

1. Bageste styrehjul
2. Strammehætte
3. Afstandsbøsninger
4. Trykskiver

2. Fjern eller tilføj "C"-formede afstandsbøsninger ved den smalle del af spindelakslen under styrehjulsarmen for at få den ønskede klippehøjde.

   **Bemærk:** Sørg for, at trykskiverne – ikke afstandsbøsningerne – er i kontakt med styrehjulsarmens øverste og nederste del.

3. Monter strammehætten for at fastgøre enheden.

   **Bemærk:** Sørg for, at alle 4 styrehjul er indstillet til den samme klippehøjde.

# Justering af rullerne og dybdehjulet

**Bemærk:** Hvis du vil bruge klippeenheden i klippehøjdeindstillingerne 25 mm eller 38 mm, skal du placere klippeenhedens ruller i beslagenes øverste huller.

## Justering af frontrullen

1. Fjern maskinskruen og møtrikken, som fastholder rulleakslen på klippeenhedens beslag (Figur 11).

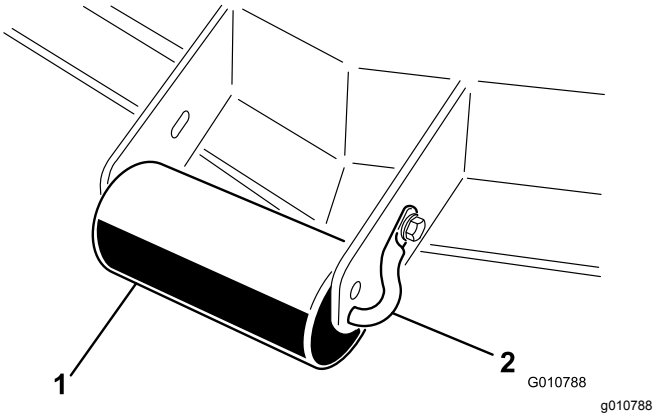


**Figur 11**

1. Udvendig rulle
2. Rulleaksel

2. Skub akslen ud af beslagets nederste huller, ret rullen ind efter de øverste huller, og monter akslen.
3. Fastgør rulleakslen på klippeenhedens beslag med maskinskruen og møtrikken.

## Justering af det forreste dybdehjul

1. Fjern maskinskruen og møtrikken, som fastholder dybdehjulet på klippeenhedens beslag (Figur 12).

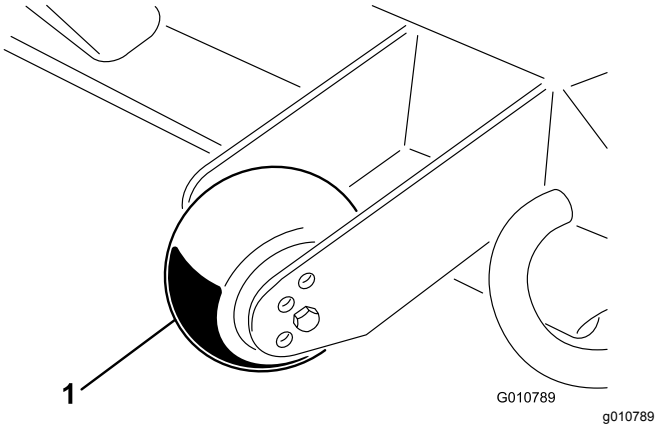


**Figur 12**

1. Dybdehjul

2. Ret rulle og afstandsbøsning ind efter de øverste huller i beslaget, og fastgør dem med maskinskruen og møtrikken.

## Justering af bagrullerne (indvendige)

1. Fjern splitpindene, som fastholder rulleakslerne på beslagene på undersiden af skjoldet (Figur 13).

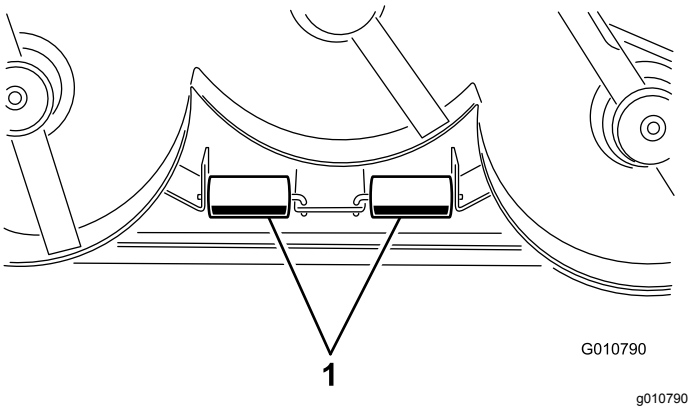


**Figur 13**

1. Indvendige ruller

2. Skub akslerne ud af beslagets nederste huller, ret rullerne ind efter de øverste huller, og monter akslerne.
3. Monter splitterne for at fastholde samlingerne.

# Justering af vægtoverførslen

Kun på Groundsmaster 3280-D- og 3320-modeller; se traktionsenhedens *betjeningsvejledning* for oplysninger om, hvordan modvægtstrykket justeres for at opnå den bedste drift.

# Brug af græsdeflektoren

**⚠ FARE**

**Hvis ikke der er monteret græsdeflektor, udblæsningsdæksel eller komplet græsopsamler, udsætter du dig selv og andre for kontakt med skæreknivene og udslyngede genstande. Kontakt med plæneklipperens roterende skærekniv(e) og udslyngede genstande vil medføre personskade eller død.**

- **Fjern aldrig græsdeflektoren fra plæneklipperen, da deflektoren leder materialerne ned mod plænen. Hvis græsdeflektoren beskadiges, skal den straks udskiftes.**
- **Placer aldrig hænder eller fødder under plæneklipperen.**
- **Forsøg aldrig at rense udblæsningsområdet eller skæreknivene, medmindre du flytter kraftudtaget (kontakten til regulering af skæreknivene) til positionen OFF (fra), drejer startnøglen til positionen OFF (fra) og tager nøglen ud.**
- **Sørg for, at græsdeflektoren er i sænket position.**

**Bemærk:** Deflektoren er fjederbelastet i sænket almindelig betjeningsposition (Figur 14), men du kan skubbe den til side midlertidigt om nødvendigt.

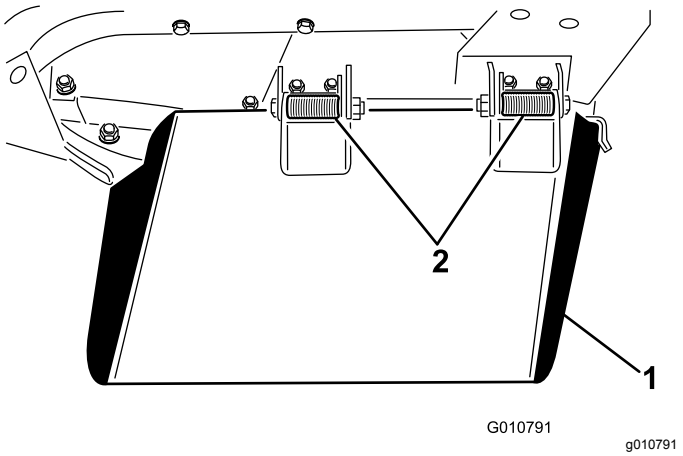


**Figur 14**

1. Græsdeflektor
2. Fjedrende hængsler

# Tip vedrørende betjening

## Indstilling af gashåndtag/kørselshastighed på hurtig position

For at kunne opretholde tilstrækkelig kraft til både maskine og klippeskjold mens du klipper græs, skal du lade motoren køre med gashåndtaget i hurtig position og afpasse kørselshastigheden efter forholdene. Sænk kørselshastigheden, når belastningen på skæreknivene øges. Øg kørselshastigheden, når belastningen på skæreknivene sænkes.

## Klipperetning

Skift klipperetning, så du undgår at lave hjulspor i plænen med tiden. Dette medvirker også til at sprede det afklippede græs, hvilket øger nedbrydningen og gødningseffekten.

## Klippehastighed

Klipningskvaliteten kan forbedres ved at køre langsommere.

## Undgå at klippe græsset for kort

Hvis klippeenhedens klippebredde er bredere end den plæneklipper, du tidligere brugte, skal du hæve klippehøjden for at sikre, at græsset på en ujævn plæne ikke klippes for kort.

## Vælg den korrekte klippehøjde, som passer til forholdene

Fjern ca. 25 mm eller højst 1/3 af græsstrået, når du klipper. I usædvanligt frodigt og tætvoksende græs kan det muligvis være nødvendigt at sænke den fremadgående hastighed og/eller sætte klippehøjdeindstillingen et niveau op.

***Vigtigt:*** **Det anbefales at bruge flade skæreknivssegl ved klipning af mere end 1/3 af græsstrået eller af langsomtvoksende græs og under tørre forhold for at mindske mængden af luftbåret græsafklip, snavs og komponentbelastning af skjolddrevet.**

## Langt græs

Hvis græsset får lov til at vokse lidt længere end normalt, eller hvis græsset er meget vådt, skal klippehøjden forøges i forhold til den normale højde, hvorefter græsset skal slås ved denne indstilling. Slå derefter græsset igen ved den lavere, normale indstilling.

## Hold klippeenheden ren

Rengør undersiden af klippeenheden for afklippet græs og snavs efter hver anvendelse. Hvis græs og snavs ophober sig i klippeenheden, bliver kvaliteten af græsslåningen utilfredsstillende med tiden.

Mindsk brandfaren ved at holde motoren, lydpotten, batterirummet, parkeringsbremsen, klippeenhederne og brændstofopbevaringsrummet fri for græs, blade eller for meget fedt. Tør spildt olie eller brændstof op.

## Vedligeholdelse af skæreknivene

Hold skærekniven(e) skarp(e) gennem hele græsslåningssæsonen, da en skarp skærekniv skærer græsset rent af uden at rive det over eller få det til at flosse. Hvis græsset rives over eller flosser, bliver spidserne brune, hvilket hæmmer væksten og øger risikoen for sygdom. Kontroller skæreknivenes skarphed dagligt, og kontroller, om de er slidte eller beskadigede. Slib skæreknivene efter behov. Hvis en kniv er beskadiget eller slidt, skal den udskiftes med det samme med en original Toro-kniv. Se Afmontering og montering af klippeenhedens skærekniv(e) (side 21).

# Vedligeholdelse

## Skema over anbefalet vedligeholdelse

| Vedligeholdelsesintervaller | Vedligeholdelsesprocedure |
|---|---|
| Efter de første 2 timer | • Stramning af styrehjulets møtrikker. |
| Efter de første 10 timer | • Stramning af styrehjulets møtrikker. |
| Hver anvendelse eller dagligt | • Smøring af styrehjulsarmenes bøsninger.<br>• Smøring af styrehjulets lejer. |
| Efter hver anvendelse | • Rengør klippeenheden. |
| For hver 50 timer | • Smør smøreniplerne.<br>• Kontroller gearkasseolien.<br>• Stramning af styrehjulets møtrikker. |
| For hver 400 timer | • Skift gearkasseolien. |

## Kontrolliste for daglig vedligeholdelse

Kopier denne side til daglig brug.

| Vedligeholdelsespunkter | I ugen: | | | | | | |
|---|---|---|---|---|---|---|---|
| | Man. | Tirs. | Ons. | Tors. | Fre. | Lør. | Søn. |
| Efterse græsdeflektoren i sænket position (hvis relevant). | | | | | | | |
| Kontroller dæktrykket. | | | | | | | |
| Kontroller skæreknivenes tilstand. | | | | | | | |
| Smør alle smørenipler.[1] | | | | | | | |
| Reparation af beskadiget maling. | | | | | | | |
| 1. Umiddelbart efter hver vask, uanset det angivne interval. | | | | | | | |

| Bemærkninger om problemområder | | |
|---|---|---|
| Eftersyn foretaget af: | | |
| Punkt | Dato | Oplysninger |
| | | |
| | | |
| | | |
| | | |
| | | |

**⚠ FORSIGTIG**

**Hvis du lader nøglen sidde i tændingen, kan andre personer utilsigtet komme til at starte motoren og forårsage alvorlig personskade på dig eller andre omkringstående.**

**Fjern nøglen fra tændingen, før vedligeholdelsesarbejde påbegyndes.**

***Vigtigt:*** **Fastgørelsesanordningerne på dækslerne til denne maskine er designet til at blive på dækslet, når det fjernes. Løsn alle fastgørelsesanordningerne på hvert dæksel et par omgange, så dækslet sidder løst, men ikke falder af, og start derefter forfra, og løsn dem, indtil dækslet kan komme af. På denne måde kommer du ikke til at trække boltene fri af holderne.**

# Smøring

**Eftersynsinterval:** For hver 50 timer

Maskinen har smørenipler, som skal smøres jævnligt med litiumbaseret fedt nr. 2. Smør alle lejer og bøsninger umiddelbart efter hver vask.

Smør følgende områder:

- Forreste styrehjuls spindelbøsninger (Figur 15)
- Forreste og bageste styrehjuls lejer (Figur 15)

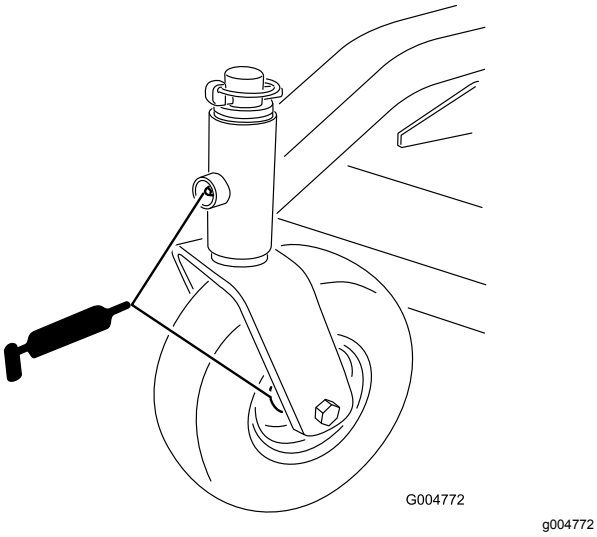


**Figur 15**

- Højre og venstre løftearms drejetapper (Figur 16)

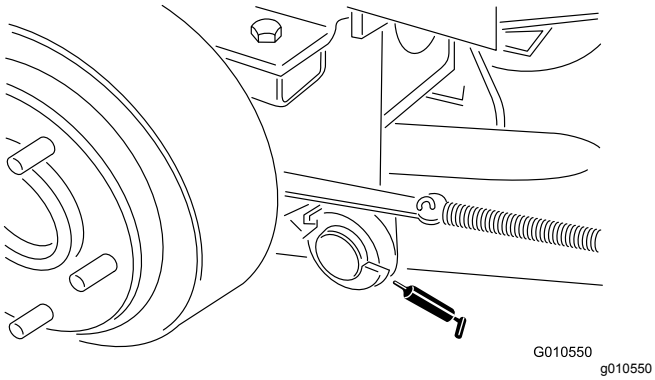


**Figur 16**

- Knivspindellejer (Figur 17)

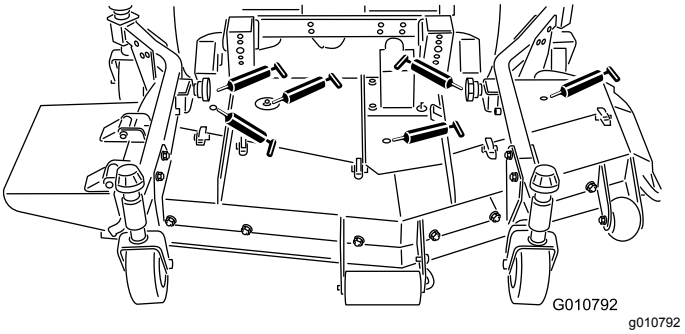


**Figur 17**

- Højre og venstre trykarms kugleled (Figur 17)

# Kontrol af gearkasseolien

**Eftersynsinterval:** For hver 50 timer

Gearkassen er konstrueret til at køre på enten mineralolie eller syntetisk SAE 80-90-gearolie. Selvom gearkassen indeholder smøreolie, når den sendes fra fabrikken, skal oliestanden kontrolleres, før klippeenheden betjenes. Gearkassen har en kapacitet på 283 ml.

1. Placer maskinen og klippeenheden på en plan flade.
2. Fjern målepinden/påfyldningsproppen, der sidder oven på gearkassen (Figur 18), og kontroller, at oliestanden står mellem mærkerne på målepinden. Hvis oliestanden er lav, skal du påfylde så megen olie, at oliestanden kommer op mellem mærkerne.

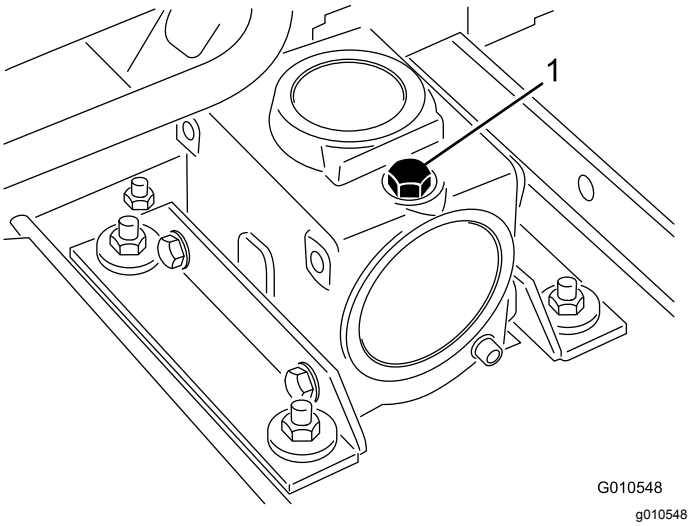


**Figur 18**

1. Målepind/påfyldningsprop

# Adskillelse af klippeenheden fra traktionsenheden

1. Parker maskinen på en plan flade.
2. Sænk klippeenheden ned på jorden, flyt løftehåndtaget til FLYDEPOSITION, aktiver parkeringsbremsen, sæt traktionspedalen i neutral position, sæt håndtaget til kraftudtaget i positionen OFF (fra), sluk motoren, og tag startnøglen ud.
3. Fjern maskinskruerne og låsemøtrikkerne, som fastholder kugleledsbeslagene på styrehjulsarmene på klippeenheden (Figur 19).

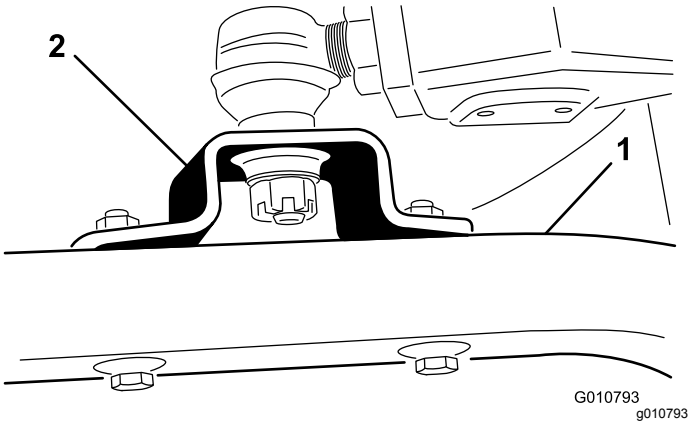


**Figur 19**

1. Styrehjulsarm
2. Kugleledsbeslag

4. Rul klippeenheden væk fra traktionsenheden, idet kraftudtagsakslens han- og hundel adskilles. (Figur 20).

**⚠ FARE**

**Hvis maskinen startes, og kraftudtagsakslen kan rotere, kan det medføre alvorlig personskade.**

**Hvis kraftudtagsakslen ikke er forbundet til gearkassen på klippeenheden, må du ikke starte motoren og indkoble kraftudtagets håndtag.**

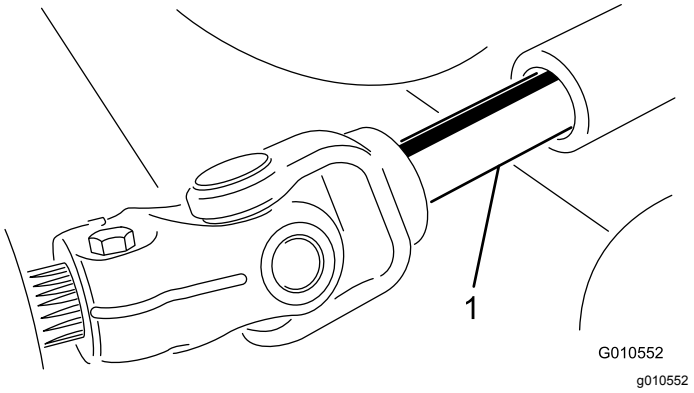


**Figur 20**

1. Kraftudtagsaksel

# Serviceeftersyn af bøsningerne i styrehjulsarmene

Styrehjulsarmene har bøsninger presset ind i den øverste og nederste del af røret, som vil blive slidt efter mange driftstimer. Bøsningerne kontrolleres ved at flytte styrehjulsgaflen frem og tilbage og fra side til side. Hvis styrehjulsakslen er løs inde i bøsningerne, er bøsningerne slidte og skal udskiftes.

1. Løft klippeenheden, så hjulene er fri af jorden, og understøt den, så den ikke kan falde ned.
2. Fjern strammehætten, afstandsbøsningen/-bøsningerne og trykskiven fra den øverste del af styrehjulsspindlen.
3. Træk styrehjulsspindlen ud af monteringsrøret. Lad trykskiven og afstandsbøsningen/-bøsningerne sidde på bunden af spindlen.
4. Sæt en uddriver ind i den øverste eller nederste del af monteringsrøret, og driv bøsningen ud af røret (Figur 21). Driv også den anden bøsning ud af røret.

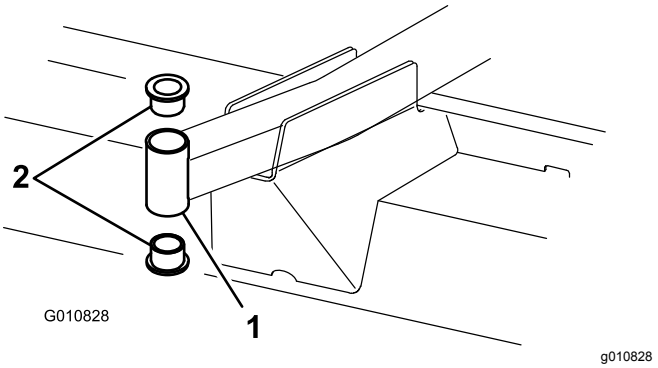


**Figur 21**

1. Forreste styrehjulsarms rør
2. Bøsninger

5. Rengør indersiden af monteringsrørene for at fjerne evt. snavs.
6. Smør indersiden og ydersiden af de nye bøsninger med fedt.
7. Før bøsningerne ind i monteringsrøret vha. en hammer og en flad plade.
8. Efterse styrehjulsspindlen for slid, og udskift den, hvis den er beskadiget.
9. Skub styrehjulsakslen gennem bøsningerne og monteringsrøret.
10. Skub trykskiven og afstandsbøsningen/-bøsningerne over på spindlen.
11. Sæt strammehætten på styrehjulspindlen, så alle delene holdes på plads.

# Eftersyn af styrehjulene og lejerne

Styrehjulet drejer på et rulleleje af høj kvalitet og understøttes af en nøglebøsning. Selv efter mange timers drift vil sliddet på lejet være minimalt, forudsat at lejet holdes godt smurt. Hvis lejet imidlertid ikke holdes smurt, vil det hurtigt blive slidt. Et slingrende styrehjul er som regel tegn på, at lejet er slidt.

1. Fjern låsemøtrikken fra maskinskruen, der fastholder styrehjulet på styrehjulsgaflen (Figur 22).

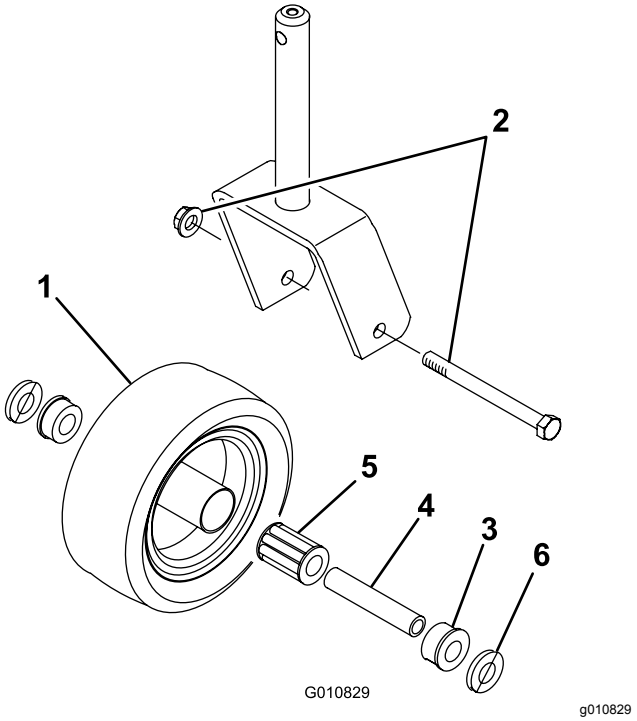


**Figur 22**

1. Styrehjul
2. Maskinskrue og låsemøtrik
3. Bøsning (2)
4. Nøglebøsning
5. Rulleleje
6. Skive (2)

2. Tag fat i styrehjulet, og skub maskinskruen ud af gaflen.
3. Træk nøglebøsningen ud af hjulnavet (Figur 22).
4. Fjern bøsningen fra hjulnavet, og lad lejet falde ud.
5. Fjern bøsningen fra den modsatte side af hjulnavet.
6. Kontroller lejet, nøglebøsningen og hjulnavets inderside for slid. Udskift evt. beskadigede dele.
7. Saml styrehjulet ved at skubbe bøsningen ind i hjulnavet.
8. Skub lejet ind i hjulnavet.
9. Tryk den anden bøsning ind i den åbne ende af hjulnavet, så lejet fastholdes inde i hjulnavet (Figur 22).
10. Skub forsigtigt nøglen gennem bøsningerne og hjulnavet.
11. Monter styrehjulet i gaflen, og fastgør det med maskinskrue, spændeskiver og låsemøtrik.
12. Smør styrehjulslejet via smøreniplen med litiumbaseret fedt nr. 2.

# Serviceeftersyn af skæreknivene

## Skæreknivssikkerhed

- Efterse jævnligt skærekniven for slid og skader.
- Vær forsigtig, når du efterser skæreknivene. Pak skæreknivene ind, eller bær handsker, og vær forsigtig når du efterser skæreknivene. Du må kun udskifte eller slibe skæreknivene. De må aldrig rettes ud eller svejses.
- På maskiner med mange skæreknive skal du være meget forsigtig, da én skæreknivs rotation kan få andre skæreknive til at rotere.

## Kontrol for bøjet kniv

Hvis du rammer et fremmedlegeme, skal du efterse maskinen for skader og udbedre disse, før du starter og betjener udstyret. Tilspænd alle møtrikker på spindelremskiverne med et moment på 176 til 203 Nm.

1. Placer maskinen på en plant flade, hæv klippeenheden, aktiver parkeringsbremsen, sæt traktionspedalen i positionen NEUTRAL, sæt kraftudtagshåndtaget i positionen OFF (fra), sluk motoren, og tag tændingsnøglen ud.

   **Bemærk:** Understøt klippeenheden, så den ikke kan falde ned ved et uheld.

2. Drej skærekniven, indtil enderne vender fremad og bagud, og mål afstanden fra indersiden af plæneklipperskjoldet til skæret foran på skærekniven (Figur 23).

   **Bemærk:** Husk dette mål.




**Figur 23**

3. Drej den modsatte ende af skærekniven fremad, og mål mellem klippeenheden og skæret på skærekniven samme sted som under trin 2.

   **Bemærk:** Forskellen mellem målene fra trin 2 og 3 må ikke overskride 3 mm. Hvis dette mål overskrider 3 mm, er kniven bøjet og skal udskiftes. Se Afmontering og montering af klippeenhedens skærekniv(e) (side 21).

## Afmontering og montering af klippeenhedens skærekniv(e)

Udskift skærekniven, hvis den rammer en fast genstand, eller hvis den er ude af balance eller bøjet. Brug altid originale Toro-skæreknive ved udskiftning for sikkerhedens skyld og for at sikre en optimal ydelse.

1. Parker maskinen på en plan overflade, hæv klippeenheden til transportpositionen, aktiver parkeringsbremsen, sluk motoren, og tag nøglen ud.

   **Bemærk:** Understøt eller lås klippeenheden, så den ikke kan falde ned ved et uheld.

2. Tag fat i enden af skærekniven med en klud eller en tyk handske.
3. Fjern skæreknivsbolten, antiskalperingsskålen og skærekniven fra spindelakslen (Figur 24).

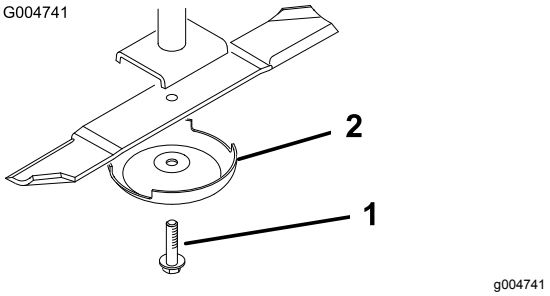


**Figur 24**

1. Skæreknivsbolt
2. Antiskalperingsskål

4. Monter skærekniven, antiskalperingsskålen og skæreknivsbolten, og spænd skæreknivsbolten til 115 til 149 Nm.

   ***Vigtigt:*** **Den buede del af skærekniven skal pege mod indersiden af klippeenheden for at sikre en god klipning.**

   **Bemærk:** Hvis du rammer et fremmedlegeme, skal alle møtrikker på spindelremskiverne tilspændes med et moment på 115 til 149 Nm.

## Eftersyn og slibning af klippeenhedens skærekniv(e)

Både skærene og seglen – som er den del, der vender opad, modsat skæret – bidrager til en klipning af god kvalitet.

Hold skæreknivene skarptslebne i hele klippesæsonen. Skarptslebne skæreknive giver en renere klipning uden forrevne eller flossede græsstrå.

Efterse skæreknivene for slid eller skader. Sejlet løfter græsset lige op, hvilket giver en jævn klipning og gradvis slitage under brug.

1. Parker maskinen på en plan overflade, hæv klippeenheden, aktiver parkeringsbremsen, sæt traktionspedalen i positionen NEUTRAL, sæt kraftudtagshåndtaget i positionen OFF(fra), sluk for motoren, og tag nøglen ud af tændingen.

2. Undersøg omhyggeligt skæreknivens skær, især der hvor den flade side og den buede side mødes (Figur 25).

   **Bemærk:** Da sand og slibematerialer kan slide det metal, der forbinder den flade og den buede del af skærekniven, væk, skal skærekniven kontrolleres, før plæneklipperen anvendes. Hvis du bemærker tegn på slid (Figur 25), skal skærekniven udskiftes.

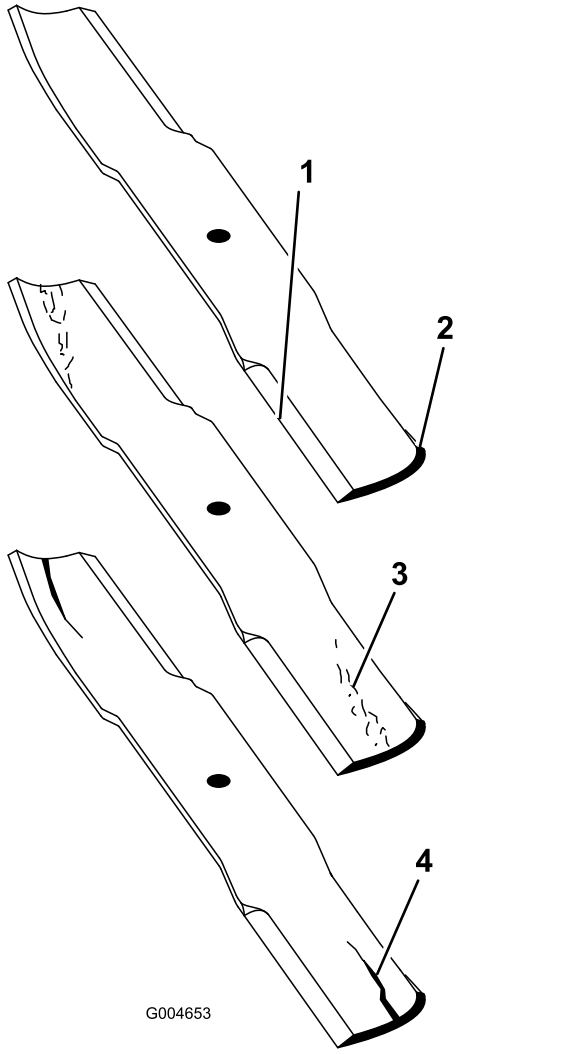


**Figur 25**

1. Skærekant
2. Buet område
3. Antydning af slitage/revne
4. Revne

3. Undersøg alle skæreknivenes skær og slib skærene, hvis de er sløve eller hakkede (Figur 26).

   **Bemærk:** Slib kun toppen af skæret, og bevar den oprindelige klippevinkel for at sikre skarpheden (Figur 26). Skærekniven bevarer balancen, hvis der fjernes samme mængde metal på begge skær.

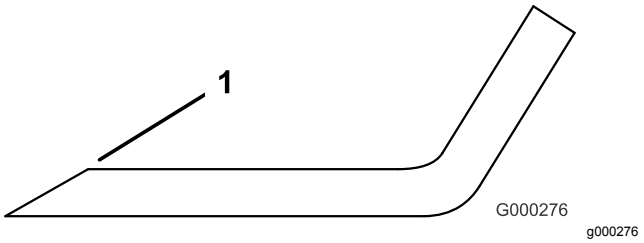


**Figur 26**

1. Slib i den oprindelige vinkel.

**Bemærk:** Fjern skæreknivene, og slib dem på en slibemaskine. Når du har slebet skærene, skal skærekniven monteres igen sammen med antiskalperingskoppen og skæreknivsbolten. Se Afmontering og montering af klippeenhedens skærekniv(e) (side 21).

# Kontrol og udbedring af forskydning af skæreknive

Hvis en skærekniv klipper lavere end de andre, skal dette afhjælpes på følgende måde:

1. Sænk klippeenheden ned på en plan overflade, aktiver parkeringsbremsen, sæt traktionspedalen i neutral position, sæt håndtaget til kraftudtaget i positionen OFF (fra), sluk motoren, og tag startnøglen ud.
2. Kontroller, at der er det samme tryk i alle dækkene.
3. Hæv klippehøjden til positionen på 102 mm. Se Justering af klippehøjden (side 13).
4. Drej skæreknivene, sådan at spidserne er på linje med hinanden.

   **Bemærk:** Spidserne på tilstødende knive skal være inden for 3 mm af hinanden. Hvis spidserne ikke er inden for 3 mm af hinanden, skal du gå til trin 10 og indsætte afstandsstykker mellem spindelhuset og bunden af klippeenheden.
5. Sørg for, at de forreste klippehøjdesplitter hviler korrekt på rammens stødpuder. Hvis splitterne ikke hviler korrekt, skal en eller flere afstandsstykker anbringes under stødpuden for at hæve den til den korrekte indstilling.
6. Anbring alle 3 skæreknive i positionen A (Figur 27), og mål fra den plane overflade til bunden af hver skæreknivs spids (Figur 28). Skriv afstanden ned.

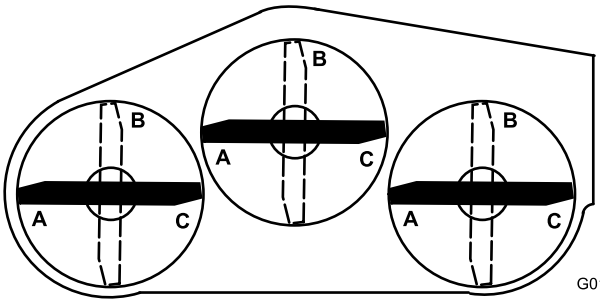


**Figur 27**

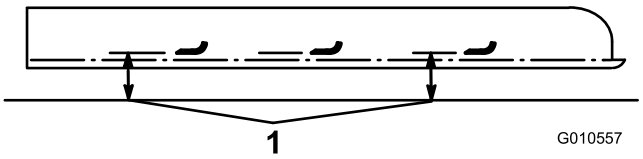


**Figur 28**

1. Mål fra skæreknivens spids til en plan overflade.

7. Drej skæreknivene til positionen B (Figur 27), mål afstanden fra alle skæreknivene til den plane overflade. Skriv målene ned (Figur 28).
8. Drej skæreknivene til positionen C, mål, og skriv den målte afstand ned (Figur 27 ogFigur 28).
9. Sammenlign afstandene de forskellige steder.

   **Bemærk:** Alle målene skal være de samme inden for 6 mm fra to tilstødende knive. Forskellen mellem målene på alle 3 knive må ikke overskride 10 mm. Hvis forskellen overskrider specifikationerne, så gå videre til trin 10.
10. Fjern maskinskruerne, de flade skiver og låsemøtrikkerne fra den yderste spindel i det område, hvor afstandsstykkerne skal indsættes.

    **Bemærk:** Sådan hæves eller sænkes kniven: Indsæt et afstandsstykke (del nr. 3256-24) mellem spindelhuset og bunden af klippeenheden.
11. Fortsæt med at kontrollere knivenes tilretning, og indsæt afstandsstykker, indtil knivspidserne er inden for det påkrævede mål.

# Justering af styreremskiven

Styreremskiven belaster remmen, så kraft kan overføres til skæreknivenes remskiver. Hvis styreremskiven ikke strammes mod remmen i tilstrækkelig grad, vil den maksimale kraft ikke blive overført til remskiverne. Belastningen på remmen kræver et tilspændingsmoment på 47 til 54 Nm på den store møtrik, som påfører kraft mod remmen. Hvis styreremskiven ikke er justeret i henhold til disse specifikationer, skal den justeres.

***Vigtigt:*** **Fastgørelsesanordningerne på dækslerne til denne maskine er designet til at blive på dækslet, når det fjernes. Løsn alle fastgørelsesanordningerne på hvert dæksel et par omgange, så dækslet sidder løst, men ikke falder af, og start derefter forfra, og løsn dem, indtil dækslet kan komme af. På denne måde kommer du ikke til at trække boltene fri af holderne.**

1. Parker maskinen på en plan flade.
2. Sænk klippeenheden, aktiver parkeringsbremsen, sæt traktionspedalen i neutral position, sæt håndtaget til kraftudtaget i positionen OFF (fra), sluk motoren, og tag startnøglen ud.
3. Fjern dækslet fra den midterste klippeenhed.
4. Løsn de to møtrikker, der holder styreremskivens plade på plads.
5. Brug en topnøgle og en momentnøgle til at stramme styreremskivens justermøtrik til 47-54 N·m (Figur 29).

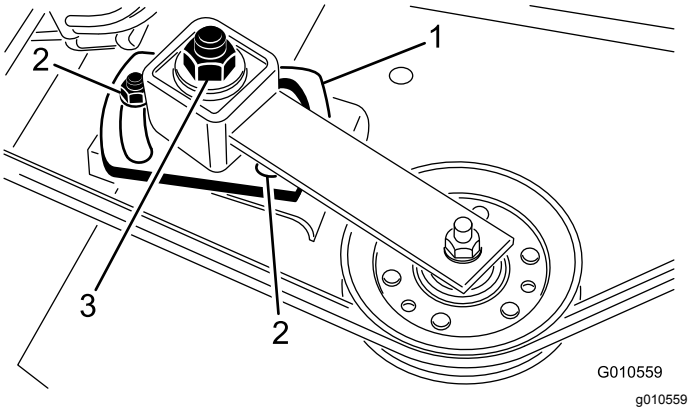


**Figur 29**

1. Styreremskivens plade
2. Møtrikker (2)
3. Styreremskivens justeringsmøtrik

6. Hold momentnøglen mod remmen og stram de to møtrikker, således at styreremskivens plade holdes forsvarligt på plads.
7. Slip styreremskivens justeringsmøtrik.
8. Monter dækslet.

# Udskiftning af drivremmen

Skæreknivens drivrem, der strammes af den justerbare styreremskive, er særdeles holdbar. Efter mange timers drift vil remmen imidlertid begynde at vise tegn på slitage. Følgende er tegn på, at en rem er slidt: den hviner, når den kører rundt, skæreknivene glider, når der klippes græs, flossede remkanter, brændemærker og revner. Hvis du bemærker nogen af disse forhold, skal du udskifte remmen.

***Vigtigt:*** **Fastgørelsesanordningerne på dækslerne til denne maskine er designet til at blive på dækslet, når det fjernes. Løsn alle fastgørelsesanordningerne på hvert dæksel et par omgange, så dækslet sidder løst, men ikke falder af, og start derefter forfra, og løsn dem, indtil dækslet kan komme af. På denne måde kommer du ikke til at trække boltene fri af holderne.**

1. Parker maskinen på en plan flade.
2. Sænk klippeenheden, aktiver parkeringsbremsen, sæt traktionspedalen i neutral position, sæt håndtaget til kraftudtaget i positionen OFF (fra), sluk motoren, og tag startnøglen ud.
3. Fjern dækslerne på klippeenhedens overside.
4. Løsn de to møtrikker, der holder styreremskivens plade på plads, og fjern den gamle rem fra styreremskiverne.
5. For at sætte en ny rem på skal du fjerne gearkassen ved at fjerne de fire bræddebolte og låsemøtrikker, der fastholder gearkassens bund.
6. Monter den nye rem omkring gearkassens remskive, spindelremskiverne, den stationære styreremskive og den justerbare styreremskive (Figur 30).

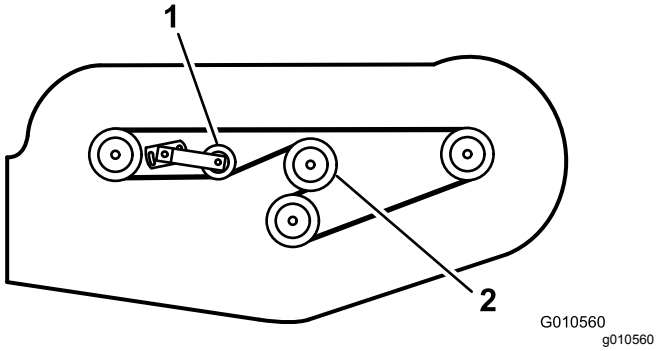


**Figur 30**

1. Justerbar styreremskive
2. Gearkassens remskive

7. Monter gearkassens bund med bræddeboltene og låsemøtrikkerne.
8. Brug en momentnøgle til at justere styreremskivens belastning mod remmen. Se Justering af styreremskiven (side 23).
9. Monter skærmene.

# Udskiftning af græsdeflektoren

1. Parker maskinen på en plan flade.
2. Hæv klippeenheden, aktiver parkeringsbremsen, sæt traktionspedalen i neutral position, sæt kraftudtagets håndtag i positionen OFF (fra), sluk motoren, og tag startnøglen ud.
3. Understøt klippeenheden, så den ikke kan falde ned ved et uheld.
4. Fjern de to maskinskruer, låsemøtrikkerne og fjedrene, som fastholder græsdeflektorerne til akselbeslagene (Figur 31).

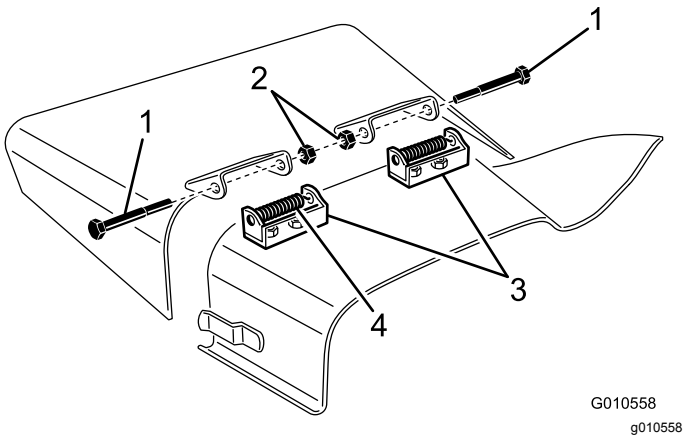


**Figur 31**

1. Bolt
2. Låsemøtrikker
3. Aksebeslag
4. Fjeder

5. Akselbeslagene fjernes ved at fjerne bræddeboltene og møtrikkerne (Figur 31).
6. Monter akselbeslagene oven på udkaståbningen med bræddeboltene og møtrikkerne.

   **Bemærk:** Bræddeboltenes hoveder skal placeres inde i klippeenheden.
7. Anbring græsdeflektorerne på akselbeslagene og lås delene sammen med maskinskruer, låsemøtrikker og fjedre.

   **Bemærk:** Begge låsemøtrikker skal vende mod hinanden. Stram låsemøtrikkerne, indtil de flugter med græsdeflektorens akselbeslag.
8. Hæv græsdeflektoren og lad den falde for at kontrollere fjederens spænding.

   **Bemærk:** Græsdeflektoren skal holdes fast i den fulde nedadrettede position af fjederspændingen. Ret til om nødvendigt.

# Rengøring under klippeenheden

**Eftersynsinterval:** Efter hver anvendelse

1. Udkobl kraftudtaget, lad traktionspedalen returnere til positionen NEUTRAL, og aktiver parkeringsbremsen.
2. Sæt gashåndtaget i positionen SLOW (langsom), sluk for motoren, tag nøglen ud, og vent, til alle bevægelige dele er standset, før du forlader førersædet.

3. Hæv klippeenheden til positionen TRANSPORT.
4. Løft maskinens forende med en donkraft, og understøt den med støttebukke.
5. Rengør omhyggeligt klippeenhedens underside med vand.

# Opbevaring

1. Udkobl kraftudtaget, lad traktionspedalen returnere til den neutrale position, sænk klippeenheden, sæt gashåndtaget i positionen SLOW (langsom), og aktiver parkeringsbremsen.
2. Sluk motoren, tag nøglen ud, og vent på, at al bevægelse standser, inden du forlader førersædet. Lad maskinen køle af, inden du justerer, efterser, rengør eller stiller den til opbevaring.
3. Rengør klippeenheden grundigt, og vær særligt opmærksom på følgende områder:
   - Under klippeenheden
   - Under klippeenhedens remafskærmninger
   - Kraftudtagsakslen
   - Alle smørenipler og drejepunkter
4. Kontroller og juster trykket i traktionsenhedens for- og baghjul. Se traktionsenhedens *betjeningsvejledning*.
5. Afmonter, slib og afbalancer klippeenhedens skæreknive. Monter skæreknivene igen, og tilspænd knivboltene med et moment på 115 til 149 Nm.
6. Kontroller, at der ikke er løse dele, som skal være fastspændte, og efterspænd dem om nødvendigt.
7. Smør alle smørenipler og drejepunkter med fedt eller olie. Tør overskydende smøremiddel af.
8. Slib let med sandpapir, og benyt pletreparationslak på lakerede områder, som er blevet ridsede, har været udsat for stenslag eller har rustpletter. Reparer eventuelle buler.

# Fejlfinding

| Problem | Mulig årsag | Afhjælpning |
|---|---|---|
| Klippeenheden klipper ikke eller klipper dårligt. | 1. Skæreknivene er sløve. | 1. Slib skæreknivene. |
| | 2. En eller flere af skæreknivene er bøjede eller beskadigede. | 2. Udskift skæreknivene. |
| | 3. Spindelboltene er løse. | 3. Tilspænd spindelboltene med et moment på 115–149 N·m. |
| | 4. Skæreenhedens remme er løse eller er gået itu. | 4. Stram eller udskift remmene efter behov. |
| | 5. Gearkasses remskive er løs. | 5. Stram eller udskift remskiven. |
| | 6. En gearkasseaksel er beskadiget. | 6. Udskift alle fejlbehæftede aksler. |
| | 7. Kraftudtagets rem er gået itu. | 7. Udskift kraftudtagets rem. |
| | 8. Kraftudtagets remskive sidder løs eller er gået itu. | 8. Stram eller udskift remskiven. |
| | 9. Kraftudtagets aksel er gået itu. | 9. Udskift kraftudtagets aksel. |
| | 10. Remskiven på motorens udgangsaksel sidder løs eller er gået itu. | 10. Stram eller udskift remskiven. |

# Bemærkninger:

# Bemærkninger:

# Bemærkninger:

# Inkorporeringserklæring

The Toro Company, 8111 Lyndale Ave. South, Bloomington, MN, USA erklærer, at de følgende enhed(er) overholder de anførte direktiver, når de(n) installeres iht. den medfølgende vejledning på visse Toro-modeller som angivet i den relevante overensstemmelseserklæring.

| Modelnr. | Serienr. | Produktbeskrivelse | Fakturabeskrivelse | Generel beskrivelse | Direktiv |
|---|---|---|---|---|---|
| 30551 | 314000001 og derover | Sideudblæsningsplæne-klipper (157 cm) | 62” SIDE DISCHARGE MOWER | Sideudblæsningsplæne-klipper (157 cm) | 2006/42/EF, 2000/14/EF |

Relevant teknisk dokumentation er blevet udarbejdet som krævet iht. del B i bilag VII til direktiv 2006/42/EF.

Vi vil som svar på anmodninger fra nationale myndigheder fremsende relevant information om dette delvist komplette maskineri. Informationerne bliver fremsendt elektronisk.

Dette maskineri må ikke idriftsættes, før det er inkorporeret i godkendte Toro-modeller som angivet i den tilknyttede overensstemmelseserklæring og iht. alle vejledninger, hvorved det kan erklæres at overholde alle relevante direktiver.

Certificeret:



John Heckel
Overordnet teknisk chef
8111 Lyndale Ave. South
Bloomington, MN 55420, USA
March 9, 2019

Bemyndiget repræsentant:

Marcel Dutrieux
Manager European Product Integrity
Toro Europe NV
Nijverheidsstraat 5
2260 Oevel
Belgium

# Advarselsinformation i henhold til California Proposition (erklæring) nr. 65

## Hvad betyder denne advarsel?

Du kan komme ud for at se et produkt til salg, der er forsynet med et advarselsmærkat som det følgende:

**WARNING:** Cancer and Reproductive Harm (ADVARSEL: Kræft og forplantningsskade) – www.p65Warnings.ca.gov.

## Hvad er erklæring 65?

Erklæring 65 gælder for alle selskaber, der driver virksomhed i Californien, sælger produkter i Californien, eller fremstiller produkter, der kan sælges eller indføres i Californien. Den kræver, at Californiens guvernør fører og offentliggør en liste over kemikalier, der kan forårsage kræft, fosterskader og/eller anden skade på reproduktionsevnen. Listen, der opdateres hvert år, omfatter hundredvis af kemikalier, der findes i mange hverdagsartikler. Formålet med erklæring 65 er at informere offentligheden om udsættelse for disse kemikalier.

Erklæring 65 nedlægger ikke forbud mod salg af produkter, der indeholder disse kemikalier, men kræver i stedet advarsler på samtlige produkter, al produktemballage og produktets faglitteratur. Ydermere betyder en advarsel i henhold til erklæring 65 ikke, at et produkt er i strid med produktsikkerhedsstandarder eller -krav. Faktisk har den californiske regering præciseret, at en advarsel i henhold til erklæring 65 "ikke er det samme som en lovgivningsbeslutning om, hvorvidt et produkt er 'sikkert' eller 'usikkert'." Mange af disse kemikalier er blevet anvendt i hverdagsprodukter i mange år uden dokumenteret skadevirkning. Få yderligere oplysninger på https://oag.ca.gov/prop65/faqs-view-all.

En advarsel i henhold til erklæring 65 betyder, at en virksomhed enten (1) har evalueret eksponeringen og konkluderet, at den overskrider niveauet for "ingen betydelig risiko", eller (2) har valgt at forsyne produktet med en advarsel på grund af tilstedeværelsen af et kemikalie, der er anført på førnævnte liste, uden at der er blevet gjort forsøg på at evaluere eksponeringen.

## Finder denne lovgivning anvendelse overalt?

Advarsler i henhold til erklæring 65 er kun påkrævede i henhold til californisk lovgivning. Disse advarsler ses i Californien inden for en bred vifte af miljøer, herunder, men ikke begrænset til, restauranter, købmandsforretninger, hoteller, skoler og hospitaler, og på en bred vifte af produkter. Derudover tilvejebringer nogle online- og postordreforhandlere advarsler i henhold til erklæring 65 på deres websites eller i kataloger.

## Hvordan måler Californiens forbundsstatslige advarsler sig med de grænser, der er underlagt regeringen i Washington?

Standarder i henhold til erklæring 65 er ofte strengere end nationale og internationale standarder. Der er en række forskellige stoffer, som kræver en advarsel i henhold til erklæring 65 ved niveauer, der ligger langt under de nationale kontrolgrænser. For eksempel ligger advarlselsstandarden for bly i henhold til erklæring 65 på 0,5 µg/dag, hvilket er langt under nationale og internationale standarder.

## Hvorfor er alle produkter af samme slags ikke forsynet med advarslen?

- Produkter, der sælges i Californien, kræver mærkning i henhold til erklæring 65, mens lignende produkter, der sælges andetsteds, ikke gør.
- Hvis en virksomhed, der er involveret i en retssag under erklæring 65, indgår et forlig, kan virksomheden pålægges at anvende erklæring 65-advarsler for sine produkter, mens andre virksomheder, der fremstiller lignende produkter, muligvis ikke er underlagt sådanne krav.
- Håndhævelsen af erklæring 65 er inkonsekvent.
- Virksomheder kan undlade at forsyne deres produkter med advarsler, hvis de konkluderer, at det ikke er påkrævet i henhold til erklæring 65. Fravær af advarsler på et produkt betyder ikke, at produktet er fri for de anførte kemikalier ved lignende niveauer.

## Hvorfor inkluderer Toro denne advarsel?

Toro har valgt forsyne forbrugerne med så mange oplysninger som muligt, så de kan træffe kvalificerede beslutninger om de produkter, som de køber og bruger. Toro tilvejebringer i visse tilfælde advarsler på grundlag af viden om tilstedeværelsen af ét eller flere anførte kemikalier, uden at der er blevet foretaget vurdering af eksponeringen, eftersom ikke alle de anførte kemikalier er forsynet med krav til eksponeringsgrænser. Selvom eksponeringen fra Toros produkter kan være uvæsentlig eller ligge inden for intervallet, der "ikke udgør nogen betydelig risiko", har Toro for at være på den sikre side alligevel valgt at forsyne sine produkter med advarsler i henhold til erklæring 65. Hvis Toro ikke stiller disse advarsler til rådighed, kan virksomheden desuden sagsøges af staten Californien eller af private parter, der søger at håndhæve erklæring 65, og underlægges væsentlige sanktioner.

# Toros garanti

Begrænset garanti på to år eller 1.500 timer

### Fejl og produkter, der er dækket

The Toro Company og dets søsterselskab, Toro Warranty Company, garanterer i fællesskab i henhold til en aftale mellem dem, at dit Toro-produkt ("produktet") er frit for materialefejl og fejl i den håndværksmæssige udførelse i 2 år eller 1.500 driftstimer*, hvad end der måtte indtræde først. Denne garanti gælder for alle produkter med undtagelse af dybdeluftere (se de separate garantierklæringer for disse produkter). Hvis der forekommer en fejl, som er dækket af garantien, vil vi reparere produktet uden omkostninger for dig. Dette inkluderer fejldiagnose, arbejdsløn, reservedele og transport. Denne garanti træder i kraft på den dato, produktet leveres til den person, som oprindeligt køber det i detailleddet.
* Produkt udstyret med timetæller.

### Sådan får du udført service, der er dækket af garantien

Det påhviler dig at underrette produktforhandleren eller den autoriserede produktforhandler, som du har købt produktet hos, så snart du tror, der er opstået en fejl, som er dækket af garantien. Hvis du har brug for hjælp til at finde frem til en produktforhandler eller en autoriseret forhandler, eller hvis du har spørgsmål vedrørende dine rettigheder eller ansvar i henhold til garantien, kan du kontakte os her:

Toro Commercial Products Service Department
Toro Warranty Company
8111 Lyndale Avenue South
Bloomington, MN 55420-1196, USA

+1–952–888–8801 eller +1–800–952–2740
E-mail: commercial.warranty@toro.com

### Ejerens ansvar

Du er som ejer af produktet ansvarlig for at udføre den vedligeholdelse og de justeringer, som er nødvendige i henhold til din *betjeningsvejledning*. Reparationer af produktfejl, der skyldes manglende udførelse af nødvendig vedligeholdelse og justeringer, dækkes ikke af denne garanti.

### Genstande og fejl, der ikke er dækket

Det er ikke alle produktfejl eller funktionsfejl, der måtte opstå i garantiperioden, som udgør materialefejl eller fejl i den håndværksmæssige udførelse. Denne garanti dækker ikke følgende:

- Produktfejl, som er en følge af brug af ikke-originale Toro-reservedele eller af installation og brug af ekstra eller modificeret eller ikke-originalt Toro-tilbehør og -produkter.
- Produktfejl, som er en følge af manglende udførelse af anbefalet vedligeholdelse og/eller justeringer.
- Produktfejl, der stammer fra brug af produktet på ødelæggende, uagtsom eller hensynsløs vis.
- Reservedele, der bruges op, og som ikke er defekte. Eksempler på reservedele, som forbruges eller opbruges under normal betjening af produktet omfatter, men er ikke begrænset til, bremseklodser og -belægninger, koblingsbelægninger, skæreknive, knivcylindre, tromler og lejer (forseglede eller smørbare), bundknive, tændrør, styrehjul, lejer, dæk, filtre, remme samt visse sprøjtekomponenter såsom membraner, dyser og kontraventiler.
- Fejl, der forårsages af eksterne forhold, herunder, men ikke begrænset til, vejrlig, opbevaringsforhold, forurening og brug af ikke-godkendte brændstoffer, kølevæsker, smøremidler, tilsætningsstoffer, gødningsmidler, vand og kemikalier.
- Funktions- eller driftsfejl forårsaget af brændstoffer (f.eks. benzin, diesel eller biodiesel), der ikke overholder deres respektive branchestandarder.
- Normal støj, vibration, slid og ælde samt nedbrydning. Normalt slid omfatter, men er ikke begrænset til, beskadigelse af sæder som følge af slitage eller afslidning, slid på malede overflader, ridsede mærkater eller vinduer.

### Reservedele

Reservedele, der planmæssigt skal udskiftet i forbindelse med nødvendig vedligeholdelse, er kun dækket af garantien i tidsrummet frem til det planmæssige tidspunkt for udskiftning af den pågældende reservedel. Reservedele, der udskiftes i henhold til denne garanti, er dækket af garantien i den originale produktgarantis løbetid og bliver Toros ejendom. Toro træffer endelig beslutning om, hvorvidt en reservedel eller en samlet enhed skal repareres eller udskiftes. Toro har ret til at bruge fabriksrenoverede reservedele til reparationer, der er dækket af garantien.

### Garanti på dybdeafladnings- og litium-ion-batterier

Dybdeafladnings- og litium-ion-batterier kan levere et samlet, specificeret antal kilowatttimer i løbet af deres levetid. Brugs-, opladnings- og vedligeholdelsesteknikker kan forlænge eller forkorte den samlede batterilevetid. I takt med at batterierne i dette produkt forbruges, vil mængden af nyttigt arbejde mellem opladningsintervaller langsomt formindskes, indtil batteriet er helt faldt. Udskiftning af slidte batterier som følge af normalt forbrug påhviler ejeren af produktet.
Bemærk (kun litium-ion-batterier): Pro rata efter 2 år. Se batteriets garanti for at få yderligere oplysninger.

### Levetidsgaranti for krumtapaksel (kun for modellen ProStripe 02657)

ProStripe, der er forsynet med en original Toro-friktionsskive og en original Toro-knivbremsekobling (integreret samling bestående af knivbremsekobling (BBC) + friktionsskive) som originalt udstyr, og som bruges af den oprindelige køber i overensstemmelse med anbefalet drift og vedligeholdelse, er dækket af en levetidsgaranti i forhold til bøjning af motorens krumtapaksel. Maskiner udstyret med friktionsskiver, knivbremsekobling (BBC) og andre sådanne enheder er ikke dækket af levetidsgarantien for krumtapakslen.

### Omkostninger til vedligeholdelse afholdes af ejeren

Motorjustering, smøring, rengøring og polering, udskiftning af filtre, kølervæske og udførelse af anbefalet vedligeholdelse er eksempler på normal service, som Toro-produkter kræver, og omkostninger i forbindelse hermed afholdes af ejeren.

### Generelle betingelser

Det eneste retsmiddel, du har til rådighed i henhold til nærværende garanti, er reparation hos en autoriseret Toro-forhandler.

**Hverken The Toro Company eller Toro Warranty Company er ansvarlig for følgeskader eller indirekte eller hændelige skader i forbindelse med brugen af de Toro-produkter, der er dækket af nærværende garanti, herunder omkostninger eller udgifter til at fremskaffe erstatningsudstyr eller service i de perioder, der med rimelighed medgår i forbindelse med funktionsfejl eller manglende rådighed over produktet, mens der udføres reparationer i henhold til garantien. Bortset fra den emissionsgaranti, der er nævnt nedenfor, og kun såfremt denne måtte finde anvendelse, gives ingen anden udtrykkelig garanti. Alle underforståede garantier om salgbarhed og brugsegnethed er begrænset til denne udtrykkelige garantis varighed.**

I visse stater er det ikke tilladt at fragå ansvar for hændelige og følgeskader eller at begrænse tidsrummet for en underforstået garantis varighed, så ovenstående ansvarsfragåelser og begrænsninger gælder muligvis ikke for dig. Denne garanti giver dig bestemte juridiske rettigheder, men derudover kan du også have andre rettigheder, som varierer fra stat til stat.

### Bemærkning angående emissionsgaranti

Emissionskontrolsystemet på dit produkt kan være dækket at en separat garanti, som overholder de krav, der er fastsat af det amerikanske miljøbeskyttelsesagentur (Environmental Protection Agency, EPA) og/eller rådet for luftressourcer i Californien (California Air Resources Board, CARB). De timemæssige begrænsninger, der er anført ovenfor, gælder ikke for garantien på emissionskontrolsystemet. Der henvises til garantierklæringen om motoremissionsgaranti, som er vedlagt dit produkt eller er indeholdt i motorfabrikantens dokumentation.

### Andre lande end USA og Canada

Kunder, som har købt Toro-produkter, der er eksporteret fra USA eller Canada, skal kontakte deres Toro-forhandler for at få en garantipolice, som gælder for deres land, provins eller stat. Såfremt du af en eller anden grund er utilfreds med din forhandlers service eller har problemer med at få oplysninger om garantien, bedes du kontakte dit autoriserede Toro-servicecenter.