Form No. 3430-139 Rev A

TORO®

Count on it.

Manuel de l'utilisateur

Tondeuse à éjection latérale de 158 cm

Groupe de déplacement Groundsmaster® séries 200,1000, 3320 et 3380-D

N° de modèle 30551—N° de série 400000000 et suivants

Enregistrez votre produit à www.Toro.com.
Traduction du texte d'origine (FR)

CE

3430-139 A

Ce produit est conforme à toutes les directives européennes pertinentes. Pour plus de renseignements, reportez-vous à la Déclaration d'incorporation (DOI) à la fin de ce document.

⚠ ATTENTION

CALIFORNIE
Proposition 65 - Avertissement

L'utilisation de ce produit peut entraîner une exposition à des substances chimiques considérées pas l'état de Californie comme capables de provoquer des cancers, des anomalies congénitales ou d'autres troubles de la reproduction.

Introduction

Cette unité de coupe à lame rotative se monte sur les tondeuses autoportées et est destiné aux utilisateurs professionnels employés à des applications commerciales. Elle est principalement conçue pour tondre les pelouses entretenues régulièrement dans les parcs, les terrains de sports et les espaces verts commerciaux. L'utilisation de ce produit à d'autres fins que celle qui est prévue peut être dangereuse pour vous-même et pour les personnes à proximité.

Lisez attentivement cette notice pour apprendre comment utiliser et entretenir correctement votre produit, et éviter ainsi de l'endommager ou de vous blesser. Vous êtes responsable de l'utilisation sûre et correcte du produit.

Consultez le site www.Toro.com pour tout document de formation à la sécurité et à l'utilisation des produits, pour tout renseignement concernant un produit ou un accessoire, pour obtenir l'adresse des concessionnaires ou pour enregistrer votre produit.

Pour obtenir des prestations de service, des pièces Toro d'origine ou des renseignements complémentaires, munissez-vous des numéros de modèle et de série du produit et contactez un concessionnaire-réparateur agréé ou le service client Toro.La Figure 1 indique l'emplacement des numéros de modèle et de série sur le produit. Inscrivez les numéros dans l'espace réservé à cet effet.

Important: **Avec votre appareil mobile, vous pouvez scanner le code QR sur l'autocollant du numéro de série (le cas échéant) afin d'accéder aux informations sur la garantie, les pièces détachées et autres renseignements sur le produit.**

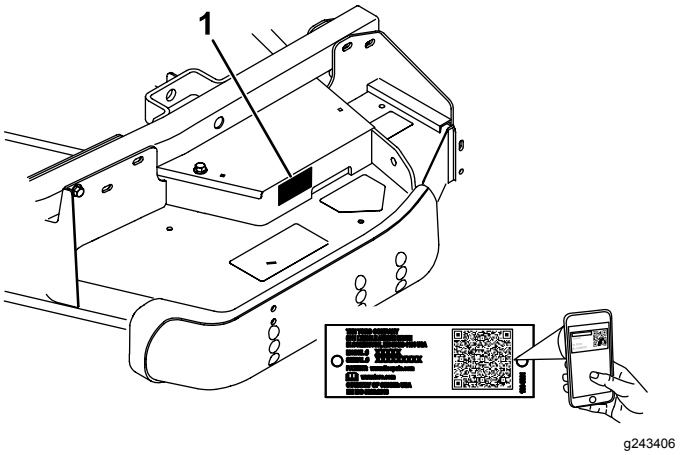

g243406

Figure 1

1. Emplacement du numéro de série

N° de modèle _____

N° de série _____

Les mises en garde de ce manuel soulignent des dangers potentiels et sont signalées par le symbole de sécurité (Figure 2), qui indique un danger pouvant entraîner des blessures graves ou mortelles si les précautions recommandées ne sont pas respectées.



g000502

Figure 2

1. Symbole de sécurité

Ce manuel utilise deux termes pour faire passer des renseignements essentiels. **Important**, pour attirer l'attention sur des renseignements mécaniques spécifiques et **Remarque**, pour insister sur des renseignements d'ordre général méritant une attention particulière.

© 2019—The Toro® Company
8111 Lyndale Avenue South
Bloomington, MN 55420

Contactez-nous sur www.Toro.com.
Imprimé aux États-Unis
Tous droits réservés

Table des matières

Sécurité 3
Consignes de sécurité générales 3
Sécurité des unités de coupe 3
Autocollants de sécurité et d'instruction 5
Mise en service 8
1 Montage des roues pivotantes 8
2 Montage des bras de levage 9
3 Accouplement des bras de levage à l'unité de coupe 10
4 Accouplement de l'arbre de PDF et de la protection au boîtier d'engrenages de l'unité de coupe 11
5 Montage de la masse arrière 11
6 Graissage de la machine 12
Vue d'ensemble du produit 12
Caractéristiques techniques 12
Outils et accessoires 12
Utilisation 13
Réglage de la hauteur de coupe 13
Réglage des galets et de la roue de jauge 14
..... 15
Réglage du transfert de poids 15
Utilisation du déflecteur d'herbe 15
Conseils d'utilisation 16
Entretien 17
Programme d'entretien recommandé 17
Liste de contrôle pour l'entretien journalier 17
Graissage 18
Contrôle de l'huile du boîtier d'engrenages 18
Séparation de l'unité de coupe et du groupe de déplacement 19
Entretien des bagues des bras pivotants 19
Entretien des roues pivotantes et des roulements 20
Entretien des lames 21
Contrôle et correction du déséquilibre des lames 22
Réglage de la poulie de tension 23
Remplacement de la courroie d'entraînement 24
Remplacement du déflecteur d'herbe 24
Nettoyage du dessous de l'unité de coupe 25
Remisage 25
Dépistage des défauts 26

Sécurité

Cette machine est conçue en conformité avec la norme ANSI B71.4-2017 et la norme EN ISO 5395.

Consignes de sécurité générales

Ce produit peut sectionner les mains ou les pieds et projeter des objets. Respectez toujours toutes les consignes de sécurité pour éviter des blessures graves.

- Vous devez lire et comprendre le contenu de ce *Manuel de l'utilisateur* avant de démarrer le moteur.
- Accordez toute votre attention à l'utilisation de la machine. Ne faites rien d'autre qui puisse vous distraire, au risque de causer des dommages corporels ou matériels.
- N'utilisez pas la machine s'il manque des capots ou d'autres dispositifs de protection, ou s'ils sont en mauvais état.
- N'approchez jamais les mains ou les pieds des pièces rotatives. Ne vous tenez pas devant l'ouverture d'éjection.
- N'admettez personne, notamment les enfants, dans le périmètre de travail. N'autorisez jamais les enfants à utiliser la machine.
- Coupez le moteur, enlevez la clé (selon l'équipement) et attendez l'arrêt de tout mouvement avant de quitter la position d'utilisation. Laissez refroidir la machine avant tout réglage, entretien, nettoyage ou remisage.

L'usage ou l'entretien incorrect de cette machine peut occasionner des accidents. Pour réduire les risques d'accidents et de blessures, respectez les consignes de sécurité qui suivent. Tenez toujours compte des mises en garde signalées par le symbole de sécurité (⚠) et la mention Prudence, Attention ou Danger. Le non respect de ces instructions peut entraîner des blessures graves ou mortelles.

Sécurité des unités de coupe

- L'unité de coupe n'est qu'une partie de la machine complète quand elle est montée sur un groupe de déplacement. Lisez attentivement le **Manuel de l'utilisateur *du groupe de déplacement*** pour prendre connaissance de toutes les instructions d'utilisation sécuritaire de la machine.
- Arrêtez la machine, enlevez la clé et attendez l'arrêt complet de toutes les pièces mobiles avant d'examiner l'accessoire si vous heurtez

un obstacle ou si la machine vibre de manière inhabituelle. Effectuez toutes les réparations nécessaires avant de réutiliser la machine.

- Maintenez toutes les pièces en bon état de marche et toutes les fixations bien serrées. Remplacez tous les autocollants usés ou endommagés.
- Utilisez uniquement des accessoires, outils et pièces de rechange agréés par Toro.

Autocollants de sécurité et d'instruction

Des autocollants de sécurité et des instructions bien visibles par l'opérateur sont placés près de tous les endroits potentiellement dangereux. Remplacez tout autocollant endommagé ou manquant.

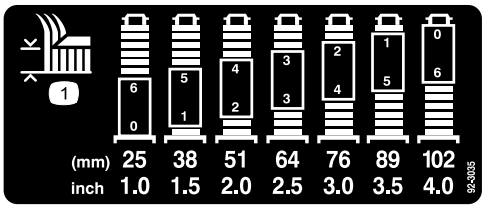

decal92-3035

92-3035

1. Hauteur de coupe



decal93-6697

93-6697

1. Lisez le *Manuel de l'utilisateur*.
2. Vérifiez le niveau d'huile toutes les 50 heures. Ajoutez de l'huile SAE 80w-90 (API GL-5) selon les besoins.

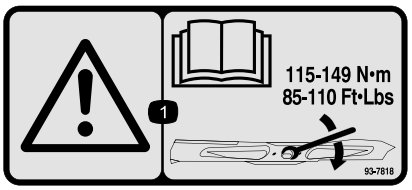

decal93-7818

93-7818

1. Attention – consultez le *Manuel de l'utilisateur* pour serrer correctement les boulons et les écrous des lames à un couple de 115 à 149 N·m.

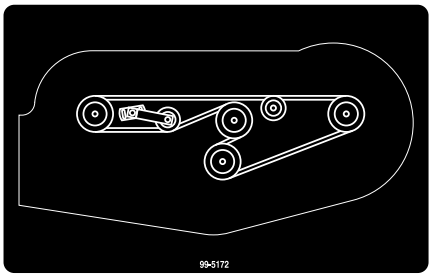

decal99-5172

99–5172

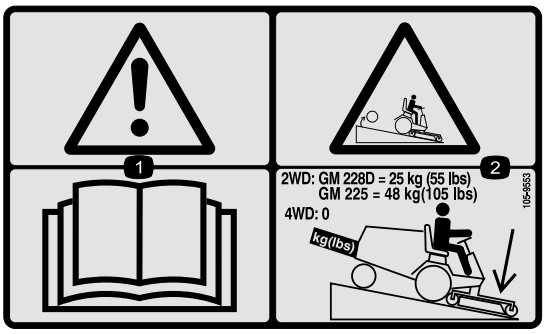

decal105-9553

105-9553

1. Attention – lisez le *Manuel de l'utilisateur*.
2. Risque de basculement – abaissez l'unité de coupe quand vous descendez des pentes ; sur les groupes de déplacement à 2 roues motrices, ajoutez une masse arrière de 25 kg pour le modèle GM 228D et de 48 kg pour le modèle GM 225 ; n'ajoutez pas de masse sur les groupes de déplacement à 4 roues motrices.

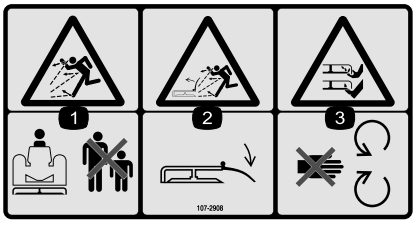

decal107-2908

107-2908

1. Risque de projection d'objets – n'autorisez personne à s'approcher de la machine.
2. Risque de projection d'objets – baissez le déflecteur avant d'utiliser la machine.
3. Risque de coupure/mutilation des mains ou des pieds par la lame de la tondeuse – ne vous approchez pas des pièces mobiles.



decal107-2915

107-2915

1. Risque de coincement dans l'arbre – n'autorisez personne à s'approcher.

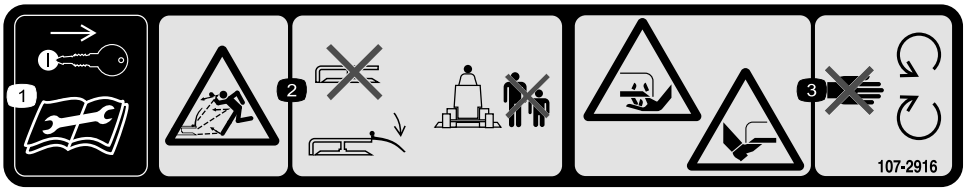

decal107-2916

107-2916

1. Enlevez la clé et lisez le *Manuel de l'utilisateur* avant de procéder à des entretiens.
2. Risque de projection d'objets – n'utilisez pas la tondeuse avec le déflecteur relevé ou sans le déflecteur ; baissez le déflecteur avant d'utiliser la machine ; n'autorisez personne à s'approcher de la machine.
3. Risque de coupure/mutilation des mains ou des pieds par la lame de la tondeuse – ne vous approchez pas des pièces mobiles.

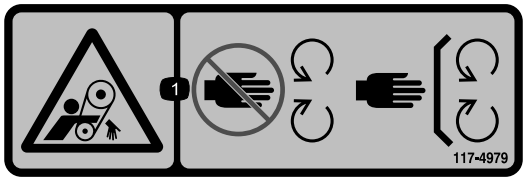

decal117-4979

117–4979

1. Risque de coincement par la courroie – ne vous approchez pas des pièces mobiles et laissez toutes les protections et capots en place.

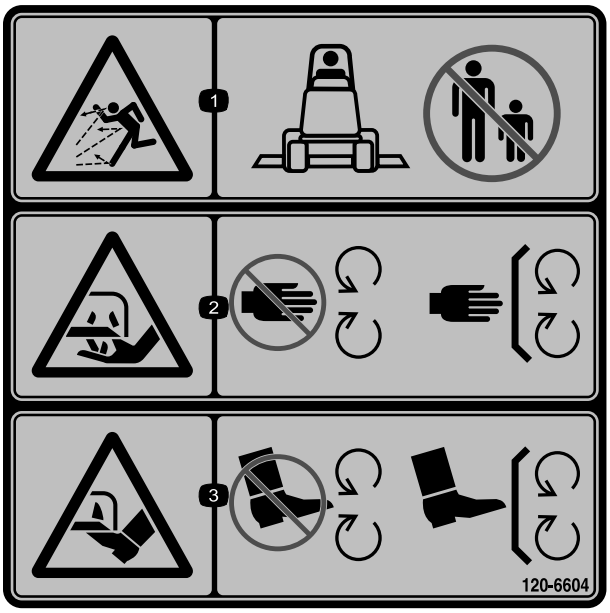

decal120-6604

120-6604

1. Risque de projection d'objets – n'autorisez personne à s'approcher de la machine.
2. Risque de coupure/mutilation des mains par la lame de la tondeuse – ne vous approchez pas des pièces mobiles et gardez toutes les protections en place.
3. Risque de coupure/mutilation des pieds par la lame de la tondeuse – ne vous approchez pas des pièces mobiles et gardez toutes les protections en place.



decal133-8061

133-8061

Mise en service

Pièces détachées

Reportez-vous au tableau ci-dessous pour vérifier si toutes les pièces ont été expédiées.

Procédure	Description	Qté	Utilisation
1	Roue pivotante avant Roue pivotante arrière	2 2	Montage des roues pivotantes.
2	Bras de levage droit Bras de levage gauche Axe de pivot Goupille fendue (5/32" x 1¾")	1 1 2 2	Montage des bras de levage.
3	Aucune pièce requise	–	Accouplement des bras de levage à l'unité de coupe.
4	Aucune pièce requise	–	Accouplement de l'arbre de PDF et de la protection au boîtier d'engrenages de l'unité de coupe.
5	Aucune pièce requise	–	Montage de la masse arrière.
6	Aucune pièce requise	–	Graissage de la machine.

Médias et pièces supplémentaires

Description	Qté	Utilisation
Manuel de l'utilisateur	1	Examinez le matériel et rangez-le dans un endroit approprié
Catalogue de pièces	1	Pour obtenir les numéros de référence des pièces

⚠ ATTENTION

Si vous laissez la clé dans le commutateur d'allumage, quelqu'un pourrait mettre le moteur en marche accidentellement et vous blesser gravement, ainsi que toute personne à proximité.

Avant tout entretien, retirez la clé de contact.

⚠ DANGER

Vous risquez de vous blesser gravement si le moteur démarre et que l'arbre de PDF tourne.

Ne démarrez pas le moteur et ne placez pas la commande de PDF en position engagée si l'arbre de PDF n'est pas relié au boîtier d'engrenages de l'unité de coupe.

Remarque: Les côtés gauche et droit de la machine sont déterminés d'après la position d'utilisation normale.

Remarque: Si vous installez un plateau de 158 cm sur un groupe de déplacement série Groundsmaster 200, vous devez utiliser le kit de transfert de poids, réf. Toro 70-8100.

1

Montage des roues pivotantes

Pièces nécessaires pour cette opération:

2	Roue pivotante avant
2	Roue pivotante arrière

Procédure

Remarque: Les rondelles de butée, les entretoises et les chapeaux de tension sont montés sur les axes de pivot des roues pivotantes pour l'expédition.

1. Retirez les chapeaux de tension des axes de pivot et retirez les entretoises et les rondelles de butée (Figure 3 et Figure 4).

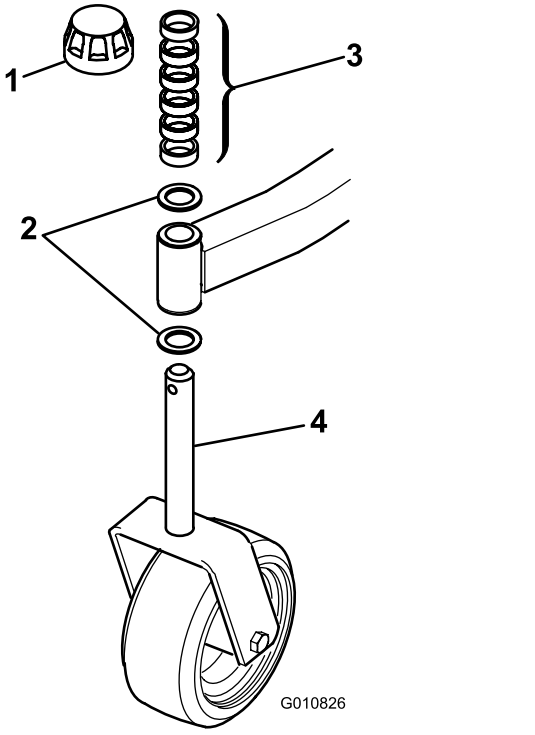

g010826

Figure 3

Roue pivotante avant

1. Chapeau de tension
2. Rondelles de butée
3. Entretoises
4. Axe de pivot avant

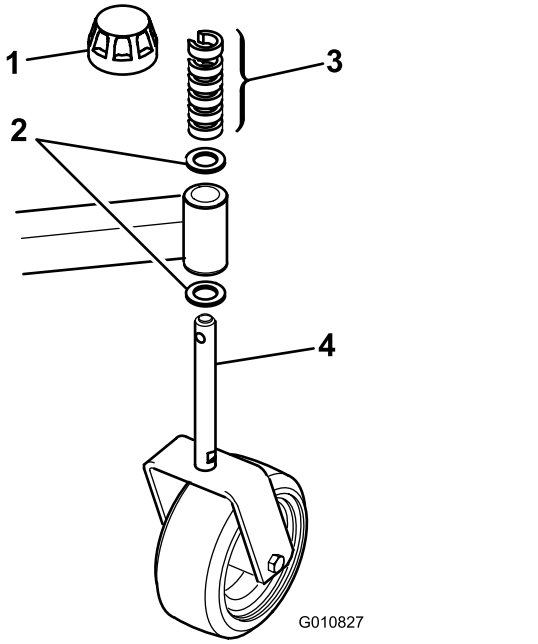

g010827

Figure 4

Roue pivotante arrière

1. Chapeau de tension
2. Rondelles de butée
3. Entretoises
4. Pivot

2. Glissez les entretoises sur l'axe de pivot pour obtenir la hauteur de coupe voulue ; voir le tableau sous Réglage de la hauteur de coupe (page 13).
3. Glissez une rondelle de butée sur le pivot, poussez le pivot rond dans le bras pivotant avant, et le pivot hexagonal de la roue pivotante dans le bras pivotant arrière.
4. Placez une autre rondelle de butée ainsi que les entretoises restantes sur le pivot, puis montez le chapeau de tension pour fixer l'ensemble.

   Important: **Les rondelles de butée, pas les entretoises, doivent toucher le haut et le bas du bras pivotant.**
5. Réglez les 4 roues pivotantes à la même hauteur de coupe et faites rouler l'unité de coupe hors de la palette.

2

Montage des bras de levage

Pièces nécessaires pour cette opération:

1	Bras de levage droit
1	Bras de levage gauche
2	Axe de pivot
2	Goupille fendue (5/32" x 1¾")

Procédure

1. D'un côté du groupe de déplacement, desserrez (mais n'enlevez pas) les écrous qui fixent l'ensemble jante et pneu sur les goujons de roue avant.
2. Levez la machine au cric pour décoller les roues avant du sol. Placez des chandelles sous la machine pour l'empêcher de retomber accidentellement.
3. Retirez les écrous de roue et faites coulisser l'ensemble roue et pneu hors des goujons.
4. Montez un bras de levage (en plaçant la rotule à l'extérieur) sur le support de pivot à l'aide d'un axe de pivot et d'une goupille fendue (5/32" x 1¾") (Figure 5).

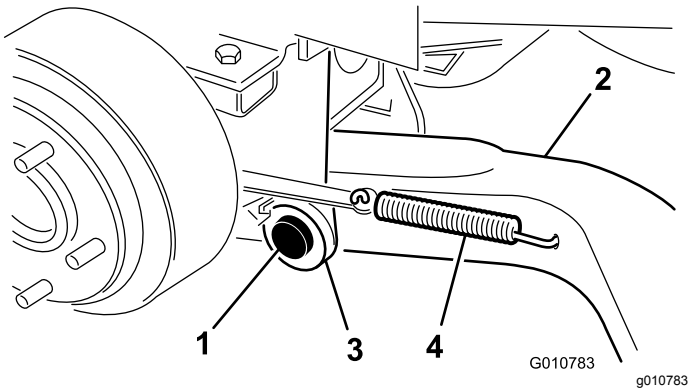

Figure 5

1. Axe de pivot
2. Bras de levage
3. Support de pivot de bras de levage
4. Ressort de rappel de frein

5. Fixez l'arrière du bras de levage au vérin de levage au moyen d'un axe de pivot et de 2 goupilles fendues (fournis avec le groupe de déplacement).
6. Accrochez le ressort de rappel de frein dans le trou du bras de levage (Figure 5).
7. Répétez cette procédure de l'autre côté de la machine.

3

Accouplement des bras de levage à l'unité de coupe

Aucune pièce requise

Procédure

1. Placez l'unité de coupe devant le groupe de déplacement.
2. Mesurez l'écart entre le bout de chaque bras de levage et le centre de la rotule (graisseur). La distance doit être de 57 mm. Figure 6

   Remarque: Si l'écart n'est pas correct, desserrez l'écrou de blocage qui fixe la rotule au bras de levage et tournez la rotule dans un sens ou dans l'autre jusqu'à ce que l'écart correct soit obtenu. Ne serrez pas les écrous de blocage à ce stade.

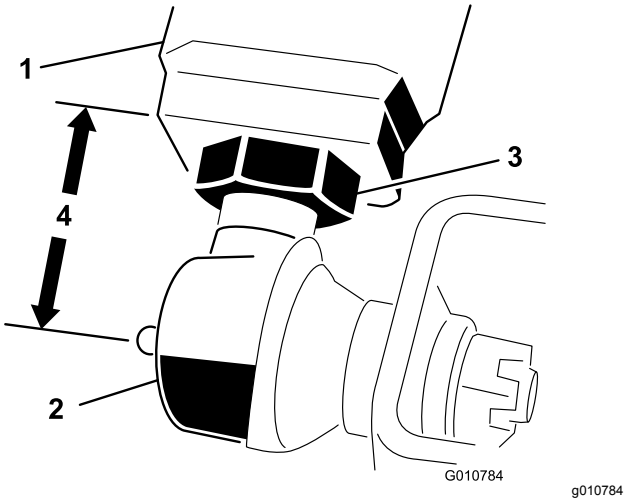

Figure 6

1. Bras de levage
2. Rotule
3. Écrou de blocage
4. 57 mm

3. Placez le levier de levage en position de FLOTTEMENT. Appuyez sur les bras de levage jusqu'à ce que les trous des supports de rotules soient en face des trous des bras des roues pivotantes.

   Remarque: Sur la Groundsmaster 3280-D et 3320, le moteur doit tourner pour abaisser les bras de levage.

4. Fixez les supports de rotules à chaque bras de roue pivotante avec 2 vis (7/16" x 3") et écrous à embase (7/16") (Figure 7).

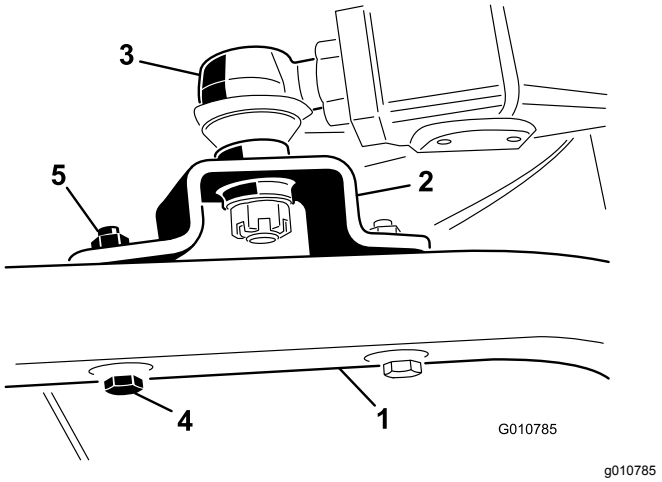

Figure 7

1. Bras de roue pivotante
2. Support de rotule
3. Rotule
4. Vis d'assemblage (7/16" x 3")
5. Écrou à embase (7/16")

Remarque: Le support de rotule doit être monté au-dessus du bras de roue pivotante.

5. Serrez le grand écrou de blocage qui fixe la rotule au bras de levage (Figure 7).

Remarque: Lors du serrage de l'écrou de blocage, maintenez la rotule bien droite pour permettre une oscillation correcte pendant le levage et l'abaissement de l'unité de coupe.

4

Accouplement de l'arbre de PDF et de la protection au boîtier d'engrenages de l'unité de coupe

Aucune pièce requise

Procédure

1. Enlevez les 2 vis et rondelles-freins qui fixent les supports de la protection de PDF au boîtier d'engrenages (Figure 8).

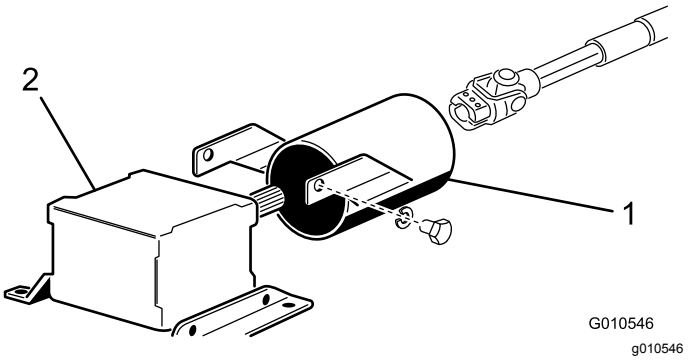

Figure 8

1. Protection de PDF
2. Boîtier d'engrenages

Remarque: Mettez les fixations de côté pour le remontage ultérieur.

2. Glissez la protection sur l'arbre de PDF en la positionnant comme montré à la Figure 8.
3. Insérez l'arbre de PDF mâle dans l'arbre de PDF femelle.

Remarque: Placez les trous de montage de l'arbre d'entrée du boîtier d'engrenages en face des trous de l'arbre de PDF, et réunissez-les.

4. Fixez-les ensemble avec une goupille cylindrique.
5. Serrez les vis et les écrous.
6. Fixez la protection de l'arbre de PDF au boîtier d'engrenages au moyen des 2 vis et des rondelles-freins retirées précédemment.

5

Montage de la masse arrière

Aucune pièce requise

Procédure

Les Groundsmaster séries 1000 et 2000 à deux roues motrices sont conformes à la norme ISO 5395 et à la norme ANSI B71.4-2017 lorsqu'elles sont équipées d'une masse arrière. Reportez-vous au tableau dans le *Manuel de l'utilisateur* de la machine pour déterminer les combinaisons de masses requises. Commandez les pièces auprès de votre concessionnaire Toro agréé.

Les groupes de déplacement Groundsmaster série 200 à quatre roues motrices n'ont pas besoin de masse arrière supplémentaire pour être conformes aux normes ISO 5395 et ABSI B71.4-2017.

Les Groundsmaster 3280-D et Groundsmaster 3320 à deux roues motrices portant les numéros de série 250000101 à 259999999 sont conformes aux normes EN ISO 5395 et ANSI B71.4-2017 lorsqu'elles sont équipées du kit masse arrière (réf. 24-5780).

Les Groundsmaster 3280-D et 3320 à deux roues motrices à partir du numéro de série 260000101 n'ont pas besoin de masse arrière supplémentaire pour être conformes aux normes EN ISO 5395 et ANSI B71.4-2017.

Les Groundsmaster série 3280 à quatre roues motrices n'ont pas besoin de masse arrière supplémentaire pour être conformes aux normes ISO 5395 et ABSI B71.4-2017.

6

Graissage de la machine

Aucune pièce requise

Procédure

Avant d'utiliser la machine, vous devez la graisser correctement pour garantir ses caractéristiques de fonctionnement ; voir Graissage (page 18). Si vous ne graissez pas la machine correctement, des pannes prématurées de pièces importantes se produiront.

Vue d'ensemble du produit

Caractéristiques techniques

Remarque: Les spécifications et la conception peuvent faire l'objet de modifications sans préavis.

Largeur de coupe	1,56 m
Hauteur de coupe	Réglable entre 25 et 102 mm par paliers de 13 mm
Vitesse à la pointe de la lame	4 718 m/minute à 3 250 tr/min (régime moteur)
Lames	3 lames en acier trempé de 4,8 mm d'épaisseur et 55 cm de longueur chacune
Roues pivotantes	Roulements à rouleaux graissables de 203 mm de diamètre (gonflage à 2,41-3,45 bar)
Système d'entraînement	Le boîtier d'engrenages entraîné par la PDF assure la transmission à tous les axes de lames par l'intermédiaire d'une courroie de section « AA ».
Poids net	244 kg

Outils et accessoires

Une sélection d'outils et d'accessoires agréés par Toro est disponible pour augmenter et améliorer les capacités de la machine. Pour obtenir la liste de tous les accessoires et outils agréés, contactez votre concessionnaire-réparateur ou votre distributeur Toro agréé, ou rendez-vous sur www.Toro.com.

Pour garantir un rendement optimal et la sécurité continue de la machine, utilisez uniquement des pièces de rechange et accessoires Toro d'origine. Les pièces de rechange et accessoires provenant d'autres constructeurs peuvent être dangereux et leur utilisation risque d'annuler la garantie de la machine.

Utilisation

Remarque: Les côtés gauche et droit de la machine sont déterminés d'après la position d'utilisation normale.

Réglage de la hauteur de coupe

La hauteur de coupe est réglable de 25 à 102 mm par paliers de 13 mm, en ajoutant ou retirant un nombre égal d'entretoises sur les fourches des roues pivotantes avant et arrière. Le tableau de hauteur de coupe ci-après indique les différentes combinaisons d'entretoises pour toutes les hauteurs de coupe.

Réglage de la hauteur de coupe	Entretoises sous le bras de la roue pivotante	
	Avant	Arrière
25 mm	0	0
38 mm	1	1
51 mm	2	2
64 mm	3	3
76 mm	4	4
89 mm	5	5
102 mm	6	6

1. Mettez le moteur en marche et levez l'unité de coupe pour pouvoir changer la hauteur de coupe.
2. Coupez le moteur et levez l'unité de coupe.

Réglage des roues pivotantes avant

1. Enlevez le chapeau de tension de l'axe de pivot et sortez l'axe du bras de la roue pivotante avant (Figure 9).

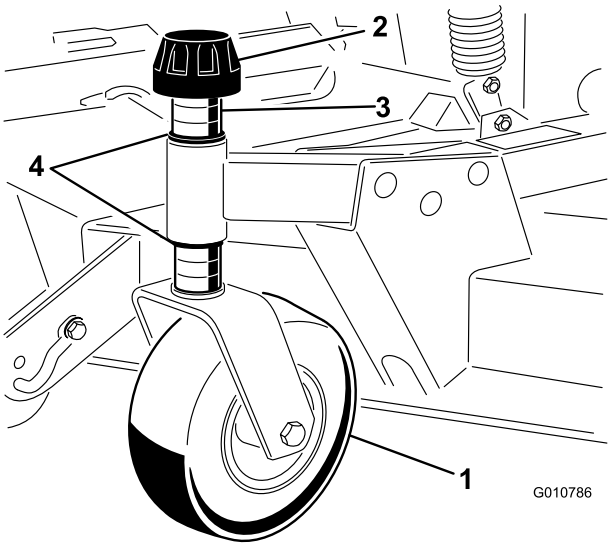

g010786

Figure 9

1. Roue pivotante avant
2. Chapeau de tension
3. Entretoises
4. Rondelles de butée

2. Enlevez la rondelle de l'axe de pivot.
3. Glissez les entretoises sur l'axe de pivot pour obtenir la hauteur de coupe voulue, puis ajoutez la rondelle.
4. Poussez l'axe de pivot dans le bras pivotant avant.
5. Placez l'autre rondelle de butée et les entretoises restantes sur l'axe.
6. Fixez l'ensemble avec le chapeau de tension.

Réglage des roues pivotantes arrière

1. Enlevez le chapeau de tension qui fixe la roue de jauge aux supports de l'unité de coupe (Figure 10).

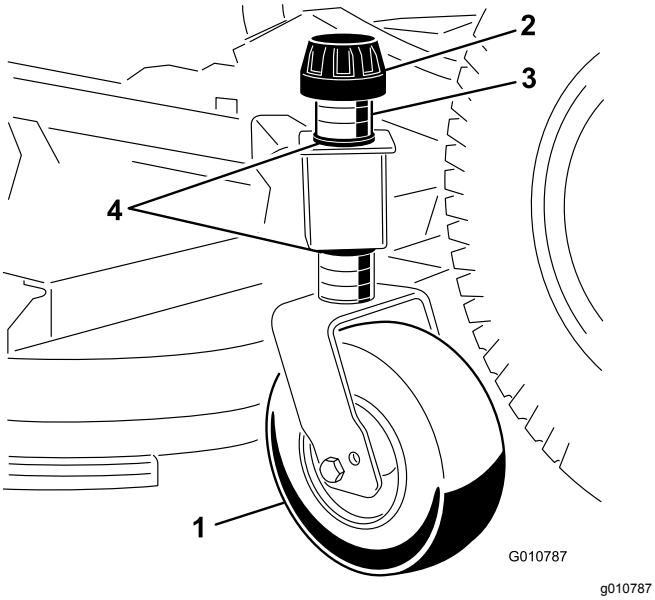

Figure 10

1. Roue pivotante arrière
2. Chapeau de tension
3. Entretoises
4. Rondelles de butée

2. Retirez ou ajoutez des entretoises en « C » sur la partie la plus étroite de l'axe de pivot, au-dessous du bras de la roue pivotante, pour obtenir la hauteur de coupe voulue.

   Remarque: Les rondelles de butée, pas les entretoises, doivent toucher le haut et le bas du bras pivotant.

3. Fixez l'ensemble avec le chapeau de tension.

   Remarque: Les 4 roues pivotantes doivent être réglées à la même hauteur de coupe.

Réglage des galets et de la roue de jauge

Remarque: Si vous choisissez la hauteur de coupe de 25 ou 38 mm, placez les galets dans les trous supérieurs des supports.

Réglage du galet avant

1. Enlevez la vis et l'écrou qui fixent l'axe de galet au support de l'unité de coupe (Figure 11).

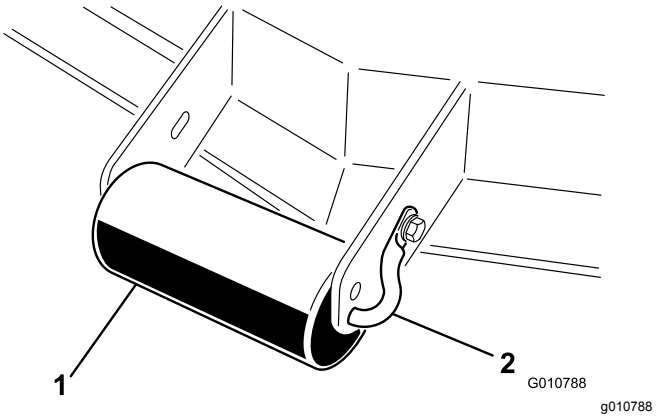

Figure 11

1. Galet extérieur
2. Axe de galet

2. Sortez l'axe des trous inférieurs du support, placez le galet en face des trous supérieurs et montez l'axe.
3. Fixez l'axe de galet au support de l'unité de coupe avec la vis et l'écrou.

Réglage de la roue de jauge avant

1. Enlevez la vis et l'écrou qui fixent la roue de jauge aux supports de l'unité de coupe (Figure 12).

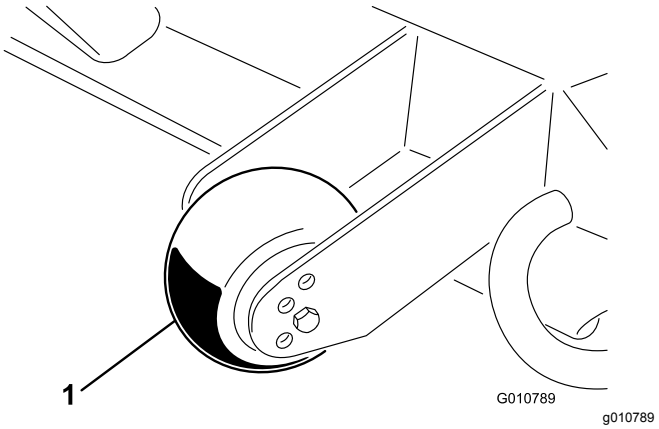

Figure 12

1. Roue de jauge

2. Placez le galet et l'entretoise en face des trous supérieurs des supports et fixez-les avec la vis et l'écrou.

Réglage des galets arrière (intérieurs)

1. Retirez les goupilles fendues qui fixent les axes de galets aux supports sur le dessous de l'unité de coupe (Figure 13).

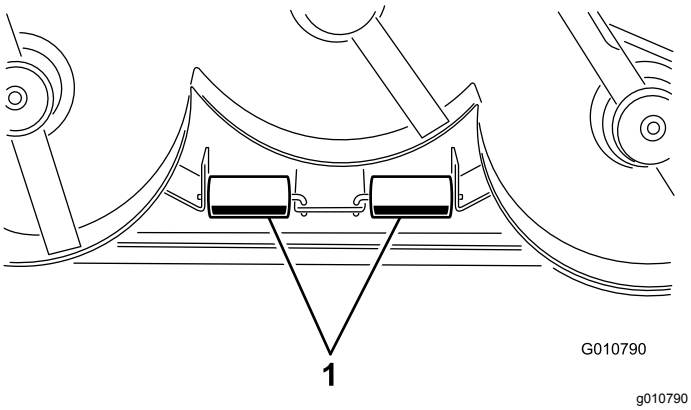

Figure 13

1. Galets intérieurs

2. Sortez les axes des trous inférieurs des supports, placez les galets en face des trous supérieurs et montez les axes.
3. Fixez les ensembles avec les goupilles fendues.

Réglage du transfert de poids

Sur les modèles Groundsmaster 3280-D et 3320 uniquement, reportez-vous au *Manuel de l'utilisateur* du groupe de déplacement pour connaître la procédure de réglage de la pression d'équilibrage assurant une performance optimale.

Utilisation du déflecteur d'herbe

⚠ DANGER

Si le déflecteur d'herbe, l'obturateur d'éjection ou le bac à herbe complet ne sont pas en place sur la machine, l'utilisateur ou d'autres personnes risquent d'être touchés par une lame ou des débris projetés. Le contact avec les lames en rotation et la projection de débris peuvent occasionner des blessures graves ou mortelles.

- **N'enlevez jamais le déflecteur d'herbe de la tondeuse, sa présence est nécessaire pour diriger l'herbe tondue sur le gazon. Si le déflecteur d'herbe est endommagé, remplacez-le immédiatement.**
- **Ne mettez jamais les mains ou les pieds sous l'unité de coupe.**
- **N'essayez jamais de dégager l'ouverture d'éjection ou les lames sans avoir au préalable amené la commande des lames/de prise de force (PDF) en position DÉSENGAGÉE, tourné la clé de contact sur ARRÊT et enlevé la clé.**
- **Vérifiez que le déflecteur d'herbe est abaissé.**

Remarque: Le déflecteur est maintenu baissé (position normale) par un ressort (Figure 14), mais vous pouvez l'écarter temporairement au besoin.

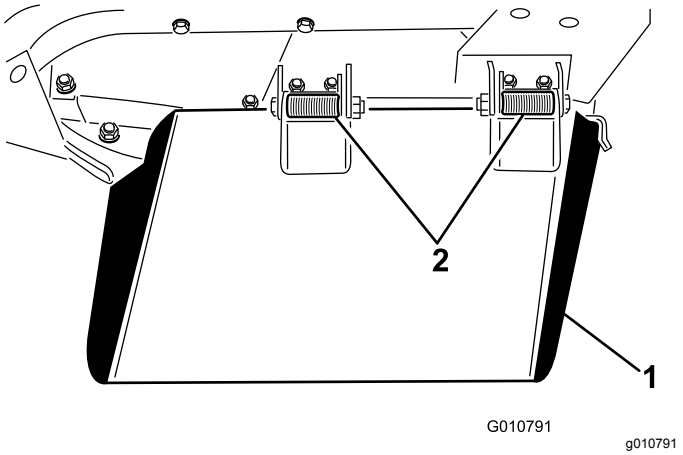

Figure 14

1. Déflecteur d'herbe
2. Charnières à ressort

Conseils d'utilisation

Réglage haut régime/vitesse de déplacement

Pour maintenir une puissance suffisante pour la machine et le plateau de coupe pendant la tonte, faites tourner le moteur à haut régime et adaptez votre vitesse de déplacement en fonction de l'état de l'herbe. Réduisez la vitesse de déplacement lorsque la charge sur les lames augmente, et augmentez la vitesse lorsque la charge diminue.

Direction de travail

Alternez le sens des passages pour éviter de créer des ornières dans la pelouse avec le temps. L'alternance permet aussi de mieux disperser l'herbe coupée, ce qui améliore la décomposition et la fertilisation.

Vitesse de travail

Ralentissez pour améliorer la qualité de la coupe.

Éviter de tondre trop ras

Si la largeur de coupe utilisée est plus large que la précédente, augmentez la hauteur de coupe pour ne pas raser les inégalités de la pelouse.

Choisissez la hauteur de coupe appropriée

Ne coupez pas plus de 25 mm environ ou 1/3 de la hauteur de l'herbe. Si l'herbe est extrêmement drue et fournie, il peut être préférable de réduire la vitesse de déplacement en marche avant et/ou de choisir la hauteur de coupe immédiatement supérieure.

Important: **Pour couper plus du 1/3 de la hauteur de l'herbe ou si l'herbe est haute et clairsemée ou très sèche, il est conseillé d'utiliser des lames plates afin de réduire la production de débris et de chaume, ainsi que l'effort sur les composants du système d'entraînement du plateau de coupe.**

Herbe haute

Si l'herbe est légèrement plus haute que d'habitude ou si elle est humide, utilisez une hauteur de coupe un peu plus haute que la normale. Tondez ensuite l'herbe à la hauteur de coupe inférieure habituelle.

Garder l'unité de coupe propre

Nettoyez le dessous de l'unité de coupe après chaque utilisation. Ne laissez pas l'herbe et la terre s'accumuler à l'intérieur, car la qualité de la tonte finira par en souffrir.

Pour réduire les risques d'incendie, débarrassez le moteur, le silencieux, le bac à batterie, le frein de stationnement, les unités de coupe et le lieu de stockage du carburant de tout excès de graisse, de débris, d'herbe, et de feuilles. Nettoyez l'huile ou le carburant éventuellement répandus.

Entretien des lames

Utilisez une lame bien aiguisée durant toute la saison de coupe, pour obtenir une coupe nette sans arracher ni déchiqueter les brins d'herbe. L'herbe arrachée ou déchiquetée brunit sur les bords, sa croissance ralentit et elle devient plus sensible aux maladies. Vérifiez chaque jour l'état, l'usure et l'affûtage des lames. Aiguisez les lames au besoin. Remplacez immédiatement les lames endommagées ou usées par des lames Toro d'origine. Voir Retrait et montage des lames des unités de coupe (page 21).

Entretien

Programme d'entretien recommandé

Périodicité d'entretien	Procédure d'entretien
Après les 2 premières heures de fonctionnement	• Serrez les écrous des roues pivotantes.
Après les 10 premières heures de fonctionnement	• Serrez les écrous des roues pivotantes.
À chaque utilisation ou une fois par jour	• Graissez les bagues des bras pivotants. • Graissez les roulements des roues pivotantes.
Après chaque utilisation	• Nettoyez l'unité de coupe.
Toutes les 50 heures	• Graissez tous les graisseurs. • Contrôlez l'huile du boîtier d'engrenages. • Serrez les écrous des roues pivotantes.
Toutes les 400 heures	• Vidange de l'huile du boîtier d'engrenages.

Liste de contrôle pour l'entretien journalier

Copiez cette page pour pouvoir vous en servir régulièrement.

Entretiens à effectuer	Pour la semaine du :						
	Lun.	Mar.	Mer.	Jeu.	Ven.	Sam.	Dim.
Contrôlez le déflecteur d'herbe en position abaissée (le cas échéant)							
Contrôle de la pression des pneus.							
Vérifiez l'état des lames							
Lubrifiez tous les graisseurs.[1]							
Retouchez les peintures endommagées.							
1. Immédiatement après chaque lavage, quelle que soit la fréquence d'entretien indiquée.							

Notes concernant les problèmes constatés		
Contrôle effectué par :		
Point contrôlé	Date	Information

⚠ PRUDENCE

Si vous laissez la clé dans le commutateur d'allumage, quelqu'un pourrait mettre le moteur en marche accidentellement et vous blesser gravement, ainsi que toute personne à proximité.

Avant tout entretien, retirez la clé de contact.

Important: **Les fixations des capots de la machine sont conçues pour rester sur le capot après son retrait. Desserrez toutes les fixations de chaque capot de quelques tours de sorte que le capot soit desserré mais reste en place. Desserrez-les ensuite jusqu'à ce que le capot se détache. Vous éviterez ainsi d'arracher les filets des boulons en les retirant des dispositifs de retenue.**

Graissage

Périodicité des entretiens: Toutes les 50 heures

Les graisseurs de la machine doivent être lubrifiés régulièrement avec de la graisse au lithium nº 2. Graissez tous les roulements et toutes les bagues immédiatement après chaque lavage.

Lubrifiez aux endroits suivants :

- Bagues de pivots de roues pivotantes avant (Figure 15)
- Roulements de roues pivotantes avant et arrière (Figure 15)

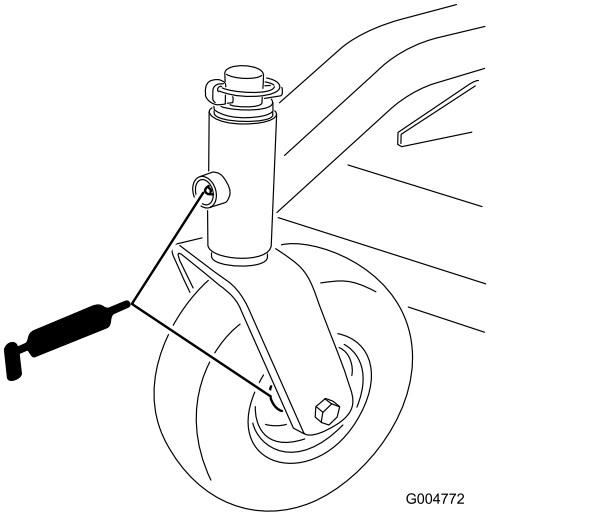

Figure 15

- Axes de pivot des bras de levage gauche et droit (Figure 16)

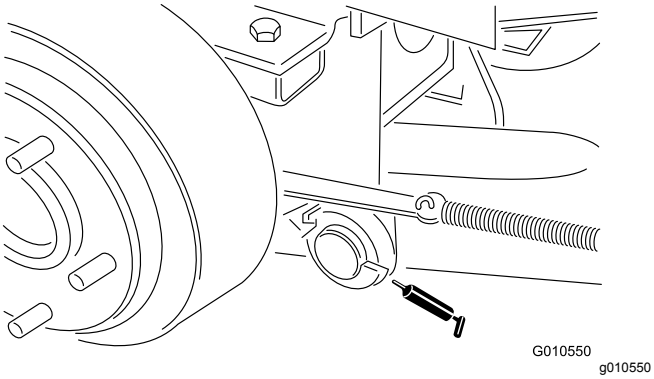

Figure 16

- Roulements d'axes de lames (Figure 17)

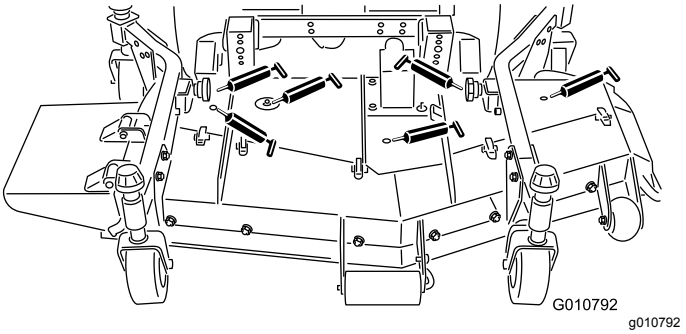

Figure 17

- Rotules de bras de poussée droit et gauche (Figure 17)

Contrôle de l'huile du boîtier d'engrenages

Périodicité des entretiens: Toutes les 50 heures

Le boîtier d'engrenages est conçu pour fonctionner avec de l'huile pour engrenages SAE 80W–90 à base de pétrole ou synthétique. Le boîtier d'engrenages est rempli de lubrifiant à l'usine. Vérifiez toutefois le niveau du liquide avant d'utiliser l'unité de coupe. La capacité du boitier d'engrenages et de 283 ml.

1. Placez la machine et l'unité de coupe sur une surface plane et horizontale.
2. Retirez le bouchon de remplissage-jauge au sommet du boîtier d'engrenages (Figure 18) et vérifiez que le niveau de lubrifiant se situe entre les repères sur la jauge. Si le niveau de lubrifiant est trop bas, faites l'appoint de lubrifiant pour faire monter le niveau entre les repères.

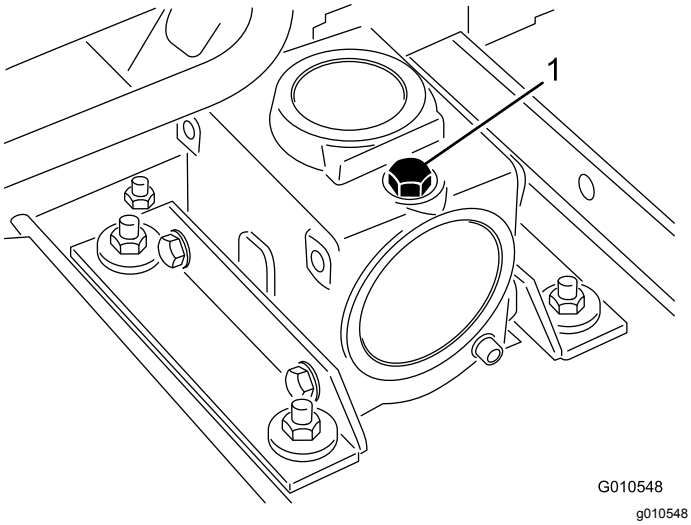

Figure 18

1. Bouchon de remplissage-jauge

Séparation de l'unité de coupe et du groupe de déplacement

1. Placez la machine sur une surface plane et horizontale.
2. Abaissez l'unité de coupe au sol, amenez le levier de levage en position FLOTTEMENT, serrez le frein de stationnement, placez la pédale de déplacement en position neutre, placez le levier de PDF en position DÉSENGAGÉE, coupez le moteur et enlevez la clé de contact.
3. Enlevez les vis et contre-écrous qui fixent les supports de rotules aux bras des roues pivotantes de l'unité de coupe (Figure 19).

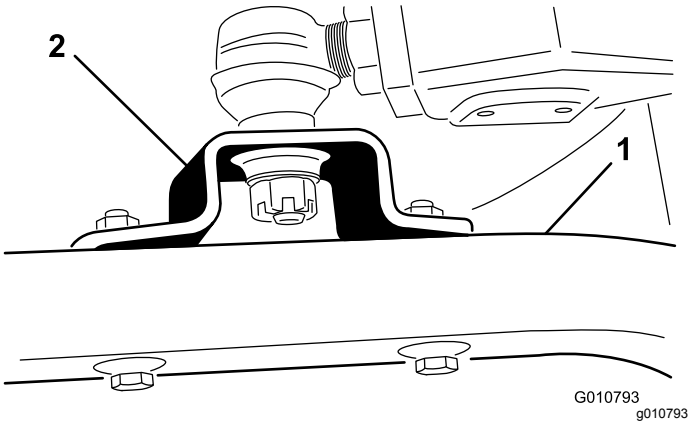

Figure 19

1. Bras de roue pivotante
2. Support de rotule

4. Éloignez l'unité de coupe de la machine, en séparant les parties mâle et femelle de l'arbre de PDF (Figure 20).

⚠ DANGER

Vous risquez de vous blesser gravement si le moteur démarre et que l'arbre de PDF tourne.

Ne démarrez pas le moteur et ne placez pas la commande de PDF en position engagée si l'arbre de PDF n'est pas relié au boîtier d'engrenages de l'unité de coupe.

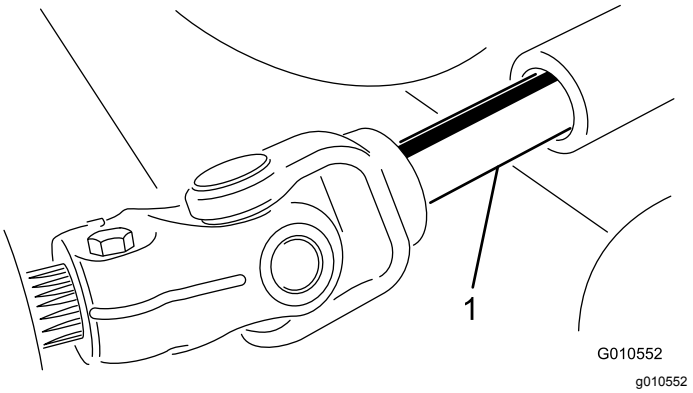

Figure 20

1. Arbre de PDF

Entretien des bagues des bras pivotants

Les bras pivotants sont munis de bagues enfoncées à la presse en haut et en bas du tube et qui s'usent après de nombreuses heures d'utilisation. Pour vérifier l'état des bagues, bougez la fourche de la roue pivotante longitudinalement et latéralement. Si l'axe de pivot bouge à l'intérieur des bagues, cela signifie que les bagues sont usées et doivent être remplacées.

1. Levez l'unité de coupe pour décoller les roues du sol et calez-la pour l'empêcher de retomber.
2. Retirez le chapeau de tension, la ou les entretoise(s) et la rondelle de butée situés en haut de l'axe de pivot.
3. Sortez l'axe de pivot du tube de montage, mais laissez la rondelle de butée et la ou les entretoise(s) au bas de l'axe.
4. Insérez un chasse-goupille dans le haut ou le bas du tube de montage et chassez la bague hors du tube (Figure 21). Chassez ensuite l'autre bague.

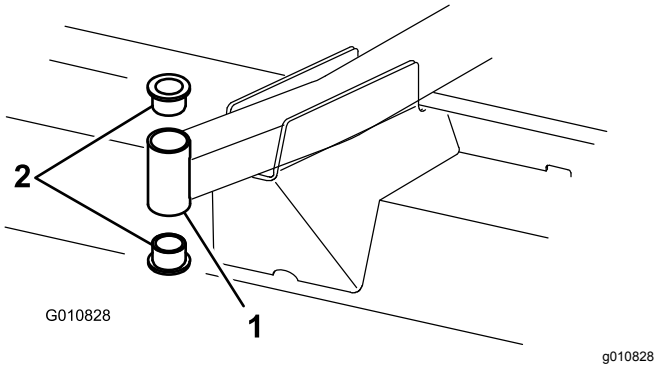

Figure 21

1. Tube de bras pivotant avant
2. Bagues

5. Nettoyez l'intérieur des tubes de montage.
6. Graissez l'intérieur et l'extérieur des nouvelles bagues.
7. À l'aide d'un marteau et d'une plaque plate, enfoncez les bagues dans le tube de montage.
8. Examinez l'état de l'axe de pivot et remplacez-le s'il est endommagé.
9. Insérez l'axe de pivot dans les bagues et le tube de montage.
10. Glissez la rondelle de butée et la ou les entretoises sur l'axe de pivot.
11. Replacez le chapeau de tension sur l'axe de pivot pour maintenir les pièces en position.

Entretien des roues pivotantes et des roulements

La roue pivotante tourne sur un roulement à rouleaux de haute qualité, et est soutenue par une douille pour clé. Même au bout de nombreuses heures d'utilisation, l'usure du roulement sera minimale s'il a été bien lubrifié. Par contre, l'usure sera accélérée si le roulement n'est pas lubrifié régulièrement. L'oscillation d'une roue pivotante indique généralement qu'un roulement est usé.

1. Enlevez le contre-écrou de la vis qui fixe la roue pivotante à la fourche (Figure 22).

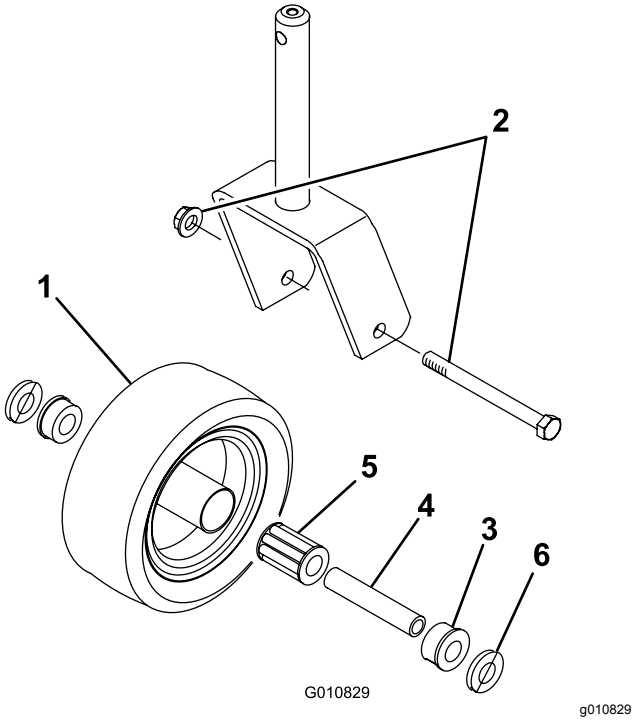

Figure 22

1. Roue pivotante
2. Vis d'assemblage et contre-écrou
3. Bague (2)
4. Douille pour clé
5. Roulement à rouleaux
6. Rondelle (2)

2. Maintenez la roue pivotante et enlevez la vis de la fourche.
3. Sortez la douille pour clé du moyeu de roue (Figure 22).
4. Enlevez la bague du moyeu de la roue et laissez tomber le roulement.
5. Enlevez la bague de l'autre côté du moyeu.
6. Vérifiez l'usure du roulement, de la clé et de l'intérieur du moyeu de roue, et remplacez les pièces endommagées.
7. Pour assembler la roue pivotante, enfoncez la bague dans le moyeu.
8. Glissez le roulement dans le moyeu.
9. Insérez l'autre bague dans le côté ouvert du moyeu pour bloquer le roulement à l'intérieur (Figure 22).
10. Glissez la clé avec précaution dans les bagues et le moyeu de roue.
11. Montez la roue pivotante entre la fourche et fixez-la en place à l'aide de la vis, des rondelles et du contre-écrou.
12. Lubrifiez le roulement de la roue pivotante à l'aide du graisseur et de graisse nº 2 au lithium.

Entretien des lames

Consignes de sécurité relative aux lames

- Contrôlez l'état et l'usure des lames périodiquement.
- Examinez toujours les lames avec prudence. Manipulez les lames avec des gants ou en les enveloppant dans un chiffon, et toujours avec prudence. Limitez-vous à remplacer ou aiguiser les lames ; n'essayez jamais de les redresser ou de les souder.
- Sur les machines à plusieurs lames, la rotation d'une lame peut entraîner celle des autres.

Détection des lames faussées

Après avoir heurté un obstacle, vérifiez si la tondeuse n'est pas endommagée et effectuez les réparations éventuellement nécessaires avant de démarrer et de poursuivre l'utilisation. Serrez les écrous des poulies d'axe à un couple de 176 à 203 N·m.

1. Amenez la machine sur une surface plane et horizontale, levez l'unité de coupe, serrez le frein de stationnement, mettez la pédale de déplacement en position NEUTRE, placez la commande de PDF en position DÉSENGAGÉE, coupez le moteur et enlevez la clé de contact.

   Remarque: Calez l'unité de coupe pour l'empêcher de retomber accidentellement.

2. Tournez la lame dans le sens longitudinal et mesurez la distance entre l'intérieur de l'unité de coupe et le tranchant à l'avant de la lame (Figure 23).

   Remarque: Notez cette valeur.



Figure 23

3. Tournez la lame pour faire passer la pointe qui est à l'arrière à l'avant et mesurez l'écart entre l'unité de coupe et le tranchant de la lame au même endroit qu'à l'opération 2.

   Remarque: Les mesures obtenues aux opérations 2 et 3 ne doivent pas différer de plus de 3 mm. Si la différence est supérieure à 3 mm, la lame est faussée et doit être remplacée ; voir Retrait et montage des lames des unités de coupe (page 21).

Retrait et montage des lames des unités de coupe

Remplacez toute lame si elle heurte un obstacle, si elle est déséquilibrée ou faussée. Pour garantir le meilleur rendement et le maximum de sécurité, utilisez toujours des lames Toro d'origine.

1. Garez la machine sur une surface plane et horizontale, levez l'unité de coupe à la position de transport, serrez le frein de stationnement, coupez le moteur et enlevez la clé.

   Remarque: Calez ou bloquez l'unité de coupe pour l'empêcher de retomber accidentellement.

2. Saisissez la lame par son extrémité avec un chiffon ou un gant épais.
3. Enlevez le boulon, la coupelle de protection et la lame de l'axe de pivot (Figure 24).

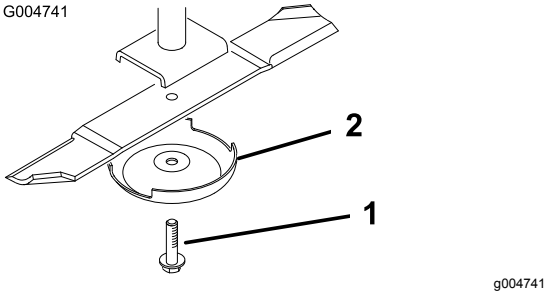

Figure 24

1. Boulon de lame
2. Coupelle de protection

4. Montez la lame, la coupelle de protection et le boulon de la lame, puis serrez le boulon à un couple de 115 à 149 N·m.

   Important: **Pour obtenir une coupe correcte, l'ailette de la lame doit être dirigée vers l'intérieur de l'unité de coupe.**

   Remarque: Après avoir heurté un obstacle, serrez tous les écrous des poulies d'axe à un couple de 115 à 149 N·m.

Contrôle et affûtage des lames des unités de coupe

Le tranchant comme l'ailette (à savoir la partie relevée à l'opposé du tranchant) contribuent tous deux à assurer la qualité de la coupe.

Maintenez les lames bien affûtées tout au long de la saison de tonte. Les lames bien affûtées assurent une coupe nette, sans arracher l'herbe ou la déchiqueter.

Vérifiez l'état et l'usure des lames. L'ailette redresse l'herbe, ce qui produit une coupe nette, et s'use progressivement au cours de l'utilisation.

1. Garez la machine sur une surface plane et horizontale, levez l'unité de coupe, serrez le

frein de stationnement, mettez la pédale de déplacement en position NEUTRE, placez la commande de PDF en position DÉSENGAGÉE, coupez le moteur et enlevez la clé de contact.

2. Examinez attentivement les tranchants de la lame, particulièrement au point de rencontre de la partie plane et de l'ailette (Figure 25).

   Remarque: Le sable et les matières abrasives peuvent éroder le métal à cet endroit, c'est pourquoi il est important de contrôler l'état de la lame avant d'utiliser la tondeuse. Remplacez la lame si elle semble usée (Figure 25).

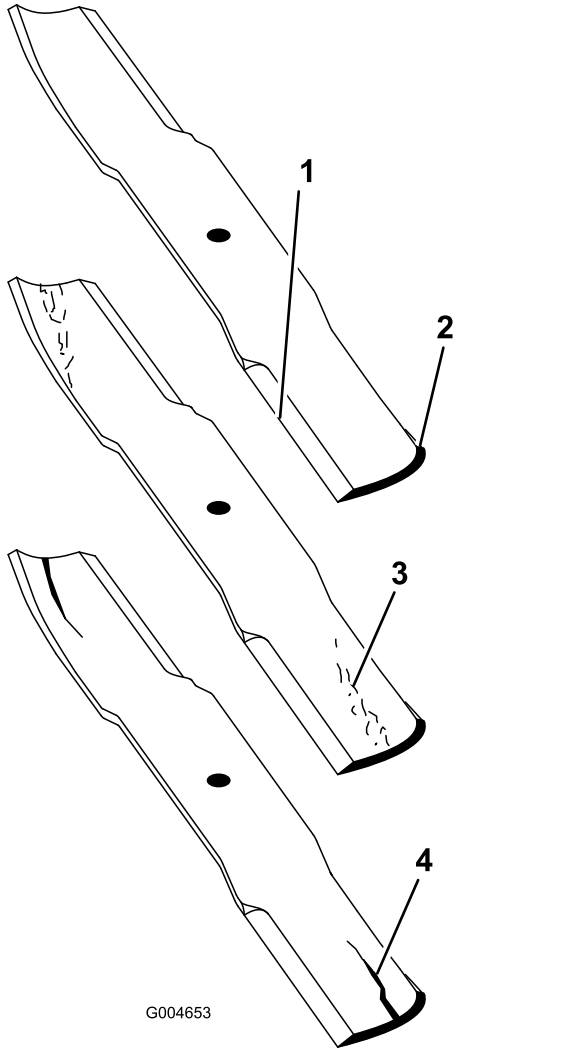

Figure 25

1. Tranchant
2. Ailette
3. Usure/formation d'une entaille
4. Fissure

3. Examinez les tranchants de toutes les lames et aiguisez-les s'ils sont émoussés ou ébréchés (Figure 26).

   Remarque: N'aiguisez que le haut du tranchant et conservez l'angle de coupe d'origine pour obtenir une coupe nette (Figure 26). Limez la même quantité de métal sur chacun des deux tranchants pour ne pas déséquilibrer la lame.

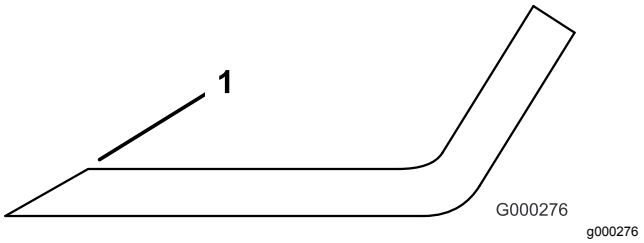

Figure 26

1. Affûtez en conservant l'angle d'origine.

Remarque: Déposez les lames et affûtez-les avec une meule. Une fois affûtée, remontez la lame ainsi que la coupelle de protection et le boulon de fixation ; voir Retrait et montage des lames des unités de coupe (page 21).

Contrôle et correction du déséquilibre des lames

Si une lame coupe plus bas que les autres, procédez comme suit :

1. Abaissez l'unité de coupe sur une surface plane, serrez le frein de stationnement, placez la pédale de déplacement en position neutre, placez le levier de PDF en position DÉSENGAGÉE, coupez le moteur et enlevez la clé de contact.
2. Vérifiez que tous les pneus sont gonflés à la même pression.
3. Réglez la hauteur de coupe à 102 mm ; voir Réglage de la hauteur de coupe (page 13).
4. Tournez les lames de sorte que les pointes soient alignées.

   Remarque: Les pointes des lames adjacentes doivent être espacées de 3 mm au maximum. Si l'écart entre les pointes dépasse 3 mm, passez à l'opération 10 et ajoutez des cales entre le logement de pivot et le bas de l'unité de coupe.
5. Les goupilles de hauteur de coupe avant doivent être bien en appui sur les amortisseurs du cadre. Si ce n'est pas le cas, placez une ou plusieurs cales sous l'amortisseur afin de l'élever et de l'aligner correctement.
6. Placez les 3 lames à la position A (Figure 27), mesurez la distance entre la surface plane et le bas de la pointe de chaque lame (Figure 28), et notez cette valeur.

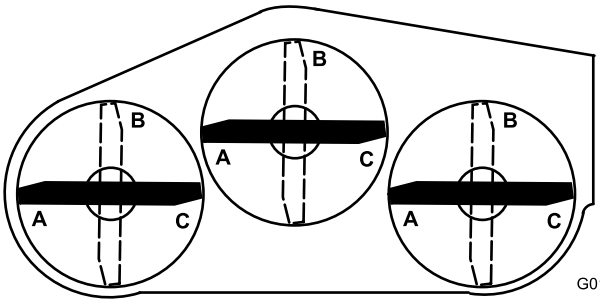

Figure 27

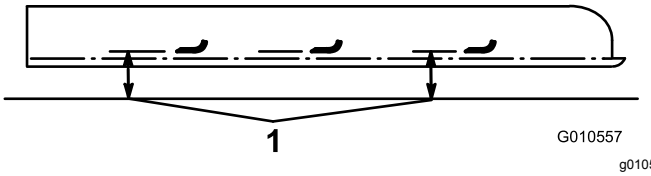

Figure 28

1. Mesurez entre la pointe de la lame et la surface plane.

7. Tournez les lames à la position B (Figure 27), mesurez la distance entre toutes les lames et la surface plane et notez cette valeur (Figure 28).
8. Tournez les lames à la position C, mesurez puis notez la distance mesurée (Figure 27 et Figure 28).
9. Comparez les mesures aux différentes positions.

   Remarque: Les valeurs de toutes les mesures pour 2 lames adjacentes ne doivent pas différer de plus de 6 mm. Les mesures relevées pour les 3 lames ne doivent pas différer de plus de 10 mm. Si la différence est supérieure, passez à l'opération 10.
10. Enlevez les boulons, les rondelles plates et les contre-écrous de l'axe extérieur, à l'endroit où les cales doivent être ajoutées.

    Remarque: Pour élever ou abaisser la lame, ajoutez une cale (réf. 3256-24) entre le logement du pivot et le bas de l'unité de coupe.
11. Continuez à vérifiez l'alignement des lames et à ajouter des cales jusqu'à ce que les pointes des lames soient bien équilibrées.

Réglage de la poulie de tension

La poulie de tension exerce une force contre la courroie afin de transmettre mouvement aux poulies de lames. Le mouvement ne pourra pas être transmis avec l'efficacité maximale si la poulie de tension n'est pas poussée contre la courroie avec une force suffisante. Pour que la courroie soit suffisamment tendue, le grand écrou doit être serré à un couple de 47 à 54 N·m. Si le réglage de la poulie de tension ne correspond pas à ces spécifications, corrigez-le.

Important: **Les fixations des capots de la machine sont conçues pour rester sur le capot après son retrait. Desserrez toutes les fixations de chaque capot de quelques tours de sorte que le capot soit desserré mais reste en place. Dévissez-les ensuite jusqu'à ce que le capot se détache. Vous éviterez ainsi d'arracher les filets des boulons en les retirant des dispositifs de retenue.**

1. Placez la machine sur une surface plane et horizontale.
2. Abaissez l'unité de coupe, serrez le frein de stationnement, placez la pédale de déplacement en position neutre, placez le levier de PDF en position DÉSENGAGÉE, coupez le moteur et enlevez la clé de contact.
3. Enlevez le capot de l'unité de coupe centrale.
4. Desserrez les 2 écrous qui fixent la plaque de la poulie de tension en position.
5. A l'aide d'une douille et d'une clé dynamométrique, serrez l'écrou de réglage de la poulie de tension à un couple de 47 à 54 N·m (Figure 29).

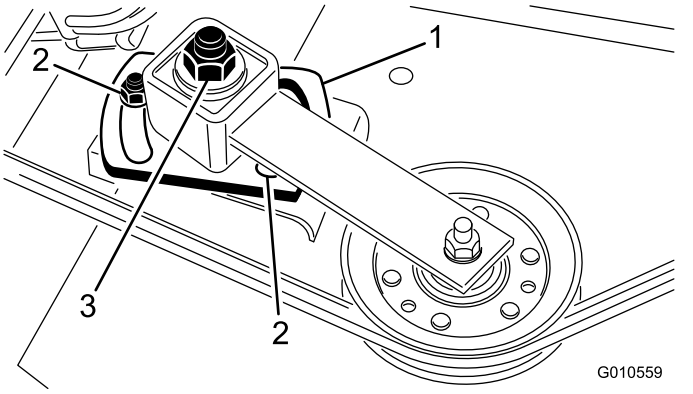

Figure 29

1. Plaque de la poulie de tension
2. Écrous (2)
3. Écrou de réglage de la poulie de tension

6. Maintenez la tension contre la courroie et serrez les 2 écrous jusqu'à ce que la plaque de la poulie de tension soit solidement fixée en place.
7. Desserrez l'écrou de réglage de la poulie de tension.
8. Remettez le couvercle en place.

Remplacement de la courroie d'entraînement

La courroie d'entraînement des lames, qui est tendue par la poulie de tension réglable, est très durable. Elle commence toutefois à s'user après de longues heures d'utilisation. La courroie peut montrer les signes d'usure suivants : grincement pendant la rotation, glissement des lames pendant la coupe, bords effilochés, traces de brûlures et fissures. Remplacez la courroie si elle présente ce genre de problèmes.

Important: **Les fixations des capots de la machine sont conçues pour rester sur le capot après son retrait. Desserrez toutes les fixations de chaque capot de quelques tours de sorte que le capot soit desserré mais reste en place. Dévissez-les ensuite jusqu'à ce que le capot se détache. Vous éviterez ainsi d'arracher les filets des boulons en les retirant des dispositifs de retenue.**

1. Placez la machine sur une surface plane et horizontale.
2. Abaissez l'unité de coupe, serrez le frein de stationnement, placez la pédale de déplacement en position neutre, placez le levier de PDF en position DÉSENGAGÉE, coupez le moteur et enlevez la clé de contact.
3. Déposez les capots au sommet de l'unité de coupe.
4. Desserrez les 2 écrous qui fixent la plaque de la poulie de tension en position et retirez la courroie usagée des poulies.
5. Pour monter une courroie neuve, vous devez déposez le boîtier d'engrenages en retirant les 4 boulons de carrosserie et contre-écrous qui fixent la base du boîtier.
6. Acheminez la nouvelle courroie autour de la poulie du boîtier d'engrenages, des poulies d'axe, de la poulie de tension fixe et de la poulie de tension réglable (Figure 30).

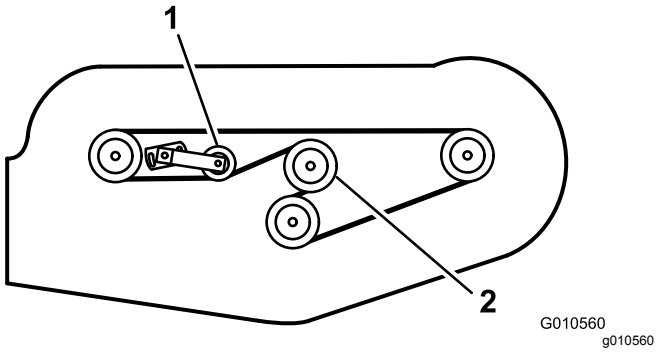

Figure 30

1. Poulie de tension réglable
2. Poulie de boîtier d'engrenages

7. Fixez la base du boîtier d'engrenages à l'aide des boulons de carrosserie et des contre-écrous.
8. A l'aide d'une clé dynamométrique, réglez la poussée de la poulie de tension contre la courroie ; voir Réglage de la poulie de tension (page 23).
9. Posez les couvercles.

Remplacement du déflecteur d'herbe

1. Placez la machine sur une surface plane et horizontale.
2. Levez l'unité de coupe, serrez le frein de stationnement, amenez la pédale de déplacement à la position neutre, placez le levier de PDF en position DÉSENGAGÉE, coupez le moteur et enlevez la clé de contact.
3. Calez l'unité de coupe pour l'empêcher de retomber accidentellement.
4. Enlevez les 2 vis, contre-écrous et ressorts qui fixent les supports du déflecteur aux supports de pivot (Figure 31).

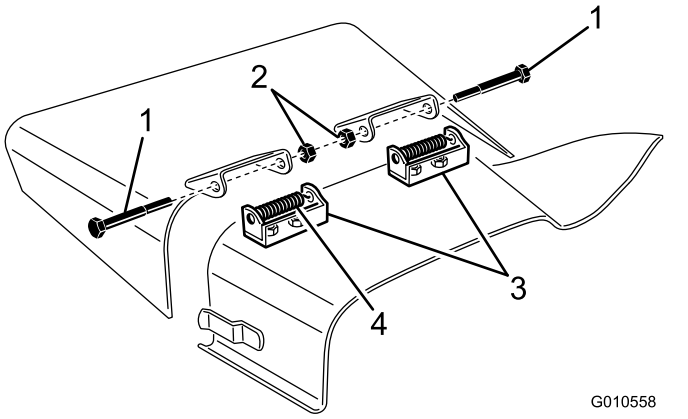

Figure 31

1. Boulon
2. Contre-écrous
3. Supports de pivot
4. Ressort

5. Pour déposer les supports de pivot, retirez les vis de carrosserie et les écrous (Figure 31).
6. Montez les supports de pivot sur le dessus de l'ouverture d'éjection à l'aide des vis de carrosserie et des écrous.

   Remarque: La tête des boulons de carrosserie doit se trouver à l'intérieur de l'unité de coupe.
7. Placez les supports du déflecteur sur les supports de pivot et fixez-les ensemble avec les vis, écrous et ressorts.

   Remarque: Les deux contre-écrous doivent se faire face. Vissez les contre-écrous jusqu'à

ce qu'ils soient bien à plat contre les pivots du déflecteur.

8. Soulevez le déflecteur et laissez-le retomber afin de vérifier la tension du ressort.

   Remarque: Le déflecteur doit être maintenu fermement en position entièrement abaissée par la tension du ressort. Corrigez si nécessaire.

Nettoyage du dessous de l'unité de coupe

Périodicité des entretiens: Après chaque utilisation

1. Désengagez la PDF, relâchez la pédale de déplacement en position NEUTRE et serrez le frein de stationnement.
2. Placez la commande d'accélérateur en position de BAS RÉGIME, coupez le moteur, enlevez la clé et attendez l'arrêt complet de toutes les pièces mobiles avant de quitter le poste de conduite.
3. Levez l'unité de coupe en position de TRANSPORT.
4. Avec un cric, soulevez l'avant de la machine et soutenez-la avec des chandelles.
5. Lavez soigneusement le dessous de l'unité de coupe à l'eau.

Remisage

1. Désengagez la PDF, relâchez la pédale de déplacement à la position neutre, abaissez l'unité de coupe, placez la commande d'accélérateur en position BAS RÉGIME et serrez le frein de stationnement.
2. Coupez le moteur, enlevez la clé et attendez l'arrêt de tout mouvement avant de quitter la position d'utilisation. Laissez refroidir la machine avant tout réglage, entretien, nettoyage ou remisage.
3. Nettoyez soigneusement l'unité de coupe en insistant tout particulièrement sur les zones suivantes :
   - Dessous de l'unité de coupe
   - Dessous des couvercles des courroies de l'unité de coupe
   - Arbre de PDF
   - Tous les graisseurs et points de pivotement
4. Contrôlez et ajustez la pression des pneus avant et arrière du groupe de déplacement ; voir le *Manuel de l'utilisateur* du groupe de déplacement.
5. Déposez, aiguisez et équilibrez les lames de l'unité de coupe. Reposez les lames et serrez les fixations à un couple de 115 à 149 N·m.
6. Vérifiez le serrage de toutes les fixations et resserrez-les au besoin.
7. Lubrifiez tous les graisseurs et points de pivot. Essuyez tout excès de lubrifiant.
8. Poncez légèrement et retouchez la peinture rayée, écaillée ou rouillée. Réparez les déformations.

Dépistage des défauts

Problème	Cause possible	Mesure corrective
L'unité de coupe coupe mal ou pas du tout.	1. Les lames sont émoussées.	1. Aiguisez les lames.
	2. Une ou plusieurs lames est/sont faussée(s) ou endommagée(s).	2. Remplacez les lames.
	3. Les boulons d'axes sont desserrés.	3. Serrez les boulons d'axes à un couple de 115 à 149 N·m.
	4. Les courroies de l'unité de coupe sont détendues ou cassées.	4. Tendez ou remplacez les courroies selon les besoins.
	5. La poulie du boîtier d'engrenages est desserrée.	5. Serrez ou remplacez la poulie.
	6. Un axe du boîtier d'engrenages est cassé.	6. Remplacez tout axe cassé.
	7. La courroie de PDF est cassée.	7. Remplacez la courroie de PDF.
	8. La poulie de PDF est détendue ou cassée.	8. Serrez ou remplacez la poulie.
	9. L'arbre de PDF est cassé.	9. Remplacez l'arbre de PDF.
	10. La poulie sur l'arbre de sortie du moteur est détendue ou cassée.	10. Serrez ou remplacez la poulie.

Remarques:

Remarques:

Remarques:

Déclaration d'incorporation

The Toro Company, 8111 Lyndale Ave. South, Bloomington, MN, USA déclare que la ou les machines suivantes sont conformes aux directives mentionnées, lorsqu'elles sont montées en respectant les instructions jointes sur certains modèles Toro comme indiqué dans les Déclarations de conformité pertinentes.

N° de modèle	N° de série	Description du produit	Description de la facture	Description générale	Directive
30551	314000001 et suivants	Tondeuse à éjection latérale de 158 cm	62” SIDE DISCHARGE MOWER	Tondeuse à éjection latérale de 158 cm	2006/42/CE, 2000/14/CE

La documentation technique pertinente a été compilée comme exigé par la Partie B de l'Annexe VII de la directive 2006/42/CE.

Nous nous engageons à transmettre, à la suite d'une demande dûment motivée des autorités nationales, les renseignements pertinents concernant cette quasi-machine. La méthode de transmission sera électronique.

Cet équipement ne sera pas mis en service avant d'avoir été incorporé dans les modèles Toro agréés conformément à la Déclaration de conformité associée et à toutes les instructions, ce qui permettra de le déclarer conforme à toutes les directives pertinentes.

Certifié :



John Heckel
Directeur technique général
8111 Lyndale Ave. South
Bloomington, MN 55420, USA
March 9, 2019

Représentant autorisé :

Marcel Dutrieux
Manager European Product Integrity
Toro Europe NV
Nijverheidsstraat 5
2260 Oevel
Belgium

Proposition 65 de Californie – Information concernant cet avertissement

En quoi consiste cet avertissement ?

Certains produits commercialisés présentent une étiquette d'avertissement semblable à ce qui suit :

AVERTISSEMENT : Cancer et troubles de la reproduction – www.p65Warnings.ca.gov.

Qu’est-ce que la Proposition 65 ?

La Proposition 65 s'applique à toute société exerçant son activité en Californie, qui vend des produits en Californie ou qui fabrique des produits susceptibles d'être vendus ou importés en Californie. Elle stipule que le Gouverneur de Californie doit tenir et publier une liste des substances chimiques connues comme causant des cancers, malformations congénitales et/ou autres troubles de la reproduction. Cette liste, qui est mise à jour chaque année, comprend des centaines de substances chimiques présentes dans de nombreux objets du quotidien. La Proposition 65 a pour objet d'informer le public quant à l'exposition à ces substances chimiques.

La Proposition 65 n'interdit pas la vente de produits contenant ces substances chimiques, mais impose la présence d'avertissements sur tout produit concerné, sur son emballage ou sur la documentation fournie avec le produit. D’autre part, un avertissement de la Proposition 65 ne signifie pas qu’un produit est en infraction avec les normes ou exigences de sécurité du produit. D'ailleurs, le gouvernement californien a clairement indiqué qu'un avertissement de la Proposition 65 « n'est pas une décision réglementaire quant au caractère « sûr » ou « dangereux » d'un produit ». Bon nombre de ces substances chimiques sont utilisées dans des produits du quotidien depuis des années, sans aucun effet nocif documenté. Pour plus de renseignements, rendez-vous sur https://oag.ca.gov/prop65/faqs-view-all.

Un avertissement de la Proposition 65 signifie qu’une société a soit (1) évalué l’exposition et conclu qu’elle dépassait le « niveau ne posant aucun risque significatif » ; soit (2) choisi d’émettre un avertissement simplement sur la base de sa compréhension quant à la présence d’une substance chimique de la liste, sans tenter d’en évaluer l’exposition.

Cette loi s’applique-t-elle de partout ?

Les avertissements de la Proposition 65 sont exigés uniquement en vertu de la loi californienne. Ces avertissements sont présents dans tout l'état de Californie, dans des environnements très variés, notamment mais pas uniquement les restaurants, magasins d'alimentations, hôtels, écoles et hôpitaux, et sur un vaste éventail de produits. En outre, certains détaillants en ligne et par correspondance fournissent des avertissements de la Proposition 65 sur leurs sites internet ou dans leurs catalogues.

Comment les avertissements de Californie se comparent-ils aux limites fédérales ?

Les normes de la Proposition 65 sont souvent plus strictes que les normes fédérales et internationales. Diverses substances exigent un avertissement de la Proposition 65 à des niveaux bien inférieurs aux limites d'intervention fédérales. Par exemple, la norme de la Proposition 65 en matière d’avertissements pour le plomb se situe à 0,5 µg/jour, soit bien moins que les normes fédérales et internationales.

Pourquoi l'avertissement ne figure-t-il pas sur tous les produits semblables ?

- Pour les produits commercialisés en Californie, l'étiquetage Proposition 65 est exigé, tandis qu’il ne l’est pas sur des produits similaires commercialisés ailleurs.
- Il se peut qu’une société impliquée dans un procès lié à la Proposition 65 et parvenant à un accord soit obligée d’utiliser les avertissements de la Proposition 65 pour ses produits, tandis que d’autres sociétés fabriquant des produits semblables peuvent ne pas être soumises à cette obligation.
- L'application de la Proposition 65 n'est pas uniforme.
- Certaines sociétés peuvent choisir de ne pas indiquer d'avertissements car elles considèrent qu'elles n'y sont pas obligées au titre de la Proposition 65 ; l'absence d'avertissements sur un produit ne signifie pas que le produit ne contient pas de substances de la liste à des niveaux semblables.

Pourquoi cet avertissement apparaît-il sur les produits Toro ?

Toro a choisi de fournir aux consommateurs le plus d'information possible afin qu'ils puissent prendre des décisions éclairées quant aux produits qu'ils achètent et utilisent. Toro fournit des avertissements dans certains cas d'après ses connaissances quant à la présence de l'une ou plusieurs des substances chimiques de la liste, sans en évaluer le niveau d'exposition, car des exigences de limites ne sont pas fournies pour tous les produits chimiques de la liste. Bien que l'exposition avec les produits Toro puisse être négligeable ou parfaitement dans les limites « sans aucun risque significatif », par mesure de précaution, Toro a décidé de fournir les avertissements de la Proposition 65. De plus, en l'absence de ces avertissements, la société Toro pourrait être poursuivie en justice par l'État de Californie ou par des particuliers cherchant à faire appliquer la Proposition 65, et donc assujettie à d'importantes pénalités.

La garantie Toro

Garantie limitée de 2 ans ou 1 500 heures

Conditions et produits couverts

The Toro Company et sa filiale, Toro Warranty Company, en vertu de l'accord passé entre elles, certifient conjointement que votre produit commercial Toro (« Produit ») ne présente aucun défaut de matériau ni vice de fabrication pendant une période de deux ans ou 1 500 heures de service*, la première échéance prévalant. Cette garantie s'applique à tous les produits à l'exception des Aérateurs (veuillez-vous reporter aux déclarations de garantie séparées de ces produits). Dans l'éventualité d'un problème couvert par la garantie, nous nous engageons à réparer le Produit gratuitement, frais de diagnostic, pièces, main-d'œuvre et transport compris. La période de garantie commence à la date de réception du Produit par l'acheteur d'origine.
* Produit équipé d'un compteur horaire.

Comment faire intervenir la garantie

Il est de votre responsabilité de signaler le plus tôt possible à votre Distributeur de produits commerciaux ou au Concessionnaire de produits commerciaux agréé qui vous a vendu le Produit, toute condition couverte par la garantie. Pour obtenir l'adresse d'un Distributeur de produits commerciaux ou d'un Concessionnaire agréé, ou pour tout renseignement concernant vos droits et responsabilités vis-à-vis de la garantie, veuillez nous contacter à l'adresse suivante :

Toro Commercial Products Service Department
Toro Warranty Company
8111 Lyndale Avenue South
Bloomington, MN 55420-1196, États-Unis

+1–952–888–8801 ou +1–800–952–2740
Courriel : commercial.warranty@toro.com

Responsabilités du propriétaire

En tant que propriétaire du Produit, vous êtes responsable des entretiens et réglages mentionnés dans le *Manuel de l'utilisateur*. Les réparations du produit nécessaires parce que les entretiens et réglages exigés n'ont pas été effectués ne sont pas couvertes par cette garantie.

Ce que la garantie ne couvre pas

Les défaillances ou anomalies de fonctionnement survenant au cours de la période de garantie ne sont pas toutes dues à des défauts de matériaux ou des vices de fabrication. Cette garantie ne couvre pas :

- Les défaillances du produit dues à l'utilisation de pièces qui ne sont pas d'origine ou au montage et à l'utilisation d'accessoires ajoutés ou modifiés d'une autre marque.
- Les défaillances du Produit dues au non respect du programme d'entretien et/ou des réglages recommandés.
- Les défaillances du Produit dues à une utilisation abusive, négligente ou dangereuse.
- Les pièces sujettes à l'usure pendant l'utilisation qui ne sont pas défectueuses. Par exemple, les pièces consommées ou usées durant le fonctionnement normal du Produit, notamment mais pas exclusivement : plaquettes et garnitures de freins, garnitures d'embrayage, lames, cylindres, galets et roulements (étanches ou graissables), contre-lames, bougies, roues pivotantes et roulements, pneus, filtres, courroies, et certains composants des pulvérisateurs, notamment membranes, buses et clapets antiretour.
- Les pannes causées par une influence extérieure comprennent, sans y être limités, les conditions atmosphériques, les pratiques de remisage, la contamination, l'utilisation de carburants, liquides de refroidissement, lubrifiants, additifs, engrais, eau ou produits chimiques non agréés.
- Les défaillances ou mauvaises performances causées par l'utilisation de carburants (essence, gazole ou biodiesel par exemple) non conformes à leurs normes industrielles respectives.
- Les bruits, vibrations, usure et détérioration normaux. L'usure normale comprend, mais pas exclusivement, les dommages des sièges dus à l'usure ou l'abrasion, l'usure des surfaces peintes, les autocollants ou vitres rayés.

Pièces

Les pièces à remplacer dans le cadre de l'entretien courant seront couvertes par la garantie jusqu'à la date du premier remplacement prévu. Les pièces remplacées au titre de cette garantie bénéficient de la durée de garantie du produit d'origine et deviennent la propriété de Toro. Toro se réserve le droit de prendre la décision finale concernant la réparation ou le remplacement de pièces ou ensembles existants. Toro se réserve le droit d'utiliser des pièces remises à neuf pour les réparations couvertes par la garantie.

Garantie de la batterie ion-lithium à décharge complète

Les batteries ion-lithium et à décharge complète disposent d'un nombre de kilowatt-heures spécifique à fournir au cours de leur vie. Les techniques d'utilisation, de recharge et d'entretien peuvent contribuer à augmenter ou réduire la vie totale des batteries. À mesure que les batteries de ce produit sont consommées, la proportion de travail utile qu'elles offrent entre chaque recharge diminue lentement jusqu'à leur épuisement complet. Le remplacement de batteries usées, suite à une consommation normale, est la responsabilité du propriétaire du produit. Remarque (batterie ion-lithium seulement) : au pro-rata après 2 ans. Voir la garantie de la batterie pour plus de renseignements.

Garantie à vie du vilebrequin (modèle ProStripe 02657 seulement)

Le modèle ProStripe, équipé en première monte d'un disque de friction et du débrayage de frein de lame avec protection de vilebrequin (ensemble débrayage de frein de lame [BBC] + disque de friction intégré) Toro d'origine, et utilisé par le premier acheteur en conformité avec les procédures d'utilisation et d'entretien recommandées, bénéficie d'une garantie à vie contre la flexion du vilebrequin. Les machines équipées de rondelles de friction, du débrayage du frein de lame (BBC) et autres équipements de ce type ne sont pas couvertes par la garantie à vie du vilebrequin.

Entretien aux frais du propriétaire

La mise au point du moteur, le graissage, le nettoyage et le polissage, le remplacement des filtres, du liquide de refroidissement et les entretiens recommandés font partie des services normaux requis par les produits Toro qui sont aux frais du propriétaire.

Conditions générales

La réparation par un distributeur ou un concessionnaire Toro agréé est le seul dédommagement auquel cette garantie donne droit.

The Toro Company et Toro Warranty Company déclinent toute responsabilité en cas de dommages secondaires ou indirects liés à l'utilisation des produits Toro couverts par cette garantie, notamment quant aux coûts et dépenses encourus pour se procurer un équipement ou un service de substitution durant une période raisonnable pour cause de défaillance ou d'indisponibilité en attendant la réparation sous garantie. Il n'existe aucune autre garantie expresse, à part la garantie spéciale du système antipollution, le cas échéant. Toutes les garanties implicites relatives à la qualité marchande et à l'aptitude à l'emploi sont limitées à la durée de la garantie expresse.

L'exclusion de la garantie des dommages secondaires ou indirects, ou les restrictions concernant la durée de la garantie implicite, ne sont pas autorisées dans certains états et peuvent donc ne pas s'appliquer dans votre cas. Cette garantie vous accorde des droits spécifiques, auxquels peuvent s'ajouter d'autres droits qui varient selon les états.

Note concernant la garantie du système antipollution

Le système antipollution de votre Produit peut être couvert par une garantie séparée répondant aux exigences de l'agence américaine de défense de l'environnement (EPA) et/ou de la direction californienne des ressources atmosphériques (CARB). Les limitations d'heures susmentionnées ne s'appliquent pas à la garantie du système antipollution. Reportez-vous à la Déclaration de garantie de conformité à la réglementation antipollution fournie avec votre produit ou figurant dans la documentation du constructeur du moteur.

Pays autres que les États-Unis et le Canada

Pour les produits Toro exportés des États-Unis ou du Canada, demandez à votre distributeur (concessionnaire) Toro la police de garantie applicable dans votre pays, région ou état. Si, pour une raison quelconque, vous n'êtes pas satisfait des services de votre distributeur, ou si vous avez du mal à vous procurer des renseignements sur la garantie, contactez un centre de réparation Toro agréé.