Form No. 3430-143 Rev A

TORO®

Count on it.

Brukerhåndbok

157 cm gressklipper med sideutslipp

Groundsmaster®-trekkenheter i 200,1000-, 3320- og 3280-D-serien

Modellnr. 30551—Serienr. 400000000 og oppover

Registrer ditt produkt på www.Toro.com.
Oversettelse av originalen (NO)

CE

3430-143 A

Dette produktet er i samsvar med alle relevante europeiske direktiver. Hvis du vil ha mer informasjon, kan du se sammenstillingserklæringen (DOI) på baksiden av denne publikasjonen.

⚠ ADVARSEL

CALIFORNIA
Proposition 65-advarsel

Bruk av dette produktet kan forårsake eksponering for kjemikalier som staten California vet forårsaker kreft, fødselsdefekter eller annen forplantningsskade.

Innledning

Maskinen er en gressklippeenhet med roterende kniver som er beregnet for bruk av profesjonelle, innleide operatører i kommersielle applikasjoner Den er hovedsakelig beregnet på å klippe gress på allerede godt vedlikeholde parkplener, idrettsbaner og plener i kommersielle områder. Hvis du bruker dette produktet til andre formål enn det er beregnet på, kan du utsette deg selv eller andre for fare.

Les denne håndboken nøye, slik at du lærer å bruke og vedlikeholde produktet på riktig måte og unngår person- eller produktskade. Du har ansvar for å bruke produktet på en riktig og sikker måte.

Gå til www.Toro.com for materialer for produktsikkerhet og opplæring i bruk, og informasjon om tilbehør, hjelp til å finne en forhandler eller for å registrere produktet ditt.

Hvis maskinen må repareres, eller du trenger originale Toro-deler eller mer informasjon, kan du kontakte et autorisert forhandlerverksted eller Toros kundeserviceavdeling. Ha modell- og serienummer for hånden når du tar kontakt.Figur 1 identifiserer plasseringen av modell- og serienummer på produktet. Skriv inn numrene i de tomme feltene.

Viktig: **Du kan skanne QR-koden på serienummermerket (hvis det finnes) med den mobile enheten for å få tilgang til garantien, deler og annen produktinformasjon.**

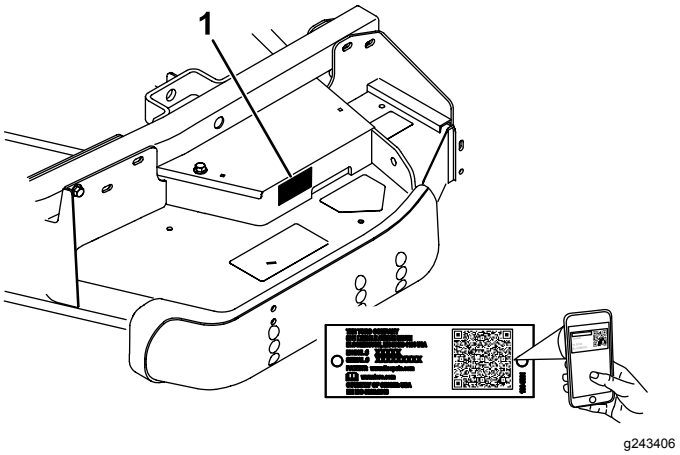

g243406

Figur 1

1. Plassering av serienummer

Modellnr. _____

Serienr. _____

Denne brukerhåndboken identifiserer mulige farer, og markerer sikkerhetsbeskjeder gjennom sikkerhetsvarslingssymbolet (Figur 2) som varsler om en fare som kan føre til alvorlige skader eller dødsfall hvis du ikke følger de anbefalte forholdsreglene.



g000502

Figur 2

1. Sikkerhetsvarselssymbol

I tillegg brukes to ord for å utheve informasjon. **Viktig** gjør oppmerksom på spesiell mekanisk informasjon og **Obs** henviser til generell informasjon som er verdt å huske.

© 2019—The Toro® Company

Innhold

Sikkerhet 3
Generell sikkerhet 3
Klippeenhetssikkerhet 3
Sikkerhets- og instruksjonsmerker 4
Montering 7
1 Montere styrehjulsenhetene 7
2 Montere løftearmene 8
3 Koble løftearmene til klippeenheten 9
4 Koble kraftuttaksakselen og vernet til girkassen på klippeenheten 10
5 Montere bakvekten 10
6 Smøre maskinen 10
Oversikt over produktet 11
Spesifikasjoner 11
Tilbehør 11
Bruk 11
Justere klippehøyden 11
Justere valsene og støttehjul 12
..... 13
Justere vektoverføringen 13
Bruke gressavlederen 13
Brukstips 14
Vedlikehold 15
Anbefalt vedlikeholdsplan 15
Kontrolliste for daglig vedlikehold 15
Smøring 16
Kontrollere oljenivået i girkassen 16
Ta klippeenheten av trekkenheten 16
Overhale hylsene i styrearmene 17
Overhale styrehjulene og lagrene 18
Overhale gressklipperknivene 18
Sjekke og justere feiljustering av knivene 20
Justere lederullen 20
Skifte drivremmen 21
Skifte gressavlederen 21
Rengjør under klippeenheten 22
Lagring 22
Feilsøking 23

Sikkerhet

Denne maskinen har blitt designet i henhold til standardene ANSI B71.4-2017 og EN ISO 5395.

Generell sikkerhet

Dette produktet kan amputere hender og føtter og slynge gjenstander opp i luften. Følg alltid alle sikkerhetsinstruksjoner for å unngå alvorlige skader.

- Les og forstå innholdet i denne *brukerhåndboken* før du starter motoren.
- Vær alltid fokusert på oppgaven når du bruker maskinen. Ikke delta i aktiviteter som forårsaker distraksjoner, da dette kan føre til personskade eller materiell skade.
- Bruk aldri maskinen uten at alle verneplater og andre sikkerhetsanordninger sitter på plass og fungerer som tiltenkt.
- Hold hendene og føttene borte fra bevegelige deler. Hold avstand fra utslippsåpningen.
- Hold tilskuere, spesielt små barn, borte fra arbeidsområdet. Utstyret er ikke tillatt for barn.
- Før du forlater førerplassen, må du slå av motoren, ta ut nøkkelen (hvis utstyrt) og vente til alle bevegelser står stille. La maskinen kjøle seg ned før du justerer den, utfører service på den, rengjør den eller setter den til oppbevaring.

Feilaktig bruk og vedlikehold av maskinen kan føre til personskade. For å redusere muligheten for skader bør du følge disse sikkerhetsinstruksjonene og alltid være oppmerksom på sikkerhetsalarmsymbolet (⚠) som betyr Forsiktig, Advarsel eller Fare – personsikkerhetsinstruks. Hvis ikke disse instruksjonene tas hensyn til, kan det føre til alvorlige personskader eller dødsfall.

Klippeenhetssikkerhet

- Klippeenheten er ikke en del av den komplette maskinen, uten når den er montert på en trekkenhet. Les **trekkenhetens *brukerhåndbok*** nøye for fullstendige instruksjoner om trygg bruk av maskinen.
- Stopp maskinen, ta nøkkelen ut av tenningen og vent til alle bevegelige deler har stanset før du undersøker tilbehøret, hvis du har truffet gjenstander eller hvis maskinen begynner å vibrere unormalt. Foreta alle nødvendige reparasjoner før du gjenopptar bruk.
- Hold alle delene i god stand, og sørg for at de er godt festet. Skift ut slitte eller skadde merker.
- Bruk kun tilleggsutstyr, tilbehør og reservedeler som er godkjente av Toro.

Sikkerhets- og instruksjonsmerker

Sikkerhetsmerker og instruksjoner er lett synlige for føreren og er plassert i nærheten av alle områder som representerer en potensiell fare. Bytt ut alle merker som er ødelagte eller mangler.

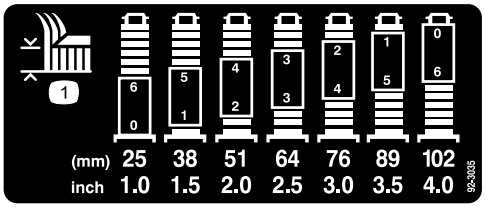

decal92-3035

92–3035

1. Klippehøyde



decal93-6697

93-6697

1. Les *Brukerhåndboken*.
2. Sjekk oljen etter hver 50. driftstime. Fyll på SAE 80 w–90 (API GL-5) olje hvis det er nødvendig.

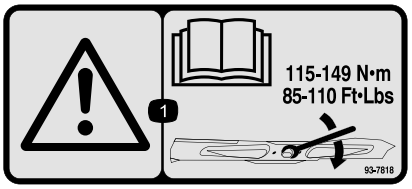

decal93-7818

93-7818

1. Advarsel – les *brukerhåndboken* for instruksjoner om å trekke til bladets skrue/mutter til 115–149 N·m.

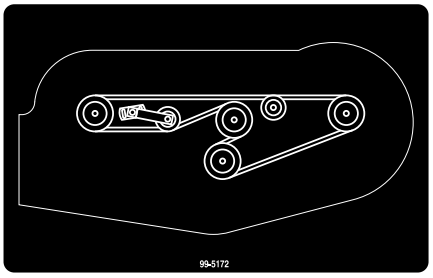

decal99-5172

99–5172

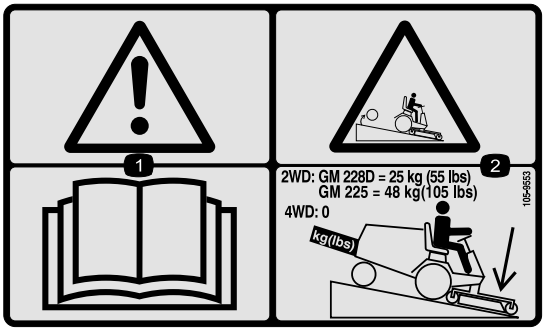

decal105-9553

105–9553

1. Advarsel – les *brukerhåndboken*.
2. Veltefare – senk klippeenheten når du kjører nedover skråninger, for enheter med tohjulsdrift, legg til 25 kg bakvekt på GM 228D-enheter og en 48 kg bakvekt på GM 225-enheter, ikke legg til vekt for enheter med firehjulsdrift.

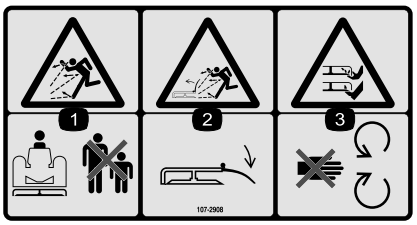

decal107-2908

107-2908

1. Fare for at gjenstander slynges gjennom luften – hold andre på god avstand.
2. Fare for at gjenstander slynges gjennom luften – senk avlederen før du bruker maskinen.
3. Fare for å kutte/lemleste hender og føtter. Gressklipperblad – hold trygg avstand fra bevegelige deler.



decal107-2915

107–2915

1. Viklingsfare, aksel – hold andre på god avstand.

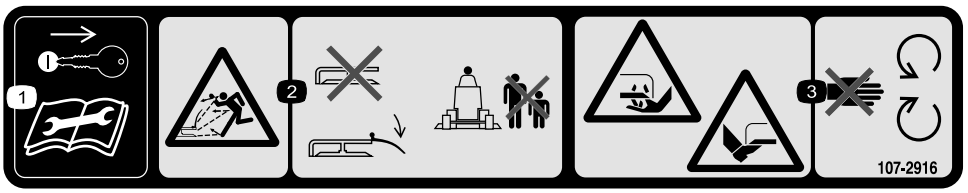

decal107-2916

107-2916

1. Ta ut nøkkelen og les *brukerhåndboken* før du utfører vedlikehold.
2. Fare for at gjenstander slynges gjennom luften – ikke bruk gressklipperen med avlederen oppe eller fjernet, senk avlederen før maskinen brukes, hold bivånere på avstand.
3. Fare for å kutte/lemleste hender og føtter. Gressklipperblad – hold trygg avstand fra bevegelige deler.

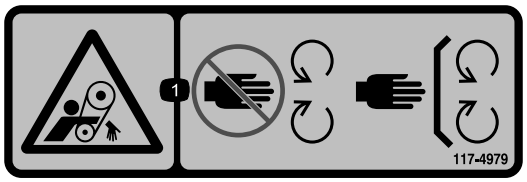

decal117-4979

117–4979

1. Viklingsfare, rem – hold deg borte fra bevegelige deler, behold alle sikkerhetsanordninger og verneplater på plass.

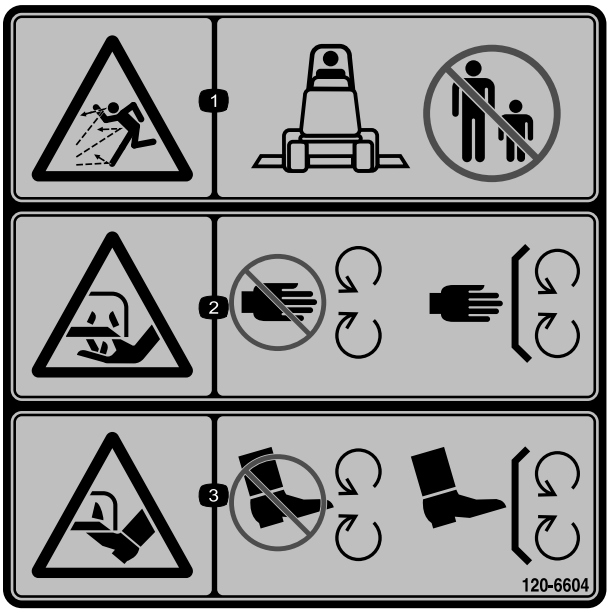

decal120-6604

120-6604

1. Fare for at gjenstander slynges gjennom luften – hold andre på avstand fra maskinen.
2. Fare for å kutte/lemleste hender, gressklipperkniv – hold trygg avstand fra bevegelige deler og hold alle skydd og vern på plass.
3. Fare for å kutte/lemleste føtter, gressklipperkniv – hold trygg avstand fra bevegelige deler og hold alle skydd og vern på plass.



decal133-8061

133-8061

Montering

Løse deler

Bruk diagrammet nedenfor som en sjekkliste for å kontrollere at alle delene er sendt.

Prosedyre	Beskrivelse	Ant.	Bruk
1	Fremre styrehjulsenhet Bakre styrehjulsenhet	2 2	Monter styrehjulsenheten.
2	Høyre løftearm Venstre løftearm Svingbolt Splint (5/32 x 3-1/4 tommer)	1 1 2 2	Montere løftearmene.
3	Ingen deler er nødvendige	–	Koble løftearmene til klippeenheten.
4	Ingen deler er nødvendige	–	Koble kraftuttaksakselen og vernet til girkassen på klippeenheten.
5	Ingen deler er nødvendige	–	Monter bakvekten.
6	Ingen deler er nødvendige	–	Smøre maskinen

Media og ekstradeler

Beskrivelse	Ant.	Bruk
Brukerhåndbok	1	Les materialet og oppbevar det på et egnet sted
Delekatalog	1	Bruk som referanse for delenumre

⚠ ADVARSEL

Dersom du lar nøkkelen stå i tenningsbryteren, kan noen tilfeldigvis starte motoren, noe som kan påføre deg eller andre personer alvorlige skader.

Fjern nøkkelen fra tenningen før du begynner med eventuelt vedlikeholdsarbeid.

⚠ FARE

Hvis motoren startes og kraftuttaksakselen begynner å rotere, kan dette føre til alvorlige skader.

Ikke start motoren og koble inn kraftuttaksspaken når kraftuttaksakselen ikke er koblet til girkassen på klippeenheten.

Merk: Stå i normal arbeidsstilling for å fastslå hva som er høyre og venstre side på maskinen.

Merk: Ved montering av 62 tommers klippeenhet på en trekkenhet i Groundsmaster 200-serien, må det også monteres vektoverføringssett, Toro delenr. 70–8100.

1

Montere styrehjulsenhetene

Deler som er nødvendige for dette trinnet:

2	Fremre styrehjulsenhet
2	Bakre styrehjulsenhet

Prosedyre

Merk: Trykkskivene, avstandsstykkene og spennhettene har blitt montert på styrehjulsspindlene for frakt.

1. Fjern spennhettene fra spindelakslene og skyv av avstandsstykkene og trykkskivene (Figur 3 og Figur 4).

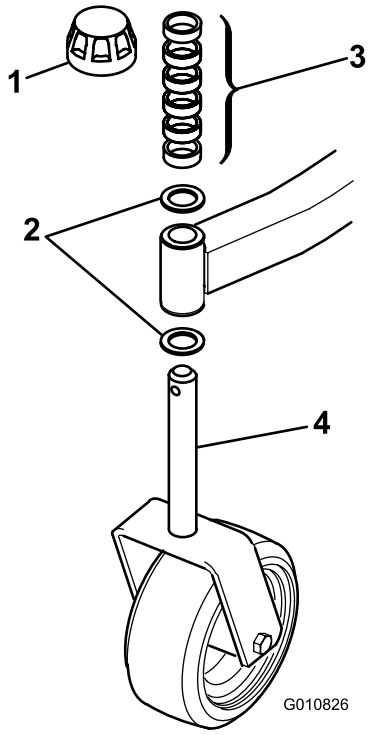

g010826

Figur 3
Fremre styrehjulsenhet

1. Spennhette
2. Trykkskiver
3. Avstandsstykker
4. Fremre styrespindel

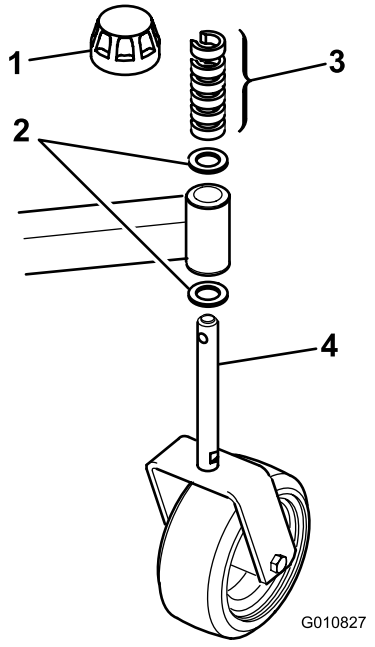

g010827

Figur 4
Bakre styrehjulsenhet

1. Spennhette
2. Trykkskiver
3. Avstandsstykker
4. Bakre styrespindel

2. Skyv avstandsstykkene på styrespindelen for å oppnå ønsket klippehøyde. Se skjemaet i Justere klippehøyden (side 11).
3. Skyv en trykkskive på spindelen, dytt den runde styrespindelen gjennom den fremre styrearmen og den sekskantede styrespindelen gjennom bakre styrearm.
4. Monter en trykkskive til og de gjenværende avstandsstykkene på spindelen, og monter spennhetten for å feste enheten.

   Viktig: **Trykkskivene, ikke avstandsstykkene, må være i kontakt med toppen og bunnen av styrearmen.**
5. Pass på at alle fire styrehjulene er stilt inn på samme klippehøyde, og rull klippeenheten av pallen.

2

Montere løftearmene

Deler som er nødvendige for dette trinnet:

1	Høyre løftearm
1	Venstre løftearm
2	Svingbolt
2	Splint (5/32 x 3-1/4 tommer)

Prosedyre

1. På den ene siden av trekkenheten, løsne (ikke fjern) hjulmutrene som fester hjul- og dekkenheten til de fremre hjulboltene.
2. Jekk opp maskinen til forhjulet er over gulvet. Støtt maskinen med jekkstøtter, slik at den ikke kan falle ned ved et uhell.
3. Skru av de fem hjulmutterne, og trekk hjulet av hjulboltene.
4. Fest en løftearm (med kuleleddets ende vendt utover) til svingbraketten med to avstandsstykker, en svingbolt og en splint (5/32 x 1-3/4 tomme) (Figur 5).

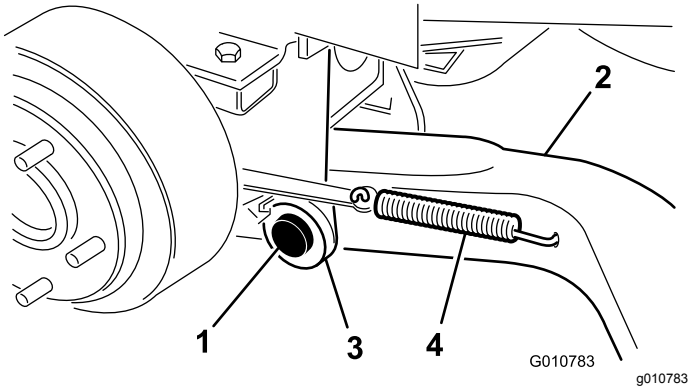

Figur 5

1. Svingbolt
2. Løftearm
3. Løftearmsdreiebrakett
4. Bremsereturfjær

5. Fest den bakre delen av løftearmen til løftesylinderen med en svingbolt og to splinter (følger med trekkenheten).
6. Fest bremsereturfjæren i hullet for løftearmen (Figur 5).
7. Gjenta denne prosedyren for motsatt side av maskinen.

3

Koble løftearmene til klippeenheten

Ingen deler er nødvendige

Prosedyre

1. Flytt klippeenheten til riktig posisjon foran trekkenheten.
2. Mål avstanden fra enden av hver løftearm til midten av kuleleddet (smørenippel). Avstanden bør være 57 mm (Figur 6).

   Merk: Hvis avstanden ikke er 57 mm, løsne låsemutteren som fester kuleleddet til løftearmen, og roter kuleleddet inn eller ut til avstanden oppnås. Stram ikke låsemutteren på dette punktet.

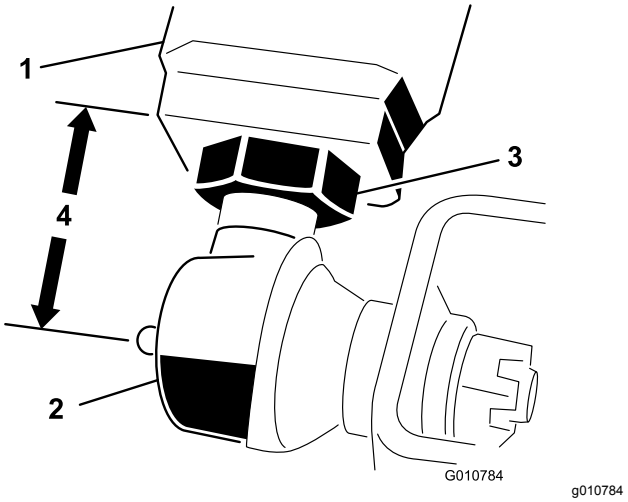

Figur 6

1. Løftearm
2. Kuleledd
3. Låsemutter
4. 57 mm

3. Flytt løftespaken til FLYT-posisjonen. Skyv løftearmene ned til hullene i kuleleddsbeslagene er på linje med hullene i styrearmene.

   Merk: På Groundsmaster 3280-D og 3320 må motoren kjøres for å senke løfterammene.
4. Fest kuleleddsbeslagene til hver styrearm med to hodeskruer (7/16 x 3 tommer) og flensmuttere (7/16 tommer) (Figur 7).

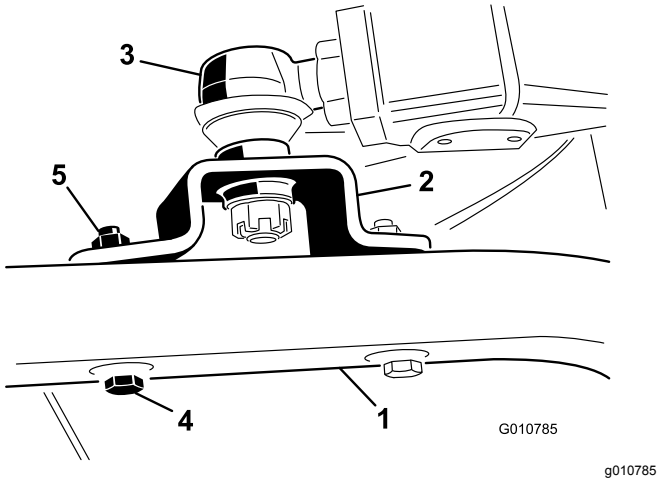

Figur 7

1. Styrearm
2. Kuleleddsbeslag
3. Kuleledd
4. Hodeskrue (7/16 x 3 tomme)
5. Flensmutter (7/16 tomme)

   Merk: Kuleleddsbeslaget bør være over styrearmen når den er montert.
5. Stram den store låsemutteren som fester kuleleddet til løftearmen (Figur 7).

   Merk: Når du strammer låsemutteren, hold kuleleddet rett slik at det blir tilstrekkelig

side-til-side-svinging ved heving og senking av klippeenheten.

4

Koble kraftuttaksakselen og vernet til girkassen på klippeenheten

Ingen deler er nødvendige

Prosedyre

1. Fjern de to hodeskruene og låseskivene som fester kraftuttakets verneplate til girkassen (Figur 8).

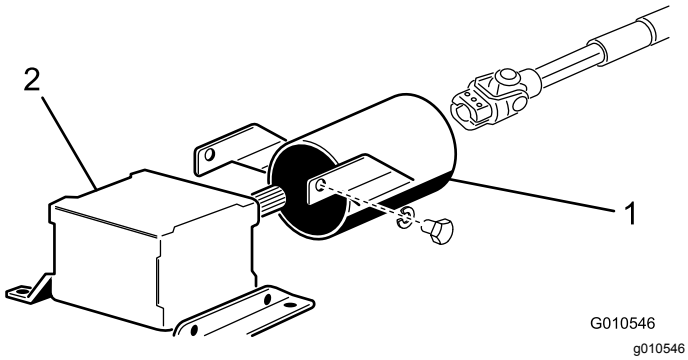

Figur 8

1. Kraftuttakets verneplate 2. Girkasse

Merk: Ta vare på alle fester for fremtidig montering.

2. Skyv kraftuttakets akselverneplate på kraftuttakets aksel, still inn verneplaten som vist på Figur 8.
3. Skyv innstikksenden inn i hullet på kraftuttaksakselen.

   Merk: Innrett festehullene i girkassens inngående aksel med hullene i kraftuttaksakselen og skyv dem sammen.
4. Fest dem med en valsetapp.
5. Trekk til hodeskruene og mutrene.
6. Monter verneplaten for kraftuttaksakselen på girkassen med de to hodeskruene og låseskivene du tok av tidligere.

5

Montere bakvekten

Ingen deler er nødvendige

Prosedyre

Trekkenheter i Groundsmaster 1000- og 200-serien med tohjulsdrift er i overensstemmelse med EN ISO 5395 og ANSI B71,4–2017 når utstyrt med bakvekter. Se diagram i trekkenhetens *brukerhåndbok* for å avgjøre nødvendig kombinasjon av vekter. Bestill delene fra en autorisert Toro-forhandler.

Trekkenheter i Groundsmaster 200-serien med firehjulsdrift trenger ikke ekstra bakvekt for å overholde EN ISO-standard 5395 og ANSI B71,4–2017.

Trekkenheter i Groundsmaster 3280-D og Groundsmaster 3320-serien med tohjulsdrift som har serienummer 250000101 til 259999999 overholder EN ISO-standard 5395 og ANSI B71,4–2017 når utstyrt med bakvektsett, delenummer 24–5780.

Trekkenheter i Groundsmaster 3280-D og Groundsmaster 3320-serien med tohjulsdrift som har serienummer 260000101 og høyere trenger ikke ekstra bakvekt for å overholde CEN-standard EN, ISO-standard 5395 og ANSI B71.4–2017.

Trekkenheter i Groundsmaster 3280-D-serien med firehjulsdrift trenger ikke ekstra bakvekt for å overholde EN ISO-standard 5395 og ANSI B71,4-2017.

6

Smøre maskinen

Ingen deler er nødvendige

Prosedyre

Før du bruker maskinen, må du smøre den for å oppnå egnede smøreegenskaper. Se Smøring (side 16). Hvis du ikke smører maskinen, ødelegges viktige deler tidligere enn ellers.

Oversikt over produktet

Spesifikasjoner

Merk: Spesifikasjoner og konstruksjon kan forandres uten varsel.

Klippebredde	1,56 m
Klippehøyde	Justerbart fra 25 til 102 mm i trinn på 13 mm
Klippehastighet	4 718 m/minutt ved 3 250 o/min for motoren
Gressklipperkniver	Tre varmebehandlede stålkniver, hver 4,8 mm tykk og 55 mm lang
Styrehjul	203 mm diameter valselagre som kan smøres (fylt til 241–345 kPa)
Drivsystem	Kraftuttaksdrevet girkasse sender ut kraft gjennom en AA-remdel til alle knivspindler.
Nettovekt	244 kg

Tilbehør

Et utvalg av Toro-godkjent tilbehør som kan brukes sammen med maskinen for å forbedre og utvide dens funksjoner er tilgjengelig. Ta kontakt med en autorisert serviceforhandler eller Toro-forhandler, eller gå til www.Toro.com for å få en liste over godkjent tilbehør og utstyr.

For å oppnå optimal ytelse og holde maskinen i sikkerhetsgodkjent stand bruker du bare ekte Toro-reservedeler og -tilbehør. Reservedeler og tilbehør som er laget av andre produsenter kan være farlige, og de kan derfor føre til at garantien blir ugyldig.

Bruk

Merk: Angi hva som er høyre og venstre side på maskinen ved å stå i normal arbeidsstilling.

Justere klippehøyden

Klippehøyden er justerbar fra 25 til 102 mm i trinn på 13 mm ved å legge til eller fjerne et likt antall avstandsstykker på fremre og bakre styregafler. Klippehøydeskjemaet nedenfor oppgir kombinasjonene av avstandsstykker som må brukes for alle klippehøydeinnstillingene.

Innstilling av klippehøyde	Avstandsstykker under styrearm	
	Fremre	Bakre
25 mm	0	0
38 mm	1	1
51 mm	2	2
64 mm	3	3
76 mm	4	4
89 mm	5	5
102 mm	6	6

1. Start motoren og løft klippeenheten, slik at du kan endre klippehøyden.
2. Stopp motoren når du har hevet klippeenhetene.

Justere fremre styrehjul

1. Ta spennhetten av spindelakselen, og trekk spindelen ut av fremre styrearm (Figur 9).

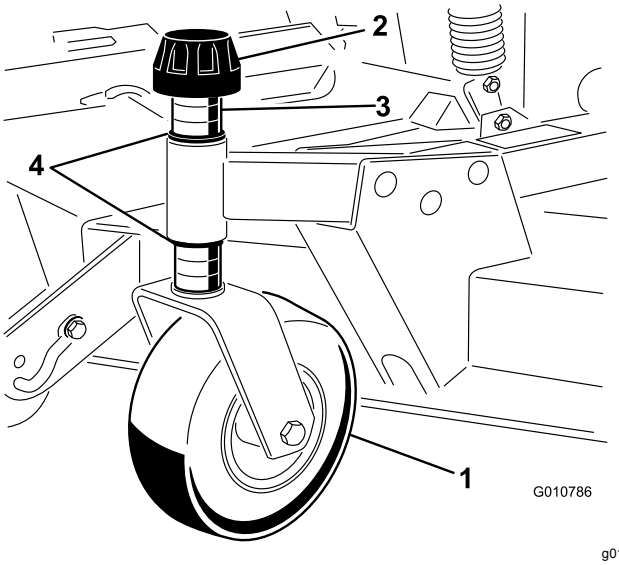

g010786

Figur 9

1. Fremre styrehjul
2. Spennhette
3. Avstandsstykker
4. Trykkskiver

2. Fjern skiven fra spindelakselen.
3. Skyv avstandsstykker inn på spindelakselen for å oppnå ønsket klippehøyde. Skyv deretter skiven inn på akselen.
4. Skyv styrespindelen gjennom fremre styrearm.
5. Monter den andre trykkskiven og de gjenværende avstandstykkene på spindelen.
6. Monter spennhetten for å feste monteringen.

Justere bakre styrehjul

1. Fjern spennhetten som fester støttehjulet til brakettene på klippeenheten (Figur 10).

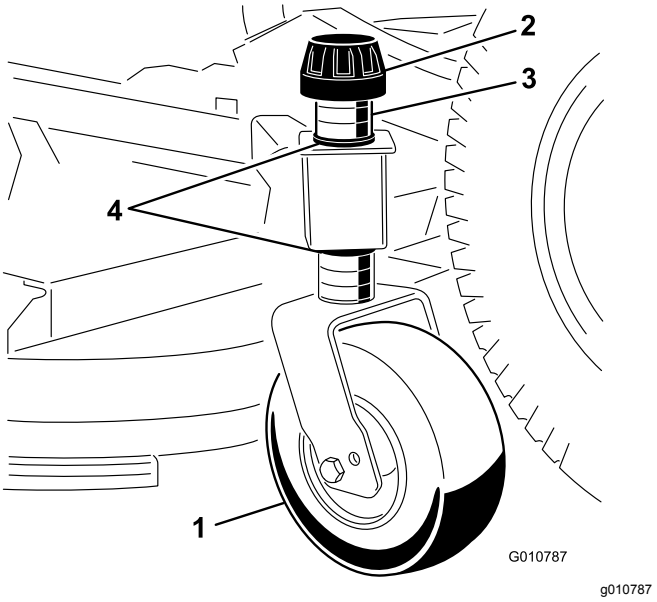

Figur 10

1. Bakre styrehjul
2. Spennhette
3. Avstandsstykker
4. Trykkskiver

2. Fjern eller legg til de C-formede avstandsstykkene ved den smale delen av spindelakselen, under styrearmen, for å oppnå ønsket klippehøyde.

   Merk: Påse at trykkskivene, ikke avstandsstykkene, er i kontakt med toppen og bunnen av styrearmen.
3. Monter spennhetten for å feste monteringen.

   Merk: Pass på at alle fire styrehjulene er stilt inn på samme klippehøyde.

Justere valsene og støttehjul

Merk: Hvis du vil bruke klippeenheten på 25 mm eller 38 mm klippehøyde-innstilling, setter du klippeenhetsvalsene i øverste braketthullene.

Justere fremre valse

1. Ta av hodeskruen og mutteren som fester valseakselen til brakettene på klippeenheten (Figur 11).

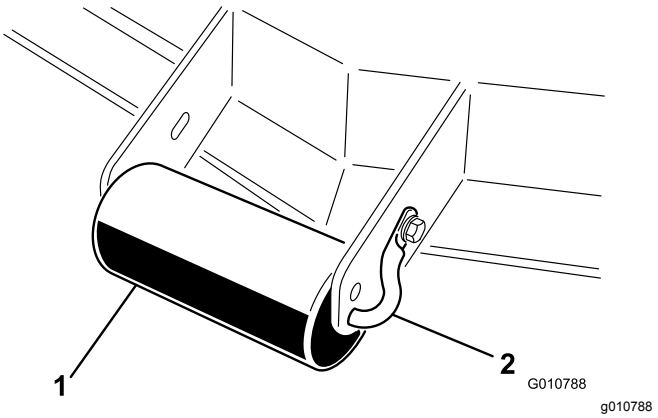

Figur 11

1. Utvendig valse
2. Valseaksel

2. Skyv akselen ut av de nedre braketthullene, innrett valsen med de øverste hullene og monter akselen.
3. Fest valseakselen til brakettene på klippeenheten med hodeskruen og mutteren.

Justere fremre støttehjul

1. Fjern bolten og mutteren som fester støttehjulet til klippeenhetsrammen (Figur 12).

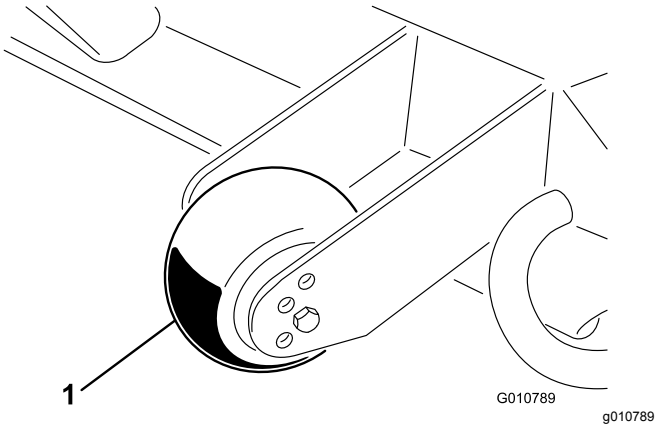

Figur 12

1. Støttehjul

2. Juster valsen og avstandsstykket etter de øverste hullene i brakettene, og fest dem med hodeskruen og mutteren.

Justere bakre (innvendige) ruller

1. Fjern splintene som fester valseakslene til undersiden av klippeenheten (Figur 13).

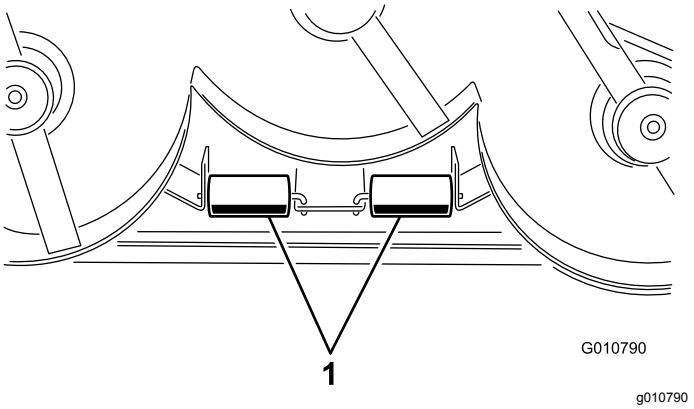

Figur 13

1. Innvendige ruller

2. Skyv akslene ut av de nedre braketthullene, innrett valsene med de øverste hullene og monter akslene.
3. Monter splintene for å feste enhetene.

Justere vektoverføringen

Kun på Groundsmaster 3280-D- og 3320-modeller, se trekkenhetens *brukerhåndbok* for prosedyre for å justere motvektstrykket for best mulig ytelse.

Bruke gressavlederen

⚠ FARE

Hvis ikke gressavlederen, utslippsdekselet eller hele gressoppsamleren sitter på plass, vil du selv eller andre risikere å komme i kontakt med kniven eller gjenstander som blir slengt opp i luften. Kontakt med gressklipperkniver som roterer og gjenstander som slynges opp i luften, kan føre til at noen blir alvorlig skadet eller drept.

- **Fjern aldri gressavlederen fra gressklipperen fordi gressavlederen leder materiale ned mot bakken. Hvis gressavlederen blir skadet, må den skiftes ut omgående.**
- **Hold hender og føtter borte fra undersiden av gressklipperen.**
- **Prøv aldri å rengjøre utslippsområdet eller gressklipperknivene bortsett fra hvis du flytter kraftuttaket (knivkontrollbryter) til FRAKOBLET-posisjonen, vrir tenningsnøkkelen til AV-posisjon og tar ut nøkkelen.**
- **Påse at gressavlederen er i den nedre stillingen.**

Merk: Avlederen er fjærbelastet til dens nedovervendte driftsstilling (Figur 14), men du kan midlertidig flytte den ut av veien når nødvendig.

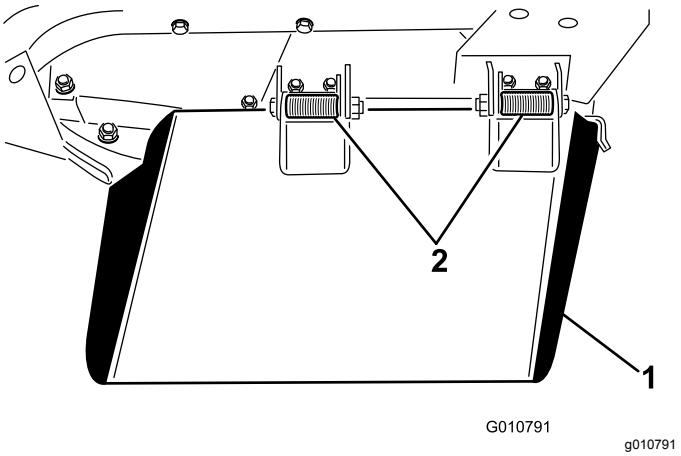

Figur 14

1. Gressavleder
2. Fjærhengsler

Brukstips

Hurtig gassinnstilling/bakkehastighet

For å gi nok kraft til maskinen og klippeenheten når du klipper, kjør motoren på hurtig gassinnstilling og juster bakkehastigheten etter forholdene. Reduser bakkehastigheten når belastningen på knivene øker, og øk bakkehastigheten når belastningen på knivene reduseres.

Klipperetning

Veksle klipperetning for å unngå å lage hjulspor i gresset over tid. Det bidrar også til å spre det klipte gresset, noe som gir bedre nedbryting og gjødsling.

Klippehastighet

Hvis du ønsker forbedret klippekvalitet, kan du redusere bakkehastigheten.

Unngå å klippe for kort

Hvis klippeenheten har en klippebredde som er bredere enn gressklipperen du brukte tidligere, må du øke klippehøyden for å påse at ujevnheter i plenen ikke klippes for kort.

Velg riktig klippehøyde etter forholdene

Klipp omtrent 25 mm eller ikke mer enn en tredjedel av gresstrået når du klipper. I svært frodig og tett gress kan det hende at du må redusere hastigheten og/eller heve klippehøyden enda et hakk.

Viktig: **Hvis du klipper mer enn 1/3 av gresstrået i spredt langt gress eller under tørre forhold, anbefales det å bruke kniver med flate vinger for å redusere luftbåret rusk og gressrester samt redusere belastningen på drivkomponentene i klippeenheten.**

Langt gress

Hvis gresset har vokst litt mer enn normalt, eller hvis det er veldig fuktig, må klippehøyden justeres høyere enn vanlig før gresset klippes. Klipp deretter gresset på nytt med den vanlige klippehøyden.

Hold klippeenheten ren

Fjern gressrester og skitt fra klippeenhetens underside etter hver bruk. Hvis det er et tykt belegg av gress og smuss under klippeenheten, vil klipperesultatet etterhvert bli dårlig.

Unngå brannfare ved å holde motoren, lyddemperen, batterirommet, parkeringsbremsen, klippeenheter, drivenheter og området der drivstoff oppbevares fritt for gress, løv og overflødig fett. Tørk opp eventuelt olje- eller drivstoffsøl.

Vedlikeholde knivene

Sørg for å holde kniven skarp hele klippesesongen, fordi en skarp kniv klipper gresset uten å slite av eller frynse gresstråene. Gress som er blitt slitt av eller frynset, vil bli brunt i kantene, noe som vil sinke veksten og øke sykdomsfaren. Kontroller daglig at knivbladene er skarpe og ikke slitte eller ødelagte. Slip knivene ved behov. Hvis en kniv er ødelagt eller slitt, må du straks bytte den ut med en original Toro-kniv. Se Demontere og montere klippeenhetens kniv(er) (side 19).

Vedlikehold

Anbefalt vedlikeholdsplan

Vedlikeholdsintervall	Vedlikeholdsprosedyre
Etter de 2 første timene	• Trekk til styrehjulsmutterne.
Etter de 10 første timene	• Trekk til styrehjulsmutterne.
For hver bruk eller daglig	• Smør styrehjulsarmhylsene. • Smøre styrehjulslagrene.
Etter hver bruk	• Rengjøre klippeenheten.
Hver 50. driftstime	• Smør smøreniplene. • Kontroller giroljen. • Trekk til styrehjulsmutterne.
Hver 400. driftstime	• Skift giroljen.

Kontrolliste for daglig vedlikehold

Ta kopi av denne siden for rutinemessig bruk.

Vedlikeholdskontrollpunkt	For uke:						
	Ma.	Ti.	On.	To.	Fr.	Lø.	Sø.
Kontroller gressavlederen i senket stilling (hvis aktuelt).							
Kontroller trykket i dekkene.							
Kontroller knivenes tilstand.							
Smør alle smøreniplene.[1]							
Lakker over ødelagt maling.							
1. Straks etter hver vask, uansett hva som står oppført.							

Bemerkninger om spesielle områder		
Kontroll utført av:		
Punkt	Dato	Informasjon

⚠ FORSIKTIG

Dersom du lar nøkkelen stå i tenningsbryteren, kan noen utilsiktet starte motoren, noe som kan påføre deg eller andre personer alvorlige skader.

Fjern nøkkelen fra tenningen før du begynner med vedlikeholdsarbeid.

Viktig: **Festene på maskinens deksler er utformet for å sitte på dekselet når dekselet er fjernet. Løsne alle festene på hvert deksel noen omdreininger, slik at dekselet sitter løsere, men ikke er helt løst, og gå så tilbake og løsne dem helt slik at dekselet løsner. Dette forhindrer at du stripper boltene fra holderne.**

Smøring

Serviceintervall: Hver 50. driftstime

Maskinen har smørenipler som må smøres regelmessig med litiumbasert smørefett nr. 2. Smør alle lagrene og hylsene umiddelbart etter hver vask.

Smør følgende områder:

- Fremre styrespindelhylser (Figur 15)
- Fremre og bakre styrehjullagre (Figur 15)

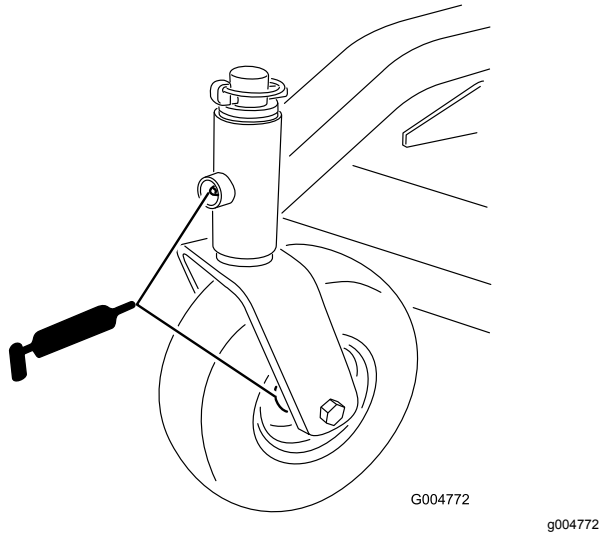

Figur 15

- Høyre og venstre løftearms svingbolter (Figur 16)

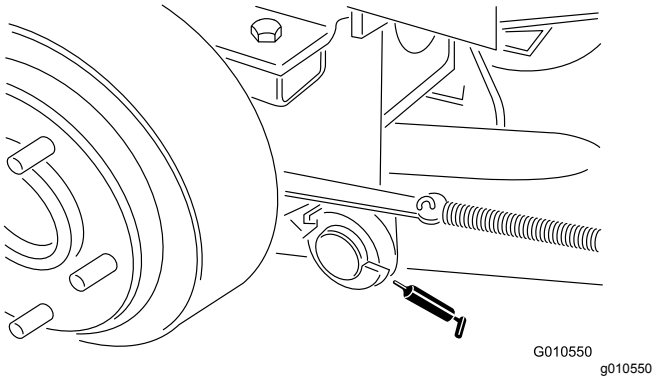

Figur 16

- Knivspindellagre (Figur 17)

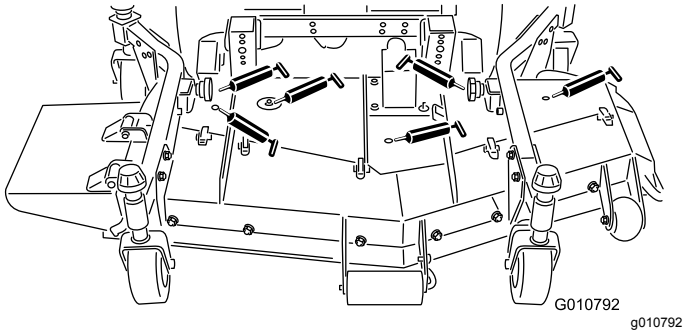

Figur 17

- Høyre og venstre kuleledd for løftearm (Figur 17)

Kontrollere oljenivået i girkassen

Serviceintervall: Hver 50. driftstime

Girkassen er utviklet for å gå på bensin eller syntetisk SAE 80W–90 girolje. Selv om girkassen sendes fra fabrikken med olje i, må du kontrollere oljenivået før du bruker klippeenheten. Girkassens kapasitet er 283 ml.

1. Sett maskinen og klippeenheten på en jevn flate.
2. Ta ut peilestaven/fyllpluggen fra toppen av girkassen (Figur 18), og kontroller at oljenivået er mellom merkene på peilestaven. Hvis nivået er lavt, må du fylle på olje til nivået er mellom merkene.

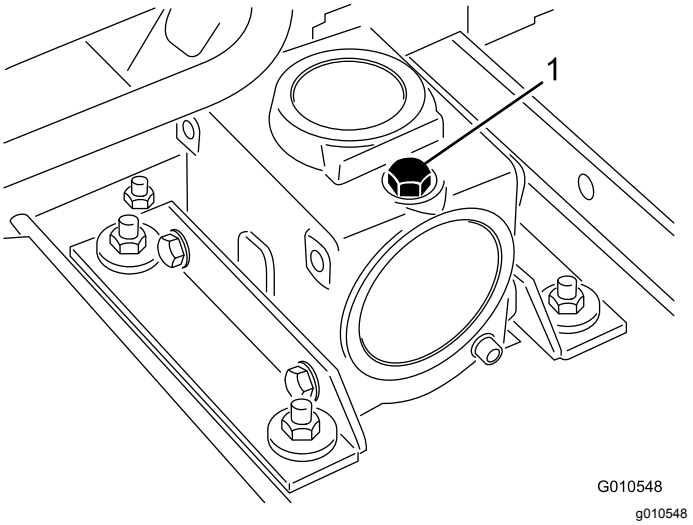

Figur 18

1. Peilestav/påfyllingsplugg

Ta klippeenheten av trekkenheten

1. Sett maskinen på en jevn flate.

2. Senk klippeenheten helt ned, flytt løftespaken til FLYT-posisjonen, sett på parkeringsbremsen, sett trekkpedalen i nøytral og kraftuttaksspaken i FRAKOBLET-posisjon, stopp motoren og ta nøkkelen ut av tenningen.
3. Fjern hodeskruene og låsemutterne som sikrer kuleleddsbeslagene til styrearmene på klippeenheten (Figur 19).

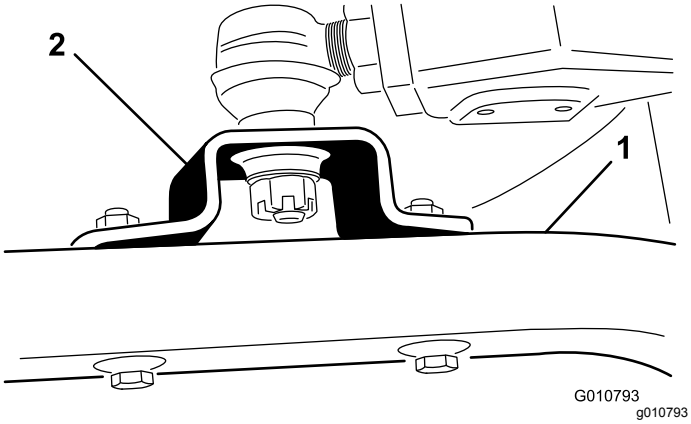

Figur 19

1. Styrearm
2. Kuleleddsbeslag

4. Rull klippeenheten bort fra trekkenheten, ta innstikksenden ut av hullet på kraftuttaksakselen (Figur 20).

⚠ FARE

Hvis motoren startes og kraftuttaksakselen begynner å rotere, kan dette føre til alvorlige skader.

Ikke start motoren og koble inn kraftuttaksspaken når kraftuttaksakselen ikke er koblet til girkassen på klippeenheten.

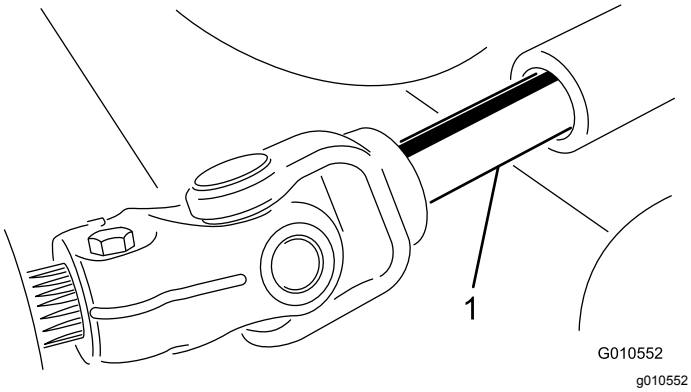

Figur 20

1. Kraftuttaksaksel

Overhale hylsene i styrearmene

Styrearmene har hylser trykket inn i toppen og bunnen av røret som, etter mange driftstimer, vil bli slitt. For kontrollere hylsene, flytt styregaffelen frem og tilbake og fra side til side. Hvis styreakselen er løs inne i hylsene, er hylsene slitt og må erstattes.

1. Hev klippeenheten slik at hjulene ikke berører gulvet, og sett noen støtter under klippeenheten slik at den ikke kan velte ved et uhell.
2. Fjern spennhetten, avstandsstykke(r) og aksiallagerskive fra toppen av styrespindelen.
3. Trekk styrespindelen ut av monteringstuben. La trykkskiven og avstandsstykket(-ene) ligge på bunnen av spindelen.
4. Sett inn kjørner i toppen eller bunnen av monteringstuben og driv hylsen ut av tuben (Figur 21). Driv også den andre hylsen ut av tuben.

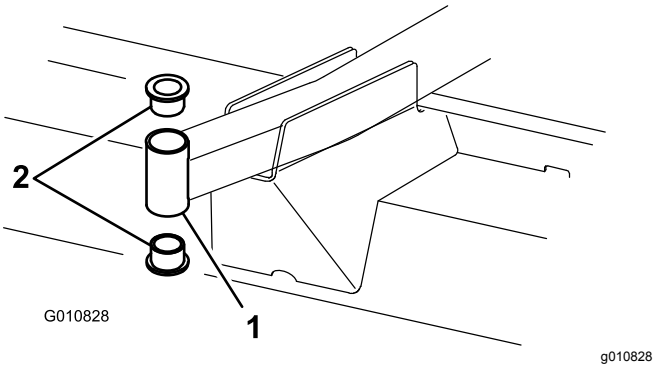

Figur 21

1. Fremre styrearmtube
2. Hylser

5. Rengjør innsiden av monteringstubene for å fjerne smuss.
6. Smør smørefett på inn- og utsiden av nye hylser.
7. Bruk hammer og en flat plate til å drive hylsene inn i monteringstuben.
8. Inspiser styrespindelen for slitasje og skift den ut hvis den er ødelagt.
9. Skyv styreakselen gjennom hylsene og monteringstuben.
10. Før trykkskiven og avstandsstykket(-ene) på spindelen.
11. Monter spennhetten på styrespindelen for å holde alle deler på plass.

Overhale styrehjulene og lagrene

Styrehjulet roterer på en høykvalitets valselager og støttes av en skruhylse. Selv etter flere timer bruk, gitt at lageret ble godt smurt, vil lagerslitasjen være minimal. Hvis du ikke holder lageret smurt, slites det hurtig. Et vinglete styrehjul er vanligvis et tegn på et slitt lager.

1. Fjern låsemutteren fra hodeskruen som holder fast styrehjulet til styregaffel (Figur 22).

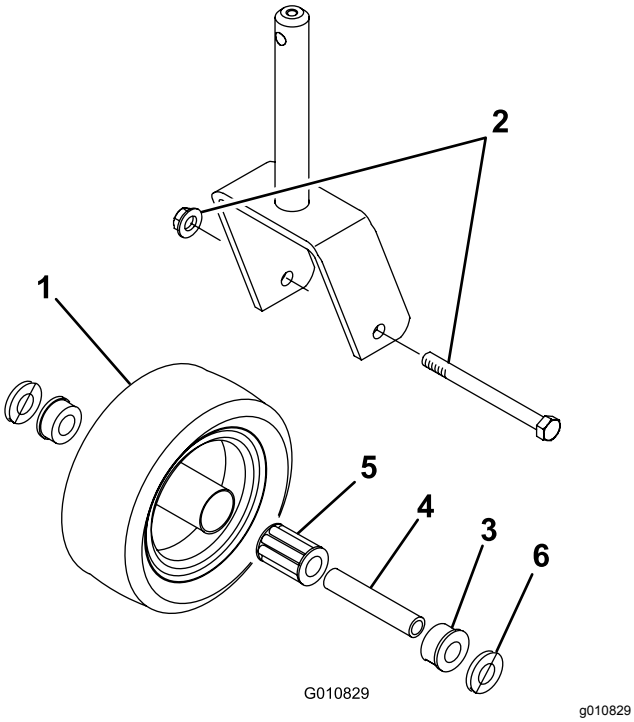

Figur 22

1.	Styrehjul	4.	Skruhylse
2.	Hodeskrue og låsemutter	5.	Valselager
3.	Hylse (to)	6.	Skive (to)

2. Ta tak i styrehjulet, og skyv hodeskruen ut av gaffelen.
3. Trekk skruhylsen ut av hjulnavet (Figur 22).
4. Ta hylsen ut av hjulnavet, og la lageret falle ut.
5. Fjern hylsen fra den andre siden av hjulnavet.
6. Kontroller hylsen, skruhylsen og hjulnavets innside for slitasje, og erstatt eventuelle ødelagte deler.
7. For å montere styrehjulet, skyv hylsen inn i hjulnavet.
8. Skyv lageret inn i hjulnavet.
9. Skyv den andre hylsen inn i den åpne enden av hjulnavet slik at lageret sitter fast inne i hjulnavet (Figur 22).
10. Skyv skruhylsen forsiktig gjennom hylsene og hjulnavet.
11. Monter styrehjulsenheten mellom styrehjulsgaffelen, og fest den på plass med hodeskruen, skiver og låsemutteren.
12. Smør styrehjulslageret gjennom smørenippel med litiumbasert smørefett nr. 2.

Overhale gressklipperknivene

Knivsikkerhet

- Undersøk kniven regelmessig for slitasje eller skade.
- Vær forsiktig når du kontrollerer knivene. Legg noe rundt knivene eller bruk hansker, og vær svært forsiktig når du håndterer knivene. Bare skift ut eller slip knivene. Du må aldri rette eller sveise dem.
- Vær forsiktig hvis maskinen har flere knivblader, da resten av knivene kan begynne å rotere når det ene knivbladet roteres.

Kontrollere om en kniv er bøyd

Når du har truffet en gjenstand, undersøk om maskinen ble skadet, og reparer den før du starter og bruker utstyret igjen. Stram alle spindelrullmutterne til 176–203 Nm.

1. Plasser maskinen på en jevn overflate, hev klippeenheten, sett på parkeringsbremsen, sett trekkpedalen i NØYTRAL stilling, sett spaken for kraftuttaket i AV-stilling, stopp motoren og ta ut tenningsnøkkelen.

   Merk: Blokker klippeenheten, slik at den ikke kan falle ved et uhell.
2. Roter kniven til endene vender fremover og bakover og mål fra innsiden av klippeenheten til kniveggen på forkanten av kniven (Figur 23).

   Merk: Merk deg dette målet.



Figur 23

3. Roter den motsatte enden av kniven fremover, og mål mellom klippeenheten og kniveggen i samme posisjon som i trinn 2.

Merk: Forskjellen mellom avstanden i trinn 2 og 3 må ikke være over 3 mm. Hvis dette målet overskrider 3 mm, er kniven bøyd og må skiftes ut, se Demontere og montere klippeenhetens kniv(er) (side 19).

Demontere og montere klippeenhetens kniv(er)

Bytt ut kniven hvis den treffer en hard gjenstand, er ute av balanse eller er bøyd. Du må alltid bruke ekte Toro-kniver for å sørge for sikkerhet og optimal ytelse ved bruk.

1. Parker maskinen på en jevn flate, hev klippeenheten til transportstilling, koble inn parkeringsbremsen, slå av motoren, og ta ut nøkkelen.

   Merk: Blokker eller lås klippeenheten, slik at den ikke kan falle ved et uhell.

2. Hold enden av kniven med en fille eller en tykk hanske.
3. Fjern knivbolten, antiskalperingsvernet og kniven fra spindelakselen (Figur 24).

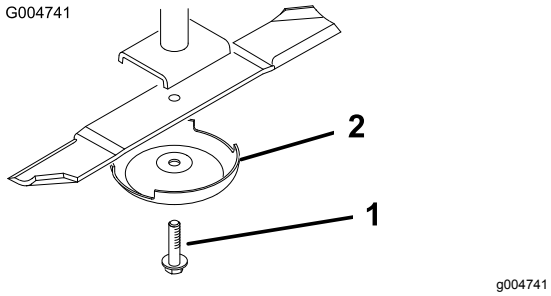

Figur 24

1. Knivbolt
2. Antiskalperingsvern

4. Monter kniven, antiskalperingskoppen og knivens bolt og stram knivbolten til med et moment på 115 til 149 Nm.

   Viktig: **Buen på kniven må vende mot innsiden av klippeenheten for å sikre riktig klipping.**

   Merk: Når du har truffet en gjenstand, må du stramme alle spindelrullmutterne til med et moment på 115 til 149 Nm.

Undersøke og slipe klippeenhetens kniv(er)

Både kniveggene og knivvingen (delen som vender oppover på motsatt side av kniveggen) bidrar til høy klippekvalitet.

Sørg for å holde knivene skarpe i hele klippesesongen. Skarp kniver lager et jevnere kutt uten å rive eller trevle opp gresstråene.

Sjekk at knivene ikke er slitte eller ødelagte. Vingen løfter gresset rett opp slik at klippingen blir rett, og slites gradvis ned under drift.

1. Parker maskinen på en jevn overflate, hev klippeenheten, sett på parkeringsbremsen, sett trekkpedalen i NØYTRAL stilling, sett spaken for kraftuttaket i AV-stilling, stans motoren og ta nøkkelen ut av tenningen.
2. Undersøk kniveggene nøye, særlig der de flate og bøyde delene av kniven møtes (Figur 25).

   Merk: Siden sand og slipende materiale kan slite på metallet mellom den flate og bøyde delen av kniven, kontrollerer du kniven før du bruker klippeenheten. Skift ut kniven hvis du oppdager slitasje (Figur 25).

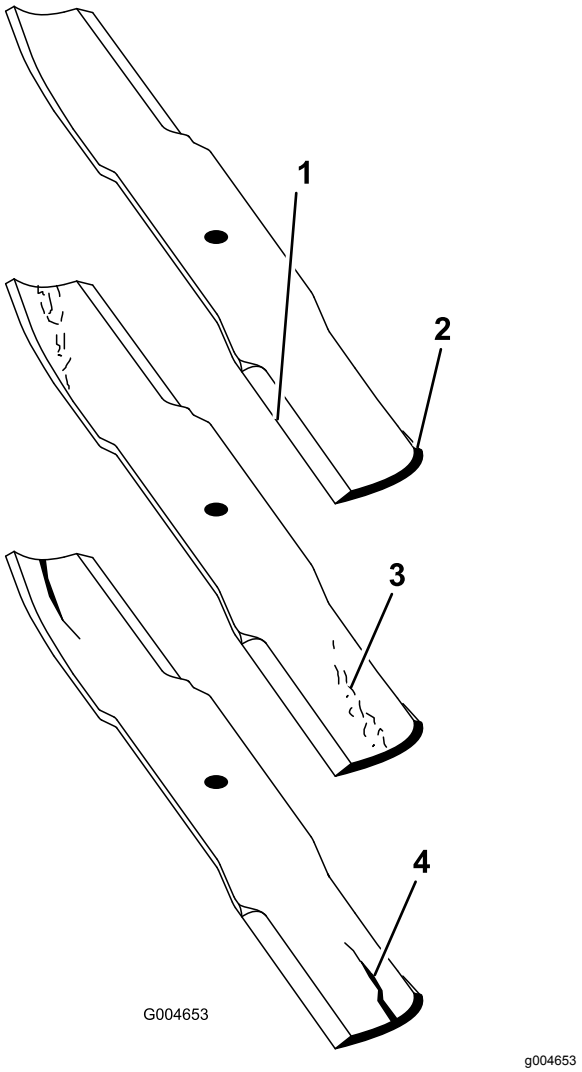

Figur 25

1. Knivegg
2. Knivbue
3. Slitasje/hulldannelse
4. Sprekk

3. Undersøk eggene på alle kniver, og kvess eggene hvis de er sløve eller det er hakk i dem (Figur 26).

   Merk: Slip bare den øvre delen av kniveggen, og opprettholde den originale klippevinkelen, for å sørge for at kniven forblir skarp (Figur 26). Kniven opprettholder balansen hvis like mye metall fjernes fra begge kniveggene.

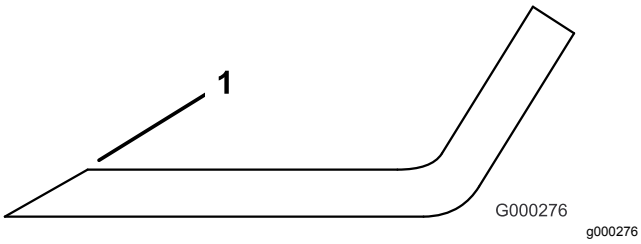

Figur 26

1. Slip kniven i original vinkel.

Merk: Fjern knivene og slip dem på et slipeapparat. Når du har skjerpet kniveggene, monterer du kniven med antiskalperingsvernet og knivbolten. Se Demontere og montere klippeenhetens kniv(er) (side 19).

Sjekke og justere feiljustering av knivene

Hvis en kniv kutter lavere enn de andre, juster dem på følgende måte:

1. Senk klippeenheten på en jevn overflate, sett på parkeringsbremsen, sett trekkpedalen til nøytral stilling, sett spaken for kraftuttaket i FRAKOBLET-posisjon, stopp motoren og ta ut tenningsnøkkelen.
2. Pass på at alle dekkene har likt trykk.
3. Hev klippehøyden til 102 mm. Se Justere klippehøyden (side 11).
4. Roter knivene slik at tuppene kommer på samme linje.

   Merk: Tuppene på tilstøtende kniver må være innenfor 3 mm fra hverandre. Hvis tuppene ikke er innen 3 mm fra hverandre, fortsett til trinn 10 og legg til mellomlegg mellom spindelhuset og bunnen av klippeenheten.
5. Kontroller at de fremre klippehøydestengene hviler som de skal på rammeputene. Hvis stengene ikke hviler som de skal, sett én eller flere mellomlegg under puten for å heve den til riktig posisjon.
6. Plasser alle tre kniver i A-innstilling (Figur 27), mål fra bakken til bunnenden av hver knivtupp (Figur 28), og noter målingen.

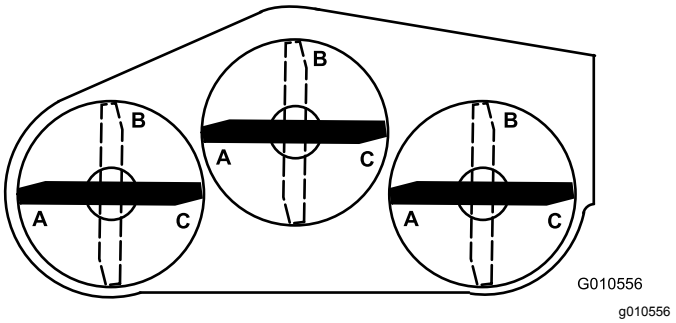

Figur 27

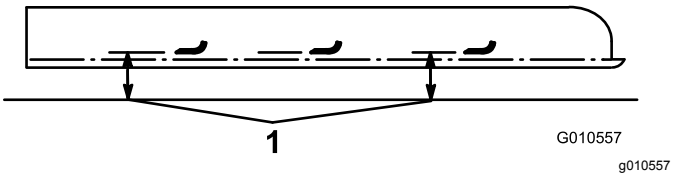

Figur 28

1. Mål fra knivtuppen til en plan overflate.

7. Roter knivene til B-posisjonen (Figur 27), mål avstanden fra alle knivene til bakken og noter dimensjonene (Figur 28).
8. Roter knivene til C-innstillingen, mål og noter avstanden (Figur 27 og Figur 28).
9. Sammenlign målingene fra de ulike innstillingene.

   Merk: Alle mål må være like innenfor 6 mm fra to tilstøtende kniver. Forskjellen mellom målene for alle tre knivene må ikke være over 10 mm. Hvis forskjellen overskrider spesifikasjonene, fortsett til trinn 10.
10. Ta av hodeskruene, de flate skivene og låsemutterne fra den ytre spindelen der du må sette på flere mellomlegg.

    Merk: Sett på et mellomlegg, delenr. 3256-24, mellom spindelhuset og bunnen av klippeenheten for å heve eller senke kniven.
11. Fortsett å kontrollere knivenes innretning og tilføy mellomlegg helt til knivtuppene er innenfor ønsket avstand.

Justere lederullen

Lederullen påfører kraft mot remmen slik at kraft kan overføres til knivremskivene. Hvis lederullen ikke er strammet mot remmen med nok kraft, vil det ikke overføres maksimalt kraft til remskivene. Spenning på remmen krever et moment på 47 til 54 Nm på den store mutteren som påfører kraft mot remmen. Hvis lederullen ikke er justert til disse spesifikasjonene, juster den.

Viktig: **Festene på maskinens deksler er utformet for å sitte på dekselet når dekselet er fjernet. Løsne alle festene på hvert deksel noen omdreininger, slik at dekselet sitter løsere, men ikke er helt løst, og gå så tilbake og løsne dem helt slik at dekselet løsner. Dette forhindrer at du fjerner boltene helt fra holderne.**

1. Sett maskinen på en jevn flate.
2. Senk klippeenheten, sett på parkeringsbremsen, flytt trekkpedalen i nøytral og kraftuttaksspaken i FRAKOBLET-posisjonen, stopp motoren og ta nøkkelen ut av tenningen.
3. Fjern dekselet fra midtre klippeenheten.
4. Løsne de to mutterne som holder lederullplaten på plass.
5. Stram justeringsmutteren for lederullen til 47–54 N·m ved hjelp av en pipe- og en momentnøkkel (Figur 29).

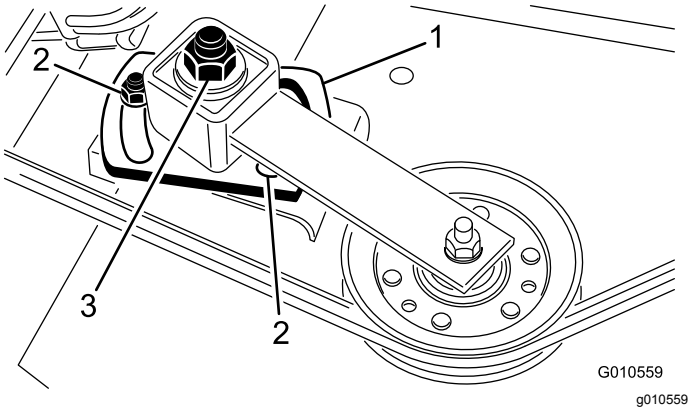

Figur 29

1. Lederullplate
2. Muttere (to)
3. Justeringsmutter for lederull

6. Hold momentnøkkelen mot remmen og stram de to mutterne slik at lederullplaten er godt festet på plass.
7. Løsne justeringsmutteren for lederullen.
8. Sett på dekslet igjen.

Skifte drivremmen

Knivens drivrem, som holdes spent av den justerbare lederullen, er svært slitesterk. Etter mange timers bruk vil likevel remmen vise tegn til slitasje. Tegn på en slitt rem er: hvining når remmen roterer, knivene glipper når du klipper gresset, frynsete kanter, brennmerker og sprekker. Skift remmen hvis noen av disse tilstandene oppstår.

Viktig: **Festene på maskinens deksler er utformet for å sitte på dekselet når dekselet er fjernet. Løsne alle festene på hvert deksel noen omdreininger, slik at dekselet sitter løsere, men ikke er helt løst, og gå så tilbake og løsne dem helt slik at dekselet løsner. Dette forhindrer at du fjerner boltene helt fra holderne.**

1. Sett maskinen på en jevn flate.
2. Hev klippeenheten, sett på parkeringsbremsen, flytt trekkpedalen i nøytral og kraftuttaksspaken til FRAKOBLET-posisjonen, stopp motoren, og ta nøkkelen ut av tenningen.
3. Fjern dekslene fra toppen av klippeenheten.
4. Løsne de to mutterne som holder lederullplaten på plass, og fjern den gamle remmen fra remskivene.
5. For å installere en ny rem må du ta av girkassen ved å fjerne de fire låseskruene og de fire låsemutterne som holder girkassens base.
6. Monter den nye remmen rundt girkasselederullen, spindelrullene, den faste lederullen og den justerbare lederullen (Figur 30).

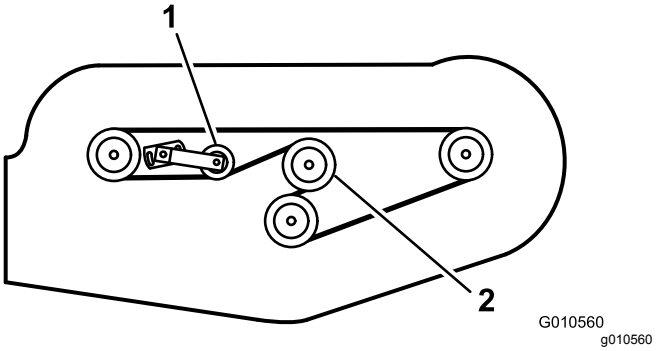

Figur 30

1. Justerbar lederull
2. Girkasseremskive

7. Monter girkassebasen med låseskruene og låsemutterne.
8. Bruk en momentnøkkel til å justere spenningen på lederullen mot remmen. Se Justere lederullen (side 20).
9. Monter dekslene.

Skifte gressavlederen

1. Sett maskinen på en jevn flate.
2. Hev klippeenheten, sett på parkeringsbremsen, flytt trekkpedalen i nøytral og kraftuttaksspaken til FRAKOBLET-posisjon, stopp motoren, og ta nøkkelen ut av tenningen.
3. Blokker klippeenheten slik at den ikke kan falle ved et uhell.
4. Fjern de to hodeskruene, låsemutterne og fjærene som holder avlederfestene festet til svingbrakettene (Figur 31).

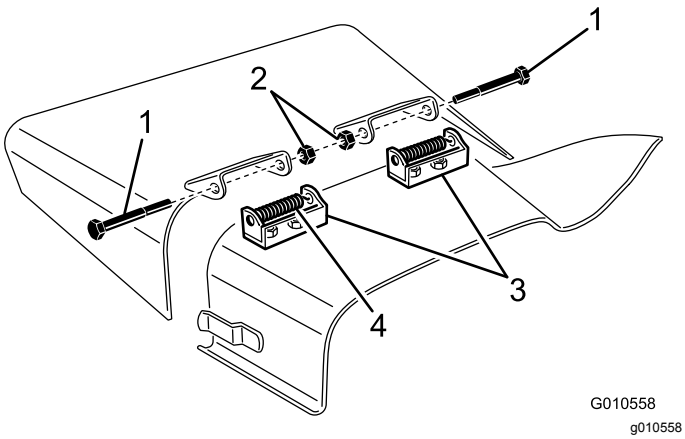

Figur 31

1. Skrue
2. Låsemuttere
3. Svingbraketter
4. Fjær

5. For å fjerne svingbrakettene, fjern låseskruene og mutrene (Figur 31).
6. Monter svingbrakettene til toppen av utslippsåpningen med låseskruene og mutrene.

   Merk: Hodet på låseskruene må være på innsiden av klippeenheten.
7. Sett avledermonteringen på svingbrakettene og fest delene sammen med hodeskruer, låsemuttere og fjærer.

   Merk: Begge låsemutterne må stå mot hverandre. Stram låsemutterne til de er plan med avlederens svingbraketter.
8. Løft avlederen og slipp den for å sjekke fjærspenningen.

   Merk: Avlederen må holdes fast av fjærspenningen og stilt rett nedover. Rett opp etter behov.

Rengjør under klippeenheten

Serviceintervall: Etter hver bruk

1. Koble fra kraftuttaket, utløs trekkpedalen til NØYTRAL stilling, og aktiver parkeringsbremsen.
2. Flytt gasspaken til SAKTE-stilling, slå av motoren, ta ut nøkkelen og vent til alle bevegelige deler har stanset før du forlater førersetet.
3. Hev klippeenhetene til TRANSPORTstilling.
4. Hev den fremre enden av maskinen med en jekk, og støtt den med jekkstøtter.
5. Rengjør grundig undersiden av klippeenheten med vann.

Lagring

1. Koble fra kraftuttaket, løs ut trekkpedalen til nøytral stilling, senk klippeenheten, flytt gasspaken til SAKTE-stilling, og aktiver parkeringsbremsen.
2. Slå av motoren, ta ut nøkkelen, og vent til alle bevegelige deler stopper før du forlater førerposisjonen. La maskinen kjøle seg ned før du justerer den, utfører service på den, rengjør den eller setter den til oppbevaring.
3. Rengjør klippeenheten grundig, og vær spesielt oppmerksom på disse områdene:
   - Undersiden av klippeenheten
   - Under remdekslene til klippeenheten
   - Kraftuttaksaksel
   - Alle smørepunkt og omdreiningspunkt
4. Kontroller og juster trykket i for- og bakdekkene. Se *brukerhåndboken* til trekkenheten.
5. Ta av, slip og balanser knivbladene på klippeenheten. Monter knivene, og stram bladfestene til med et moment på 115–149 Nm.
6. Kontroller alle festene. Stram dem om nødvendig.
7. Smør alle smørenipler og omdreiningspunkter. Tørk opp overflødig smøremiddel.
8. Bruk litt sandpapir på og mal malte områder som har fått riper eller rust. Reparer bulker.

Feilsøking

Problem	Mulig årsak	Løsning
Klippeenheten klipper dårlig eller ikke i det hele tatt.	1. Knivene er sløve.	1. Slip knivene.
	2. En eller flere kniver er bøyd eller skadet.	2. Bytt knivene.
	3. Spindelskruene er løse.	3. Stram spindelskruene til 115 til 149 N·m.
	4. Klippeenhetens remmer er løse eller ødelagte.	4. Stram eller bytt ut remmene etter behov.
	5. Girkasseremskiven er løs.	5. Stram eller bytt rullen.
	6. En girkasseaksel er ødelagt.	6. Bytt ut eventuelle ødelagte aksler.
	7. Kraftuttaksremmen er ødelagt.	7. Bytt kraftuttaksremmen.
	8. Kraftuttakslederullen er løs eller ødelagt.	8. Stram eller bytt rullen.
	9. Kraftuttaksakselen er ødelagt.	9. Bytt kraftuttaksakselen.
	10. Kraftuttaket på motorens drivaksel er løs eller ødelagt.	10. Stram eller bytt rullen.

Notat:

Notat:

Sammenstillingserklæring

The Toro Company, 8111 Lyndale Ave. South, Bloomington, MN, USA erklærer at følgende enhet(er) er i samsvar med følgende direktiver, når de er montert i henhold til de medfølgende instruksjonene for bestemte Toro-modeller som indikert i den relevante samsvarserklæringen.

Modellnr.	Serienr.	Produktbeskrivelse	Fakturabeskrivelse	Generell beskrivelse	Direktiv
30551	314000001 og oppover	158 cm gressklipper med sideutslipp	62” SIDE DISCHARGE MOWER	157 cm gressklipper med sideutslipp	2006/42/EF, 2000/14/EF

Relevant teknisk dokumentasjon er utarbeidet i henhold til kravene i del B av vedlegg VII til directiv 2006/42/EF.

Vi påtar oss å overføre, som svar på henvendelser fra nasjonale myndigheter, relevant informasjon om dette delvis fullførte maskineriet. Informasjonen vil bli overført elektronisk.

Maskineriet skal ikke tas i bruk før det er integrert i godkjente Toro-modeller som indikert på tilknyttede samsvarserklæringer og i samsvar med alle instruksjoner. Når dette er tilfelle, kan det erklæres i samsvar med alle relevante direktiver.

Godkjent:



John Heckel
Overordnet ingeniørsjef
8111 Lyndale Ave. South
Bloomington, MN 55420, USA
March 9, 2019

Autorisert representant:

Marcel Dutrieux
Manager European Product Integrity
Toro Europe NV
Nijverheidsstraat 5
2260 Oevel
Belgium

California Proposition 65-advarsel

Hva er denne advarselen?

Du kan se et produkt for salg som har følgende advarselsmerke:

ADVARSEL: Kreftfremkallende og skadelig for forplantningsevnen – www.p65Warnings.ca.gov.

Hva er Prop 65?

Prop 65 gjelder for enhver virksomhet som har drift i California, selger produkter i California eller som lager produkter som kan selges i eller fraktes inn i California. Det pålegger at Californias guvernør har og offentliggjør en liste over de kjemikalier som det er kjent at kan forårsake kreft, fosterskader og/eller annen forplantningsskade. Listen, som oppdateres hvert år, inkluderer hundrevis av kjemikalier som brukes i mange dagligvarer. Formålet med Prop 65 er å informere offentligheten om disse kjemikaliene, og hvor utsatt man er for dem.

Prop 65 forbyr ikke salget av produkter som inneholder disse kjemikaliene, men krever i stedet advarsler på produktene, produktemballasjen eller litteraturen som følger med produktet. Videre betyr ikke en Prop 65-advarsel at et produkt ikke oppfyller produktsikkerhetsstandarder eller -krav. Faktisk har Californias myndigheter gjort det klart at en Prop 65-advarsel «ikke er det samme som en regulatorisk uttalelse om hvorvidt et produkt er 'trygt' eller 'utrygt'». Mange av disse kjemikalier er blitt benyttet i produkter som har vært i daglig bruk i årevis, uten noen dokumenterte skadevirkninger. For mer informasjon, gå til https://oag.ca.gov/prop65/faqs-view-all.

En Prop 65-advarsel betyr at et selskap har enten (1) vurdert eksponeringsnivået og konkludert med at det overstiger «ikke-signifikant risikonivå», eller (2) har valgt å gi en advarsel basert på at de vet at et oppført kjemisk stoff er brukt, men de har ikke vurdert eksponeringsnivået.

Gjelder denne loven overalt?

Prop 65-advarslene er kun pålagt under Californias lov. Disse advarslene kan ses over hele California, i alle slags sammenhenger, inkludert, men ikke begrenset til, restauranter, dagligvarebutikker, hoteller, skoler og sykehus, og på et bredt spekter av produkter. I tillegg fører enkelte internett- og postordreforhandlere Prop 65-advarsler på nettsidene eller i katalogene sine.

Er Californias advarsler strengere eller mindre strenge enn de føderale reglene?

Prop 65-standarder er ofte strengere enn både føderale og internasjonale standarder. Det er forskjellige stoffer som krever en Prop 65-advarsel selv på nivåer som er mye lavere enn grensene satt føderalt. For eksempel er Prop 65-standarden for advarsler om bly 0,5 µg/dag, noe som er godt under føderale og internasjonale nivåer.

Hvorfor har ikke alle lignende produkter en slik advarsel?

- Produkter som selges i California, trenger en Prop 65-merking, mens lignende produkter som selges andre steder, ikke trenger det.
- Et selskap som er involvert i en Prop 65-rettssak, og som kommer til et forlik, kan bli påkrevd å ha Prop 65-advarsler på produktene sine. Men andre selskaper som lager lignende produkter, blir ikke nødvendigvis påkrevd det samme.
- Håndhevelsen av Prop 65 er ikke helt konsekvent.
- Selskaper kan velge å ikke gi advarsler, fordi de har konkludert med at det ikke er nødvendig for dem å gjøre dette under Prop 65. Det at et produkt ikke har en advarsel, betyr ikke at produktet er fri for de oppførte kjemikaliene på lignende nivå.

Hvorfor har Toro inkludert en slik advarsel?

Toro har valgt å gi forbrukere så mye informasjon som mulig, slik at de kan ta informerte beslutninger om produktene de kjøper og bruker. Toro gir advarsler i enkelte tilfeller hvor vi vet at én eller flere oppførte kjemikalier er brukt, uten å ha evaluert eksponeringsnivået, siden ikke alle oppgitte kjemikalier har en bestemt pålagt eksponeringsgrense. Selv om eksponeringen fra Toro-produkter kan være ubetydelig eller godt innenfor «ikke-signifikant risiko»-nivået, har Toro valgt å gi Prop 65-advarsler på en føre-var-basis. I tillegg kan Toro risikere å bli saksøkt av delstaten California eller private parter som ønsker at Prop 65 skal håndheves, og bli ilagt dyre bøter, hvis vi ikke gir slike advarsler.

Toro-garantien

To år eller 1500 timer begrenset garanti

Betingelser og inkluderte produkter

Toro Company og datterselskapet Toro Warranty Company, i henhold til en avtale mellom dem, garanterer i fellesskap at ditt kommersielle Toro-produkt («produktet») er uten feil i materialer eller håndverk i to år eller 1500 driftstimer*, avhengig av hva som inntreffer først. Denne garantien gjelder alle produkter, med unntak av luftemaskiner (se separate garantierklæringer for disse produktene). Der det finnes berettigede forhold, vil vi reparere produktet uten ekstra kostnad for deg, inkludert diagnostikkutstyr, arbeid, deler og transport. Denne garantien tar effekt på den dato som produktet leveres til kunden.
* Produkt utstyrt med timeteller.

Instruksjoner for å innhente garantitjenester

Du er ansvarlig for å underrette distributøren eller den autoriserte forhandleren av kommersielle produkter om hvem du kjøpte produktet av, straks du tror at det foreligger et berettiget forhold. Hvis du trenger hjelp med å finne en distributør eller autorisert forhandler av kommersielle produkter, eller hvis du har spørsmål ang. dine garantirettigheter eller ansvar, kan du kontakte:

Toros serviceavdeling for kommersielle produkter
Toro Warranty Company
8111 Lyndale Avenue South
Bloomington, MN 55420-1196, USA

+1–952–888–8801 eller +1–800–952–2740
E-post: commercial.warranty@toro.com

Eierens ansvar

Som eier av produktet er du ansvarlig for nødvendig vedlikehold og justeringer som beskrives i *brukerhåndboken*. Reparasjoner for produktproblemer forårsaket av at man ikke har utført nødvendig vedlikehold og justeringer dekkes ikke av denne garantien.

Elementer og betingelser som ikke inkluderes

Ikke all produktsvikt eller feilfunksjon som finner sted i løpet av garantiperioden er et resultat av defekter i materialene eller håndverket. Denne garantien dekker ikke følgende:

- Produktsvikt som er et resultat av at man ikke har brukt originale Toro-deler ved utskiftninger, eller fra montering og bruk av tilleggsutstyr eller endret tilbehør som ikke kommer fra Toro.
- Produktsvikt som er et resultat av at man ikke har utført anbefalt vedlikehold og/eller justeringer.
- Produktsvikt som er et resultat av at man har brukt produktet på en grov, uaktsom eller uforsiktig måte.
- Deler som er forbruksdeler gjennom bruk som ikke er defekte. Eksempler på deler som anses som forbruksdeler, eller som brukes opp, under normal drift av produktet er, men er ikke begrenset til, bremseklosser og bremsebelegg, clutchbelegg, knivblad, spoler, valser og lagre (tettet eller smurt), motstål, tennplugger, styrehjul og lagre, dekk, filtre, remmer og enkelte sprøytedeler som diafragma, munnstykker og kontrollventiler.
- Feil forårsaket av utenforliggende krefter, inkludert, men ikke begrenset til, vær, lagringsprosedyrer, kontaminering, eller bruk av ikke-godkjente drivstoff, kjølevæsker, smøremidler, tilsetningsstoffer, gjødsel, vann eller kjemikalier.
- Feil eller ytelsesproblemer på grunn av drivstoffbruk (f.eks. bensin, diesel eller biodiesel) som ikke samsvarer med de respektive bransjestandardene.
- Normal støy, vibrasjon, slitasje og forringelse. «Vanlig slitasje» inkluderer, men er ikke begrenset til, skade på seter pga. slitasje eller slipevirkning, slitte, lakkerte overflater, oppskrapte merker eller vinduer.

Deler

Deler som skal skiftes ut som en del av nødvendig vedlikehold, er garantert for perioden opptil tidspunktet for utskiftingen av delen. Deler som skiftes ut under garantien, dekkes i gyldighetsperioden for garantien til originalproduktet og blir Toros eiendom. Toro vil ta den siste avgjørelsen om å reparere eventuelle eksisterende deler eller montere eller erstatte den. Toro kan bruke fabrikkreparerte deler for garantireparasjoner.

Garanti for dypsyklus- og litiumionbatterier

Dypsyklus- og litiumionbatterier har et begrenset antall kilowattimer de kan levere i løpet av levetiden. Bruks-, lade- og vedlikeholdsteknikker kan forlenge eller forkorte den totale levetiden til batteriet. Etter hvert som batteriene i dette produktet brukes, vil mengden med faktisk arbeid mellom ladeintervallene minke sakte, men sikkert til batteriet er helt brukt opp. Skifte ut oppbrukte batterier, på grunn av normalt forbruk, er produkteiers ansvar. Merk: (kun litiumionbatteri): forholdsmessig etter to år. Se batterigarantien for ytterligere informasjon.

Livstidsgaranti på veivaksel (kun ProStripe 02657-modellen)

En ProStripe som er utstyrt med ekte Toro-friksjonsskive og sveivsikker knivbremsclutch (integrert knivbremsclutch (Blade Brake Clutch – BBC) + friksjonsskiveenhet) som originalutstyr, og brukes av den opprinnelige kjøperen i samsvar med anbefalte drifts- og vedlikeholdsprosedyrer, dekkes av en livstidsgaranti mot bøying av motorens veivaksel. Maskiner utstyrt med spennskiver, knivbremsclutchenheter (Blade Brake Clutch – BBC) og andre slike enheter dekkes ikke av livstidsgarantien for veivakselen.

Vedlikehold foretas for eiers regning

Trimming av motor, smøring, rengjøring og lakkering, utskifting av filtre, kjølevæske og utføring av anbefalt vedlikehold, er noen av de normale tjenestene som Toro-produkter forutsetter må foretas for eiers regning.

Generelle betingelser

Reparasjon av en autorisert Toro-distributør eller -forhandler, er ditt eneste rettsmiddel under denne garantien.

Verken Toro Company eller Toro Warranty Company er ansvarlig for indirekte, tilfeldig eller betingede skader i forbindelse med bruken av Toro-produkter som dekkes av denne garantien, inkludert eventuelle kostnader eller utgifter med å erstatte utstyr eller tjenester i løpet av rimelige perioder med feilfunksjon eller uten bruk i påvente av fullføring av reparasjoner under denne garantien. Bortsett fra utslippsgarantien som det vises til nedenfor, hvis den gjelder, er det ingen andre uttrykkelige garantier. Alle impliserte garantier om salgbarhet og egnethet til bruk er begrenset til varigheten av denne uttrykkelig garantien.

Noen stater tillater ikke utelatelse av tilfeldige eller betingede skader eller begrensninger på hvor lenge en implisert garanti varer, så ovenfor nevnte utelatelse og begrensninger gjelder kanskje ikke for deg. Denne garantien gir deg spesielle rettigheter i henhold til loven, og du kan kanskje også ha andre rettigheter som varierer fra stat til stat.

Merknad vedrørende utslippsgaranti

Systemet for utslippskontroll på ditt produkt dekkes kanskje også av en separat garanti som overholder kravene som ble etablert av det amerikanske Environmental Protection Agency (EPA) og/eller California Air Resources Board (CARB). Timebegrensningene som fastsettes ovenfor, gjelder ikke for garantien for systemer for utslippskontroll. Du finner mer informasjon om dette i garantierklæringen for motorutslippskontroll i brukerhåndboken eller i dokumentasjonen fra motorprodusenten.

Andre land enn USA og Canada

Kunder som har kjøpt Toro-produkter som er eksportert fra USA eller Canada bør ta kontakt med sin Toro-distributør (forhandler) for å få garantipoliser for ditt land, din provins eller din delstat. Hvis du av noen grunn er misfornøyd med din forhandlers tjenester eller har vanskeligheter med å skaffe deg informasjon om garantien, ta kontakt med et lokalt autorisert servicesenter.