Form No. 3430-145 Rev A

TORO®

Count on it.

Bruksanvisning

Gräsklippare med 157 cm sidoutkastare

Groundsmaster® 200-, 1000-, 3320- och 3280-D-seriens traktorenhet

Modellnr 30551—Serienr 400000000 och högre

Registrera din produkt på www.Toro.com.
Översättning av originalet (SV)

CE

3430-145 A

Denna produkt uppfyller alla relevanta europeiska direktiv. Mer information finns i försäkran om inbyggnad i slutet av det här dokumentet.

⚠ VARNING

KALIFORNIEN
Proposition 65 Varning

Användning av produkten kan orsaka kemikalieexponering som av den amerikanska delstaten Kalifornien anses orsaka cancer, fosterskador och andra fortplantningsskador.

Introduktion

Detta gräsklippardäck med rotorknivar monteras på en åkmaskin och är avsett att användas av yrkesförare som har anlitats för kommersiellt arbete. Den är primärt konstruerad för att klippa gräs på väl underhållna parkgräsmattor, sportanläggningar och kommersiella anläggningar. Det kan medföra fara för dig och kringstående om maskinen används i andra syften än vad som avsetts.

Läs den här informationen noga så att du lär dig att använda och underhålla produkten på rätt sätt och för att undvika person- och produktskador. Du är ansvarig för att produkten används på ett korrekt och säkert sätt.

Besök www.Toro.com om du behöver utbildningsmaterial för säkerhet och drift, information om tillbehör, hjälp med att hitta en återförsäljare eller om du vill registrera din produkt.

Kontakta en auktoriserad återförsäljare eller Toros kundservice och ha produktens modell- och serienummer till hands om du har behov av service, Toro-originaldelar eller ytterligare information.Figur 1 visar var på produkten modell- och serienumren sitter. Skriv numren i det tomma utrymmet.

Viktigt: **Skanna rutkoden på serienummerdekalen (i förekommande fall) med en mobil enhet för att få tillgång till information om garanti, reservdelar och annat.**

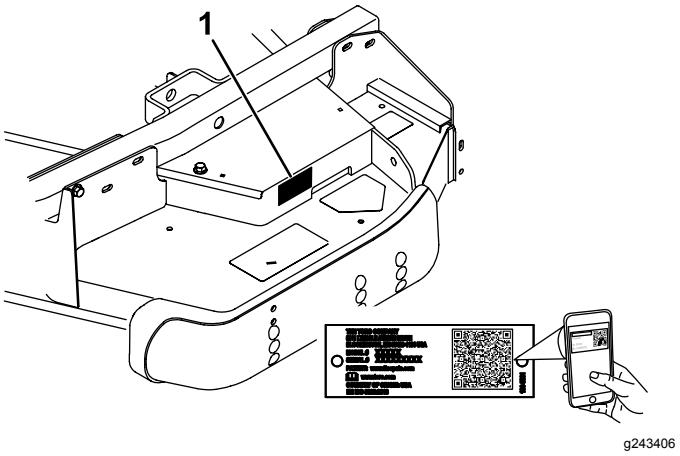

g243406

Figur 1

1. Serienummer – placering

Modellnr _____

Serienr _____

I den här bruksanvisningen anges potentiella risker och alla säkerhetsmeddelanden har markerats med en varningssymbol (Figur 2), som anger fara som kan leda till allvarliga personskador eller dödsfall om föreskrifterna inte följs.



g000502

Figur 2

1. Varningssymbol

Två ord används också i den här bruksanvisningen för att markera information. **Viktigt** anger speciell teknisk information och **Observera** anger allmän information som bör ges särskild uppmärksamhet.

© 2019—The Toro® Company
8111 Lyndale Avenue South
Bloomington, MN 55420

Kontakta oss på www.Toro.com.
Tryckt i USA
Med ensamrätt

Innehåll

Säkerhet 3
Allmän säkerhet 3
Klippenhetssäkerhet 3
Säkerhets- och instruktionsdekaler 4
Montering 7
1 Montera svänghjulen 7
2 Montera lyftarmarna 8
3 Ansluta lyftarmarna till klippenheten 9
4 Ansluta kraftuttagsaxeln och skyddet till klippenhetens växellåda 10
5 Montera den bakre vikten 10
6 Smörja maskinen 10
Produktöversikt 11
Specifikationer 11
Redskap/tillbehör 11
Körning 11
Justera klipphöjden 11
Justera valsar och klipphöjdshjul 12
..... 13
Justera viktöverföringen 13
Använda gräsriktaren 13
Arbetstips 13
Underhåll 15
Rekommenderat underhåll 15
Kontrollista för dagligt underhåll 15
Smörjning 16
Kontrollera smörjoljenivån i växellådan 16
Ta bort klippenheten från traktorenheten 17
Serva bussningarna i svänghjulsarmarna 17
Serva svänghjulen och lagren 18
Utföra service på knivarna 18
Kontrollera och avhjälpa felanpassning av knivarna 20
Justera mellanremsskivan 21
Byta ut drivremmen 21
Byta ut gräsriktaren 22
Rengöra klippenhetens undersida 22
Förvaring 23
Felsökning 24

Säkerhet

Maskinen har utformats i enlighet med specifikationerna i ANSI B71.4-2017 och SS-EN ISO 5395.

Allmän säkerhet

Maskinen kan slita av händer och fötter och kasta omkring föremål. Följ alltid alla säkerhetsanvisningar för att undvika allvarliga personskador.

- Läs och se till att du har förstått innehållet i den här *bruksanvisningen* innan du startar motorn.
- Var fullt koncentrerad på maskinen när du använder den. Delta inte i aktiviteter som kan distrahera dig, eftersom personskador eller skador på egendom då kan uppstå.
- Kör endast maskinen om skydd och andra säkerhetsanordningar sitter på plats och fungerar.
- Håll händer och fötter borta från rörliga delar. Håll avstånd till utkastaröppningen.
- Håll kringstående och barn borta från arbetsområdet. Låt aldrig barn använda maskinen.
- Stäng av motorn, ta ut nyckeln (i förekommande fall) och vänta tills alla rörliga delar har stannat innan du kliver ur förarsätet. Låt maskinen svalna innan du justerar, servar, rengör eller förvarar den.

Felaktigt bruk eller underhåll av maskinen kan leda till personskador. För att minska risken för skador ska du alltid följa säkerhetsanvisningarna och uppmärksamma varningssymbolen ⚠. Symbolen betyder Var försiktig, Varning eller Fara – anvisning om personsäkerhet. Underlåtenhet att följa anvisningarna kan leda till personskador eller innebära livsfara.

Klippenhetssäkerhet

- Klippenheten utgör endast en del av en komplett maskin när den har monteras på en traktorenhet. Läs noggrant igenom **traktorenhetens*bruksanvisning*** för fullständiga anvisningar om säker användning av maskinen.
- Stanna maskinen, ta ut nyckeln och vänta tills alla rörliga delar har stannat innan du undersöker redskapet om du kör på ett föremål eller om maskinen vibrerar på ett onormalt sätt. Reparera alla skador innan du börjar köra maskinen igen.
- Håll alla delar i gott bruksskick och samtliga beslag åtdragna. Byt ut alla slitna eller skadade dekaler.
- Använd endast tillbehör, redskap och reservdelar som har godkänts av Toro.

Säkerhets- och instruktionsdekaler

Säkerhetsdekalerna och anvisningarna är fullt synliga för föraren och finns nära alla potentiella farozoner. Ersätt dekaler som har skadats eller saknas.

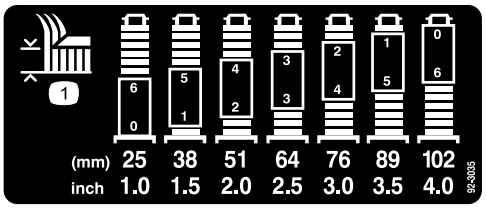

decal92-3035

92-3035

1. Klipphöjd



decal93-6697

93-6697

1. Läs *bruksanvisningen*.
2. Kontrollera oljan var 50:e timme. Tillsätt olja av typen SAE 80w-90 (API GL-5) om det behövs.

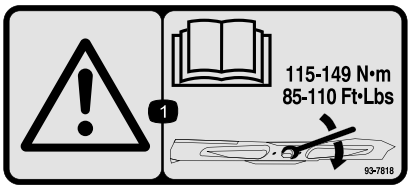

decal93-7818

93-7818

1. Varning – i *bruksanvisningen* finns information om hur du drar åt knivbulten/-muttern till ett moment på 115–149 N·m.

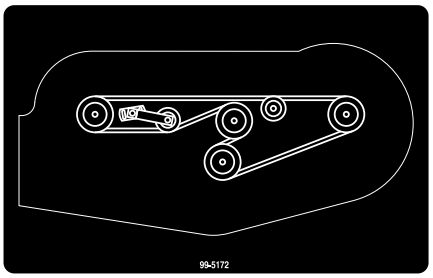

decal99-5172

99–5172

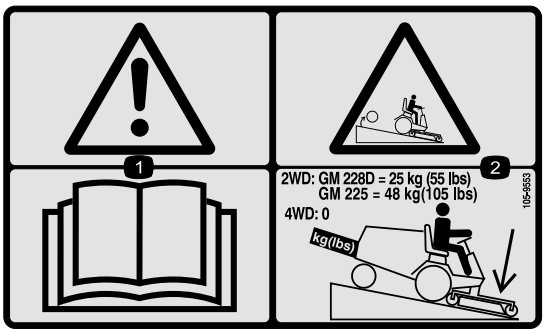

decal105-9553

105-9553

1. Varning – läs *bruksanvisningen*.
2. Vältrisk – sänk ned klippenheten om du ska köra nedför en sluttning. På tvåhjulsdrivna enheter monterar du en 25 kg tung bakre vikt på GM 228D-enheter och en 48 kg tung bakre vikt på GM 225-enheter. Montera ingen vikt på fyrhjulsdrivna enheter.



decal107-2908

107-2908

1. Risk för utslungade föremål – håll kringstående på avstånd.
2. Risk för kringflygande föremål – sänk ned gräsriktaren innan du använder maskinen.
3. Avkapnings-/avslitningsrisk för händer och fötter, gräsklipparkniv – håll dig på avstånd från rörliga delar.



decal107-2915

107-2915

1. Risk för att fastna. Skaft – håll kringstående på avstånd.

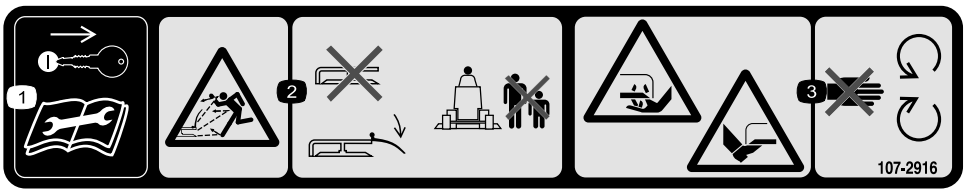

decal107-2916

107-2916

1. Ta ut nyckeln och läs *bruksanvisningen* innan du utför underhåll.
2. Risk för utslungade föremål – kör inte gräsklipparen med gräsriktaren upplyft eller borttagen. Sänk ned gräsriktaren innan du använder maskinen. Håll kringstående på avstånd.
3. Avkapnings-/avslitningsrisk för händer och fötter, gräsklipparkniv – håll dig på avstånd från rörliga delar.

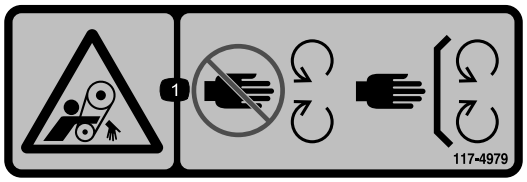

decal117-4979

117–4979

1. Risk för att fastna i rem – håll avstånd till rörliga delar och se till att alla skydd sitter på plats.

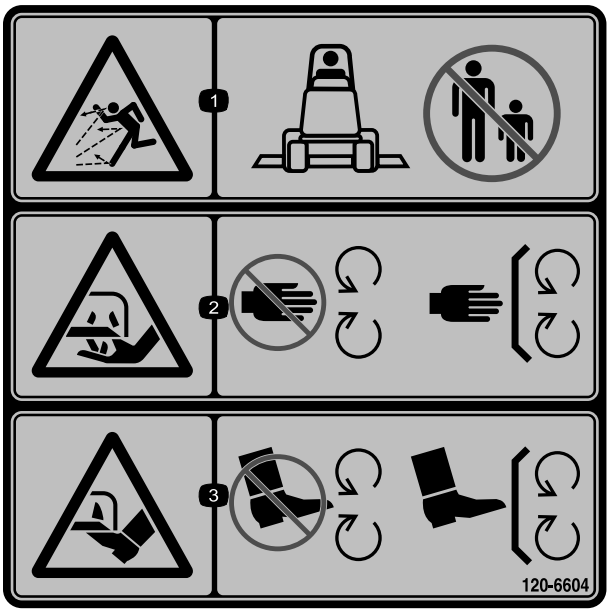

decal120-6604

120-6604

1. Risk för utslungade föremål – håll kringstående på behörigt avstånd från maskinen.
2. Risk för att händer slits av, gräsklipparkniv – håll avstånd till rörliga delar och se till att alla skydd sitter på plats.
3. Risk för att fötter slits av, gräsklipparkniv – håll avstånd till rörliga delar och se till att alla skydd sitter på plats.



decal133-8061

133-8061

Montering

Lösa delar

Använd diagrammet nedan för att kontrollera att alla delar finns med.

Tillvägagångssätt	Beskrivning	Antal	Användning
1	Främre svänghjul Bakre svänghjul	2 2	Montera svänghjulen.
2	Höger lyftarm Vänster lyftarm Svängtapp Saxpinne (5/32 x 3-1/4 tum)	1 1 2 2	Montera lyftarmarna.
3	Inga delar krävs	–	Anslut lyftarmarna till klippenheten.
4	Inga delar krävs	–	Anslut kraftuttagsaxeln och skyddet till klippenhetens växellåda.
5	Inga delar krävs	–	Montera den bakre vikten.
6	Inga delar krävs	–	Smörja maskinen

Media och extradelar

Beskrivning	Antal	Användning
Bruksanvisning	1	Gå igenom dokumentationen och spara den sedan på en lämplig plats
Reservdelskatalog	1	Används som referens för reservdelsnummer

⚠ VARNING

Om du lämnar nyckeln i tändningslåset kan någon av misstag starta motorn och skada dig eller någon annan person allvarligt.

Ta ut nyckeln ur tändningslåset innan du utför något underhåll.

⚠ FARA

Om motorn är igång och kraftuttagsaxeln får rotera kan detta leda till allvarliga skador.

Starta inte motorn och koppla inte in kraftuttagsspaken om inte kraftuttagsaxeln är ansluten till klippenhetens växellåda.

Obs: Vänster och höger sida på maskinen är lika med förarens vänstra respektive högra sida vid normal körning.

Obs: Viktöverföringssatsen med Toro-artikelnummer 70-8100 måste vara monterad när 157 cm-däcket monteras på en traktorenhet ur serien Groundsmaster 200.

1

Montera svänghjulen

Delar som behövs till detta steg:

2	Främre svänghjul
2	Bakre svänghjul

Tillvägagångssätt

Obs: Tryckbrickorna, distansbrickorna och spännlocken monterades på svänghjulsspindlarna före leverans.

1. Ta bort spännlocken från spindelaxlarna och skjut av distanserna och tryckbrickorna (Figur 3 och Figur 4).

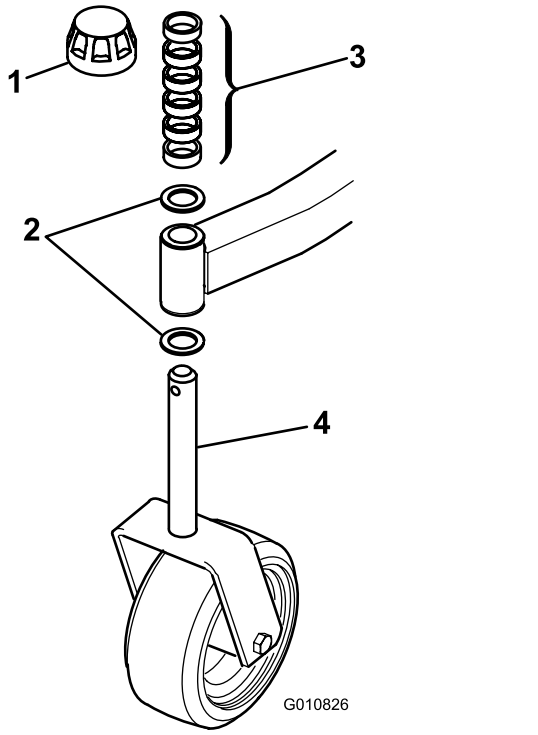

Figur 3
Främre svänghjul

1. Spännlock
2. Tryckbrickor
3. Distansbrickor
4. Främre svänghjulsspindel

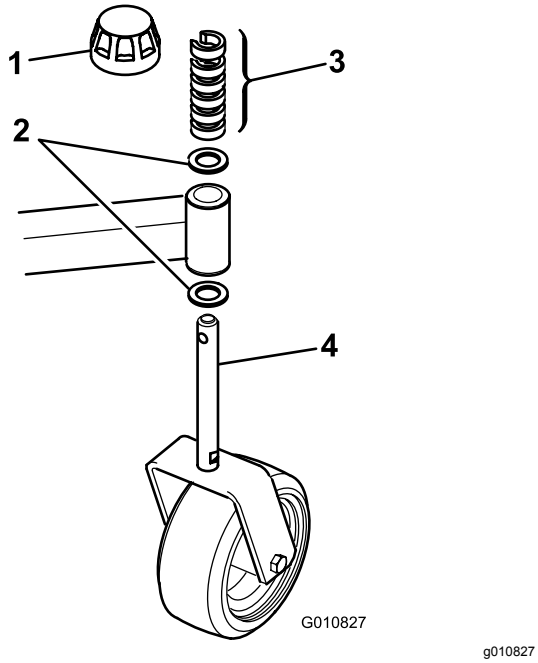

Figur 4
Bakre svänghjul

1. Spännlock
2. Tryckbrickor
3. Distansbrickor
4. Bakre svänghjulsspindel

2. Skjut ned distansbrickorna på hjulspindeln tills den önskade klipphöjden uppnås. Se Justera klipphöjden (sida 11).
3. Skjut ner en tryckbricka på spindeln, tryck den runda hjulspindeln genom den främre hjularmen och den sexkantiga hjulspindeln genom den bakre hjularmen.
4. Sätt på ytterligare en tryckbricka samt de återstående distansbrickorna på spindeln och montera spännlocket så att monteringen sitter stadigt.

   Viktigt: **Tryckbrickorna, men inte distansbrickorna, ska ha kontakt med den övre och nedre delen av hjularmen.**
5. Kontrollera att alla de fyra svänghjulen har samma klipphöjdsinställning och rulla ner klippenheten från lastpallen.

2

Montera lyftarmarna

Delar som behövs till detta steg:

1	Höger lyftarm
1	Vänster lyftarm
2	Svängtapp
2	Saxpinne (5/32 x 3-1/4 tum)

Tillvägagångssätt

1. Lossa (men ta inte bort) de hjulmuttrar som säkrar hjul- och däckanordningen mot framhjulstapparna på ena sidan av traktorenheten.
2. Hissa upp maskinen tills framhjulet lyfter från marken. Använd pallbockar så att den inte oavsiktligt faller ned.
3. Ta bort hjulmuttrarna och skjut av hjul- och däckanordningen från tapparna.
4. Montera en lyftarm (med kulledsänden utåt) på tappfästet med en svängtapp och en saxpinne (5/32 x 1 3/4 tum) (Figur 5).

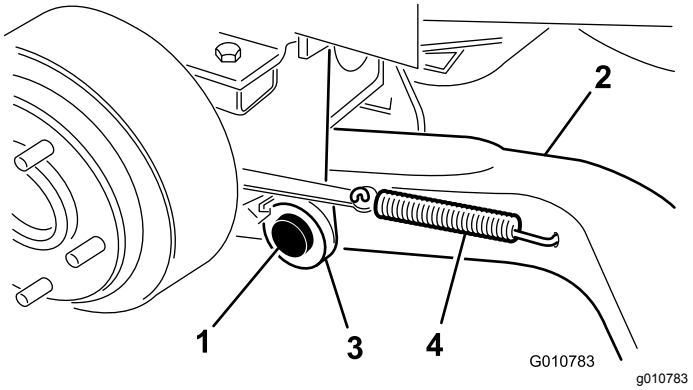

Figur 5

1. Svängtapp
2. Lyftarm
3. Lyftarmens tappfäste
4. Bromsreturfjäder

5. Montera den bakre delen av lyftarmen på lyftcylindern med en svängtapp och två saxpinnar (medföljer traktorenheten).
6. Kroka fast bromsreturfjädern i lyftarmens hål (Figur 5).
7. Upprepa den här proceduren på maskinens andra sida.

3

Ansluta lyftarmarna till klippenheten

Inga delar krävs

Tillvägagångssätt

1. Placera klippenheten i rätt läge framför traktorenheten.
2. Mät avståndet från änden av varje lyftarm till mitten på kulleden (smörjnippel). Avståndet ska vara 57 mm (Figur 6).

   Obs: Om avståndet är något annat än 57 mm, ska du lossa den kontramutter som håller fast kulleden på lyftarmen och vrida kulleden inåt eller utåt tills avståndet är korrekt. Dra inte åt kontramuttrarna ännu.

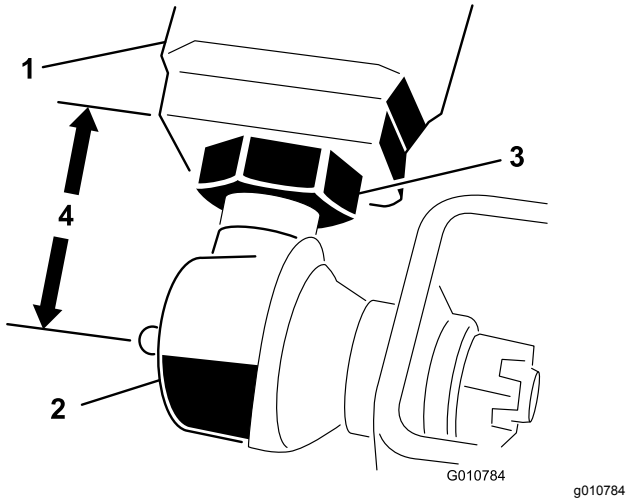

Figur 6

1. Lyftarm
2. Kulled
3. Kontramutter
4. 57 mm

3. För lyftspaken till FLOAT-läget (flytande). Skjut ned lyftarmarna tills hålen i kulledsfästena är i jämnhöjd med hålen i svänghjulsarmarna.

   Obs: På Groundsmaster 3280-D- och 3320-klipparna måste motorn vara igång för att lyftarmarna ska kunna sänkas.
4. Fäst kulledsfästena på varje svänghjulsarm med 2 huvudskruvar (7/16 x 3 tum) och flänsmuttrar (7/16 tum) (Figur 7).

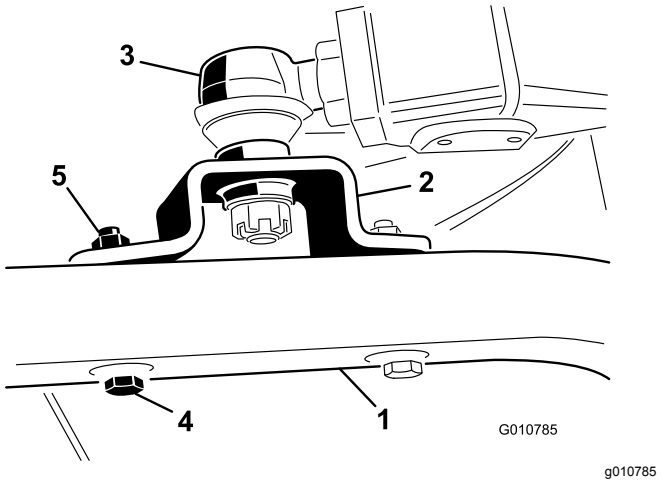

Figur 7

1. Svänghjulsarm
2. Kulledsfäste
3. Kulled
4. Huvudskruv (7/16 x 3 tum)
5. Flänsmutter (7/16 tum)

   Obs: Kulledsfästet ska ligga ovanför svänghjulsarmen när du monterar det.
5. Dra åt den stora kontramuttern som fäster kulleden på lyftarmen (Figur 7).

Obs: När kontramuttern dras åt måste kulleden hållas rakt så att den sedan kan svänga på korrekt sätt när klippenheten höjs och sänks.

4

Ansluta kraftuttagsaxeln och skyddet till klippenhetens växellåda

Inga delar krävs

Tillvägagångssätt

1. Ta bort de två huvudskruvar och låsbrickor som fäster kraftuttagsskyddets monteringsfästen på växellådan (Figur 8).

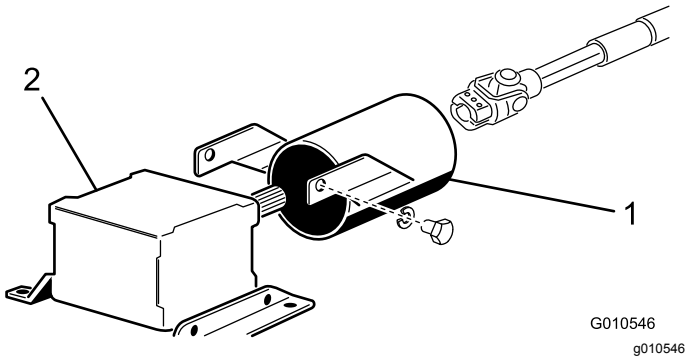

Figur 8

1. Kraftuttagsskydd
2. Växellåda

Obs: Spara fästkomponenterna för framtida montering.

2. Skjut på kraftuttagsaxelns skydd på kraftuttagsaxeln. Placera skyddet i enlighet med Figur 8.
3. Skjut in kraftuttagets hanaxel i kraftuttagets honaxel.

   Obs: Justera monteringshålen i växellådans ingående axel efter hålen i kraftuttagets axel och skjut ihop dem.
4. Säkra monteringen med en rulltapp.
5. Dra åt huvudskruvarna och muttrarna.
6. Fäst kraftuttagsaxelns skydd på växellådan med de två huvudskruvarna och låsbrickorna som togs bort tidigare.

5

Montera den bakre vikten

Inga delar krävs

Tillvägagångssätt

Tvåhjulsdrivna traktorenheter i Groundsmaster 1000- och 200-serierna uppfyller specifikationerna i SS-EN ISO 5395 och ANSI B71.4-2017 när de har försetts med bakre vikter. Använd tabellen i *bruksanvisningen* för traktorenheten för att fastställa vilken kombination av vikter som behövs. Beställ delarna från din lokala auktoriserade Toro-återförsäljare.

Fyrhjulsdrivna traktorenheter i serien Groundsmaster 200 behöver inte extra bakre vikt för att uppfylla specifikationerna i SS-EN ISO 5395 och ANSI B71.4-2017.

Tvåhjulsdrivna traktorenheter i serien Groundsmaster 3280-D och Groundsmaster 3320 med serienummer 250000101 till 259999999 uppfyller specifikationerna i SS-EN ISO 5395 och ANSI B71.4-2017 när de har försetts med bakre vikter, artikelnr 24-5780.

Tvåhjulsdrivna traktorenheter i serien Groundsmaster 3280-D och Groundsmaster 3320 med serienummer 260000101 och uppåt behöver inte någon extra bakre vikt för att uppfylla specifikationerna i SS-EN ISO 5395 och ANSI B71.4-2017.

Fyrhjulsdrivna traktorenheter i serien Groundsmaster 3280-D behöver inte extra bakre vikt för att uppfylla kraven i SS-EN ISO 5395 och ANSI B71.4-2017.

6

Smörja maskinen

Inga delar krävs

Tillvägagångssätt

Innan maskinen används måste den smörjas så att den får rätt smörjegenskaper, se Smörjning (sida 16). Om du inte smörjer maskinen på rätt sätt kommer viktiga komponenter att gå sönder i förtid.

Produktöversikt

Specifikationer

Obs: Delarnas specifikationer och utformning kan ändras utan föregående meddelande.

Klippbredd	1,56 m
Klipphöjd	Kan ställas in från 25 till 102 mm i steg om 13 mm.
Kniveggshastighet	15 480 fot/minut vid ett motorvarvtal på 3 250
Knivar	Tre knivar i värmebehandlat stål, alla 4,8 mm tjocka och 55 cm långa
Svänghjul	Smörjbara rullager med en diameter på 203 mm (pumpade till 2,41–3,45 bar)
Drivsystem	En kraftuttagsdriven växellåda överför kraft genom en ”AA”-sektionsrem till alla knivspindlar.
Nettovikt	244 kg

Redskap/tillbehör

Det finns ett urval av godkända Toro-redskap och -tillbehör som du kan använda för att förbättra och utöka maskinens kapacitet. Kontakta en auktoriserad serviceverkstad eller Toro-återförsäljare eller gå till www.Toro.com för att se en lista över alla godkända redskap och tillbehör.

Använd endast originalreservdelar och tillbehör från Toro för att garantera optimal prestanda och fortlöpande säkerhet för produkten. Det kan vara farligt att använda reservdelar och tillbehör från andra tillverkare och det kan göra produktgarantin ogiltig.

Körning

Obs: Vänster och höger sida på maskinen är lika med förarens vänstra respektive högra sida vid normal körning.

Justera klipphöjden

Du kan justera klipphöjden från 25 till 102 mm i steg om 13 mm genom att tillsätta eller ta bort lika många distansbrickor från de främre och bakre hjulgafflarna. Klipphöjdsschemat nedan visar vilka distansbrickor som ska användas för samtliga klipphöjdsinställningar.

Klipphöjd inställning	Distansbrickor under svänghjulsarm	
	Främre	Bakre
25 mm	0	0
38 mm	1	1
51 mm	2	2
64 mm	3	3
76 mm	4	4
89 mm	5	5
102 mm	6	6

1. Starta motorn och höj upp klippenheten så att klipphöjden kan ändras.
2. Stanna motorn när klippenheten är upplyft.

Justera de främre svänghjulen

1. Ta bort spännlocket från spindelaxeln och skjut ut spindeln ur främre svänghjulsarmen (Figur 9).

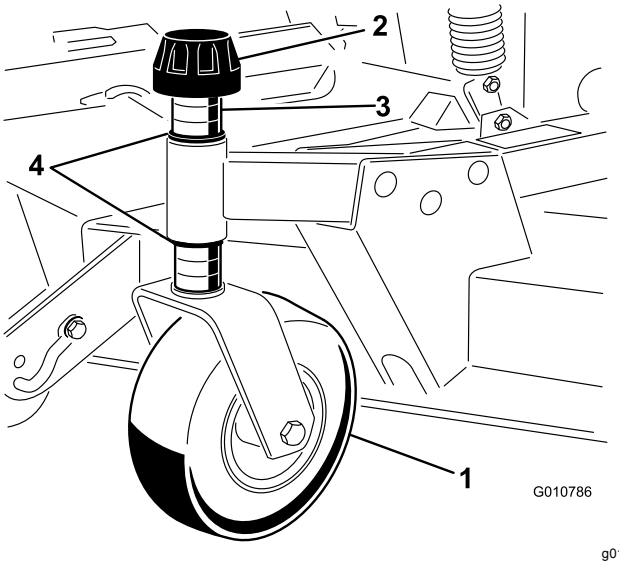

g010786

Figur 9

1. Främre svänghjul
2. Spännlock
3. Distansbrickor
4. Tryckbrickor

2. Ta bort brickan från spindelaxeln.
3. Skjut distanserna på spindelaxeln för att få önskad klipphöjd. Skjut sedan en bricka på axeln.
4. Skjut svänghjulsspindeln genom den främre svänghjulsarmen.
5. Montera den andra tryckbrickan och de återstående distansbrickorna på spindeln.
6. Sätt tillbaka spännlocket så att allt sitter stadigt.

Justera de bakre svänghjulen

1. Ta bort det spännlock som håller fast klipphöjdshjulet på klippenhetens fästen (Figur 10).

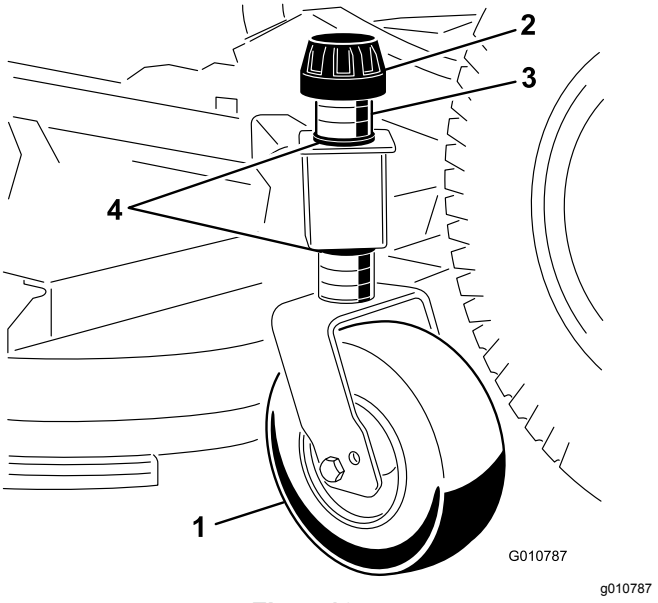

Figur 10

1. Bakre svänghjul
2. Spännlock
3. Distansbrickor
4. Tryckbrickor

2. Ta bort eller lägg till C-formade distansbrickor vid det smala partiet på spindelaxeln, under hjularmen för att få önskad klipphöjd.

   Obs: Se till att tryckbrickorna – inte distansbrickorna – är i kontakt med svänghjulsarmens övre och nedre del.
3. Sätt tillbaka spännlocket så att allt sitter stadigt.

   Obs: Se till att alla fyra svänghjulen har samma klipphöjdsinställning.

Justera valsar och klipphöjdshjul

Obs: Om du vill använda klippenheten med klipphöjdsinställningen 25 mm eller 38 mm placerar du klippenhetens rullar i de översta fästhålen.

Justera den främre valsen

1. Ta bort huvudskruven och muttern som fäster valsaxeln till klippenhetsfästet (Figur 11).

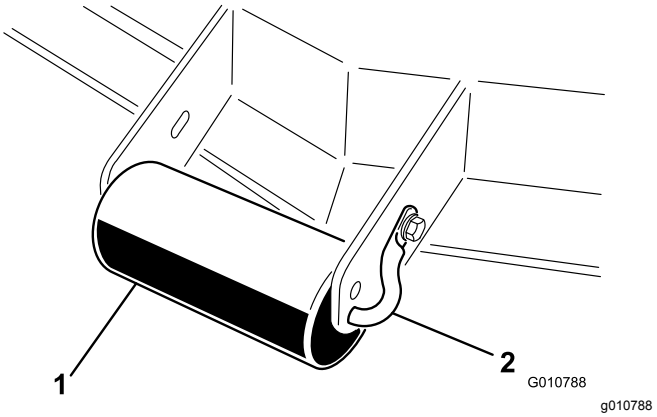

Figur 11

1. Extern vals
2. Valsaxel

2. Dra ut axeln ur de nedre fästhålen, passa in valsen efter de översta hålen och montera axeln.
3. Fäst valsaxeln till klippenhetsfästet med huvudskruven och muttern.

Justera det främre klipphöjdshjulet

1. Avlägsna huvudskruven och muttern som fäster klipphöjdshjulet till klippenhetsfästena (Figur 12).

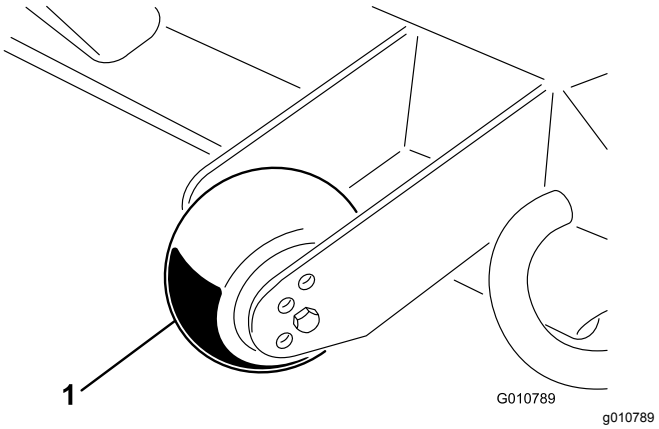

Figur 12

1. Klipphöjdshjul

2. Passa in valsen och distansen med fästenas översta hål och fäst dem med huvudskruven och muttern.

Justera de bakre (inre) valsarna

1. Ta bort saxsprintarna som fäster valsaxlarna till fästena på däckets undersida (Figur 13).

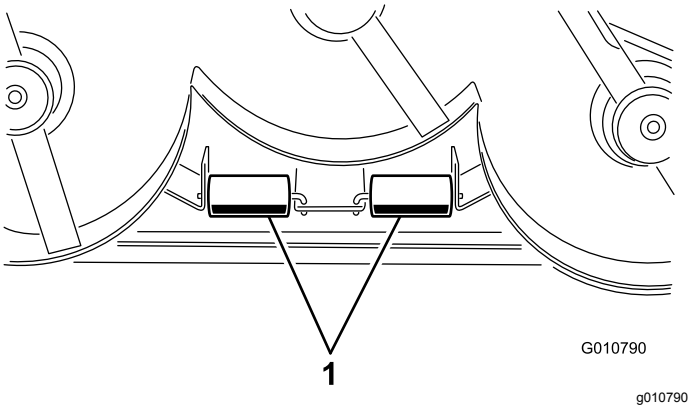

Figur 13

1. Interna valsar

2. Dra ut axlarna ur fästets nedre hål, passa in valsarna med de översta hålen och montera axlarna.
3. Montera saxpinnarna så att enheterna sitter stadigt.

Justera viktöverföringen

Gäller enbart modellerna Groundsmaster 3280-D och 3320. Se *bruksanvisningen* för traktorenheten för anvisningar om hur motviktstrycket justeras för bästa prestanda.

Använda gräsriktaren

⚠ FARA

Om ingen gräsriktare, utkastarlucka eller komplett gräsuppsamlare har monterats kan du och andra komma i kontakt med knivarna eller träffas av utslungat skräp. Kontakt med roterande kniv(ar) och utslungat skräp kan orsaka skador eller innebära livsfara.

- **Ta aldrig bort gräsriktaren från klipparen eftersom den riktar avfallet ned mot gräset. Byt omedelbart ut gräsriktaren om den skadas.**
- **För aldrig in händerna eller fötterna under klipparen.**
- **Försök aldrig att rensa utkastaren eller knivarna utan att först stänga AV kraftuttaget (knivreglagebrytaren) och vrida tändningsnyckeln till det AVSTÄNGDA läget samt ta ur nyckeln.**
- **Se till att gräsriktaren är i nedfällt läge.**

Obs: Gräsriktaren är fjäderinspänd i sitt normala, nedåtriktade arbetsläge (Figur 14), men du kan tillfälligt svänga undan den vid behov.

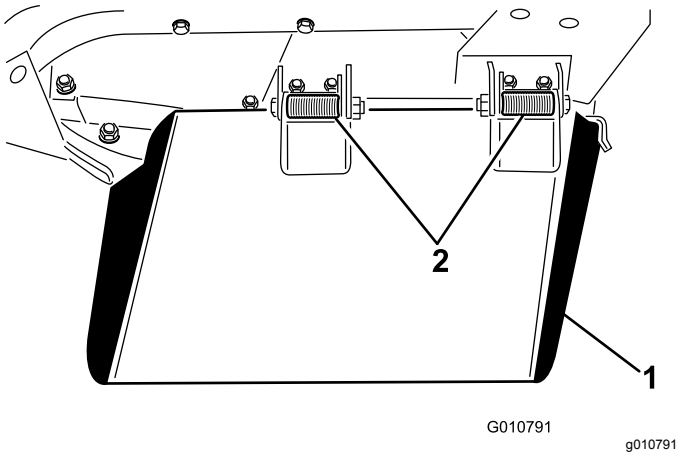

Figur 14

1. Gräsriktare
2. Fjädrande gångjärn

Arbetstips

Snabbt gasläge/snabb hastighet

Kör med motorn i snabbt gasläge och justera hastigheten efter omgivningen för att erhålla tillräcklig kraft till maskinen och däcket medan du klipper. Sänk hastigheten allteftersom belastningen på knivarna ökar och öka hastigheten allteftersom belastningen på knivarna minskar.

Klippriktning

Växla klippriktningen för att undvika att göra hjulspår i gräset över tiden. Det underlättar också fördelningen av det klippta gräset, vilket förbättrar nedbrytningen och gödningen.

Klipphastighet

Kör saktare för att få ett bättre klippresultat.

Klipp inte för kort

Om klippenhetens klippbredd är bredare än den var på den gräsklippare du använde tidigare så höjer du klipphöjden för att säkerställa att ojämnt gräs inte klipps för kort.

Välj lämplig klipphöjdsinställning, beroende på förhållandena

Klipp av cirka 25 mm eller högst 1/3 av grässtrået. Om du klipper ovanligt frodigt och tätt gräs kan du behöva sänka farten och/eller höja klipphöjdsinställningen ytterligare ett steg.

Viktigt: **Om du klipper mer än 1/3 av grässtråna, klipper långt och glest gräs eller arbetar i torra förhållanden rekommenderar vi att du använder knivar med plant segel för att minska mängden luftburet skräp samt belastningen på däckdrivningskomponenterna.**

Högt gräs

Klipp med en högre klipphöjdsinställning än vanligt om gräset tillåts växa högre än normalt eller om det är väldigt fuktigt. Klipp sedan på nytt med den normala, lägre inställningen.

Håll klippenheten ren

Rensa bort gräsklipp och smuts från klippenhetens undersida efter varje klippning. Om gräs och smuts ansamlas inuti klippenheten blir klippresultatet till slut inte tillfredsställande.

Håll motorn, ljuddämparen, batterifacket, parkeringsbromsen, klippenheterna och förvaringsutrymmet för bränsle fria från gräs, löv och överflödigt smörjmedel för att minska brandrisken. Torka upp eventuellt olje- eller bränslespill.

Knivunderhåll

Se till att hålla kniven vass under klippsäsongen, eftersom en vass kniv klipper rent utan att slita och rycka av grässtråna. Om gräset slits och rycks av gulnar det i ändarna, vilket minskar tillväxten och ökar risken för sjukdomar. Kontrollera knivarna varje dag för att se till att de inte är slöa, slitna eller skadade. Slipa knivarna om så behövs. Om en kniv är skadad eller sliten ska den bytas ut omedelbart mot en originalkniv från Toro. Se Demontera och montera klippenhetsknivarna (sida 19).

Underhåll

Rekommenderat underhåll

Underhållsintervall	Underhållsförfarande
Efter de första 2 timmarna	• Dra åt svänghjulsmuttrarna.
Efter de första 10 timmarna	• Dra åt svänghjulsmuttrarna.
Varje användning eller dagligen	• Smörj svänghjulsarmens bussningar. • Smörj svänghjulens lager.
Efter varje användning	• Rengör klippenheten.
Var 50:e timme	• Smörj smörjnipplarna. • Kontrollera växellådans smörjoljenivå. • Dra åt svänghjulsmuttrarna.
Var 400:e timme	• Byt smörjolja i växellådan.

Kontrollista för dagligt underhåll

Kopiera sidan och använd den regelbundet.

Kontrollpunkt	Vecka:						
	Mån.	Tis.	Ons.	Tors.	Fre.	Lör.	Sön.
Kontrollera gräsriktaren i nedfällt läge (om tillämpligt).							
Kontrollera däcktrycket.							
Kontrollera knivarnas skick.							
Smörj alla smörjnipplarna.[1]							
Bättra på skadad lack.							

1. Omedelbart efter varje tvätt, oavsett intervallet i listan.

Anteckningar om särskilda problem		
Kontrollen utförd av:		
Artikel	Datum	Information

⚠ VAR FÖRSIKTIG

Om du lämnar nyckeln i tändningslåset kan någon råka starta motorn av misstag och skada dig eller någon annan person allvarligt.

Ta ut nyckeln ur tändningslåset innan du utför något underhåll.

Viktigt: **Fästelementen på maskinens skyddsplåtar är konstruerade så att de ska sitta kvar på plåten efter att de har lossats. Lossa alla fästelement på varje plåt något så att plåten sitter löst, men inte är helt loss. Gå sedan tillbaka och lossa dem helt så att plåten kan tas bort. På så sätt lossar du inte bultarna från hållarna av misstag.**

Smörjning

Serviceintervall: Var 50:e timme

Maskinen har smörjnipplar som måste smörjas regelbundet med fett nr 2 på litiumbas. Smörj alla lager och bussningar omedelbart efter varje tvätt.

Smörj följande områden:

- Främre svänghjulens spindelbussningar (Figur 15)
- Främre och bakre svänghjulslager (Figur 15)

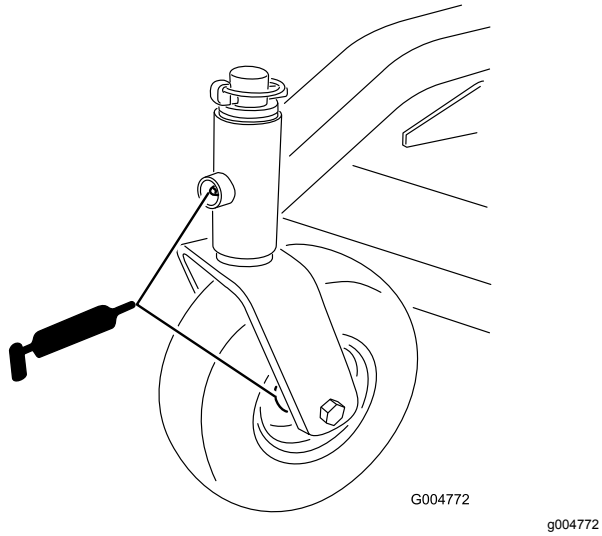

Figur 15

- Höger och vänster lyftarmssvängtappar (Figur 16)

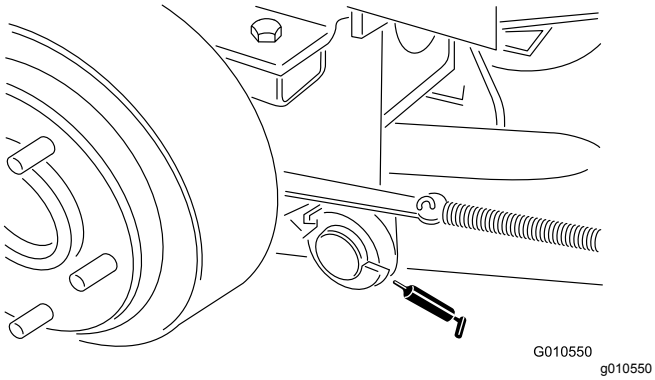

Figur 16

- Knivspindellager (Figur 17)

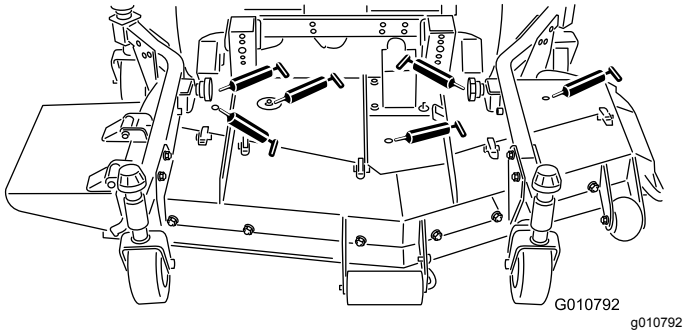

Figur 17

- Höger och vänster skjutarmskulleder (Figur 17)

Kontrollera smörjoljenivån i växellådan

Serviceintervall: Var 50:e timme

Växellådan är konstruerad för att drivas med bensin eller syntetisk olja av typen SAE 80–90. Även om växellådan levereras med olja från fabriken bör oljenivån kontrolleras innan klippenheten tas i drift. Växellådan rymmer 283 ml.

1. Placera maskinen och klippenheten på en plan yta.
2. Ta ut oljestickan/påfyllningspluggen från ovansidan av växellådan (Figur 18) och kontrollera att oljenivån ligger mellan markeringarna på oljestickan. Fyll på med olja så att nivån ligger mellan markeringarna, om nivån är låg.

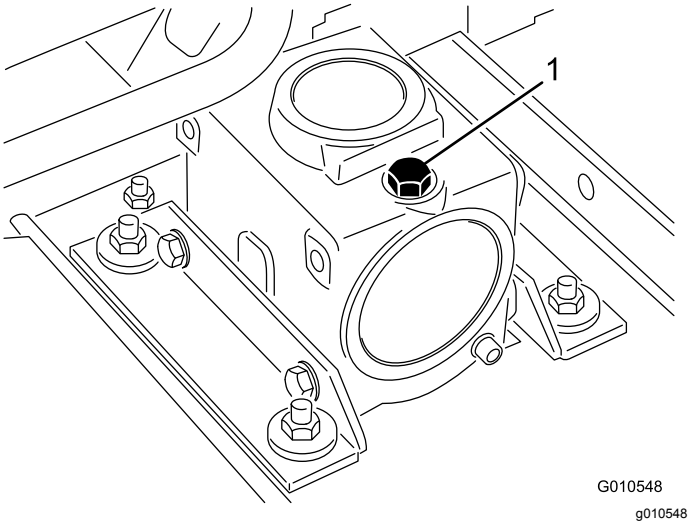

Figur 18

1. Oljesticka/påfyllningsplugg

Ta bort klippenheten från traktorenheten

1. Ställ maskinen på en plan yta.
2. Sänk ned klippenheten till golvet, för lyftspaken till FLYTANDE läge, koppla in parkeringsbromsen, flytta gaspedalen till neutralläget, sätt kraftuttagsspaken i det AVSTÄNGDA läget, stäng av motorn och ta ur tändningsnyckeln.
3. Ta bort huvudskruvarna och låsmuttrarna som fäster kulledsfästena till svänghjulsarmarna på klippenheten (Figur 19).

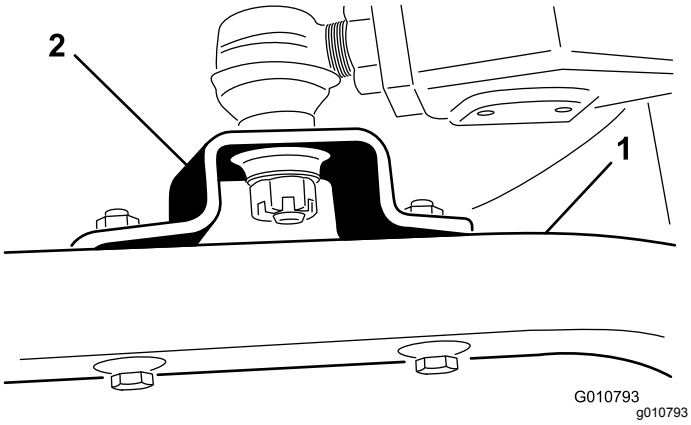

Figur 19

1. Svänghjulsarm
2. Kulledsfäste

4. Rulla bort klippenheten från traktorenheten och skilj kraftuttagsaxelns han- och hondelar åt (Figur 20).

⚠ FARA

Om motorn är igång och kraftuttagsaxeln får rotera kan detta leda till allvarliga skador.

Starta inte motorn och koppla inte in kraftuttagsspaken om inte kraftuttagsaxeln är ansluten till klippenhetens växellåda.

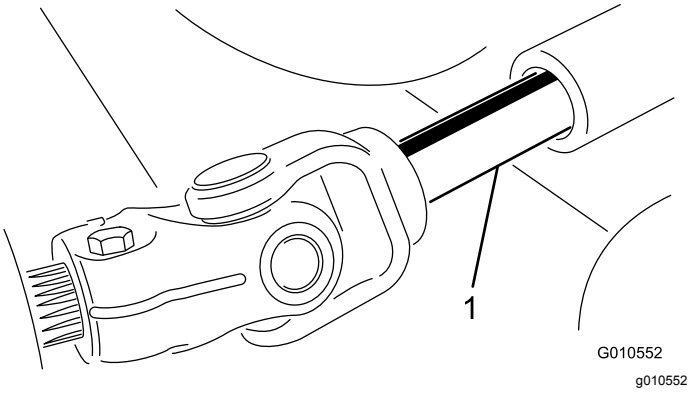

Figur 20

1. Kraftuttagsaxel

Serva bussningarna i svänghjulsarmarna

Svänghjulsarmarna har bussningar inpressade på översta och nedre delen av röret. Efter många körtimmar slits bussningarna. Kontrollera bussningarna genom att flytta svänghjulsgaffeln fram och tillbaka och från sida till sida. Om svänghjulsaxeln är lös inuti bussningarna är bussningarna utslitna och måste bytas ut.

1. Höj klippenheten så att hjulen lyfter från marken och palla upp klippenheten så att den inte kan falla ned.
2. Ta bort spännlocket, distansbrickorna och tryckbrickan från svänghjulsspindelns ovansida.
3. Dra ut svänghjulsspindeln ur monteringsröret. Låt tryckbrickan och distansbrickan/-brickorna sitta kvar längst ned på spindeln.
4. Skjut in ett pinndorn i monteringsrörets övre eller nedre del och skjut ut bussningen ur röret (Figur 21). Skjut också ut den andra bussningen ur röret.

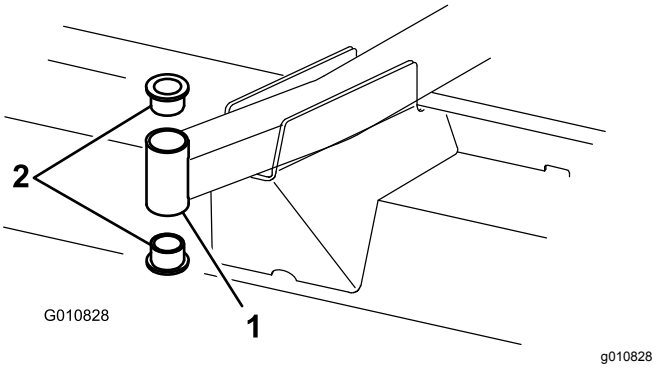

Figur 21

1. Främre svänghjularmsrör
2. Bussningar

5. Rengör insidan av monteringsrören så att smuts avlägsnas.

6. Stryk på fett på insidan och utsidan av de nya bussningarna.
7. Skjut in bussningarna i monteringsröret med en hammare och en platt skiva.
8. Undersök om svänghjulsspindeln är sliten och byt ut den om den är skadad.
9. Skjut svänghjulsspindeln genom bussningarna och monteringsröret.
10. Skjut på tryckbrickan och distansbrickan/-brickorna på spindeln.
11. Montera spännlocket på svänghjulsspindeln så att alla delar sitter stadigt.

Serva svänghjulen och lagren

Svänghjulet vrids på rullager av hög kvalitet och stöds av en rörbussning. Om lagret hålls ordentligt smörjt kommer slitaget på det att bli minimalt även efter många timmars användning. Om lagret inte smörjs som avsett kommer det dock att nötas snabbt. Ett ostadigt svänghjul tyder vanligtvis på ett utslitet lager.

1. Ta bort låsmuttern från huvudskruven som håller svänghjulsenheten i hjulgaffeln (Figur 22).

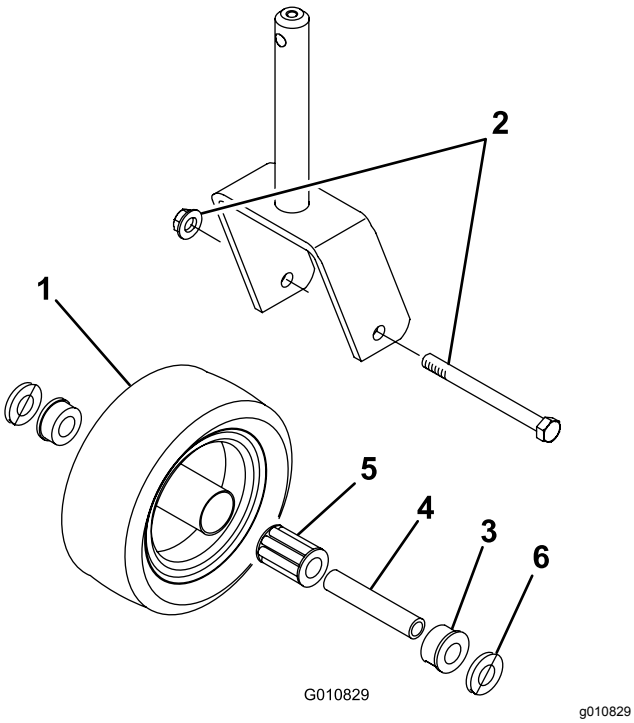

Figur 22

1.	Svänghjul	4.	Rörbussning
2.	Huvudskruv med låsmutter	5.	Rullager
3.	Bussning (2)	6.	Bricka (2)

2. Fatta tag i svänghjulet och skjut av huvudskruven från gaffeln.
3. Skjut ut rörbussningen ur hjulnavet (Figur 22).
4. Ta bort bussningen från hjulnavet och låt lagret ramla ut.
5. Ta bort bussningen från motsatta sidan på hjulnavet.
6. Kontrollera om lagret, rörbussningen eller insidan av hjulnavet är slitna och byt ut skadade delar.
7. Montera ihop svänghjulet igen genom att skjuta in bussningen i hjulnavet.
8. Skjut in lagret i hjulnavet.
9. Skjut in den andra bussningen i den öppna ändan på hjulnavet så att lagret sitter fast inuti hjulnavet (Figur 22).
10. Skjut försiktigt in rörbussningen i bussningarna och hjulnavet.
11. Montera svänghjulet i hjulgaffeln och fäst det med huvudskruven, brickorna och låsmuttern.
12. Smörj svänghjulslagret genom smörjnippeln med litiumfett nr 2.

Utföra service på knivarna

Knivsäkerhet

- Kontrollera om kniven är sliten eller skadad med jämna mellanrum.
- Var försiktig när du kontrollerar knivarna. Linda in knivarna i något eller ta på dig handskar, och var försiktig när du servar knivarna. Knivarna får endast bytas ut eller slipas – de ska aldrig rätas ut eller svetsas.
- Var försiktig när en kniv roteras på maskiner med flera knivar, eftersom den kan få även andra knivar att börja rotera.

Kontrollera om någon kniv är böjd

Om du kör på något föremål ska nu noga kontrollera om maskinen har skadats och reparera eventuella skador innan du startar och kör maskinen. Dra åt samtliga muttrar på spindelskivorna till 176–203 Nm.

1. Ställ maskinen på ett plant underlag, höj upp klippenheten, koppla in parkeringsbromsen, flytta gaspedalen till NEUTRALLÄGET, för kraftuttagsspaken till AVSTÄNGT läge, stäng av motorn och ta ut tändningsnyckeln.

   Obs: Palla upp klippenheten så att den inte kan falla av en olyckshändelse.
2. Rotera kniven tills ändarna är riktade framåt och bakåt och mät från klippenhetens insida till skäreggen framtill på knivbladet (Figur 23).

   Obs: Notera måttet.



Figur 23

3. Vrid motsatt ände på kniven framåt och mät avståndet mellan klippenheten och knivseggen vid samma position som i steg 2.

   Obs: Skillnaden mellan måtten i steg 2 och 3 får inte överstiga 3 mm. Om detta mått överstiger 3 mm är kniven böjd och måste bytas ut. Se Demontera och montera klippenhetsknivarna (sida 19).

Demontera och montera klippenhetsknivarna

Byt en kniv om den har träffats av ett hårt föremål, om kniven är obalanserad eller böjd. Använd alltid originalknivar från Toro för att garantera säkerhet och optimal prestanda.

1. Ställ maskinen på ett plant underlag, höj upp klippenheten till transportläget, koppla in parkeringsbromsen, stäng av motorn och ta ut nyckeln.

   Obs: Palla upp eller lås klippenheten så att den inte kan falla av en olyckshändelse.

2. Fatta tag i knivens ände med en trasa eller en tjockt vadderad handske.
3. Ta bort knivskruven, antiskalpbehållaren och kniven från spindelaxeln (Figur 24).

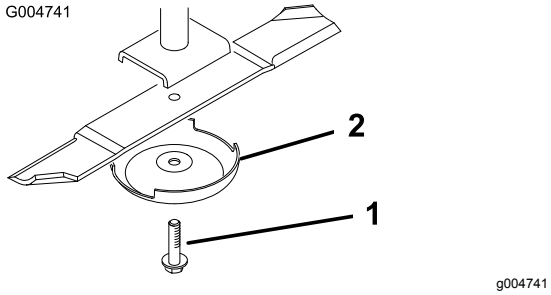

Figur 24

1. Knivskruv
2. Antiskalpbehållare

4. Montera kniven, antiskalpbehållaren och knivskruven och dra åt knivskruven till 115–149 N·m.

   Viktigt: **Knivens böjda del måste alltid vara vänd mot klippenhetens insida för att klippningen ska bli rätt.**

   Obs: Om du har kört på något föremål ska du dra åt samtliga muttrar på spindelskivorna till 115–149 Nm.

Kontrollera och slipa knivarna på klippenheterna

Både eggar och segel (den uppåtvända delen mittemot eggen) bidrar till en god klippkvalitet.

Håll knivarna slipade under klippsäsongen. Vassa knivar ger ett bra klippresultat utan att de sliter eller rycker av grässtråna.

Kontrollera om knivarna är slitna eller skadade. Seglet lyfter gräset rakt upp och bidrar därmed till en jämn klippning. Dock slits det under arbetet.

1. Ställ maskinen på ett plant underlag, höj upp klippenheten, koppla in parkeringsbromsen, för gaspedalen till NEUTRALLÄGET, för kraftuttagsspaken till AVSTÄNGT läge, stäng av motorn och ta ut nyckeln ur tändningslåset.
2. Undersök knivseggarna noggrant, i synnerhet där knivens flata och böjda del möts (Figur 25).

   Obs: Kontrollera kniven innan du använder gräsklipparen, eftersom sand och slipande material kan slita bort metallen mellan knivens flata och böjda delar. Byt ut kniven om den är sliten (Figur 25).

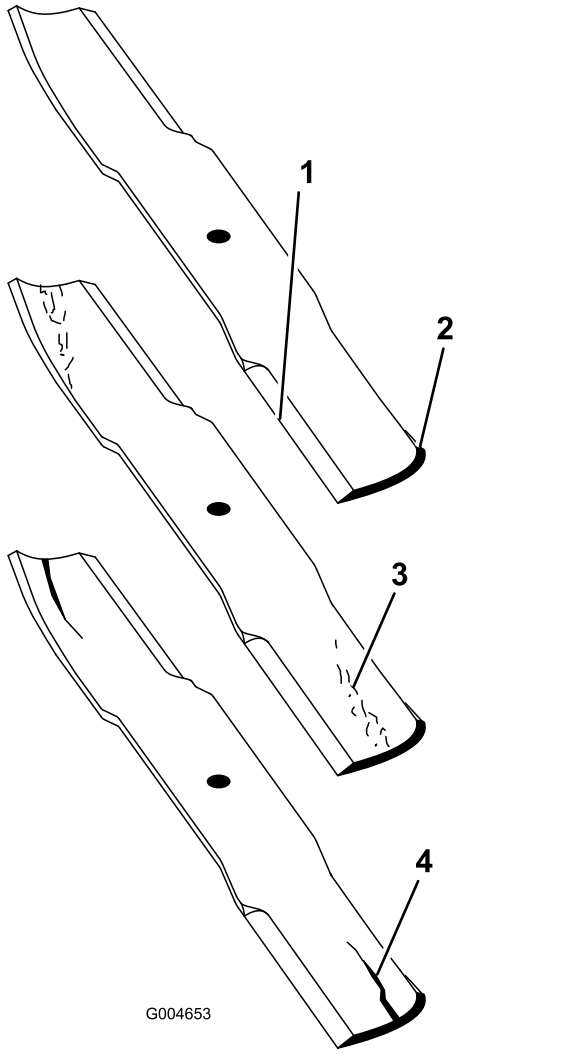

Figur 25

1. Egg
2. Böjd del
3. Slitage/spårbildning
4. Spricka

3. Kontrollera samtliga knivseggar och vässa dem om de är slöa eller har fått hack (Figur 26).

   Obs: Slipa endast knivseggens översta del och behåll den ursprungliga skärvinkeln för bästa skärpa (Figur 26). Kniven förblir balanserad om lika mycket metall avlägsnas från båda eggarna.

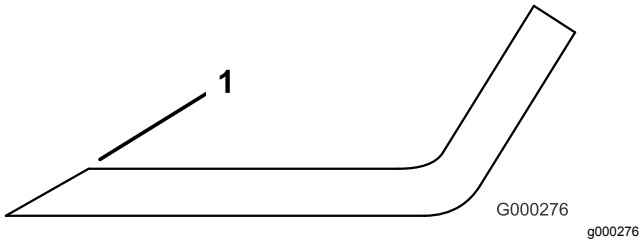

Figur 26

1. Slipa med ursprunglig vinkel.

Obs: Demontera knivarna och slipa dem med en slipmaskin. När du har slipat knivseggarna monterar du kniven med antiskalpbehållaren och knivskruven. Se Demontera och montera klippenhetsknivarna (sida 19).

Kontrollera och avhjälpa felanpassning av knivarna

Om en kniv skär lägre än de andra ska du åtgärda detta på följande sätt:

1. Placera maskinen på en plan yta, sänk klippenheten, koppla in parkeringsbromsen, sätt gaspedalen i neutralläge, sätt kraftuttagsspaken i det AVSTÄNGDA läget, stäng av motorn och ta ut tändningsnyckeln.
2. Se till att däcktrycket är detsamma i alla däcken.
3. Höj klipphöjden till läget 102 mm. Se Justera klipphöjden (sida 11).
4. Rotera knivarna så att spetsarna är i linje med varandra.

   Obs: Spetsarna på intilliggande knivar måste befinna sig inom 3 mm från varandra. Om spetsarna inte är inom ett avstånd på 3 mm från varandra fortsätter du till steg 10 och infogar mellanlägg mellan spindelhuset och klippenhetens nederdel.
5. Kontrollera att de främre klipphöjdspinnarna vilar ordentligt mot ramens stötkuddar. Om de inte gör det placerar du ett eller flera mellanlägg under stötkudden för att höja upp den, så att du kan få rätt inriktning.
6. Placera alla tre knivarna i läget A (Figur 27) och mät från det jämna underlaget till nederdelen på varje knivspets (Figur 28) och skriv ned måtten.

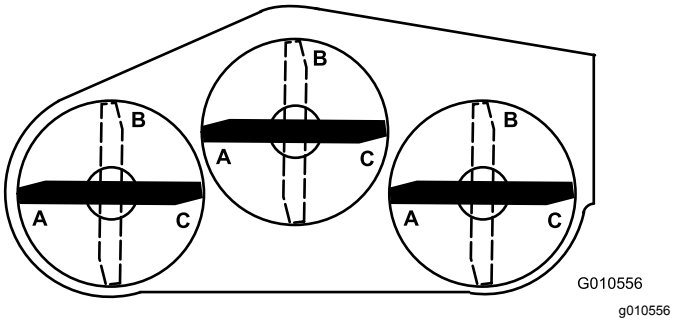

Figur 27

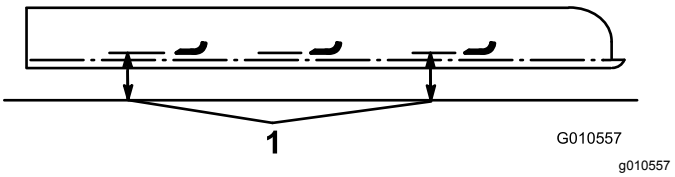

Figur 28

1. Mät från knivspetsen till ett jämnt underlag.

7. Rotera knivarna till läget B (Figur 27), mät avståndet från alla knivar till det jämna underlaget och anteckna måtten (Figur 28).
8. Rotera knivarna till läget C, mät och anteckna det uppmätta avståndet (Figur 27 och Figur 28).
9. Jämför måtten för de olika lägena.

   Obs: Skillnaden för alla mått från två knivar som ligger bredvid varandra får vara högst 6 mm. Skillnaden mellan måtten för alla tre knivarna får inte överstiga 10 mm. Om skillnaden överstiger specifikationerna fortsätter du till steg 10.
10. Ta bort huvudskruvarna, planbrickorna och låsmuttrarna från den yttre spindeln på den plats där mellanlägg måste infogas.

    Obs: Lägg till ett mellanlägg, artikelnr 3256-24, mellan spindelhuset och underdelen av klippenheten för att höja eller sänka kniven.
11. Fortsätt att kontrollera knivarnas inriktning och lägga till mellanlägg tills knivspetsarna befinner sig inom de mått som krävs.

Justera mellanremsskivan

Mellanremsskivan anbringar kraft mot remmen så att kraft kan överföras till knivremsskivorna. Om mellanremsskivan inte spänns tillräckligt mot remmen kommer maximal kraft inte att överföras till remskivorna. Remmen behöver vara spänd med ett vridmoment på 47–54 Nm på den stora muttern, som anbringar kraft mot remmen. Om mellanremsskivan inte är justerad efter dessa specifikationer krävs en justering.

Viktigt: **Beslagen på maskinens skyddsplåtar är konstruerade så att de ska sitta kvar på plåten efter att de har lossats. Lossa alla fästdon på varje plåt något så att plåten sitter löst, men inte är helt loss. Gå sedan tillbaka och lossa dem helt så att plåten kan tas bort. Då lossar du inte skruvarna från hållarna av misstag.**

1. Ställ maskinen på en plan yta.
2. Sänk ned klippenheten, koppla in parkeringsbromsen, flytta gaspedalen till neutralläget, sätt kraftuttagsspaken i det AVSTÄNGDA läget, stäng av motorn och ta ut tändningsnyckeln.
3. Ta bort kåpan från Mittklippenheten.
4. Lossa de två muttrar som håller remskivplattan på plats.
5. Dra åt remskivans justeringsmutter till 47–54 N·m med en hylsa och en momentnyckel (Figur 29).

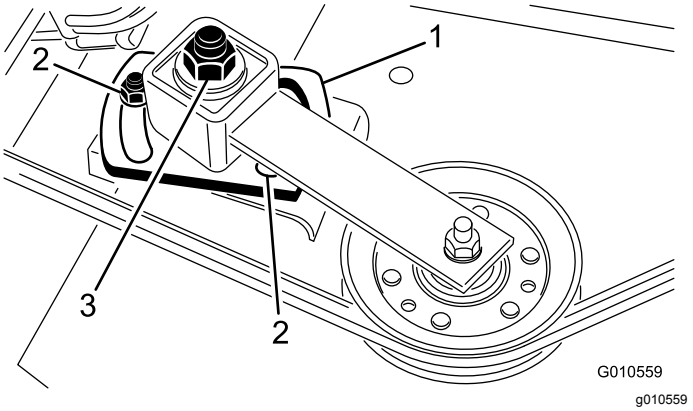

Figur 29

1. Remskivplatta
2. Muttrar (2)
3. Remskivplattans justeringsmutter

6. Håll momentnyckeln mot remmen och dra åt de två muttrarna så att remskivplattan hålls på plats ordentligt.
7. Lossa på remskivplattans justeringsmutter.
8. Sätt tillbaka skyddet.

Byta ut drivremmen

Knivdrivremmen, som är mycket hållbar, spänns av en justeringsbar remskiva. Efter många timmars användning kan remmen dock visa tecken på slitage. Tecken på remslitage: gnissel när remmen roterar, slirande knivar vid gräsklippning, fransiga remkanter, brännmärken och sprickor. Byt ut remmen vid tecken på något av detta.

Viktigt: **Beslagen på maskinens skyddsplåtar är konstruerade så att de ska sitta kvar på plåten efter att de har lossats. Lossa alla fästdon på varje plåt något så att plåten sitter löst, men inte är helt loss. Gå sedan tillbaka och lossa dem helt så att plåten kan tas bort. Då lossar du inte skruvarna från hållarna av misstag.**

1. Ställ maskinen på en plan yta.
2. Sänk ned klippenheten, koppla in parkeringsbromsen, flytta gaspedalen till neutralläget, sätt kraftuttagsspaken i det AVSTÄNGDA läget, stäng av motorn och ta ut tändningsnyckeln.
3. Ta bort kåporna ovanpå klippenheten.
4. Lossa de två muttrarna som håller remskivplattan på plats och ta bort den gamla remmen från skivorna.
5. Om du vill installera en ny rem, måste du bort växellådan. Detta gör du genom att ta bort de fyra vagnsbultarna och låsmuttrarna som håller fast växellådan.

6. Montera en ny rem runt växellådsskivan, spindelremsskivorna, den stationära mellanremsskivan och den justerbara mellanremsskivan (Figur 30).

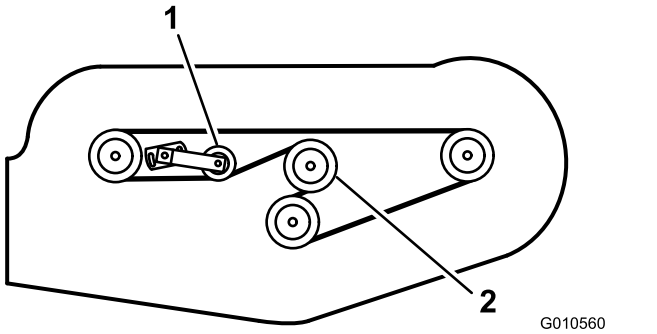

Figur 30

1. Justerbar mellanremsskiva
2. Växellådsskiva

7. Montera växellådans underdel igen med vagnsbultarna och låsmuttrarna.
8. Justera mellanremsskivans spänning mot remmen med hjälp av en momentnyckel. Se Justera mellanremsskivan (sida 21).
9. Montera kåporna.

Byta ut gräsriktaren

1. Ställ maskinen på en plan yta.
2. Höj upp klippenheten, koppla in parkeringsbromsen, flytta gaspedalen till neutralläget, sätt kraftuttagsspaken i det AVSTÄNGDA läget, stäng av motorn och ta ut tändningsnyckeln.
3. Palla upp klippenheten så att den inte kan falla.
4. Ta bort de två huvudskruvarna, låsmuttrarna och fjädrarna som fäster utkastarfästena på tappfästena (Figur 31).

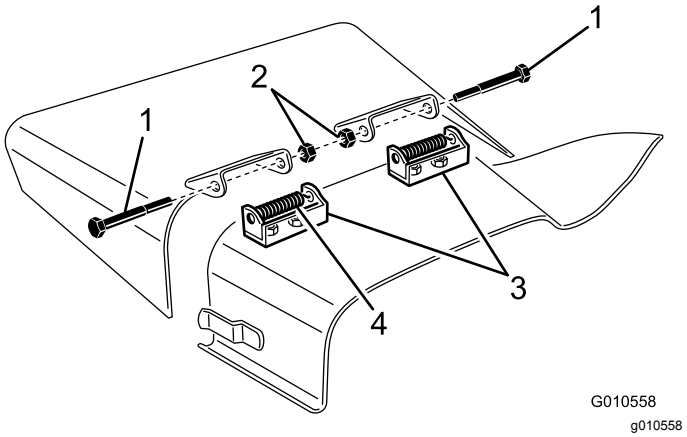

Figur 31

1. Bult
2. Låsmuttrar
3. Tappfästen
4. Fjäder

5. Ta bort tappfästena genom att avlägsna vagnsbultarna och muttrarna (Figur 31).
6. Montera tappfästena ovanpå utkastaröppningen med hjälp av vagnsbultarna och muttrarna.

   Obs: Vagnsbultarnas huvuden måste befinna sig på insidan av klippenheten.
7. Placera utkastarfästena på tappfästena och fäst ihop delarna med huvudskruvarna, låsmuttrarna och fjädrarna.

   Obs: De båda låsmuttrarna måste vara vända mot varandra. Dra åt låsmuttrarna tills de ligger tätt emot gräsriktarens tappfästen.
8. Lyft upp gräsriktaren och låt den falla ned för att kontrollera fjäderspänningen.

   Obs: Gräsriktaren måste hållas på plats ordentligt i helt nedåtriktat läge av fjäderspänningen. Korrigera den vid behov.

Rengöra klippenhetens undersida

Serviceintervall: Efter varje användning

1. Koppla ur kraftuttaget, släpp upp gaspedalen till NEUTRALLÄGET och koppla in parkeringsbromsen.
2. För gasreglaget till det LÅNGSAMMA läget, stäng av motorn, ta ut nyckeln och vänta tills alla rörliga delar har stannat innan du kliver ur förarsätet.
3. Höj upp klippenheten till TRANSPORTLÄGET.
4. Höj upp maskinens främre del med hjälp av en domkraft och stötta upp den med pallbockar.
5. Rengör noggrant gräsklipparens undersida med vatten.

Förvaring

1. Koppla ur kraftuttaget, släpp upp gaspedalen till neutralläget, sänk klippenheten, för gasreglaget till det LÅNGSAMMA läget och koppla in parkeringsbromsen.
2. Stäng av motorn, ta ut nyckeln och vänta tills alla rörliga delar har stannat innan du kliver ur förarsätet. Låt maskinen svalna innan du justerar, servar, rengör eller ställer den i förvar.
3. Rengör klippenheten noggrant och var särskilt uppmärksam på följande områden:
   - Klippenhetens undersida
   - Under klippenhetens remkåpor
   - Kraftuttagsaxeln
   - Samtliga smörjnipplar och upphängnings-punkter
4. Kontrollera och justera trycket i traktorenhetens främre och bakre däck. Se traktorenhetens *bruksanvisning*.
5. Avlägsna, slipa och balansera klippenhetens knivar. Montera knivarna och dra åt knivfästelementen till 115–149 Nm.
6. Kontrollera alla fästelement och dra åt dem om de är lösa.
7. Smörj eller olja samtliga smörjnipplar och svängpunkter. Torka av överflödigt fett.
8. Sandpappra lätt och måla i områden där färgen har skrapats av, flagat eller rostat. Reparera eventuella bucklor.

Felsökning

Problem	Möjliga orsaker	Åtgärd
Klippenheten klipper dåligt eller inte alls.	1. Knivarna är slöa.	1. Slipa knivarna.
	2. En eller flera knivar är böjda eller skadade.	2. Byt ut knivarna.
	3. Spindelbultarna är lösa.	3. Dra åt spindelbultarna till 115–149 N·m.
	4. Klippenhetens remmar är lösa eller trasiga.	4. Dra åt eller byt ut remmarna efter behov.
	5. Växellådsskivan sitter löst.	5. Dra åt eller byt ut remskivan.
	6. En växellådsaxel är trasig.	6. Byt ut trasiga axlar.
	7. Kraftuttagsremmen är trasig.	7. Byt ut kraftuttagsremmen.
	8. Kraftuttagsremskivan är lös eller trasig.	8. Dra åt eller byt ut remskivan.
	9. Kraftuttagsaxeln är trasig.	9. Byt ut kraftuttagsaxeln.
	10. Remskivan på motorns utgående axel är lös eller trasig.	10. Dra åt eller byt ut remskivan.

Anteckningar:

Försäkran om inbyggnad

The Toro Company, 8111 Lyndale Ave. South, Bloomington, MN, USA försäkrar att följande enheter överensstämmer med nedanstående direktiv, förutsatt att de monteras i enlighet med medföljande anvisningar på vissa Toro-modeller enligt vad som anges i relevant deklaration om överensstämmelse.

Modellnr	Serienr	Produktbeskrivning	Fakturabeskrivning	Allmän beskrivning	Direktiv
30551	314000001 och högre	Gräsklippare med 158 cm sidoutkastare	62” SIDE DISCHARGE MOWER	Gräsklippare med 157 cm sidoutkastare	2006/42/EG, 2000/14/EG

Relevant teknisk dokumentation har sammanställts enligt kraven i Del B i Bilaga VII i direktivet 2006/42/EG.

Vi åtar oss att vidarebefordra, enligt förfrågningar från nationella myndigheter, relevant information om detta delvis färdigställda verktyg. Vidarebefordringen sker elektroniskt.

Maskinen ska inte tas i drift förrän den har monterats på lämpliga Toro-modeller enligt anvisningarna i tillhörande försäkran om överensstämmelse och i enlighet med alla andra tillgängliga anvisningar, varefter maskinen kan sägas överensstämma med alla relevanta direktiv.

Intygas:



John Heckel
Senior Engineering Manager
8111 Lyndale Ave. South
Bloomington, MN 55420, USA
March 9, 2019

Auktoriserad representant:

Marcel Dutrieux
Manager European Product Integrity
Toro Europe NV
Nijverheidsstraat 5
2260 Oevel
Belgium

Delstaten Kaliforniens Proposition 65-varningsinformation

Vad är det här för varning?

Du kanske ser en produkt till salu som har en varningsetikett enligt följande:

VARNING: Cancer och fortplantningsskador – www.p65Warnings.ca.gov.

Vad är Prop 65?

Prop 65 omfattar alla företag som är verksamma i Kalifornien, som säljer produkter i Kalifornien eller som tillverkar produkter som kanske kommer att säljas i eller föras in i Kalifornien. Prop 65 kräver att Kaliforniens guvernör ska publicera och uppdatera en lista med kemikalier som är kända för att orsaka cancer, fosterskador och/eller andra fortplantningsskador. Listan, som uppdateras årligen, inkluderar hundratals kemikalier som återfinns i många vardagliga bruksföremål. Syftet med Prop 65 är att informera allmänheten om exponering av dessa kemikalier.

Prop 65 förbjuder inte försäljning av produkter som innehåller dessa kemikalier men kräver varningar på alla produkter och förpackningar samt all dokumentation över dessa produkter. Dessutom betyder en Prop 65-varning inte att en produkt strider mot några produktsäkerhetsstandarder eller -krav. Kaliforniens myndigheter har klargjort att en Prop 65-varning ”inte är detsamma som ett myndighetsbeslut om att en produkt är säker eller osäker”. Många av dessa kemikalier har använts i vardagliga produkter i åratal utan dokumenterad fara. För mer information, vänd dig till https://oag.ca.gov/prop65/faqs-view-all.

En Prop 65-varning betyder att ett företag antingen har (1) utvärderat exponeringsrisken och kommit fram till att den överskrider nivån för ”försumbar nivå”, eller (2) har valt att ge en varning baserat på vetskapen om förekomst av listade kemikalier utan att försöka utvärdera exponeringsrisken.

Gäller denna lag överallt?

Prop 65-varningar krävs endast enligt kalifornisk lag. Dessa varningar kan ses i ett stort antal olika sammanhang i Kalifornien, inklusive men inte begränsat till restauranger, mataffärer, hotell, skolor och sjukhus, och på ett stort antal olika produkter. Dessutom erbjuder vissa online- och postorderföretag Prop 65-varningar på sina hemsidor eller i sina kataloger.

Hur skiljer sig de kaliforniska varningarna från nationella gränser?

Prop 65-standarder är ofta strängare än nationella och internationella standarder. Det finns diverse substanser som kräver en Prop 65-varning vid nivåer som är mycket lägre än de nationella åtgärdsgränserna. Till exempel är Prop 65-standarden för varningar för bly 0,5 µg/dag, vilket är betydligt lägre än den federala och internationella standarden.

Varför finns inte varningen på alla liknande produkter?

- Produkter som säljs i Kalifornien kräver Prop 65-märkning medan liknande produkter som säljs någon annanstans inte gör det.
- Om ett företag har varit inblandat i en rättsprocess om Prop 65 och når en förlikning, kan förlikningen kräva att Prop 65-varningar anges för dess produkter, medan andra företag som tillverkar liknande produkter kanske inte har några sådana krav.
- Tillämpningen av Prop 65 är inkonsekvent.
- Företag kan välja att inte att erbjuda varningar om de har kommit fram till att de enligt Prop 65 inte behöver göra det. Även om en produkt saknar varningar behöver inte det betyda att produkten är fri från liknande nivåer av de listade kemikalierna.

Varför inkluderar Toro denna varning?

Toro har valt att förse konsumenter med så mycket information som möjligt så att de kan fatta väl grundade beslut om de produkter de köper och använder. Eftersom exponeringsgränskrav inte angetts för alla listade kemikalier tillhandahåller Toro i vissa fall varningar baserat på vetskapen om förekomst av en eller flera angivna kemikalier utan att försöka utvärdera exponeringsnivån. Trots att exponeringsrisken från Toros produkter kan anses vara försumbar, eller med god marginal inom gränserna för ”försumbar risk”, har Toro valt att tillhandahålla Prop 65-varningarna. Om vi inte tillhandahåller dessa varningar kan Toro åtalas av den kaliforniska staten, eller av privatpersoner som vill verkställa Prop 65, vilket kan leda till allvarliga påföljder.

Toros garanti

Två års eller 1 500 körtimmars begränsad garanti

Fel och produkter som omfattas

The Toro Company och dess dotterbolag Toro Warranty Company garanterar gemensamt, och i enlighet med ett avtal dem emellan, att din Toro-produkt (”produkten”) är utan material- och tillverkningsfel i två år eller 1 500 arbetstimmar*, beroende på vilket som inträffar först. Den här garantin gäller för alla produkter förutom luftare (och för dem finns det separata garantiförklaringar). Om ett fel som omfattas av garantin föreligger, kommer vi att reparera produkten utan kostnad för dig. Detta omfattar feldiagnos, arbete, reservdelar och transport. Den här garantin börjar gälla det datum då produkten levereras till den ursprungliga köparen i återförsäljarledet.
* Produkt som är utrustad med en timmätare.

Anvisningar för garantiservice

Du är ansvarig för att meddela produktdistributören eller den auktoriserade återförsäljaren som du köpte produkten av så snart du tror att något fel som omfattas av garantin föreligger. Om du behöver hjälp med att hitta en produktdistributör eller en auktoriserad återförsäljare, eller om du har några frågor som rör dina rättigheter och skyldigheter beträffande garantin, kan du kontakta oss på:

Toro Commercial Products Service Department
Toro Warranty Company
8111 Lyndale Avenue South
Bloomington, MN 55420-1196

+1-952-888-8801 eller +1-800-952-2740
E-post: commercial.warranty@toro.com

Ägarens ansvar

Som ägare till produkten är du ansvarig för att utföra det underhåll och de justeringar som krävs, i enlighet med anvisningarna i *bruksanvisningen*. Reparationer för produktproblem som uppstått till följd av underlåtenhet att utföra nödvändigt underhåll och nödvändiga justeringar omfattas inte av denna garanti.

Produkter och fel som inte omfattas

Alla produkt- eller funktionsfel som inträffar inom garantiperioden beror inte på material- eller tillverkningsfel. Den här garantin omfattar inte följande:

- Produktfel som orsakas av att andra reservdelar än Toro-originaldelar används eller av att extra, modifierade tillbehör och produkter som inte har tillverkats av Toro monteras och används.
- Produktfel som orsakas av underlåtenhet att utföra det underhåll och/eller de justeringar som rekommenderas.
- Produktfel som orsakas av felaktig, slarvig eller vårdslös användning av produkten.
- Delar som har förbrukats genom användning och som inte är defekta. Exempel på slitdelar som förbrukas eller slits ut vid normal användning av produkten omfattar, men är inte begränsade till, bromsklossar, bromsbelägg, lamellbelägg, knivar, cylindrar, valsar och lager (tätade eller smörjbara), underknivar, tändstift, svänghjul och svänghjulslager, däck, filter, remmar samt vissa sprutkomponenter som membran, munstycken och backventiler.
- Fel som orsakats av yttre påverkan, inklusive men inte begränsat till, väder, förvaringsomständigheter, föroreningar, bruk av ej godkända bränslen, kylvätskor, smörjmedel, tillsatser, gödningsmedel, vatten eller kemikalier.
- Fel eller problem med prestandan på grund av att bränslen (t.ex. bensin, diesel eller biodiesel) som inte uppfyller respektive industristandarder har använts.
- Normalt förekommande buller, vibrationer, slitage och försämringar. Normalt slitage omfattar, men är inte begränsat till, skador på säten till följd av slitage eller nötning, slitage på målade ytor samt repor på dekaler och fönster.

Reservdelar

Reservdelar som planeras att bytas ut i samband med nödvändigt underhåll omfattas endast av garantin under perioden fram till den planerade tidpunkten för utbytet av delen. Delar som byts ut i enlighet med den här garantin omfattas av garantin under hela den återstående produktgarantin och tillfaller Toro. Toro fattar det slutliga beslutet om huruvida en befintlig del eller enhet ska repareras eller bytas ut. Toro har rätt att använda omarbetade reservdelar vid garantireparationer.

Garanti för djupurladdnings- och litiumjonbatterier

Djupurladdnings- och litiumjonbatterier har en total livslängd på ett visst antal kilowattimmar. Den totala livslängden kan förlängas eller förkortas genom olika drift-, laddnings- och underhållstekniker. I och med att batterierna i produkten används, förkortas användningstiden mellan laddningsintervallen gradvis till dess att batterierna är helt förbrukade. Det är ägaren till produkten som ansvarar för att ersätta batterier som förbrukas genom normal användning. Obs! (endast litiumjonbatterier): proportionellt efter två år. Se batterigarantin för mer information.

Livstidsvevaxelgaranti (endast ProStripe 02657-modeller)

ProStripe, som i standardutförande är försedd med en originalfriktionsskiva från Toro och en vevaxelsäker knivbromsomkoppling (integrerad knivbromsomkoppling (Blade Brake Clutch, BBC) + friktionsskivenhet) och som används av den ursprunglige köparen enligt de rekommenderade drifts- och underhållsförfarandena omfattas av en livstidsgaranti mot böjning av motorns vevaxel. Maskiner med friktionsbrickor, knivbromsomkopplingsenheter och andra sådana enheter täcks inte av livstidsvevaxelgarantin.

Ägaren bekostar underhållet

Den vanliga service som krävs för Toro-produkter omfattar bland annat att finjustera motorn, smörja, rengöra och polera maskinen, byta filter och kylvätska samt att utföra det underhåll som rekommenderas. Sådan service får ägaren själv bekosta.

Allmänna villkor

Reparation av en auktoriserad Toro-distributör eller Toro-återförsäljare är den enda kompensation som du har rätt till under denna garanti.

Varken The Toro Company eller Toro Warranty Company är ansvariga för indirekta eller oförutsedda skador eller följdskador i samband med användningen av de Toro-produkter som omfattas av denna garanti. Detta inkluderar alla kostnader eller utgifter för att tillhandahålla ersättningsutrustning eller service under rimliga perioder med funktionsfel eller avsaknad av möjlighet av använda produkten medan reparationer som omfattas av garantin utförs. Med undantag för den emissionsgaranti som nämns nedan, och endast om denna är tillämplig, finns ingen annan uttrycklig garanti. Alla indirekta garantier i fråga om säljbarhet och användningslämplighet är begränsade till denna uttryckliga garantis varaktighet.

I vissa stater är det inte tillåtet att undanta oförutsedda skador eller följdskador, eller tidsbegränsa en indirekt garantis varaktighet, och i dessa fall är det möjligt att ovanstående undantag och begränsningar inte gäller. Denna garanti ger dig specifika juridiska rättigheter, och du kan även ha andra rättigheter som varierar från stat till stat.

Anmärkning om emissionsgarantin

Emissionskontrollsystemet på produkten kan omfattas av en separat garanti som uppfyller de krav som fastställts av den amerikanska miljömyndigheten (Environmental Protection Agency, EPA) och/eller Kaliforniens luftskyddsmyndighet (California Air Resources Board, CARB). Tidsbegränsningarna som anges ovan är inte tillämpliga i fråga om garantin för emissionskontrollsystem. Se garantiförklaringen om emissionskontroll som medföljer produkten eller finns i motortillverkarens dokumentation.

Andra länder än USA och Kanada

Kunder som har köpt Toro-produkter som exporterats från andra länder än USA eller Kanada ska kontakta sin Toro-distributör (återförsäljare) för att få garantipolicyn för sitt eget land eller sin provins eller stat. Om du av någon anledning är missnöjd med din distributörs service eller har svårt att få garantiupplysningar kontaktar du ett auktoriserat Toro-servicecenter.

374-0253 Rev F