Form No. 3322-826

TORO®

622 och 724

Snöslunga

Modell nr. 38063—000000001 och högre
Modell nr. 38063—200000001 och högre
Modell nr. 38073—200000001 och högre

Användarhandbok

CE

Svenska (s)

Innehåll

	Sida
Inledning	2
Säkerhetsföreskrifter	3
Allmänna säkerhetsföreskrifter för snöslungor	3
Säkerhetsföreskrifter för Toro snöslungor	4
Bullernivå	5
Ljudstyrka	5
Vibrationsnivå	5
Symbol	6
Montering	9
Reservdelar	9
Montering av handtaget	10
Montering av växelväljarstång	11
Montering av hjuldrivningsstång	11
Montering av reglagelänkaget för matarskruven/impellern	11
Montering av reglagestången till utkastaren	12
Skruva fast strålriktaren	13
Kontroll av däcktryck	13
Före start	13
Fylla olja i motorn	13
Fylla bensin i bränsletanken	14
Körning	15
Reglage	15
Starta/stoppa motorn	16
Frihjul eller självdrift	17
Tips vid snöröjning	17
Underhåll	18
Rekommenderat underhåll	18
Justering av medar och skrapa	19
Tömning av bensin	19
Smörjning av snöslungan	20
Kontroll av oljenivån i motorn	20
Byta olja i motorn	21
Kontroll/påfyllning av fett i matarskruvväxel	21
Justering av matarskruv/ impeller	21
Byte av drivrem till matarskruv/impeller	22
Byte av drivrem till hjuldrivningen	22
Justering av hjuldrivningen	23
Justering av växelreglaget	23
Byta tändstift	24
Förvaring	24
Preparering av bränslesystemet	24
Motorpreparering	25
Preparering av snöslungan	25
Tillbehör	25

Inledning

Tack för att du köpt en Toro-produkt. Vi vill att du ska vara helt nöjd med din nya produkt.

Läs bruksanvisningen noga så att du lär dig att använda och underhålla produkten på rätt sätt. Informationen i bruksanvisningen hjälper dig och andra att undvika personskador och skador på produkten. Även om Toro konstruerar och bygger säkra produkter, så är det du som är ansvarig för att produkten används på rätt och säkert sätt.

Ha modell- och serienummer tillgängliga när du kontaktar din auktoriserade återförsäljare för att få hjälp, köpa Toro originalreservdelar eller vill ha annan information. Skylten med modell- och serienummer sitter på produkten enligt Figur 1.

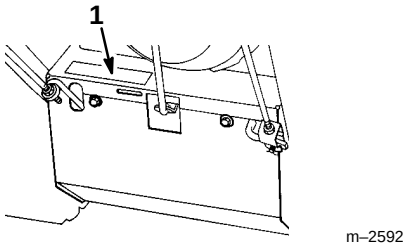

Figur 1

1. Etikett med modell- och serienummer

Skriv produktens modell- och serienummer nedan så är det lätt att hitta.

Modellnr: _____

Serienr: _____

Obs: Vid tiden för tillverkningen uppfyllde eller överskred snöslungan alla aktuella säkerhetskrav för snöslungor.

Toros varningssystem i handboken anger möjliga risker med särskilda säkerhetsmeddelanden som hjälper dig och andra att undvika personskador, i värsta fall döden. Signalorden FARA, VARNING och FÖRSIKTIGHET används för att ange risknivån.

FARA anger stor fara som leder allvarlig personskada eller döden om föreskrifterna inte följs.

VARNING anger fara som kan leda till allvarlig personskada eller döden om föreskrifterna inte följs.

FÖRSIKTIGHET anger fara som kan leda till mindre eller medelsvår personskada om föreskrifterna inte följs.

©**The Toro Company – 1999**
8111 Lyndale Ave. South
Bloomington, MN 55420–1196

All Rights Reserved
Printed in the USA

Två andra beteckningar används för att märka ut föreskrifter. **Viktigt** anger speciell mekanisk information och **Obs** anger allmän information värd att uppmärksamma.

Vad som är maskinens vänstra och högra sida definieras utifrån när man står i normalt körläge bakom handtaget.

Säkerhetsföreskrifter

Det är viktigt att du och andra användare av snöslungan läser och förstår innehållet i handboken innan motorn ens startas, så uppnås högsta säkerhet, bästa prestanda och ni lär känna maskinen. Var särskilt uppmärksam på varningssymbolen ⚠ som betyder FÖRSIKTIGHET, VARNING eller FARA-"föreskrifter för personlig säkerhet". Läs anvisningarna eftersom de rör säkerheten. Personskador kan bli följden om föreskrifterna inte följs.

Denna snöslunga är konstruerad och testad och är säker och effektiv, förutsatt att den används strikt efter säkerhetsföreskrifterna nedan. Följs inte nedanstående anvisningar **kan det resultera i kroppsskador.**

Allmänna säkerhetsföreskrifter för snöslungor

Nedanstående föreskrifter har anpassats från ANSI/OPEI standard B71.3—1995 och ISO standard 8437:1989. Information och terminologi som är specifik för Toro-snöslungor står inom parentes.

Övning

- Läs bruksanvisningen noga. Bekanta dig ordentligt med reglagen och hur utrustningen ska användas. Lär dig hur man stannar maskinen och hur reglagen snabbt kopplas ur.
- Låt aldrig barn köra maskinen. Låt aldrig vuxna använda maskinen utan ordentlig undervisning.
- Håll arbetsområdet fritt från människor, speciellt småbarn och sällskapsdjur.
- Var försiktig så att du inte halkar eller ramlar, särskilt när du kör bakåt.

Förberedelser

- Inspektera noga området där maskinen ska köras och ta bort dörrmattor, kälkar, brädor, trådar och andra föremål.
- Koppla ur alla kopplingar och lägg växeln i friläge innan motorn startas.
- Kör inte maskinen utan att ha ordentliga vinterkläder. Bär skor som ger bra grepp på hala underlag.
- Var försiktig med bränslet, det är mycket eldfarligt.
  - Använd godkänd bränsledunk.
  - Fyll aldrig på bensin medan motorn är igång eller är varm.
  - Fyll på bränsle utomhus och var extremt försiktig. Fyll aldrig på tanken inomhus.
  - Ta på tanklocken ordentligt och torka upp utspillt bränsle.
- Använd endast nätsladden som följde med snöslungan och i rätt sorts uttag när sladden används för elstart.
- Ställ in höjden på snösamlaren (matarskruven) vid röjning av grusgångar, (detta gäller inte för enstegs-snöslungor).
- Gör aldrig några justeringar med motorn igång, utom när det särskilt anges av tillverkaren (Toro).
- Låt motor och maskin anta utomhustemperatur innan du börjar snöröjningen.
- All körning av motorredskap kan resultera i att främmande föremål kastas in i ögonen. Bär alltid skyddsglasögon eller visir under körning och vid justering och reparation.

Körning

- Håll inte händer eller fötter nära eller under roterande delar. Håll er alltid borta från utkastaröppningen.
- Var extremt försiktig vid körning på och korsning av grusgångar, trottoarer och vägar. Se upp för dolda faror och trafik.
- Stanna motorn om du kört på något föremål. Ta bort tändkabeln och se efter noga om snöslungan skadats. Reparera skadorna omedelbart innan du startar och kör den igen.
- Stanna motorn och leta rätt på orsaken om apparaten börjar vibrera onormalt. Vibrationer är vanligen ett tecken på att något är fel.
- Stanna motorn när du lämnar körpositionen, innan snösamlaren (matarskruv)/impellerhuset och utkastaren rensas och vid reparation, inställningar och vid kontroller.
- Se till att snösamlaren (matarskruv/rotorblad)/impeller och alla rörliga delar har stannat före rengöring, reparation och inspektion. Lossa tändkabeln och håll den borta från stiftet så att motorn inte startar oavsiktligt. Ta ur sladden till elmotorer.
- Kör inte motorn inomhus, utom vid start och när snöslungan körs in eller ut ur huset. Öppna ytterdörrarna, avgaser är farliga.

- Röj aldrig snö i branta sluttningar och kör inte på skrå. Var mycket försiktig när du svänger i sluttningar.
- Kör aldrig snöslungan utan att skydd, plåtar och andra skyddsanordningar sitter på plats.
- Kör aldrig snöslungan intill glasföremål, bilar, fönsteröppningar, kanter etc, utan att rikta snöstrålen åt rätt håll. Håll barn och sällskapsdjur på avstånd.
- Överbelasta inte maskinen genom att försöka röja för snabbt.
- Kör aldrig maskinen fort på halt underlag. Titta bakåt och var försiktig vid backning.
- Rikta aldrig snöstrålen mot kringstående och låt inge komma framför maskinen.
- Koppla ur drivningen till snösamlaren (snöskruven/ rotorbladen)/impellern när snöslungan transporteras eller inte används.
- Använd bara redskap och tillbehör som godkänts av tillverkaren, (Toro), t ex hjulvikter, kåpor etc. (Kontrollera med din auktoriserade återförsäljare vilka tillbehör som finns till din snöslunga).
- Kör aldrig snöslungan om inte sikt och ljus är bra. Se till att du har fotfäste och håll ordentligt i handtagen. Gå, spring aldrig.

Underhåll och förvaring

- Kontrollera regelbundet att alla fästelement är korrekt åtdragna så att maskinen är i säkert bruksskick.
- Förvara aldrig maskinen med bränsle i tanken i en byggnad där det finns gnistkällor, t ex värmeelement och varmvattenberedare, torkskåp etc. Låt motorn kallna före förvaring i slutet utrymme.
- I bruksanvisningen beskrivs de viktiga detaljerna om snöslungan ska förvaras en längre tid.
- Underhåll eller byt efter behov ut etiketter med säkerhetsanvisningar och instruktioner.
- Kör maskinen några minuter efter snöröjningen så att inte snösamlaren (matarskruven)/impellern fryser fast. (Dra några gånger i startsnöret med motorn igång).

Säkerhetsföreskrifter för Toro snöslungor

Nedan finns säkerhetsinformation som gäller specifikt för Toro-produkter, och annan säkerhetsinformation som inte finns i ANSI- eller ISO-standarderna.

- **Den roterande impellern och snöskruven kan slita av eller skada fingrar och händer.** Håll dej bakom handtagen och undan från utkastaröppningen under körningen. **Håll ansikte, händer, fötter och andra kroppsdelar och klädesplagg borta från dolda rörliga och roterande delar.**
- **Stäng av motorn ta ur nyckeln och vänta tills alla rörliga delar stannat** innan snöslungan rengörs, repareras eller kontrolleras och innan utkastaren rensas. Dra dessutom av tändkabeln från tändstiftet och håll den borta från tändstiftet för att förhindra oavsiktliga starter.
- Använd en pinne, **inte händerna**, för att ta bort skräp ut utkastaren.
- Stanna motorn och vänta tills alla rörliga delar stannat **innan** du lämnar körpositionen bakom handtagen.
- Bär inte löst sittande plagg som kan fastna i rörliga delar.
- Reparera före körning om något skydd, säkerhetsanordning eller varningsetikett är trasig eller skadad. Se till att alla skruvar, bultar och muttrar är åtdragna.
- **Rök aldrig** när du handskas med bensin.
- Kör på lågväxel och i förekommande fall med hjulen i bakre läget på sluttningar vid snöröjning med tvåstegsslungor.
- **Kör inte** snöslungan på tak.
- Rör inte motorn när den är igång eller strax efter att den stoppat, eftersom den då är så varm att du kan bränna dig. Häll inte på olja och kolla inte oljenivån i vevhuset med motorn igång.
- Utför endast det underhåll som beskrivs i denna handbok. Stanna motorn, ta ur nyckeln och dra av tändkabeln från tändstiftet och håll den borta från tändstiftet för att förhindra oavsiktlig start, innan underhåll, service och justering utförs. Kontakta auktoriserad Toro-återförsäljare om större reparationer krävs.
- Övervarva inte motorn genom att ändra varvtals-regulatorns inställning.
- Töm bränsletanken vid förvaring under längre tid än 30 dagar för att undvika risker. Förvara bensin i en godkänd, röd plåtdunk. Ta ur nyckeln ur tändningslåset vid förvaring.
- Köp endast Toro originalreservdelar och tillbehör så att din Toro är Toro rakt igenom och för att säkerställa bästa prestanda och högsta säkerhet. **Använd inte "piratdelar" som kan innebära risker.**

Bullernivå

Maskinen ger ett ljudtryck vid förarens öra på 90 dB(A), grundat på mätningar av identiska maskiner enligt direktiv 81/1051/EEC.

Ljudstyrka

Modell 38063 ger en ljudstyrka på 101 LwA och modell 38073 en ljudstyrka på 104 LwA. Värdet grundas på mätningar av identiska maskiner enligt anvisningarna i EG-direktivet 79/113/EEC.

Vibrationsnivå

Modell 38063 ger maximalt 14,3 m/s^2 vibration och modell 38073 ger maximalt 14,3 m/s^2 vibration. Värdet grundas på mätningar av identiska maskiner enligt EN 1033.

Före körning

Läs och förstå innehållet i denna handbok innan ni kör snöslungan. Bekanta er ordentligt med reglagen och lär er att stanna motorn snabbt.

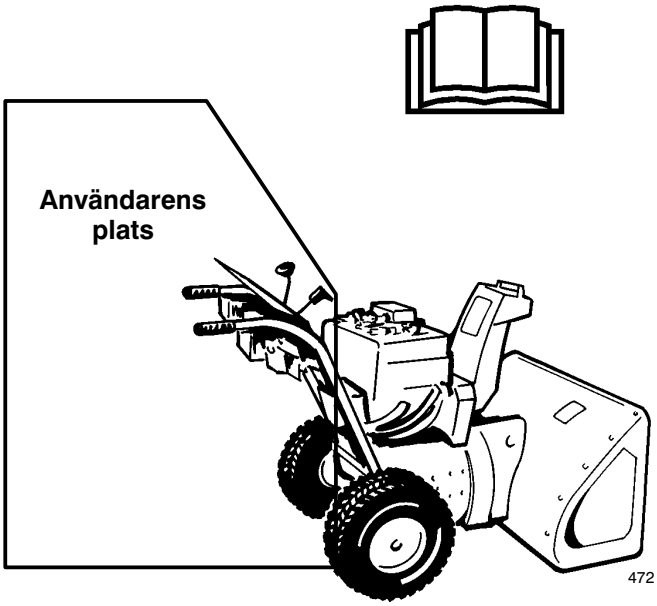

Varning: Felaktig användning kan resultera i förlust av fingrar, händer och fötter.

Det finns en högvarvig impeller inom 5 cm (2”) från öppningen.

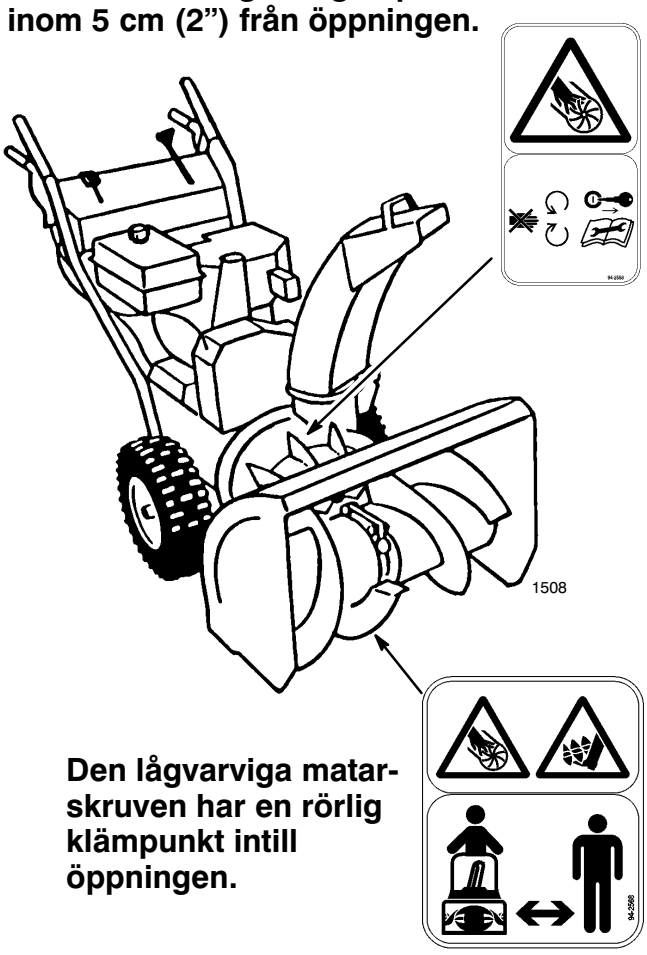

Den lågvarviga matar-skruven har en rörlig klämpunkt intill öppningen.

Symbol

Varningstriangel-symbolen inuti triangeln anger farans typ

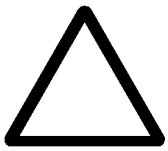

Varningssymbol



Läs användarhandboken



Följ serviceanvisningarna i reparationshandboken



Stanna motorn och ta ur nyckeln innan ni gör underhåll eller reparerar

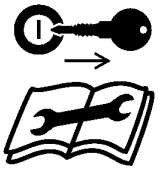

Stanna motorn och ta ur nyckeln innan ni lämnar maskinen – enstegs snöslunga



Stanna motorn och ta ur nyckeln innan ni lämnar maskinen – tvåstegs snöslunga



Finger- och handskador – impellerblad



Öppna inte och ta inte bort säkerhetsskydd när motorn är igång

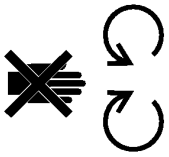

Håll er på säkert avstånd från maskinen

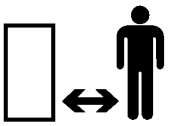

Håll er på säkert avstånd från maskinen – enstegs snöslunga



Håll er på säkert avstånd från maskinen – tvåstegs snöslunga

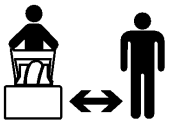

Kringflygande föremål-hela kroppen i riskzonen



Elektrisk stöt – kan medföra döden



Risk för fotskador eller att foten kan fastna – roterade skruv



Elstart

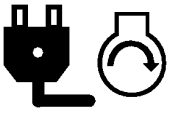

Heta ytor – brännskador på fingar och händer



Förlust av kontrollen över maskinen – motlut



Frätande vätskor – kemiska brännskador på fingrar och händer



Förlust av kontrollen över maskinen – medlut



Luta inte batteriet

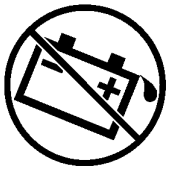

Drivning



Håll torrt



Snöslungans samlarskruv

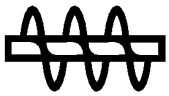

Rörelseriktning – framåt



Koppla in

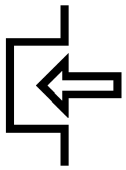

Rörelseriktning – bakåt



Koppla ur

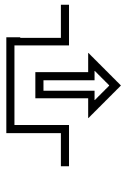

Till/start



Choke

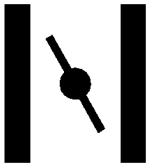

Från/stop

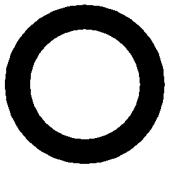

Motorvarv (gasreglage)



Snabbt



Sakta



Minska/öka



Start av motor

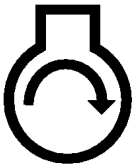

Stanna motorn



Utkastarriktning



Snapspump (starthjälp)

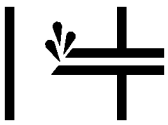

Snapsning

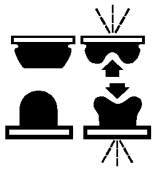

Neutralläge



Snöslungans matarskruv/impeller



Lås



Lås upp



Manövrering av bygel



Manövrering av bygel



Blyfritt bränsle



Risk för finger- och handskador



Manövrering av gasreglage

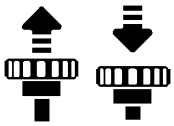

Risk för fotskador



Manövrering av PowerShift

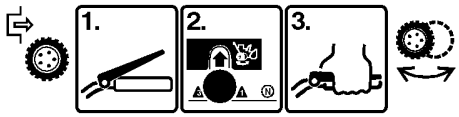

Remdragning

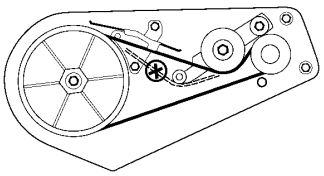

Montering

Obs: Vänster och höger sida på maskinen är lika med användarens vänstra respektive högra sida vid normal körning.

Reservdelar

BESKRIVNING	ANTAL	ANVÄNDS FÖR
Saxpinne Planbricka	1 1	Monteras på växelväljarstången
Bultar och böjda brickor	4	Montering av handtaget
Sprint Saxpinne Flänsmutter Låsmutter med fläns	1 1 1 1	Montering av snöskruven/impeller och reglagestången till hjuldrivningen
Bult Låsmutter Låsmutter Fyrkantbricka Vagnbult Fäste	1 1 1 1 1 1	Montering av reglagstången till utkastaren

BESKRIVNING	ANTAL	ANVÄNDS FÖR
Vagnbult	1	Fäst strålriktaren
Gummibricka	1	
Friktionsplatta	1	
Stor planbricka	1	
Kupolbricka	1	
Låsmutter	1	
Nyckel	1	Används i tändningslåset

Montering av handtaget

1. Ta bort spännbanden som håller fast reglagestängerna på handtaget.

2. Ta bort axelstiften från båda hjulen och dra ut hjulen cirka 25 mm (1”) på axeln så att det finns utrymme att montera handtagen (Fig. 2).

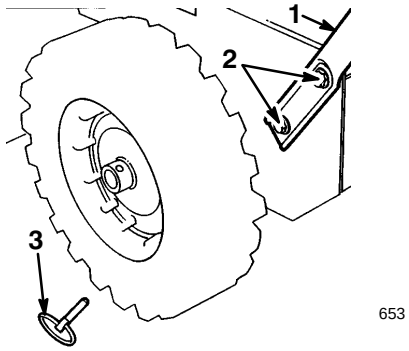

Figur 2

1. Handtag
2. Bultar och böjda brickor
3. Låssprint

3. Gänga på en flänsmutter (inte låsmuttern med fläns) med flänsen vänd nedåt på hjuldrivningsreglage-stången på vänster handtag (Fig. 3).

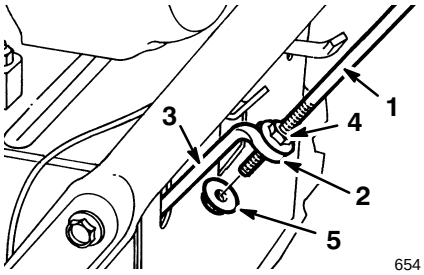

Figur 3

1. Reglagestång, hjuldrivning
2. Ögla
3. Nedre reglagestång, hjuldrivning
4. Flänsmutter
5. Låsmutter med fläns

4. Passa in vänster handtag mot sidan av maskinen och trä änden på hjuldrivningsreglagestången genom öglan i medre reglagestången till hjuldrivningen (Fig. 3).

5. Passa in hålen i vänster handtag mot hålen i sidoplåten och skruva fast handtaget med två bultar och böjda brickor med fingrarna (Fig. 2).

Obs: Den konkava sidan av den böjda brickan passar mot utsidan på handtaget.

6. Passa in hålen i höger handtag mot hålen i sidoplåten och skruva fast handtaget med två bultar och böjda brickor med fingrarna.

7. Se till att handtagen sitter på samma höjd och dra sedan åt fästskruvarna ordentligt.

8. För in hjulen och sätt i axelstiftet genom hålen i hjulnavet och det **inre** hålet i axeln (Fig. 4).

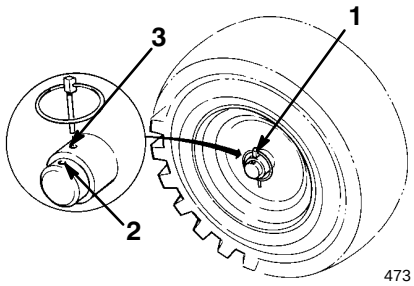

Figur 4

1. Låssprint
2. Yttre axelhål
3. Inre axelhål och hjulnav

Obs: Sätt i stiften i de **yttre** axelhålen om snöslungan ska utrustas med tillbehören snökedjor.

Montering av växelväljarstång

1. Dra växelväljararmen (Fig. 5) till läget helt “ute”.
2. Dra växelväljararmen (Fig. 6) på reglageplåten till läge R (reverse).
3. Sätt i växelväljarstången i väljararmen, trä på en planbricka på stången och fäst med en saxpinne (Fig. 5).

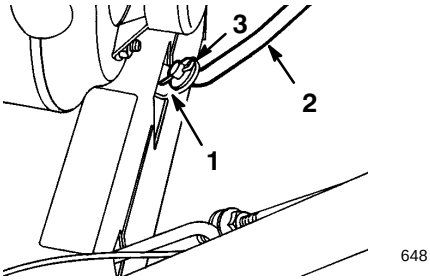

Figur 5

1. Växelväljararm
2. Växelväljarstång
3. Planbricka och saxpinne

Montering av hjuldrivningsstång

1. Gänga på låsmutterna med fläns (flänsen vänd uppåt) på nederänden på hjuldrivningsreglagestången, under öglan på nedre reglagestången för hjuldrivningen (Fig. 3).
2. Skruva de två flänsmuttrarna uppåt och nedåt på manöverstången tills avståndet mellan överkanten på handtaget och underdelen på reglaghandtaget för hjuldrivningen, (Fig. 6 och 7) är cirka 11 cm (4 $^{3}/_{8}$ ”).

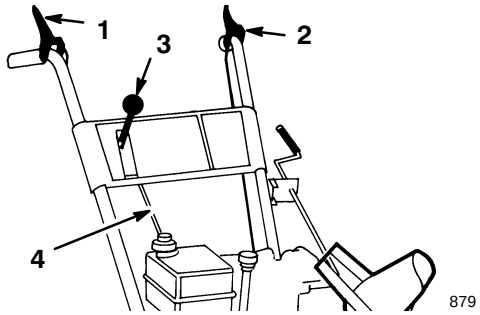

Figur 6

1. Reglagehandtag, matarskruv
2. Reglagehandtag, hjuldrivning
3. Växelväljare
4. Växelväljarstång

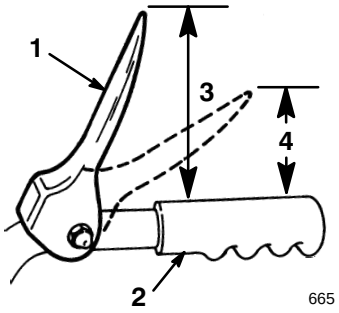

Figur 7

1. Reglagehandtag, hjuldrivning
2. Handtag
3. 11 cm (4 3/8”)
4. 2,54 - 5 cm (1 - 2”)

3. Dra åt flänsmuttrarna med fingrarna.
4. För växelväljaren (Fig. 6) till treans växel.

Obs: Justering krävs om trean inte går att lägga i, se avsnittet Justering av växelväljare, sidan 23. Justera innan du fortsätter monteringen.

5. Dra snöslungan sakta bakåt medan hjuldrivnings-reglaget trycks mot handtaget.

   Inställningen är rätt när hjulen slutar rulla bakåt och avståndet mellan översidan på handtaget och undersidan på hjuldrivningsreglaget är mellan 25 och 50 mm (1 till 2”) (Fig. 7).
6. Justera flänsmuttrarna om så behövs för att få detta mellanrum, och dra sedan åt dem ordentligt.

Montering av reglagelänkaget för matarskruven/impellern

1. Lossa stoppmuttern ovanför bygeln på övre reglagestången (Fig. 8).
2. Passa in hålen i bygeln och nedre reglagestången och sätt i sprinten (Fig. 8).

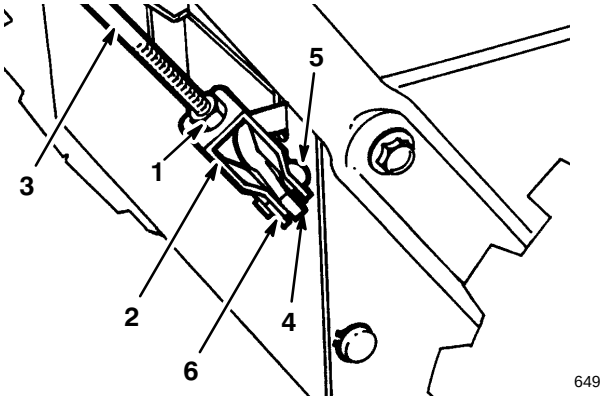

Figur 8

1. Stoppmutter
2. Bygel
3. Övre reglagestång
4. Nedre reglagestång
5. Sprint
6. Saxpinne

---

3. Mät avståndet mellan överdelen på handtaget och underdelen av matarskruv/impellerreglaget (Fig. 6 och 9). Avståndet ska vara cirka 10 cm (4”).

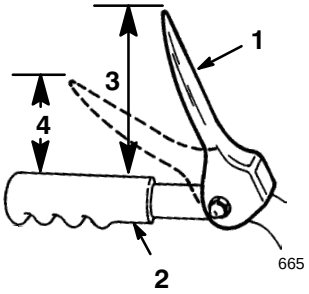

Figur 9

1. Reglagehandtag, matarskruv
2. Handtag
3. 10 cm (4”)
4. 2,54 - 5 cm (1 - 2”)

---

4. Tryck sakta matarskruv/impellerreglaget mot handtaget.

Kraften som behövs ökar märkbart när spelet i remmen tagits upp, (efter ungefär halva rörelsen). Inställningen är rätt när motståndet **börjar** öka när avståndet mellan handtaget och matarskruv/impellerreglaget är mellan 25 och 50 mm (1 till 2”) (Fig. 9).

Obs: Ta bort remkåpan om inte motståndet ökar märkbart, (se avsnittet Byte av matarskruv/impellerrem, steg 1-2, sidan 22) och mät mellanrummet på 5 cm (2”) ovanför handtaget när spelet i matarskruv/impellerremmen är borta.

5. Ta ur sprinten, lossa låsmuttern och skruva bygeln uppåt eller nedåt för att öka eller minska avståndet mellan handtag och matarskruv/impellerreglaget om så behövs (Fig. 8).

6. Sätt i sprinten och säkra med saxpinnen när inställningen är rätt (Fig. 8).

7. Dra åt stoppmuttern så att bygeln säkras (Fig. 8).

Montering av reglagestången till utkastaren

1. Montera utkastarfästet och stången på vänstersidan av handtaget med en bult och låsmutter. Låt låsmuttern vara lös tills allt är monterat (Fig. 10).

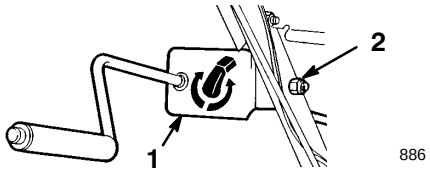

Figur 10

1. Utkastarreglage med fäste
2. Bult med låsmutter

---

2. Stryk på konsistensfett på snäckskruven.

3. Skruva fast snäckskruven och fästet på monteringsflänsen med en bult, fyrkantbricka och låsmutter (Fig. 11).

4. Trä i snäckskruven i kuggarna på utkastarens fästring och dra åt låsmuttern (Fig. 11).

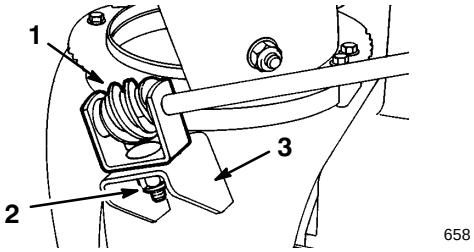

Figur 11

1. Snäckskruv med fäste
2. Bult, bricka och låsmutter
3. Fäste

---

5. Dra åt låsmuttern som håller kanalreglagefästet (Fig. 10).

6. Kontrollera att kanalreglagestången fungerar och flytta snäckskruven något utåt om det kärvar.

Skruva fast strålriktaren

1. Fäll riktaren uppåt och bakåt till stoppet på riktaren går över läppen på översidan av kanalen.
2. Fäst västersidan på riktaren på kanalen med delarna enligt Figur 12.

   Se till att gummibrickan och friktionsplattan monteras mellan kanal och strålriktare, och att styrtapparna på friktionsplattan går i hålen på strålriktaren.

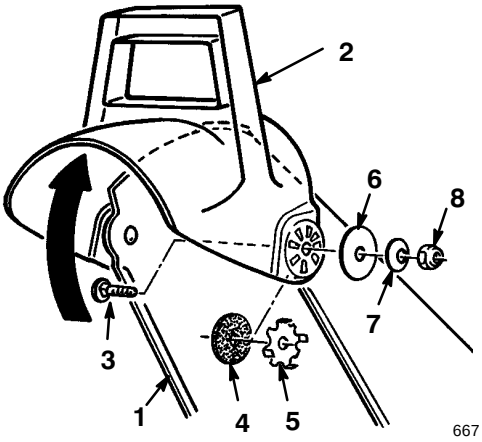

Figur 12

1. Kanal
2. Strålriktare
3. Vagnbult
4. Gummibricka
5. Friktionsplatta
6. Stor planbricka
7. Kupolbricka
8. Låsmutter

Obs: Den konkava sidan på kupolbrickorna passar mot de stora planbrickorna.

3. Dra åt muttrarna på båda sidor av strålriktaren. Dra inte åt för hårt så att det krävs för stor kraft att ändra vinkel på strålriktaren.

Kontroll av däcktryck

Kontrollera däcktrycket eftersom de levereras med förhöjt tryck. Minska trycket lika i båda däcken till 48–103 kPa (7–15 psi).

Före start

Fylla olja i motorn

Motorn levereras från fabrik med bara några centiliter olja i vevhuset. Fyll på olja före start. Vevhuset rymmer 0,62 liter (21 oz.) olja. Eftersom det finns lite olja i vevhuset ska dock inte hela mängden fyllas på med en gång. Fyll på olja gradvis enligt nedan:

1. Gör rent omkring oljestickan (Fig. 13).
2. Ta ur oljestickan ur vevhuset (Fig. 13).

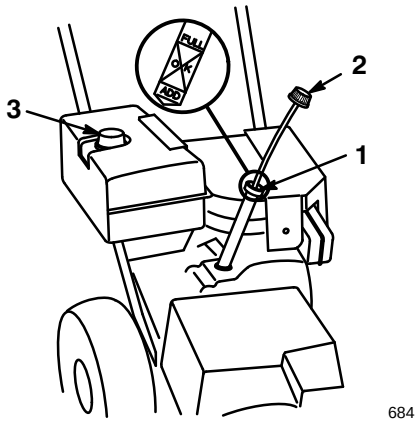

Figur 13

1. Påfyllningshål
2. Oljesticka
3. Tanklock

3. Häll sakta i 3/4 av totalvolymen olja i vevhuset.

   Använd endast SAE 5W–30 eller SAE 10 lösande olja av hög kvalitet med klassning —SE, SF eller SG enligt American Petroleum Institute (API) “service classification”. Använd 0W–30 lösande olja med klassning —SE, SF eller SG enligt American Petroleum Institute (API) “service classification” vid extrem kyla, (under –18°C eller 0°F).
4. Torka av oljestickan med en ren trasa.
5. Sätt i stickan helt och ta sedan ur den.

Obs: Oljestickan måste sättas i helt för att visa rätt nivå.

6. Ta ur oljestickan.
7. Läs av nivån på oljestickan.
8. Fyll sakta på olja om nivån ligger under märket Full, och kontrollera nivån regelbundet, (steg 4 t o m 7), tills nivån på stickan når Full.

VIKTIGT: Fyll inte på för mycket, det skadar motorn.

Fylla bensin i bränsletanken

Använd färsk, blyfri bensin med oktantal 85 eller högre. Köp bara så mycket som går åt inom en månad, så är den garanterat färsk. Du behöver inte använda premiumbensin.

VIKTIGT: Använd aldrig metanol, bensin som innehåller metanol, bensin som innehåller mer än 10% etanol, premiumbensin eller fotogen eftersom detta kan skada motorns bränslesystem.

FARA

RISKER
- **Under vissa omständigheter är bensin extremt lättantändlig och högexplosiv.**

DETTA KAN INTRÄFFA
- **Bensinbrand eller explosion kan skada dig själv och andra och orsaka materiella skador.**

SÅ UNDVIKS RISKEN
- **Använd tratt och fyll tanken på en öppen plats utomhus och när motorn är kall. Torka upp spilld bensin.**
- **Fyll inte tanken helt full utan tills nivån ligger mellan 6 och 13 mm (1/4 och 1/2”) under påfyllningsrörets nederände. Utrymmet medger att bensinen kan expandera.**
- **Rök aldrig när du handskas med bensin och håll dig borta från öppen eld eller där bensinångor kan antändas av gnistor.**
- **Förvara bensin i godkänd dunk och håll den borta från barn.**
- **Köp aldrig mer bensin än vad som går åt inom en månad.**

FARA

RISKER
- **Vid bensinpåfyllning kan under vissa betingelser gnistor från statisk elektricitet bildas och antända bensinen.**

DETTA KAN INTRÄFFA
- **Bensinbrand eller explosion kan skada dig själv och andra och orsaka materiella skador.**

SÅ UNDVIKS RISKEN
- **Ställ alltid bensindunkar på marken en bit från ditt fordon före påfyllning.**
- **Fyll inte på bensindunkar inne i fordon eller på lastbilsflak eftersom plastmattor och liknande kan isolera dunken och förlänga urladdningstiden för statiska elektriciteten.**
- **Lasta av bensindrivna maskiner från lastbilen eller släpet om så är praktiskt möjligt och fyll på bensin när hjulen står på marken.**
- **Fyll på maskinen från en dunk hellre än med ett handtag på en bensinpump om det inte är möjligt att lasta av maskinen från lastbilen eller släpet.**
- **Håll kontakt hela tiden mellan munstycket på bensinpumpen och kanten på tank- eller dunköppningen tills tankningen är klar om tankning måste ske från bensinpump.**

Användning av stabiliserare under körning och vid förvaring. Stabiliseraren rengör motorn medan den körs och förhindrar gummiliknande hartsavlagringar från att bildas i motorn vid förvaring.

VIKTIGT: Använd inga andra bränsletillsatser än sådana som är avsedda för stabilisering av bränslet vid förvaring. Använd inte alkoholbaserade stabiliserare som t ex etanol, metanol och isopropyl.

1. Gör rent omkring tanklocket (Fig. 13).
2. Skruva av tanklocket.
3. Använd blyfri regularbensin. Fyll tanken tills det återstår 6-13 mm (1/4-1/2”) till helt full (Fig. 13).

VIKTIGT: Fyll inte bensin upp i påfyllningsröret. Utrymmet behövs för bränslets expansion. Fyll inte tanken helt full.

4. Skruva på locket.
5. Torka upp all utspilld bensin.

Körning

Reglage

I listan nedan beskrivs reglagen på snöslungan:

- **Reglage för matarskruv/impeller** (Fig. 14)—Tryck handtaget mot höger handtag för att koppla in både matarskruv och impeller. Släpp handtaget för urkoppling.
- **Reglage för hjuldrivning** (Fig. 14)—Reglaget måste klämmas mot vänster handtag vid inkoppling. Släpp reglaget för att stoppa drivningen.
- **Hastighetsväljare** (Fig. 14)—Reglaget har fyra lägen: back och 1, 2 och 3. För reglaget till önskat läge vid val av hastighet. Reglaget låses i ett spår vid varje läge.
- **Bränslekran** (Fig. 14)—Stäng kranen genom att vrida åt höger för att stoppa flödet ur tanken och öppna den genom att vrida åt vänster. Stäng kranen när snöslungan inte används.
- **Utkastarreglage** (Fig. 14)—Vrid utkastarreglaget medsols för att flytta utkastet åt vänster och motsols för att få utkastet åt höger.
- **Strålriktarhandtag** (Fig. 14)—För handtaget framåt för att sänka snöstrålen och bakåt för att höja strålen.

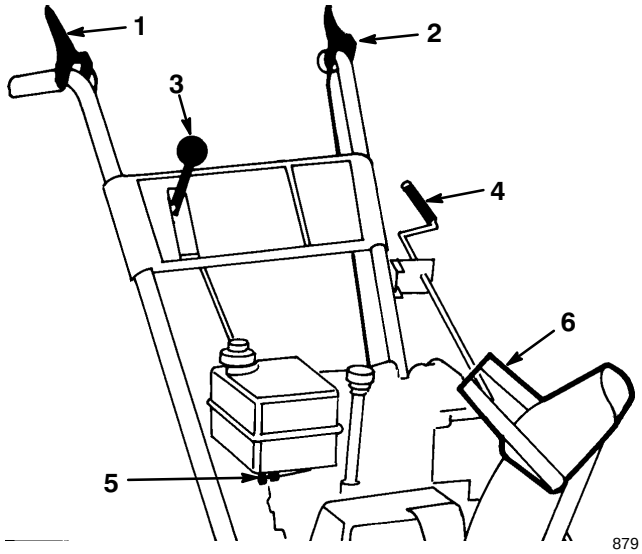

Figur 14

1. Reglagehandtag, snöskruv
2. Reglagehandtag, hjuldrivning
3. Växelväljare
4. Vev för utkastare
5. Bränslekran
6. Höjdhandtag, utkastare

- **Tändningslås** (Fig. 15)—Sätt i nyckeln innan motorn startas. Ta ur nyckeln för att stanna motorn.
- **Gas** (Fig. 15)—För gasen uppåt för att öka varvtalet och nedåt för att sänka varvtalet.
- **Choke** (Fig. 15)—Vrid choken till Full vid start av kall motor. För choken gradvis mot Off allt eftersom motorn värms upp.
- **Snapspump** (Fig. 15)—Tryck på snapspumpen för att pumpa in en lite mängd bensin i motorn så underlättas kallstart.
- **Snörstart** (Fig. 15)—Dra i snöret för att starta motorn.

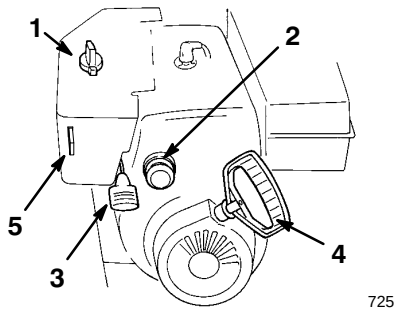

Figur 15

1. Choke
2. Snapspump
3. Gasreglage
4. Snörstart
5. Tändningslås

Starta/stoppa motorn

Demontering av förvärmaren

Om motorn ska köras vid högre temperatur än 4°C (40°F), ska förvärmaren på förgasaren demonteras (Fig. 16). Sätt tillbaka förvärmaren och ljuddämparskyddet om temperaturen faller under 4°C (+40°F).

1. Dra av chokeknappen från chokestången (Fig. 15).

2. Skruva bort de tre skruvarna, låsbrickorna och brickorna som fäster ljuddämparskyddet på motorn (Fig. 16) och ta bort skyddet.

3. Skruva bort två stjärnskruvar och en bult som håller fast förvärmaren (Fig. 16).

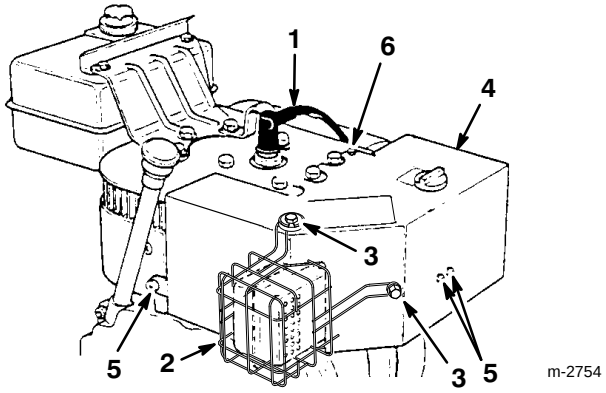

Figur 16

1. Tändkabel
2. Skydd för ljuddämpare
3. Skruv (3), låsbricka (3), bricka (3)
4. Förgasarförvärmning
5. Stjärnskruvar (3)
6. Skruv med sexkantskalle

4. Lyft upp och ta bort förvärmaren.

5. Sätt tillbaka chokeknappen på chokestången.

Starta motorn

FARA

RISKER
- **När snöslungan är igång kan impellern och matarskruven rotera.**

DETTA KAN INTRÄFFA
- **Roterande matarskruv/impeller kan slita av eller skada händer och fötter.**

SÅ UNDVIKS RISKEN
- ***Stäng av motorn och vänta tills alla rörliga delar* stannat före justering, rengöring och inspektion av snöslungan samt innan utkastaren rensas. Dra dessutom av tändkabeln från tändstiftet för att förhindra oavsiktliga starter.**
- **Använd en pinne, *inte händerna,* för att ta bort skräp ut utkastaren.**
- **Håll dej bakom handtagen och undan från utkastaröppningen under körningen.**
- **Håll ansikte, händer, fötter och andra kroppsdelar samt kläder från dolda rörliga eller roterande delar.**

VIKTIGT: Kontrollera att snöskruven eller impellern inte har frusit fast, utan kan rotera fritt. Se också till att inte utkastarkåpan satts igen. *Använd en pinne, inte handen, för att ta bort föremål som fastnat.*

1. För gasen till läge Fast (Fig. 15).

2. Öppna bränslekranen under tanken (Fig. 14) genom att vrida den åt vänster.

3. Vrid choken (Fig. 15) till full choke.

4. Håll för hålet i mitten av snapspumpen med tummen och tryck sakta tre gånger med två sekunders paus mellan varje tryckning.

VIKTIGT: Snapsa inte om motorn har körts och är varm. för mycket snapsning kan flöda motorn och göra att den inte startar.

5. Sätt i tändningsnyckeln (Fig. 15).

6. Ta tag i startsnörets handtag (Fig. 15) och dra det sakta ut tills det känns ett motstånd. Drag då kraftigt för att starta motorn.

7. Håll stadigt i handtaget och släpp in snöret sakta.

Obs: Om motorn inte startar eller om temperaturen är under -23°C (-10°F), kan ytterligare snapsning behövas. Prova att starta efter varje snapsning innan du snapsar igen.

8. Vrid omedelbart choken (Fig. 15) till 3/4-läget så fort motorn startar.

9. Vrid choken till läge 1/2 och vidare till Off allt eftersom motorn värms upp. Vrid tillbaka till läge 1/2 tills motorn värmts upp tillräckligt om den stannar och vrid sedan till Off.

Preparering inför stopp av motorn efter körning

1. Släpp framdrivnings- och snöskruv/impellerreglagen (Fig. 14).
2. Koppla in matarskruven/impellern för att få bort kvarvarande snö inne i huset.
3. Kör motorn några minuter för att få bort fukt som kan ha samlats på motorn.
4. Dra ut i snörstarten helt tre-fyra gånger med kraftiga tag och med motorn igång. Detta förebygger att snörstarten fryser.

Obs: När du drar i snörstarten med motorn igång hörs ett högt slamrande ljud. Detta skadar inte motorn eller startanordningen.

Stanna motorn

1. Släpp reglagen för drivning och matarskruv/impeller (Fig. 14).
2. För gasen till sakta och ta ur tändningsnyckeln (Fig. 15).
3. Vänta tills alla rörliga delar stannat innan du lämnar användarplatsen bakom handtagen.

Frihjul eller självdrift

Snöslungan kan köras med hjulen frikopplade eller med hjulen inkopplade så att den driver sig själv. Det finns två hål i varje ände på axeln. Om axelstiften sitter i de yttre hålen och inte genom hjulnaven (Fig. 4), är hjulen frikopplade. När båda stiften sitter i hålen i hjulnaven och i de inre axelhålen (Fig. 4), driver snöslungan sig själv när hjuldrivningsreglaget aktiveras.

Tips vid snöröjning

FARA

RISKER
- **Impeller och matarskruv kan rotera när snöslungan körs.**

DETTA KAN INTRÄFFA
- **Roterande matarskruv/impeller kan slita av eller skada händer och fötter.**

SÅ UNDVIKS RISKEN
- ***Stäng av motorn och vänta tills alla rörliga delar* stannat före justering, rengöring och inspektion av snöslungan samt innan utkastaren rensas. Dra dessutom av tändkabeln från tändstiftet för att förhindra oavsiktliga starter.**
- **Använd en pinne, *inte händerna*, för att ta bort skräp ut utkastaren.**
- **Håll dej bakom handtagen och undan från utkastaröppningen under körningen.**
- **Håll ansikte, händer, fötter och andra kroppsdelar samt kläder från dolda rörliga eller roterande delar.**

VARNING

RISKER
- **Stenar, leksaker och andra föremål kan plockas upp och kastas av rotorbladen.**

DETTA KAN INTRÄFFA
- **Föremål som kastas omkring kan orsaka allvarliga personskador på föraren och kringstående.**

SÅ UNDVIKS RISKEN
- **Håll området som röjs rent från föremål som kan plockas upp och kastas omkring av rotorbladen.**
- **Håll barn och husdjur borta från området.**

- Stäng bränslekranen och ta ur nyckeln när snöslungan inte används.
- Röj snön så snart som möjligt efter snöfallet. Det ger de bästa resultatet.
- Justera medarna så att de är anpassade för ytan som ska röjas. Se avsnittet Justering av skidor och skrapa, sidan 19.
- Snöslungan är konstruerad för att göra rent ända ner till marken men den kan tendera att resa sig i vissa lägen. Växla ner och sänk farten framåt om detta inträffar. Lyft i båda handtagen så att framänden hålls nere om den ändå vill resa sig.
- Rikta snöstrålen mot lä när så är möjligt.

- Överlappa varje vända för att få bort all snö.
- Lägg i en lägre växel för att ta dig fram om hjulen slirar.
- Överbelasta inte snöslungan genom att röja för fort. Lägg i en lägre växel för att minska hastigheten framåt om motorn saktar ner.
- Ha alltid full gas, högsta motorvarvtal, vid snöröjning.
- Håll högsta motorvarv och överbelasta inte motorn så att inte utkastarkanalen sätts igen om snön är blöt och slaskig.
- Under vissa snö- och väderförhållanden kan några reglage och rörliga delar frysa fast. Stanna därför motorn och vänta tills alla rörliga delar stannar om några reglage blir svåra att hantera. Kontrollera om någon del frusit fast. **Använd inte för mycket kraft för att försöka manövrera reglagen om de frusit.**

Underhåll

Rekommenderat underhåll

Service av	Serviceåtgärd	Första	Varje körning	10 tim.	15 tim.	25 tim.	100 tim.	Inför förvaring
Oljenivå i motorn—kontrollera	Kontrollera oljenivån och fyll på vid behov.	X	X					
Fett i matarskruv-växeln—kontrollera	Kontrollera fettnivån och fyll på vid behov.	X		X				X
Smörjning av snöslungan	Olja och fetta in invändiga rörliga delar.				X			X
Oljebyte i motor	Byt oljan i motorn.					X		X
Tändstift	Rengör, inspektera och ställ in elektrodavståndet. Byt ut vid behov.						X	

FÖRSIKTIGHET

RISKER
- **Om tändkabeln sitter kvar på tändstiftet kan någon annan starta motorn.**

DETTA KAN INTRÄFFA
- **En oförutsedd motorstart kan skada dig eller åskådare allvarligt.**

SÅ UNDVIKS RISKEN
- **Dra av tändkablarna från tändstiftet innan du börjar göra service. För också kablarna åt sidan så att de inte oavsiktligt kommer i kontakt med tändstiften.**

Justering av medar och skrapa

Betong- och asfaltytor

1. Dra av tändkabeln från tändstiftet och se till att kabeln inte oavsiktligt kommer i kontakt med stiftet.
2. Kontrollera lufttrycket i båda hjulen. Se till att de är jämt pumpade till mellan 48–103 kPa (7–15 psi).
3. Flytta snöslungan till plant underlag.
4. Lossa de (4) brickbultarna som håller fast medarna på sidorna på matarskruvhuset (Fig. 17) tills medarna enkelt kan flyttas upp och ner.

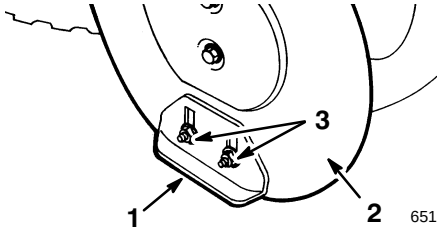

Figur 17

1. Mede
2. Sidoplåt, matarskruv
3. Flänsmuttrar

5. Lägg under bladen på matarskruven så att både skrapan och matarskruvbladen (Fig. 18) går fria från marken med minst 3 mm (1/8”).

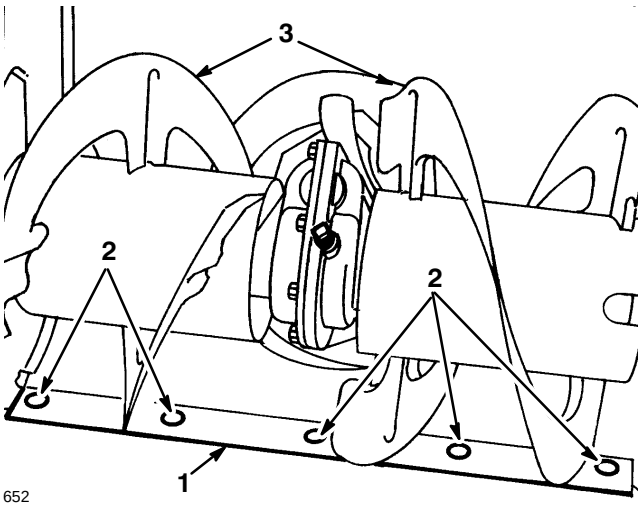

Figur 18

1. Skrapa
2. Monteringsskruvar
3. Matarskruvblad

Obs: Skrapan ska ligga högre över marken om underlaget där snöslungan ska köras är sprucket, knöligt eller ojämnt.

6. Kontrollera skrapans inställning. Skrapan ska ligga 3 mm (1/8”) över och parallellt med ytan.
7. Lossa de fem skruvarna (Fig. 18) om skrapan behöver justeras, ställ in bladet och dra åt skruvarna.
8. Flytta medarna neråt platt mot marken och dra åt de fyra (4) brickbultarna som håller medarna i snöskruvens sidoplåtar (Fig. 17).

Grusytor

1. Dra av tändkabeln från tändstiftet och se till att kabeln inte oavsiktligt kommer i kontakt med stiftet.
2. Lossa de fyra flänsmuttrarna som fäster båda medarna på matarskruvens sidoplåtar (Fig. 17).
3. Skjut ner medarna så långt att snöskruven kommer så långt från marken som skidjusteringen tillåter.
4. Dra åt flänsmuttrarna.

Tömning av bensin

1. Stäng bränslekranen under tanken genom att vrida den åt vänster (Fig. 19).

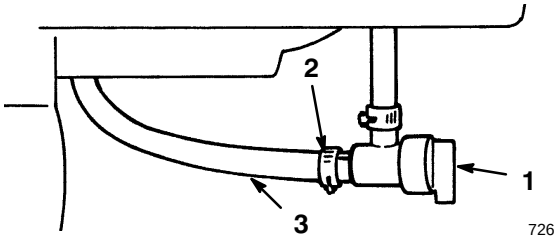

Figur 19

1. Bränslekran
2. Slangklämma
3. Bränsleledning

VARNING

RISKER
- **Bensin är mycket brandfarligt.**

DETTA KAN INTRÄFFA
- **Bensin kan antändas och vålla allvarliga kroppsskador.**

SÅ UNDVIKS RISKEN
- **Tappa ur bensinen utomhus.**
- **Tappa ur bensin endast när motorn är kall.**
- **Torka upp all utspilld bensin.**
- **Tappa inte ur bensin nära en öppen låga eller där bensinångor kan antändas av en gnista.**
- **Rök inte cigarr, cigarett eller pipa medan du hanterar bensin.**

2. Sätt ett rent kärl under bränslekranen.
3. Lossa slangklämman som håller fast bränsleslangen på kranen och dra av slangen (Fig. 19).

4. Öppna kranen genom att vrida åt höger. Nu kan bränslet rinna ner i ett kärl.
5. Sätt tillbaka bränsleslangen och fäst med slangklämman.

Smörjning av snöslungan

Smörj snöslungans rörliga delar efter var 15:e drifttimme.

VIKTIGT: Ha inte olja eller fett på gummihjul eller friktionsdrivningen eftersom hjulen kan slira och gummit brytas ner.

1. Dra av tändkabeln från tändstiftet och se till att kabeln inte oavsiktligt kommer i kontakt med stiftet.
2. Tappa ur bensinen ur tanken; se avsnittet Avtappning av bensin, sidan 19.
3. Tippa snöslungan framåt på matningsskruv/impellerhuset och palla under så att den inte kan ramla.
4. Skruva bort de fyra skruvarna som fäster bottenkåpan och ta bort kåpan (Fig. 20).

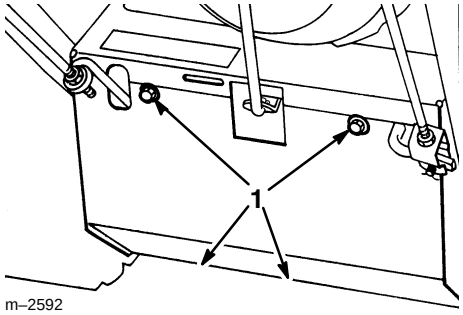

Figur 20

1. Skruvar

5. Smörj snöslungan lätt med tunn olja, enligt figur 21.

VIKTIGT: Smörj inte för rikligt eftersom överflödig olja kastas in i hjuldrivningen och får remmen att slira.

6. Smörj snöslungan med fett enligt figur 21.

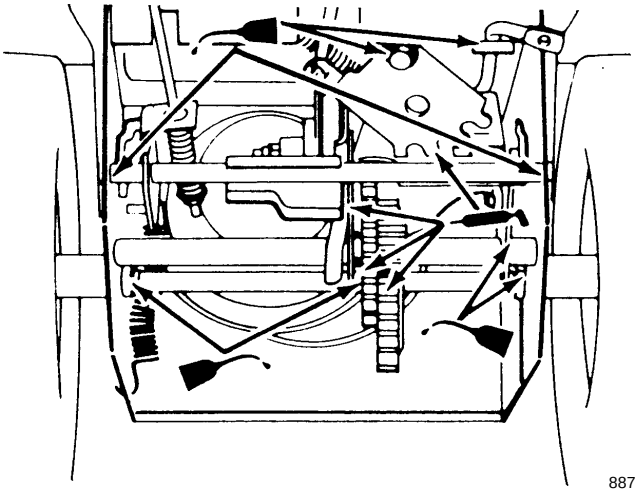

Figur 21

7. Torka upp spilld olja eller fett.
8. Skruva fast bottenkåpan med de fyra skruvarna.
9. Ställ snöslungan upprätt igen.

Kontroll av oljenivån i motorn

Kontrollera oljenivån var 5:e drifttimma eller varje gång snöslungan körs.

1. Flytta snöslungan till plant underlag.
2. Gör rent omkring oljestickan (Fig. 13).
3. Ta ur oljestickan ur vevhuset (Fig. 13).
4. Torka av oljestickan med en ren trasa.
5. Sätt i stickan helt och ta sedan ur den.

Obs: Oljestickan måste sättas i helt för att visa rätt nivå.

6. Ta ur oljestickan ur vevhuset (Fig. 13).
7. Läs av nivån på oljestickan (Fig. 13).
8. Fyll sakta på olja om nivån är under märket Full. Kontrollera hela tiden nivån och fyll på tills den når Full.

   Häll sakta SAE 5W-30 SAE 10 renande olja i påfyllningshålet. Motorn fungerar med alla renande oljor av hög kvalitet som uppfyller American Petroleum Institute (API) klassificering -SE, SF eller SG.

VIKTIGT: Fyll inte på för mycket, det skadar motorn.

9. Sätt i oljestickan.

Byta olja i motorn

Byt olja efter de två första drifttimmarna och sedan var 25:e drifttimma eller årligen. Kör motorn precis innan oljan byts. Varm olja rinner lättare och för med sig mera föroreningar.

1. Dra av tändkabeln från tändstiftet och se till att kabeln inte oavsiktligt kommer i kontakt med stiftet.
2. Palla upp snöslungans bakdel.
3. Ta bort vänster hjul.
4. Gör rent omkring oljepluggen (Fig. 22).
5. Skjut sedan ett kärl under urtappningsröret och skruva sedan ur oljepluggen (Fig. 22).

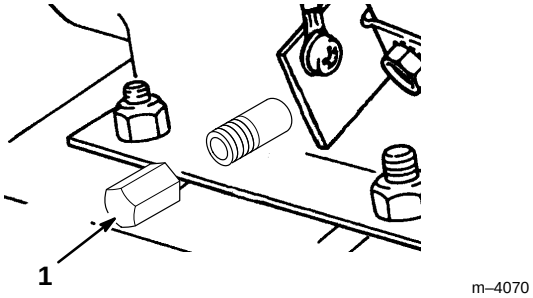

Figur 22

1. Oljeplugg

6. Sätt tillbaka oljepluggen när all olja runnit ur.
7. Sätt tillbaka vänster hjul.
8. Fyll på olja i vevhuset. Se avsnittet Fylla på olja i motorn, sidan 13.
9. Torka upp oljespill.

Kontroll/påfyllning av fett i matarskruvväxel

Fettnivån i snöskruvens växellåda måste kontrolleras efter hopmontering före start, efter 10 timmars användning och när den tas ut från den årliga avställningen.

1. Dra av tändkabeln från tändstiftet och se till att kabeln inte oavsiktligt kommer i kontakt med stiftet.
2. Ställ snöslungan på plant underlag.
3. Gör rent omkring rörpluggen (Fig. 23).
4. Skruva bort rörpluggen från växeln (Fig. 23).

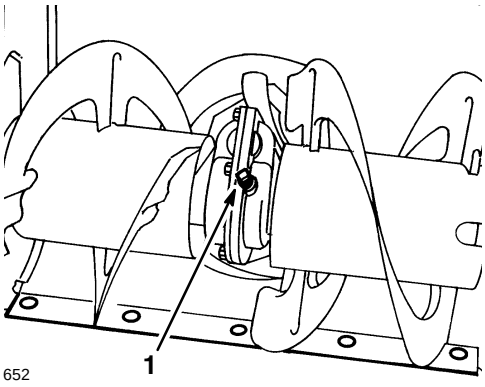

Figur 23

1. Rörplugg

5. Kontrollera fettnivån i växeln. Fettet måste synas genom hålet.
6. Fyll på Lubriplate MAG-1-fett (ett högtrycksfett för låga temperaturer), i växeln tills det nästan rinner över om nivån är låg,
7. Skruva i rörpluggen i växeln.

Justering av matarskruv/ impeller

Om drivremmen till matarskruv/impeller slirar, vilket medför försämrade snöröjningsprestanda, krävs endera justering eller byte av rem.

FARA

RISKER
- **Felaktig justering kan orsaka skador om matarskruven/impellern roterar när den ska vara urkopplad.**

DETTA KAN INTRÄFFA
- **Den roterande impellern och snöskruven kan slita av eller skada fingrar och händer.**

SÅ UNDVIKS RISKEN
- **Håll ansikte, händer, fötter och andra kroppsdelar och klädesplagg borta från dolda rörliga och roterande delar.**
- **Se till att spelet för impellerbromsen är rätt.**
- **Ställ inte åt matarskruv/impellerremmen för hårt eftersom matarskruven/impellern kan rotera när reglaget har släppts. Sänk remspänningen om detta inträffar.**

1. Dra av tändkabeln från tändstiftet och se till att kabeln inte oavsiktligt kommer i kontakt med stiftet.
2. Kontrollera och justera remmen enligt steg 4–6 i avsnittet Montering av reglagelänkage till matarskruv/impeller, sidan 11.
3. Tryck tillbaka tändkabeln på tändstiftet och starta motorn.
4. Kör matarskruven/impellern.
5. Byt ut remmen om den fortfarande slirar.

Byte av drivrem till matarskruv/impeller

Byt drivremmen till matarskruv/impeller (Fig. 24) om den blivit sliten, sträckt, oljeindränkt eller fått andra skador. Du kan köpa en ny rem hos din auktoriserade Toro-återförsäljare.

1. Dra av tändkabeln från tändstiftet och se till att kabeln inte oavsiktligt kommer i kontakt med stiftet.
2. Skruva bort de två skruvarna som fäster remkåpan och ställ kåpan åt sidan (Fig. 24).

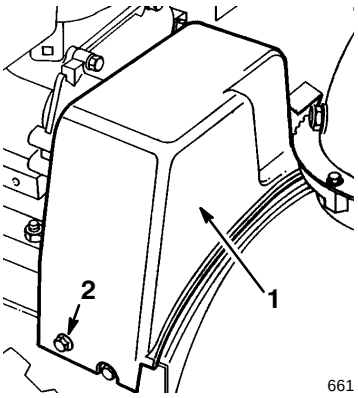

Figur 24

1. Remkåpa
2. Skruv (2)

3. Lossa remstyrningen (Fig. 25).
4. Ta bort drivremmen till matarskruven/impellern från motorremskivan och den stora remskivan på matarskruven/impellern (Fig. 25).
5. Lägg den nya remmen runt den stora remskivan på matningsskruven/impellern (Fig. 25).
6. Dra remmen runt motorremskivan och se till att remmen hamnar på insidan av mellanremskivan och remstyrningen (Fig. 25).

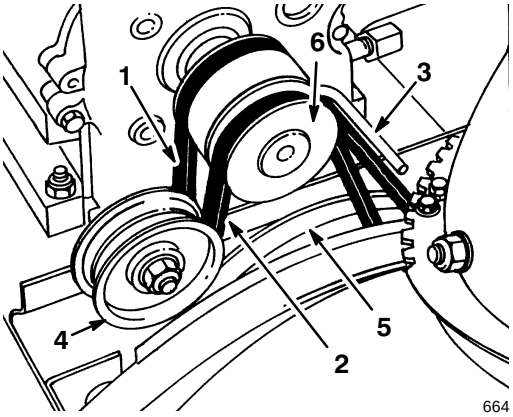

Figur 25

1. Drivrem för hjuldrivning
2. Drivrem för matarskruv/impeller
3. Remstyrning
4. Mellanremskiva
5. Stor remskiva för matarskruv/impeller
6. Motorremskiva

7. Justera remstyrningen så att mellanrummet mellan rem och styrning är 3 mm (1/8”), och dra sedan åt remstyrningen.
8. Kontrollera och justera remmen enligt steg 4–6 i avsnittet Montering av reglagelänkage till matarskruv/impeller, sidan 11.
9. Montera remkåpan.

Byte av drivrem till hjuldrivningen

Byt drivremmen till hjuldrivningen om den blivit sliten, sträckt, oljeindränkt eller fått andra skador. Du kan köpa en ny rem hos din auktoriserade Toro-återförsäljare.

1. Dra av tändkabeln från tändstiftet och se till att kabeln inte oavsiktligt kommer i kontakt med stiftet.
2. Tappa ur bensinen ur tanken; se avsnittet Avtappning av bensin, sidan 19.
3. Skruva bort 2 skruvar som fäster remkåpan och ställ kåpan åt sidan (Fig. 24).
4. Ta bort drivremmen till matarskruven/impellern från motorremskivan och den stora remskivan på matarskruven/impellern (Fig. 25).
5. Tippa snöslungan framåt och palla under så att den inte kan ramla.
6. Skruva bort de fyra skruvarna som fäster bottenkåpan på chassit och ta bort kåpan (Fig. 20).
7. Lossa fjädern ur urtaget i nederkanten på sidoplåten (Fig. 26).

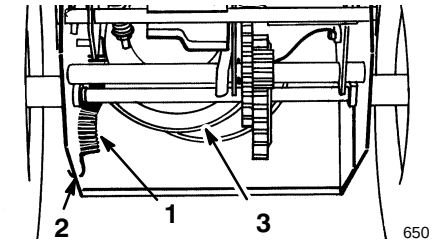

Figur 26

1. Fjäder
2. Spår i sidoplåt
3. Stor remskiva, hjuldrivning

FÖRSIKTIGHET

RISKER
- **Fjädern är hårt spänd.**

DETTA KAN INTRÄFFA
- **Fjädern kan kastas mot användaren eller kringstående.**

SÅ UNDVIKS RISKEN
- **Var försiktig när fjädern lossas.**

8. Ställ snöslungan upprätt.

9. Lossa remstyrningen (Fig. 25).

10. Ta bort hjuldrivremmen från motorremskivan och den stora hjudrivningsskivan (Fig. 25).

11. Lägg den nya remmen runt den stora remskivan till hjuldrivningen.

12. Dra remmen över motorremskivan och se till att remmen hamnar på insidan av remstyrningen (Fig. 25).

13. Tippa snöslungan framåt och palla under så att den inte kan ramla.

14. Kroka i fjädern i urtaget i underkanten på sidoplåten (Fig. 26).

15. Sätt tillbaka bottenkåpan med fyra skruvar.

16. Ställ snöslungan upprätt.

17. Dra remmen till matarskruven/impellern runt den stora matarskruven/ impellerremskivan och se till att remmen hamnar på insidan av mellanremskivan och remstyrningen (Fig. 25).

18. Justera remstyrningen så att mellanrummet mellan rem och styrning är 3 mm (1/8”), och dra sedan åt remstyrningen.

19. Justera snöskruv/impellerlänkaget om drivremmen till snöskruv/impeller byts mot en ny. Se stegen 4-6 i avsnittet Montering av reglagelänkage till snöskruv/ impellerdrivning, sidan 11.

20. Montera remkåpan.

Justering av hjuldrivningen

Om växlingsreglaget fungerar korrekt men snöslungan ändå inte går framåt eller bakåt, kan justering behövas.

1. Dra av tändkabeln från tändstiftet och se till att kabeln inte oavsiktligt kommer i kontakt med stiftet.

2. Kontrollera och justera hjuldrivningen enligt steg 5 och 6 i avsnittet Montering av reglagestång till hjuldrivning, sidan 11.

3. Kontakta din auktoriserade Toro-återförsäljare om problemen kvarstår med korrekt justerat länkage.

Justering av växelreglaget

Om slungan går sakta eller inte alls på ettans växel eller om treans växel inte går att lägga i, kan växelväljarlänkaget behöva justeras.

1. Dra av tändkabeln från tändstiftet och se till att kabeln inte oavsiktligt kommer i kontakt med stiftet.

2. Tippa snöslungan framåt och palla under så att den inte kan ramla.

3. Skruva bort de fyra skruvarna som fäster bottenkåpan på chassit och ta bort kåpan (Fig. 20).

4. Lossa flänsmuttrarna som fäster väljarplåten på reglagepanelen (Fig. 27).

5. För växelväljaren till treans växel och tryck ner växelväljarplåten så att hjuldrivningsenheten flyttas åt höger. Hjuldrivningsenheten ska ligga 3 mm (1/8”) från rullen. Dra väljarplåten (Fig. 27) tills avståndet på 3 mm (1/8”) är rätt (Fig. 28) om det inte är det.

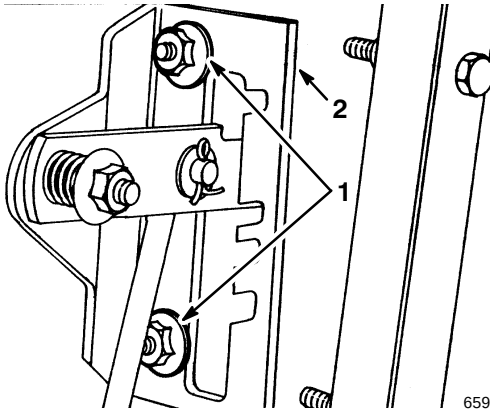

Figur 27

1. Flänsmuttrar
2. Växelväljarplåt

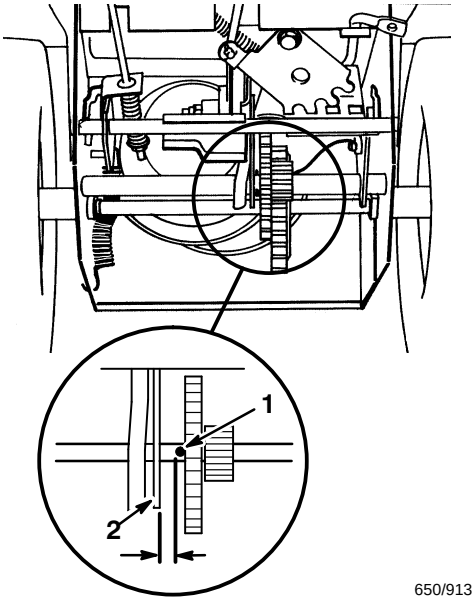

Figur 28

1. Sprint
2. Transmission

6. Dra åt flänsmuttrarna som håller växelväljarplåten när hjuldrivningsenheten ligger 3 mm (1/8”) från rullen.

7. För växelspaken till R (back) och tillbaka till trean som kontroll av justeringen.

8. Gör om steg 2-4 om avståndet mellan rullen och drivningen är större än 4,8 mm (3/16”).

9. Montera bottenkåpan och res upp snöslungan.

Byta tändstift

Kontrollera tändstiftet årligen eller var 100:e drifttimma. Sätt i ett nytt stift om elektroderna i mitten av stiftet är mörka eller slitna. Använd ett Champion RJ–19LM eller motsvarande tändstift. Justera elektrodgapet till 0,76 mm (0.030”).

1. Gör rent omkring tändstiftet.

2. Dra av tändkabeln från tändstiftet (Fig. 29) och skruva ur stiftet ur cylindertoppen.

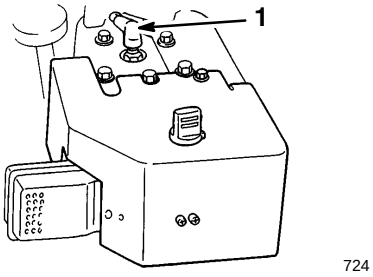

Figur 29

1. Tändkabel

VIKTIGT: Sprucket, skadat eller smutsigt tändstift måste bytas ut. Sandblästring, skrapning eller rengöring av tändstiftet skall inte göras eftersom partiklar kan lossna och falla ner i cylindern, med motorhaveri som följd.

3. Justera elektrodgapet till 0,76 mm (0.030”) (Fig. 30).

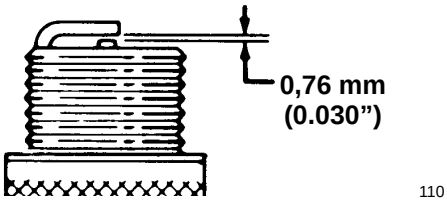

Figur 30

4. Skruva i tändstiftet i cylindertoppen.

5. Dra åt stiftet till moment 20,4 N·m (15 ft-lbs).

6. Sätt på tändkabeln på tändstiftet (Fig. 29).

Förvaring

Preparering av bränslesystemet

1. Häll i stabiliserare i tanken (3 cl per 4 l bränsle [1 oz./ga]).

2. Kör motorn i tio minuter så att stabiliserat bränsle fördelas i bränslesystemet.

3. Stanna motorn och låt den kallna. Tappa ur bränslet eller kör motorn tills den stannar.

4. Starta motorn på nytt och kör till den stannar.

5. Choka eller snapsa motorn, starta den en tredje gång och kör tills den inte startar mera.

6. Lämna in bränslespill på närmaste bensinstation.

Obs: Lagra inte stabiliserat bränsle längre än 90 dagar.

Motorpreparering

7. Skruva bort tändstiftet ur cylindertoppen.

8. Häll i två teskedar olja i tändstiftshålet.

9. Sätt i tändstiftet men sätt inte på tändkabeln på tändstiftet.

10. Dra snörstarten långsamt för att sprida oljan inne i cylindern.

11. Byt oljan i motorn. Se avsnittet Byte av motorolja, sidan 21.

Preparering av snöslungan

12. Smörj snöslungan. Se Smörjning av snöslungan, sidan 20.

13. Tvätta snöslungan.

14. Måla i lackskador. Färg finns hos auktoriserade TORO-återförsäljare. Slipa skadade ytor före målning och rostskydda så att inte metalldelar rostar.

15. Dra åt skruvar, bultar och muttrar. Laga eller byt ut skadade delar.

16. Täck över snöslungan och förvara den torrt och där barn inte kommer åt den. Låt motorn kallna innan snöslungan ställs in.

VARNING

RISKER
- **Bensinångor är mycket brandfarliga, explosiva samt farliga att inandas.**

DETTA KAN INTRÄFFA
- **Om maskinen förvaras där det finns öppen eld kan bensinångorna antändas och orsaka explosion.**

SÅ UNDVIKS RISKEN
- **Förvara inte snöslungan i bostaden, källaren eller andra utrymmen där det kan finnas gnistkällor, t ex värmeelement, varmvattenberedare, torkskåp, ugnar och liknande.**

Tillbehör

Du kan köpa följande tillbehör till snöslungan hos din auktoriserade återförsäljare:

- Snökedjesats
- Drivbrytare
- Snökåpa


TORO®