Form No. 3322-827

TORO®

622 og 724

Snøfreser

Modell nr. 38063—000000001 og over
Modell nr. 38063—200000001 og over
Modell nr. 38073—200000001 og over

Operatørens håndbok

CE

Norsk (N)

Innhold

	Side
Innledning	2
Sikkerhet	3
Generell sikkerhet ved bruk av snøfresere	3
Sikker bruk av Toro snøfresere	4
Lydtrykknivå	5
Lydstyrkenivå	5
Vibrasjonsnivå	5
Forklaring av symboler	6
Montering	9
Løse deler	9
Montering av håndtak	10
Montering av hastighetsvelgerstag	11
Montering av trekkfunksjonsstag	11
Montering av forbindelsesledd for spiralblad/ viftehjulskontrolldrev	12
Montering av sjaktkontrollstag	12
Festing av sjaktavleder	13
Kontroll av trykket i dekkene	13
Før start	13
Fylling av olje i motoren	13
Fylling av bensin på tanken	14
Bruk	15
Kontroller	15
Start/stopp av motor	16
Frigang eller selvdrift	17
Tips for bruk	17
Vedlikehold	18
Anbefalt vedlikeholdsplan	18
Justering av støtteplater og skrape	19
Tømming av bensin	19
Smøring av snøfreseren	20
Kontroll av oljenivået i motoren	20
Skifte av motorolje	21
Sjekking/påfylling av smørefett i spiralbladets girkasse	21
Justering av spiralbladet/ viftehjulets drivrem	21
Skifte av spiralbladet/ viftehjulets drivrem	22
Skifte av trekkfunksjonens drivrem	23
Justering av trekkfunksjonens drivrem	23
Justering av hastighetsvelger	23
Skifte av tennplugg	24
Lagring	25
Klargjøring av drivstoffsystemet	25
Klargjøring av motoren	25
Klargjøring av snøfreseren	25
Tilbehør	25

Innledning

Takk for at De valgte å kjøpe et Toro produkt. Vi vil at De skal bli godt fornøyd med Deres nye produkt.

Les denne håndboken nøye slik at De lærer den riktige måten å bruke og vedlikeholde produktet på. Informasjonen i denne håndboken vil hjelpe Dem og andre til å unngå å bli skadet og at produktet blir skadet. Selv om Toro konstruerer og produserer sikre produkter, har De selv ansvaret for at produktet brukes på en forsvarlig og riktig måte.

Ha alltid produktets modell- og serienummer for hånd når De henvender Dem til en autorisert Toro-forhandler eller fabrikken for å få opplysninger om service, originale Toro deler eller hvis De ønsker annen informasjon. Modell- og serienummer står på et merke på produktet slik som vist i Figur 1.

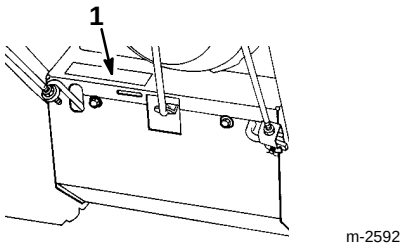

Figur 1

1. Merke med modell- og serienummer

Noter produktets modellnummer og serienummer nedenunder slik at De har det tilgjengelig.

Modellnummer: _____

Serienummer: _____

Obs: Snøfreseren tilfredsstilte alle gjeldende sikkerhetsstandarder for snøfresere på det tidspunktet den ble produsert.

Denne håndboken identifiserer farerisikoer og har spesielle sikkerhetsvarsler som kan hjelpe Dem eller andre til å unngå å bli skadet, og i verste fall forulykke. FARE, ADVARSEL og FORSIKTIG er signalordene som er brukt til å identifisere farlighetsgraden.

FARE varsler om en ytterst farlig situasjon som vil forårsake alvorlige skader eller en dødsulykke hvis man ikke følger De anbefalte sikkerhetstiltakene.

ADVARSEL varsler om en fare som kan forårsake alvorlige skader eller en dødsulykke hvis man ikke følger de anbefalte sikkerhetstiltakene.

©**The Toro Company** - **1999**
8111 Lyndale Ave. South
Bloomington, MN 55420-1196

All Rights Reserved
Printed in the USA

FORSIKTIG varsler om en fare som kan forårsake mindre alvorlige skader hvis man ikke følger de anbefalte sikkerhetstiltakene.

Det er brukt to ord til for å henvise til informasjon. **Viktig** gjør oppmerksom på spesiell mekanisk informasjon og **NB** henviser til generell informasjon som er verdt å huske.

Finn ut hva som er høyre og venstre på snøfreseren ved å stå i normal arbeidsstilling bak håndtakene.

Sikkerhet

Det er meget viktig at De selv og alle andre som skal bruke snøfreseren leser og forstår innholdet av denne håndboken før motorens startes for første gang, for å sikre maksimal sikkerhet, den beste prestasjonen og for å bli kjent med produktet. Vær spesielt oppmerksom på sikkerhetsvarselsymbolet ⚠ som betyr FARE, ADVARSEL ELLER FORSIKTIG – "personlige sikkerhetsinstruksjoner". Les disse instruksjonene slk at De forstår Dem, fordi de er meget viktige for sikkerheten. Hvis ikke disse instruksjonene blir fulgt, kan resultatet bli at det skjer en ulykke.

Snøfreseren er konstruert og testet for at den skal være rimelig sikker å bruke; **hvis man imidlertid unnlater å følge disse instruksjonene, kan resultatet bli at det skjer en ulykke.**

Generell sikkerhet ved bruk av snøfresere

Instruksjonene som følger er tatt fra ANSI/OPEI standard B71.3–1995 og ISO standard 8437:1989. Informasjon eller terminologi som er spesiell for Toro snøfresere er gitt i parentes.

Opplæring

- Les denne operatørens håndbok nøye. Bli kjent med alle kontroller og riktig bruk av utstyret. Lær hvordan snøfreseren kan stoppes raskt.
- Ikke la barn få lov til å bruke snøfreseren. La heller aldri voksne få lov til å bruke den uten at de har fått riktig opplæring.
- Hold alle personer unna området der snøfreseren skal brukes, spesielt små barn og husdyr.
- Vær forsiktig slik at De ikke sklir eller faller, spesielt når snøfreseren brukes i revers.

Klargjøring

- Undersøk området der snøfreseren skal brukes nøye. Fjern dørmatter, kjelker, akebrett, planker, ståltråd og lignende.
- Sørg for at alle koblinger er utkoblet og sett motoren i fri før den startes.
- Sørg alltid for å ha på Dem gode vinterklær når De bruker utstyret. Bruk fottøy som gir godt grep på glatte underlag.
- Bensin er meget brannfarlig og må behandles forsiktig.
  - Bruk en godkjent bensinkanne.
  - Fyll aldri bensin på en motor som er i gang eller som er varm.
  - Fyll bensin på tanken utendørs og vær meget forsiktig. Fyll aldri bensin innendørs.
  - Skru lokket godt fast på bensintanken og tørk opp bensin som eventuelt ble sølt.
- Bruk kun el-kabelen som fulgte med snøfreseren og en stikkontakt som er egnet til el-kabler på elektriske startermotorer.
- Juster høyden av oppsamlerhuset (spiralbladhuset) slik at det går klar av singel og småstein på bakken (unødvendig for ett-trinns snøfresere).
- Forsøk aldri å foreta noen slags justeringer mens motoren er i gang, unntatt i de tilfeller der en slik justering er anbefalt av produsenten (Toro).
- La motoren og maskinen tilpasse seg utetemperaturen før De begynner å rydde snø.
- Bruk av alle typer maskiner kan resultere i at gjenstander blir kastet opp og rett i øynene. Bruk alltid vernebriller eller øyebeskyttelse når De bruker utstyret eller utfører justeringer eller reparasjoner.

Bruk

- Hold hender og føtter borte fra roterende deler. Hold Dem unna utløpssjaktens åpning til enhver tid.
- Vær ytterst forsiktig når snøfreseren brukes på eller kjører over innkjørsler med grus, fortau eller veier. Vær oppmerksom på skjulte farer og trafikk.
- Hvis snøfreseren støter mot et eller annet, stopp motoren ved å ta kabelen av tennpluggen. Undersøk snøfreseren omhyggelig for å se om den er blitt skadet, og reparer skaden før motoren startes og snøfreseren brukes igjen.
- Hvis snøfreseren begynner å vibrere sterkt, må motoren stoppes øyeblikkelig og undersøkes for å finne årsaken. Vibrasjon er som regel et tegn på at det har oppstått et problem.
- Stopp motoren hver gang De forlater operatørens arbeidsstilling, før rensking av oppsamler-(spiralblad-)/viftehjulshuset eller utløpsføreren (sjakten), og før reparasjoner, justeringer eller undersøkelser.

- Pass på at oppsamleren (spiralbladet/rotorbladene) og alle bevegelige deler has stoppet før De foretar rengjøring, reparasjoner eller undersøkelser. Ta av tennpluggkabelen og hold den borte fra pluggen for å unngå at motoren starter ved et uhell. Koble fra kabelen på elektriske motorer.
- La aldri motoren gå innendørs, unntatt når den startes og for å flytte snøfreseren inn eller ut av bygningen. Åpne ytterdørene da eksos er farlig.
- Ikke rydd snø på tvers av bakker. Vær ytterst forsiktig når De forandrer retning i bakker. Forsøk aldri å rydde snø i bratte bakker
- Bruk aldri snøfreseren uten at de riktige skyddene, platene eller andre sikkerhetsanordninger sitter på plass.
- Bruk aldri snøfreseren i nærheten av glasskonstruksjoner, biler, vinduer, holdeplasser etc. uten at snøsjaktens utløpsvinkel er riktig justert. Hold barn og husdyr unna.
- Maskinens kapasitet må ikke overbelastes ved forsøk på å rydde snøen for fort.
- Kjør aldri snøfreseren med høy hastighet der det er glatt. Se bakover og vær forsiktig under rygging.
- Rett aldri snøskyen mot folk og tillat heller ikke at noen står foran maskinen.
- Koble fra strømtilførselen til oppsamleren (spiral-/rotorbladene) når snøfreseren skal transporteres eller når den ikke er i bruk.
- Bruk kun utstyr og tilbehør som er godkjent av snøfreserprodusenten (Toro), slik som hjulvekter, motvekter, førerhus etc. (Ta kontakt med et autorisert serviceverksted for å få tilbehør som passer til Deres snøfreser).
- Snøfreseren må kun brukes når det er godt lys og god sikt. Sørg alltid for å ha godt fotfeste og hold godt i håndtakene. Gå; ikke løp.

Vedlikehold og lagring

- Undersøk alle fester regelmessig for å se om tiltrekningsmomentet er riktig for å sikre at utstyret er trygt å bruke.
- En snøfreser med bensin på tanken må aldri oppbevares inne i bygninger der det finnes antennelsesmuligheter, slik som varmtvannsapparater, varmeovner, tørketromler/skap etc. La motoren bli kald før snøfreseren settes inn noen steder.
- Se alltid etter viktige detaljer i denne håndboken hvis snøfreseren skal lagres over lengre tid.
- Sikkerhets- og instruksjonsmerker må vedlikeholdes og skiftes ut etter behov.
- La maskinen gå i noen få minutter etter at snørydding er ferdig for å unngå at oppsamleren (spiralbladet)/viftehjulet fryser fast. (La motoren gå mens De trekker flere ganger i starthåndtaket).

Sikker bruk av Toro snøfresere

Listen som følger inneholder sikkerhetsinformasjon som gjelder spesielt for Toro produktene, eller annen viktig sikkerhetsinformasjon som ikke er inkludert i ANSI eller ISO standardene.

- **Roterende viftehjul eller spiralblad kan amputere eller skade fingre og hender.** Stå altid bak håndtakene og borte fra utløpsåpningen mens snøfreseren er i bruk. **Hold ansikt, hender, føtter og andre kroppsdeler eller klær borte fra skjulte deler som roterer eller beveger seg.**
- **Stans motoren, ta ut nøkkelen og vent til alle deler slutter å bevege seg** før snøfreseren justeres, rengjøres eller undersøkes, og før utløpssjakten renskes. Ta også kabelen av tennpluggen og hold den borte fra pluggen for å unngå at motoren starter ved et uhell.
- Rensk aldri utløpssjakten med hånden. Bruk en pinne.
- **Før** operatørens stilling bak håndtakene forlates, stans motoren, ta ut nøkkelen og vent til alle bevegelige deler står stille.
- Bruk aldri løstsittende klær som kan sette seg fast i bevegelige deler.
- Hvis et skydd, en sikkerhetsanordning eller et merke er skadet, uleselig eller mangler, må det repareres eller skiftes ut før arbeidet begynner. Trekk også til alle løse fester.
- **Ikke** røyk mens De holder på med bensin.
- To-trinns snøfresere: bruk det laveste giret og hvis aktuelt, bakhjulsstillingen ved snørydding i bakker.
- **Ikke** bruk snøfreseren på taket.
- Ikke ta på motoren mens den går eller like etter at den har stoppet, fordi den vil være varm nok til å forårsake brannskader. Ikke fyll på olje eller kontroller oljenivået i veivhuset mens motoren er i gang.
- Foreta kun vedlikeholdet som er beskrevet i denne håndboken. Stans motoren, ta ut nøkkelen og ta kabelen av tennpluggen før det arbeides med vedlikehold, service eller justeringer. Hold tennpluggkabelen borte fra tennpluggen for å unngå at motoren starter ved et uhell. Hvis det er nødvendig med store reparasjoner, ta kontakt med et autorisert Toro forhandlerverksted.
- Ikke kjør motoren med for høyt turtall ved å forandre på regulatorinnstillingene.

- Når snøfreseren skal lagres i mer enn 30 dager, må bensinen tømmes ut av tanken for å unngå brannfare. Bensin skal oppbevares i en godkjent, rød metall-kanne. Ta nøkkelen ut av tenningen før snøfreseren settes bort.
- Bruk kun originale Toro reservedeler og tilbehør for å sikre at Toro maskinen forblir trygg å bruke og for å sikre den beste prestasjonen **Bruk aldri "alternative" reservedeler og tilbehør da dette kan gå utover maskinens sikkerhet.**

Lydtrykknivå

Denne maskinen har et lydtrykk på 90 dB(A) ved operatørens øre, basert på måling av identiske maskiner i henhold til Direktiv 81/1051/EEC.

Lydstyrkenivå

Modell 38063 har et lydstyrkenivå på 101 LwA og modell 38073 har et lydstyrkenivå på 104 LwA, basert på måling av identiske maskiner i henhold til direktiv 79/113/EEC.

Vibrasjonsnivå

Modell 38063 har et maksimalt hånd-arm vibrasjonsnivå på 14,3 m/s^2 og modell 38073 har et maksimalt hånd-arm vibrasjonsnivå på 19,3 m/s^2, basert på måling av identiske maskiner i henhold til EN 1033.

Før bruk

Les denne håndboken slik at De forstår innholdet før De bruker snøfreseren. Bli kjent med alle kontrollene og lær hvordan man stopper motoren raskt.

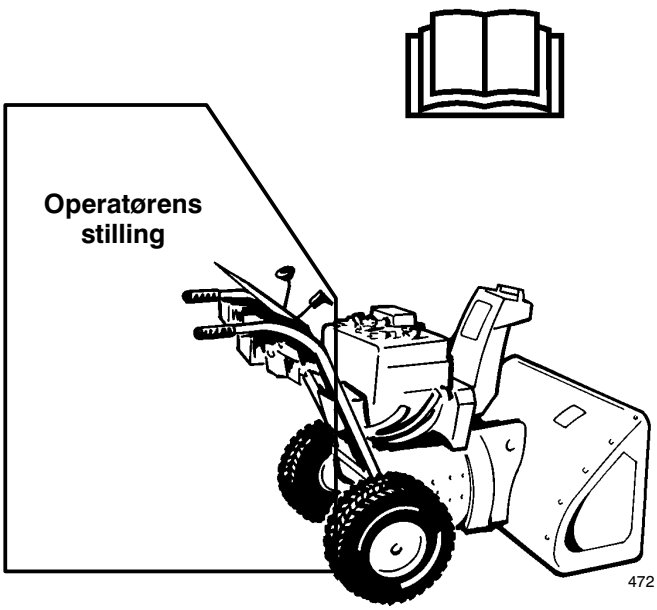

Forsiktig: Feil bruk kan føre til amputasjon av fingre, hender eller føtter.

Et hurtig roterende viftehjul er plassert ca. to tommer innenfor åpningen.

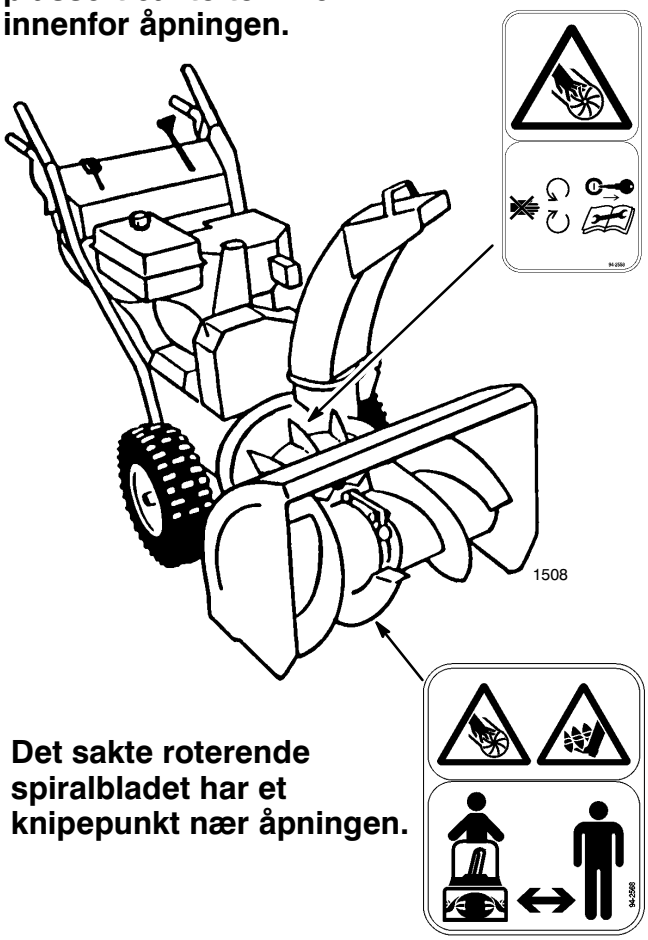

Det sakte roterende spiralbladet har et knipepunkt nær åpningen.

Forklaring av symboler

Sikkerhetsvarsel-trekant – symbolet i trekanten varsler om fare

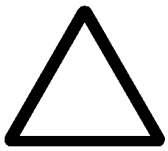

Sikkerhetsvarsel-symbol



Les operatørens håndbok



Se i verksted-håndboken for riktige servicemetoder



Stans motoren og ta ut nøkkelen før vedlikehold eller reparasjonsarbeid begynnes

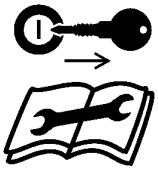

Stans motoren og ta ut nøkkelen før operatørens stilling forlates – ett-trinns snøfresere



Stans motoren og ta ut nøkkelen før operatørens stilling forlates – to-trinns snøfreser



Fingre eller hender kan amputeres – viftehjulsblad



Sikkerhetsskyddene må ikke åpnes eller tas av mens motoren er i gang

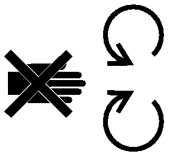

Hold trygg avstand fra maskinen

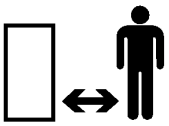

Hold trygg avstand fra maskinen – ett-trinns snøfreser



Hold trygg avstand fra maskinen – to-trinns snøfreser

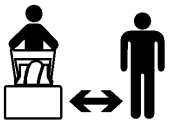

Oppfreste eller fly-vende gjenstander – Hele kroppen er utsatt

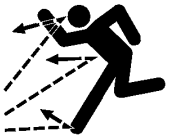

Elektrisk støt – livsfare



Føtter kan amputeres eller bli sittende fast – roterende spiralblad



Elektrisk start

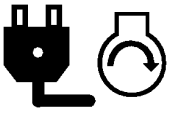

Varme flater – brannskader på fingre eller hender



Etsende væsker – kjemisk brannskade på fingre eller hender



Ikke velt batteriet

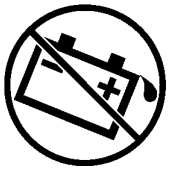

Må holdes tørt



Maskinens bevegelsesretning – forover



Maskinens bevegelsesretning – bakover



På/start



Av/stopp

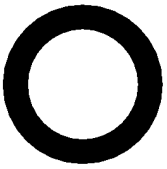

Tap av kontroll over maskinen – oppoverbakke



Tap av kontroll over maskinen – nedoverbakke



Trekkfunksjonsdrev



Snøfresersamlerblad



Innkobling

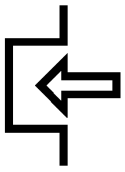

Utkobling

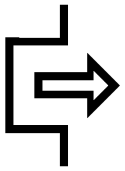

Choke

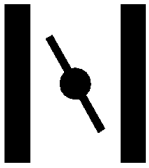

Motorhastighet (gass)



Hurtig



Sakte



Minsker/øker



Start av motor

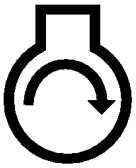

Stopp av motor



Retning av snøfreserens sjakt



Primer (starthjelp)



Betjening av primer

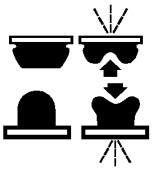

Fri



Snøfresersamler spiralblad/viftehjul



Låst



Ulåst



Betjening av spak



Betjening av spak



Blyfri bensin



Amputasjon av fingre og hender



Betjening av gass

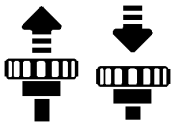

Amputasjon av fot



Betjening av “PowerShift”

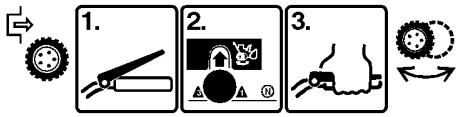

Plassering av remmer

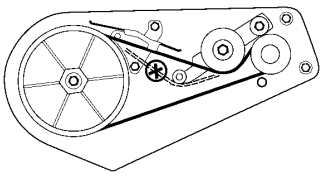

Montering

Obs: Finn ut hva som er høyre og venstre på snøfreseren ved å stå i normal arbeidsstilling bak håndtakene.

Løse deler

BESKRIVELSE	ANT.	BRUK
Splint Flat skive	1 1	Monteres på hastighetsvelgerstaget
Hodeskruer og bueskiver	4	Monterer håndtaket
Sjakkelpinne Splint Flensmutter Låsemutter med flens	1 1 1 1	Monterer spiralbladet/viftehjulet og trekkfunksjonskontrollstaget
Hodeskrue Låsemutter Låsemutter Pyramideformet skive Låseskrue Brakett	1 1 1 1 1 1	Monterer sjaktkontrollstaget

BESKRIVELSE	ANT.	BRUK
Låseskrue	1	Fester sjaktavlederen
Gummiskive	1	
Friksjonsplate	1	
Stor flat skive	1	
Bueskive	1	
Låsemutter	1	
Nøkkel	1	Brukes i tenningsbryteren

Montering av håndtak

1. Ta av monteringsstroppene som holder kontrollstagene fast på håndtaket.

2. Ta akselpinnene ut av begge hjulene og skyv hjulene ca. 2,54 cm (1”) utover på akselen for å få nok plass til å montere håndtakene (Fig. 2).

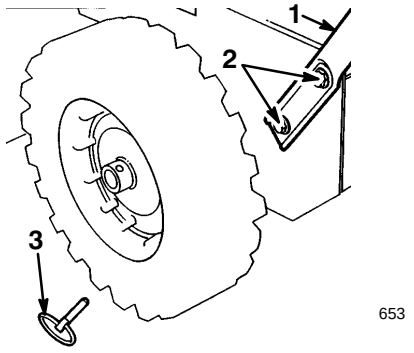

Figur 2

1. Håndtak
2. Hodeskruer og bueskiver
3. Akselpinne

3. Tre en flensmutter med flensen vendt ned (ikke låsemutteren med flens) på trekkfunksjonsstaget på venstre håndtak (Fig. 3).

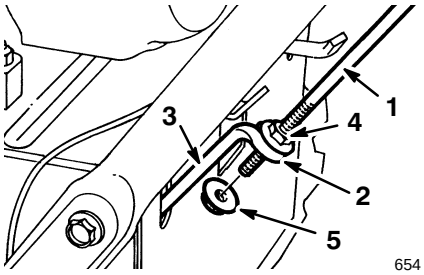

Figur 3

1. Trekkfunksjonsstag
2. Sløyfe
3. Nederste trekkfunksjonsstag
4. Flensmutter
5. Låsemutter med flens

4. Legg venstre håndtak mot snøfreserens venstre side og stikk trekkfunksjonsstagets ende gjennom løkken i det nederste trekkfunksjonsstaget (Fig. 3).

5. Rett opp monteringshullene i venstre håndtak med hullene i venstre sideplate, og fest håndtaket med to hodeskruer og bueskiver. Trekk til med fingrene (Fig. 2).

Obs: Den konkave siden av bueskiven skal ligge mot yttersiden av håndtaket.

6. Rett opp monteringshullene i høyre håndtak med hullene i høyre sideplate, og fest håndtaket med to hodeskruer og bueskiver. Trekk til med fingrene

7. Kontroller at håndtakene har lik høyde før De trekker håndtaksfestene godt til.

8. Skyv hjulene innover og stikk akselpinnen gjennom hullene i hjulnavet og det **innerste** hullet i akselen (Fig. 4).

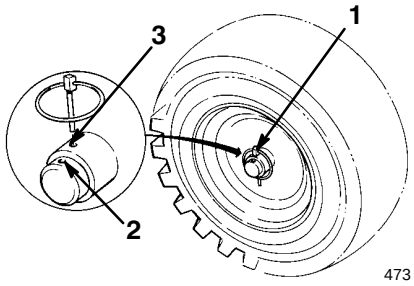

Figur 4

1. Akselpinne
2. Ytterste hull i akselen
3. Innerste hull i aksel og hjulnav

Obs: Hvis De skal sette kjettinger på snøfreseren, må akselpinnen settes inn i de **ytterste** hullene i akselen.

Montering av hastighetsvelgerstag

1. Trekk hastighetsvelgerarmen (Fig. 5) helt “ut”.
2. Sett hastighetsvelgeren (Fig. 6) på kontrolltavlen i stillingen R (revers).
3. Sett hastighetsvelgerstaget i velgerarmen, tre en flat skive på velgerstaget og fest det ved hjelp av en splint (Fig. 5).

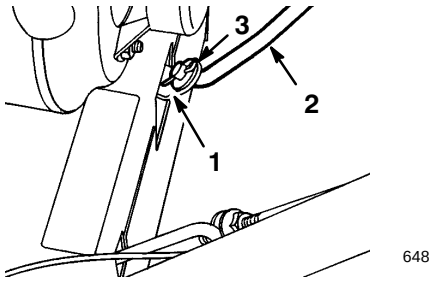

Figur 5

1. Hastighetsvelgerarm
2. Hastighetsvelgerstag
3. Flat skive og splint

Montering av trekkfunksjonsstag

1. Tre låsemutteren med flens (flensen skal vende opp) i bunnen av trekkontrollstaget, nedenfor løkken i det nederste trekkfunksjonsstaget (Fig. 3).
2. Juster de to flensmutrene oppover eller nedover på trekkontrollstaget helt til avstanden mellom toppen av håndgrepet og bunnen av trekkontrollspaken (Fig. 6 og 7) er ca. 11 cm (4 3/8”).

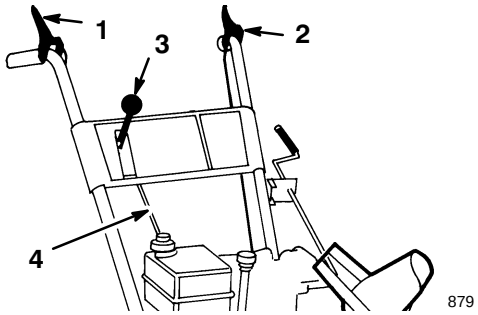

Figur 6

1. Kontrollspak for spiralblad
2. Kontrollspak for trekkfunksjon
3. Hastighetsvelger
4. Hastighetsvelgerstag

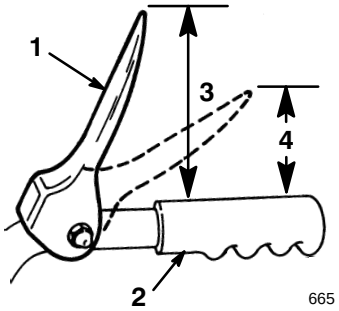

Figur 7

1. Kontrollspak for trekkfunksjon
2. Håndgrep
3. 11 cm (4 3/8”)
4. 2,54 til 5 cm (1 til 2”)

3. Trekk til de to flensmutrene med fingrene.
4. Sett hastighetsvelgeren (Fig. 6) i tredje gir.

Obs: Hvis hastighetsvelgeren ikke vil flytte seg i tredje gir, er det nødvendig å justere før man fortsetter: Se “Justering av hastighetsvelgeren” på side 23.

5. Trekk snøfreseren bakover mens trekkontrollspaken presses sakte mot håndtaket.

   Justeringen er korrekt når hjulene slutter å rulle bakover og avstanden mellom toppen av håndgrepet og bunnen av trekkontrollspaken er mellom en og to tommer (2,54 og 5 cm) (Fig. 7).
6. Juster de to flensmutrene hvis det er nødvendig for å få denne avstanden, og trekk dem deretter godt til.

Montering av forbindelsesledd for spiralblad/ viftehjuls-kontrolldrev

1. Løsne sikringsmutteren ovenfor sjakkelet på det øverste kontrollstaget (Fig. 8).

2. Rett opp hullene i sjakkelet med hullene i det nederste kontrollstaget og sett inn sjakkelpinnen (Fig. 8).

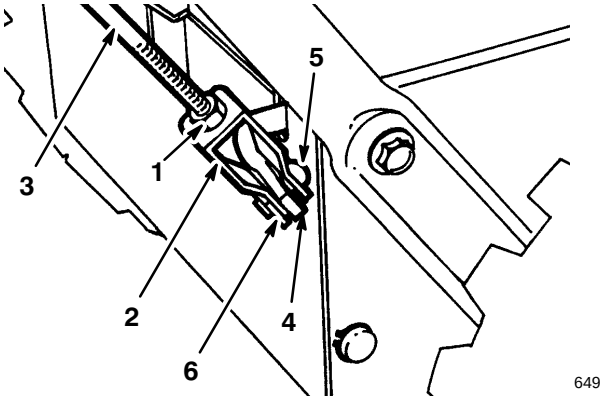

Figur 8

1. Sikringsmutter
2. Sjakkel
3. Øverste kontrollstag
4. Nederste kontrollstag
5. Sjakkelpinne
6. Splint

3. Mål avstanden mellom toppen av håndgrepet og bunnen av spiralblad/viftehjulets kontrollspak. (Fig. 6 og 9). Denne avstanden skal være ca. 10 cm (4”).

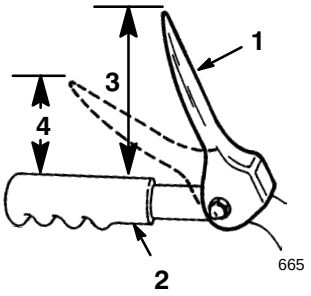

Figur 9

1. Kontrollspak for spiralblad
2. Håndgrep
3. 10 cm (4”)
4. 2,54 til 5 cm (1 til 2)

4. Press spiralblad/viftehjulets kontrollspak sakte mot håndgrepet.

Anstrengelsen som skal til for å trykke inn spaken vil øke betydelig når dødgang fjernes fra drivremmen (ca. en-halv bevegelse av spaken). Det er nødvendig å justere når anstrengelsen som skal til **begynner** å øke og avstanden mellom toppen av håndgrepet og bunnen av spiralbladet/viftehjulets kontrollspak er 2,54 og 5 cm (mellom 1 og 2”) (Fig. 9).

Obs: Hvis ikke anstrengelsen øker slik at det merkes, ta dekslet av remmen (se under “Skifte av spiralbladets/ viftehjulets drivrem”, trinn 1-2 på side 22) og mål 5 cm (2”) ovenfor håndgrepet der dødgangen ble fjernet fra spiralbladet/viftehjulets drivrem.

5. Juster avstanden ved å ta ut sjakkelpinnen, løsne sikringsmutteren og tre sjakkelet oppover eller nedover for å øke eller minske avstanden mellom håndgrepet og spiralblad/viftehjulets kontrollspak (Fig. 8).

6. Sett inn sjakkelpinnen når justeringen er korrekt, og fest den med splinten (Fig. 8).

7. Trekk til sikringsmutteren får å feste sjakkelet (Fig. 8).

Montering av sjaktkontrollstag

1. Monter sjaktkontrollbraketten og staget på venstre side av håndtaket med hodeskruen og låsemutteren. La låsemutteren være løs helt til alle deler er ferdigmonterte (Fig. 10).

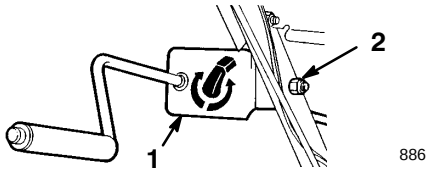

Figur 10

1. Sjaktkontrollbrakett og stag
2. Hodeskrue og låsemutter

2. Ha smørefett nr. 2 på snekkegiret.

3. Monter snekkegiret og braketten løst på monteringsflensen ved hjelp av en bolt, en pyramideformet skive og en låsemutter (Fig. 11).

4. Skyv snekkegiret inn i tennene på utløpssjaktens låsering og trekk til låsemutteren (Fig. 11).

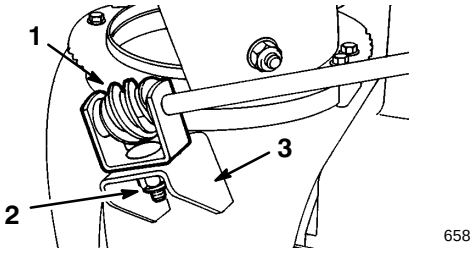

Figur 11

1. Snekkegir og brakett
2. Bolt, pyramideformet skive og låsemutter
3. Monteringsflens

5. Trekk til låsemutteren som fester sjaktkontroll-braketten (Fig. 10).

6. Kontroller funksjonen av sjaktkontrollstaget. Flytt snekkegiret litt utover hvis funksjonen er treg.

Festing av sjaktavleder

1. Sving avlederen opp og tilbake helt til avlederens stoppeanordning går over leppen i toppen av sjakten.

2. Fest avlederens venstre side til utløpssjakten ved hjelp av delene som er vist i Figur 12.

   Pass på at gummiskiven og friksjonsplaten er plassert mellom sjakten og avlederen og at tappene på friksjonsplaten går inn i hullene i avlederen.

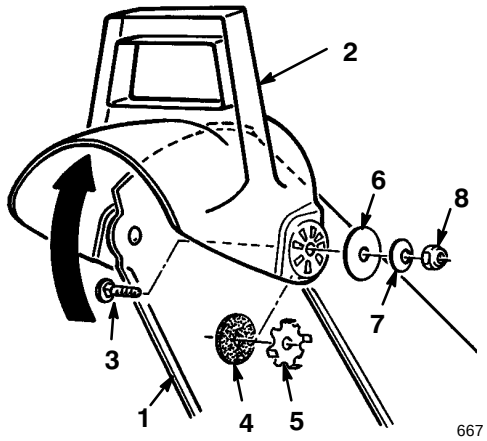

Figur 12

1. Sjakt
2. Avleder
3. Låseskrue
4. Gummiskive
5. Friksjonsplate
6. Stor flat skive
7. Bueskive
8. Låsemutter

Obs: Den konkave siden på bueskivene skal ligge mot de store flate skivene.

3. Trekk til mutrene på begge sider av avlederen, Mutrene må ikke trekkes til for hardt slik at det blir nødvendig å bruke makt for å forandre avlederens vinkel.

Kontroll av trykket i dekkene

Kontroller trykket i dekkene da de ble overfyllt på fabrikken på grunn av transport. Reduser derfor trykket likt i begge dekk til mellom 48-103 kPa (7-15 psi.)

Før start

Fylling av olje i motoren

Motoren ble sendt fra fabrikken med bare litt olje i veivhuset. Fyll derfor på olje før motoren startes. Veivhuset har en kapasitet på 0,621 liter (21 oz.) olje, men alt må ikke fylles på med en gang, da det allerede er litt olje i veivhuset fra før av. Fyll olje gradvis slik som beskrevet nedenunder.

1. Rengjør området rundt peilestaven (Fig. 13).

2. Ta peilestaven ut av veivhuset (Fig. 13).

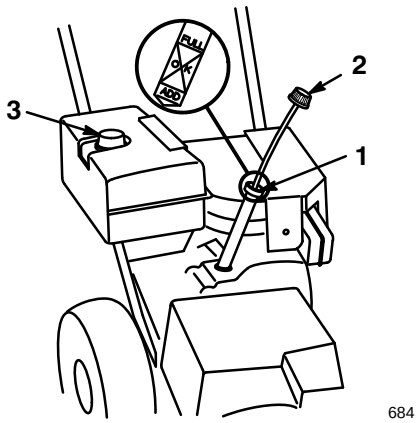

Figur 13

1. Påfyllingshull
2. Peilestav
3. Lokk på bensintank

---

3. Fyll veivhuset sakte med 3/4 av den totale oljekapasiteten.

   Bruk kun en rensende olje av god kvalitet slik som SAE 5W-30 or SAE 10, som er godkjent av “the American Petroleum Institute” (API) “service classification”–SE, SF eller SG. For ekstra lave temperaturer (under -18°C eller 0°F), brukes 0W-30 rensende olje med “the American Petroleum Institute” (API) “service classification”–SE, SF eller SG.

4. Tørk av peilestaven med en ren fille.

5. Sett peilestaven helt inn og ta den ut igjen.

Obs: Peilestaven må sitte helt inne for å få riktig avlesning av oljenivået.

6. Ta ut peilestaven.

7. Avles oljenivået på peilestaven.

8. Hvis oljenivået er under “full” merket, fylles olje sakte på med hyppig kontroll av nivået (trinn 4 til og med 7), helt til peilestaven viser “full”.

VIKTIG: Ikke overfyll veivhuset da dette kan skade motoren.

Fylling av bensin på tanken

Bruk ren, fersk blyfri bensin, inkludert *oksydert* eller *omformulert* bensin med 85 oktan eller høyere. Kjøp kun tilstrekkelig med bensin til 30 dagers forbruk. Det er ikke nødvendig å bruke høyoktan bensin.

VIKTIG: Bruk aldri metanol, bensin som inneholder metanol, gasohol som inneholder mer enn 10% etanol, høyoktan bensin eller parafin, da dette kan skade motorens drivstoffsystem.

FARE

FARERISIKO
- **Bensin er meget brannfarlig og høyeksplosiv under visse forhold.**

DET SOM KAN SKJE
- **En brann eller eksplosjon som er forårsaket av bensin kan resultere i at De selv eller andre får brannskader og føre til skade på eiendom.**

HVORDAN FAREN UNNGÅS
- **Bruk en trakt og fyll bensintanken utendørs, på et åpent sted, mens motoren er kald. Tørk opp all bensin som eventuelt ble sølt.**
- **Ikke fyll bensintanken helt full. Fyll bensin på tanken helt til nivået når opp til mellom 6 mm og 13 mm (1/4” og 1/2”) nedenfor bunnen av påfyllingshalsen. Dette tomrommet i tanken gir bensinen plass til å utvide seg.**
- **Røyk aldri med bensin i nærheten, og hold Dem borte fra ild eller steder der bensingass kan antennes av gnister.**
- **Oppbevar bensin i en godkjent kanne og utenfor barns rekkevidde.**
- **Kjøp aldri mer bensin enn til 30 dagers forbruk.**

FARE

FARERISIKO
- **Det kan, under visse forhold, dannes statisk elektrisitet under påfylling av bensin som kan antenne bensinen.**

DET SOM KAN SKJE
- **En brann eller eksplosjon som er forårsaket av bensin kan brenne Dem og andre og forårsake skade på eiendom.**

HVORDAN FAREN UNNGÅS
- **Sett alltid bensinkanner på bakken med god avstand fra kjøretøyet før de fylles med bensin.**
- **Ikke fyll bensinkanner inne i et kjøretøy eller på en lastebil eller tilhenger, fordi underlag som tepper eller plastbelegg kan isolere kannen og hemme utslippet av eventuell statisk elektrisitet.**
- **Bensindrevet utstyr må tas ut av lastebilen eller tilhengeren når dette lar seg gjøre og fylles med bensin mens hjulene står på bakken.**
- **Hvis dette ikke lar seg gjøre, og maskinen må fylles med bensin mens den står på lastebilen eller tilhengeren, må man fylle bensin fra en bensinkanne istedenfor å fylle direkte fra bensinpumpen.**
- **Hvis det er helt nødvendig å fylle bensin direkte fra pumpen, må påfyllingstuten hele tiden være i kontakt med kanten på drivstofftanken eller kannens åpning helt til påfyllingen er fullført.**

Bruk et drivstoffstabilisering-/kondisjoneringsmiddel regelmessig, både under drift og i lagringsperiodene. Et stabiliserings-/kondisjoneringsmiddel rengjør motoren under drift og hindrer at det dannes gummi-liknende avleiringer i motoren i lagringsperiodene.

VIKTIG: Ikke bruk andre tilsettingsmidler i bensinen enn et stabiliserings-/kondisjoneringsmiddel. Ikke bruk drivstoffstabiliseringsmidler med alkoholbase, slik som etanol, metanol eller isopropanol.

1. Rengjør området rundt bensinlokket (Fig. 13).
2. Ta lokket av bensintanken.
3. Bruk blyfri, lavoktan bensin og fyll til mellom 6 og 13 mm (mellom 1/4 og 1/2”) fra toppen av tanken (Fig. 13).

VIKTIG: Ikke fyll bensin opp i påfyllingshalsen. Det må være et tomrom der slik at bensinen kan utvide seg. Ikke fyll tanken helt full.

4. Skru lokket godt på tanken igjen.
5. Tørk opp bensin som eventuelt ble sølt.

Bruk

Kontroller

Listen nedenunder gir en beskrivelse av snøfreserens kontroller:

- **Spiralblad/viftehjul** (Fig. 14)—Spiralbladet og viftehjulet innkobles samtidig ved å presse spaken mot grepet på høyre håndtak, og utkobles ved å slippe spaken.
- **Trekkfunksjon** (Fig.14)—Trekkfunksjonen (hjuldriften) innkobles ved å presse spaken mot grepet på venstre håndgrep. Trekkfunksjonen stoppes ved å slippe spaken.
- **Hastighetsvelger** (Fig. 14)—Denne kontrollen har fire stillinger: revers og 1., 2. og 3. i forover gir. Skift hastighet ved å flytte girspaken i ønsket stilling. Spaken låser seg i hakket ved hver hastighetsstilling.
- **Bensinkran** (Fig. 14)—Steng kranen ved å dreie den mot høyre for å stenge tilførselen av bensin fra tanken. Åpne kranen ved å dreie den mot venstre. Steng kranen når snøfreseren ikke er i bruk.
- **Utløpssjakkontrollt** (Fig. 14)—Roter denne kontrollen med urviseren for å bevege utløpssjakten til venstre, og mot urviseren for å bevege den til høyre.
- **Sjaktavlederhåndtak** (Fig. 14)—Beveg sjaktavlederhåndtaket forover for å flytte snøstrømmen ned, og bakover for å flytte snøstrømmen opp.

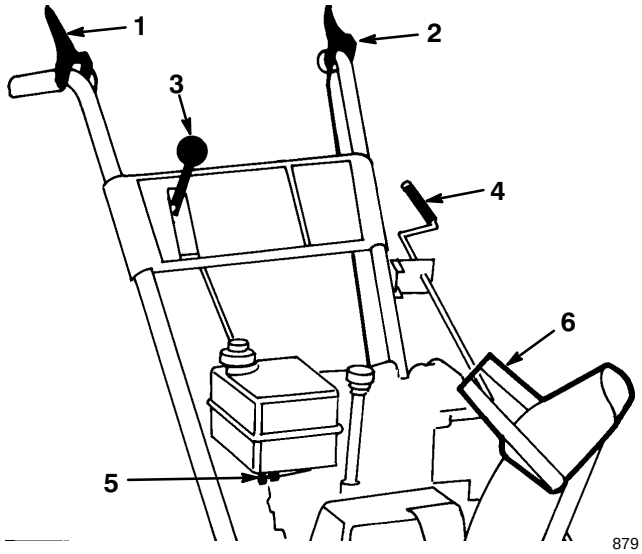

Figur 14

1. Kontrollspak for spiralbladets drev
2. Kontrollspak for trekkfunksjon
3. Hastighetsvelger
4. Utløpssjaktkontroll
5. Bensinkran
6. Sjaktavlederhåndtak

- **Tenningsbryter** (Fig. 15)—Sett inn nøkkelen før motoren startes. Stopp motoren ved å ta ut nøkkelen.
- **Gass** (Fig. 15)—Skyv gassen oppover for å øke motorhastigheten og nedover for å senke den.
- **Choke** (Fig. 15)—Drei choken i full stilling for å starte en kald motor. Drei choken gradvis mot “Off”(av) ettersom motoren blir varmere.
- **Primer** (Fig. 15)—Trykk på primeren for å pumpe en liten mengde bensin inn i motoren for at den skal være letter å starte når det er kaldt ute.
- **Tilbakespolingsstarter** (Fig. 15)—Trekk i tilbakespolingsstarteren for å starte motoren.

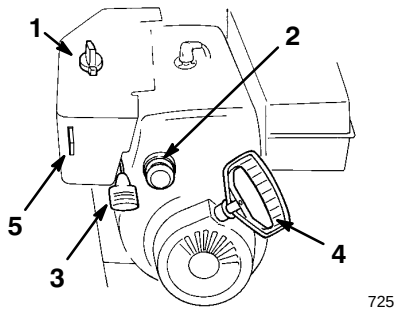

Figur 15

1. Choke
2. Primer
3. Gass
4. Tilbakespolingsstarter
5. Tenningsbryter

Start/stopp av motor

Demontering av varmeboks

Hvis motoren skal brukes i temperaturer over 4°C (40°F), må varmeboksen tas av forgasseren (Fig. 16). Monter varmeboksen og eksospotteskyddet når temperaturen synker under 4°C (40°F).

1. Trekk chokeknappen av chokestaget (Fig. 15).

2. Fjern de tre skruene, låseskivene og skivene som fester eksospotteskyddet til motoren (Fig. 16) og ta det av.

3. Fjern de to stjerneskruene, en sekskantskrue som holder varmeboksen på plass (Fig. 16).

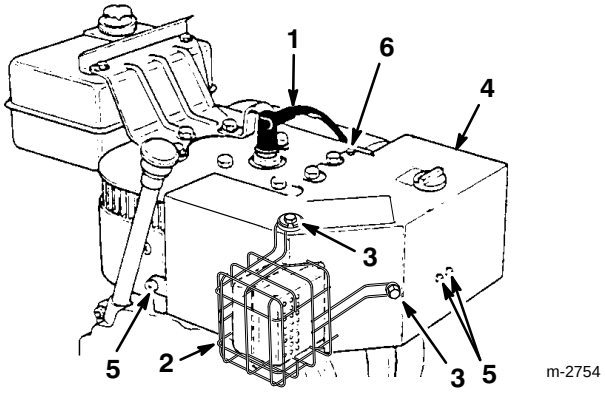

Figur 16

1. Tennpluggkabel
2. Eksospotteskydd
3. Skrue (3), låseskive (3), skive (3)
4. Forgasserens varmeboks
5. Stjerneskruer (3)
6. Skrue med sekskanthode

4. Løft varmeboksen opp og bort fra motoren.

5. Sett chokeknappen på chokestaget.

Start av motor

FARE

FARERISIKO
- **Viftehjulet og spiralbladet kan rotere når snøfreseren er i gang.**

DET SOM KAN SKJE
- **Et spiralblad/viftehjul som roterer kan amputere eller skade hender og føtter.**

HVORDAN FAREN UNNGÅS
- **Stans motoren og vent til alle deler slutter å bevege seg. *Før snøfreseren justeres, rengjøres, repareres eller undersøkes, og før utløpssjakten renskes.* Ta også kabelen av tennpluggen og hold den borte fra pluggen for å unngå at motoren starter ved et uhell.**
- **Rensk *aldri* utløpssjakten *med hånden*. Bruk en pinne.**
- **Stå alltid bak håndtakene og borte fra utløpsåpningen når De bruker snøfreseren.**
- **Hold ansikt, hender, føtter og andre kroppsdeler og klær borte fra skjulte deler som beveger seg eller roterer.**

VIKTIG: Kontroller at spiralbladet og viftehjulet ikke har frosset fast og at de roterer fritt. Pass også på at utløpssjakten ikke er tett. *Rensk utløpssjakten med en pinne, Bruk aldri hånden.*

1. Sett gassen (Fig. 15) på “Fast” (hurtig).

2. Åpne bensinkranen under bensintanken (Fig. 14) ved å dreie den mot venstre.

3. Drei choken (Fig. 15) i full stilling.

4. Sett tommelen over hullet midt på primeren og trykk den sakte inn tre ganger med en pause på to sekunder mellom hvert trykk.

VIKTIG: Ikke bruk primeren hvis motoren har gått og den er varmt. For mye priming kan føre til at motoren drukner slik at den ikke starter.

5. Sett inn tenningsnøkkelen (Fig. 15).

6. Grip håndtaket på tilbakespolingsstarteren (Fig. 15) og trekk sakte ut helt til starteren innkobles. Trekk deretter kraftig i snoren for å starte motoren.

7. Hold godt fast i starthåndtaket og la snoren gå sakte inn igjen.

Obs: Hvis ikke motoren starter, eller hvis temperaturen er -23°C (-10°F) eller kaldere, kan det være nødvendig å prime den på nytt. Forsøk å starte motoren etter hver priming før den primes på nytt.

8. Drei choken (Fig. 15) til 3/4 stilling straks motoren starter.

9. Sett choken i 1/2 stilling ettersom motoren blir varmere, og sett den til slutt i stillingen “Off” (av). Sett choken tilbake i 1/2 stilling hvis motoren truer med å stoppe. Drei choken i stillingen “Off” (av) når motoren er varm nok.

Forberedelse til å stoppe motoren etter bruk

1. Frigjør trekkfunksjons-kontrollen og spiralblad/viftehjuls-kontrollen (Fig. 14).

2. Sett igang spiralbladet/viftehjulet for å fjerne rester av snø fra innersiden av huset.

3. Kjør motoren i noen minutter for å tørke opp fuktighet som eventuelt har samlet seg på motoren.

4. La motoren gå og trekk tilbakespolingsstarteren raskt ut med en kontinuerlig full armbevegelse tre eller fire ganger. Dette bidrar til å forhindre at tilbakespolings-starteren fryser fast på.

Obs: Tilbakespolingsstarteren produserer en klaprende lyd når den trekkes ut. Dette skader hverken motoren eller starteren.

Stopp av motor

1. Frigjør trekkfunksjonsspaken og spiralblad/viftehjulsspaken (Fig. 14).

2. Sett gassen helt ned og ta ut tenningsnøkkelen (Fig. 15).

3. Vent til alle deler slutter å bevege seg før De forlater operatørens stilling (bak håndtakene).

Frigang eller selvdrift

Snøfreseren kan gå med frigang eller selvdrift. Det er to hull i begge ender av akselen. Når akselpinnene settes inn i de ytterste akselhullene, og ikke gjennom hjulnavet (Fig. 4), vil snøfreseren gå med frigang. Når begge pinnene settes inn i hullene i hjulnavet og det innerste hullet i akselen (Fig. 4), vil snøfreseren gå med selvdrift når trekkfunksjonsspaken er innkoblet.

Tips for bruk

FARE

FARERISIKO
- **Når snøfreseren er i bruk, kan det hende at viftehjulet og spiralbladet roterer.**

DET SOM KAN SKJE
- **Et spiralblad/viftehjul som roterer kan amputere eller skade hender og føtter.**

HVORDAN FAREN UNNGÅS
- **Stans motoren og vent til alle deler slutter å bevege seg. *Før snøfreseren justeres, rengjøres, repareres eller undersøkes, og før utløpssjakten renskes.* Ta også kabelen av tennpluggen og hold den borte fra pluggen for å unngå at motoren starter ved et uhell.**
- **Rensk *aldri* utløpssjakten *med hånden*. Bruk en pinne.**
- **Stå alltid bak håndtakene og borte fra utløpsåpningen når De bruker snøfreseren.**
- **Hold ansikt, hender, føtter og andre kroppsdeler og klær borte fra skjulte deler som beveger seg eller roterer.**

ADVARSEL

FARERISIKO
- **Steiner, leketøy eller andre gjenstander kan bli frest opp og kastet ut av rotorbladene.**

DET SOM KAN SKJE
- **Gjenstander som blir kastet opp i luften kan påføre både operatøren og andre i nærheten alvorlige skader.**

HVORDAN FAREN UNNGÅS
- **Hold området som skal ryddes fritt for alt som kan bli frest opp og kastet ut av rotorbladene.**
- **Hold alle barn og dyr borte fra arbeidsområdet.**

- Steng bensinkranen og ta ut nøkkelen når snøfreseren ikke er i bruk.

- Rydd vekk snøen så snart som mulig etter det har snødd. Da blir resultatet best.

- Juster støtteplatene etter bakkeforholdene. Se under “Justering av støtteplater og skrape” på side 19.

- Snøfreseren er konstruert til å rydde vekk snøen helt ned til kontaktflaten, men det hender av og til at forkanten på freseren får en tendens til å vippe opp. Hvis dette skulle skje, må hastigheten settes ned ved å

skifte til et lavere gir. Hvis forkanten fremdeles vipper opp, løftes begge håndtakene opp slik at forkanten på snøfreseren holdes nede.

- La snøen blåse ut med vindretningen hvis det er mulig.
- Overlapp hver skårgang for å være sikker på at all snø blir fjernet.
- Skift til et lavere gir for å redusere hastigheten forover hvis hjulene slurer.
- Ikke overbelast snøfreseren ved å rydde snøen for fort. Hvis motoren saktner farten, skift til et lavere gir for å redusere hastigheten forover.
- Bruk alltid full gass (maksimal motorhastighet) for å blåse ut snøen.
- Hvis snøen er våt, vil den ikke sette seg fast i utløpssjakten hvis maksimal motorhastighet opprettholdes og man passer på å ikke overbelaste motoren.
- Hvis været er kaldt og det er mye snø, kan det hende at noen kontroller og bevegelige deler fryser fast. Man må derfor stoppe motoren hvis en av kontrollene blir vanskelig å bruke, og vente til alle deler som beveger seg står stille. Undersøk deretter alle deler for å se om noe har frosset. **Ikke bruk makt for å prøve å bruke kontrollene når de har frosset fast.**

Vedlikehold

Anbefalt vedlikeholdsplan

Del	Servicearbeid	Første bruk	Hver bruk	10 timer	15 timer	25 timer	100 timer	Service før lagring
Oljenivå i motor–sjekk	Sjekk oljenivået og fyll på olje etter behov.	X	X					
Fett i spiralbladets girboks–sjekk	Sjekk fettnivået og ha på mer fett etter behov.	X		X				X
Smøring av snøfreser	Ha olje og fett på innvendige bevegelige deler.				X			X
Motorolje–Skift	Skift motorolje.					X		X
Tennplugg	Rengjør, undersøk og juster gapet. Skift ut etter behov.						X	

VIS FORSIKTIGHET

FARERISIKO
- **Hvis De lar kabelen sitte på tennpluggen, kan noen starte motoren.**

DET SOM KAN SKJE
- **De selv eller andre i nærheten kan bli alvorlig skadet hvis motoren starter ved et uhell.**

HVORDAN FAREN UNNGÅS
- **Ta kabelen av tennpluggen før De begynner med noe slags vedlikeholdsarbeid. Skyv også kabelen til side slik at den ikke tilfeldigvis kan komme i kontakt med tennpluggen.**

Justering av støtteplater og skrape

Betongflater og asfaltterte flater

1. Trekk kabelen av tennpluggen og pass på at den ikke kan komme i kontakt med pluggen ved et uhell.
2. Kontroller trykket i begge dekkene. Sørg for at begge har et likt trykk på mellom 48-103 kPa (7 og 15 psi).
3. Sett snøfreseren på en jevn flate.
4. Løsne de fire flensmutrene som holder begge støtteplatene til spiralbladets sideplater (Fig. 17) helt til støtteplatene lett kan skyves opp og ned.

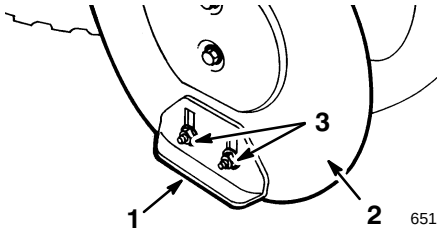

Figur 17

1. Støtteplate
2. Spiralbladets sideplate
3. Flensmuttere

5. Støtt spiralbladene slik at både skrapen og spiralbladene (Fig. 18) er minst 0,3 cm (1/8”) ovenfor bakken.

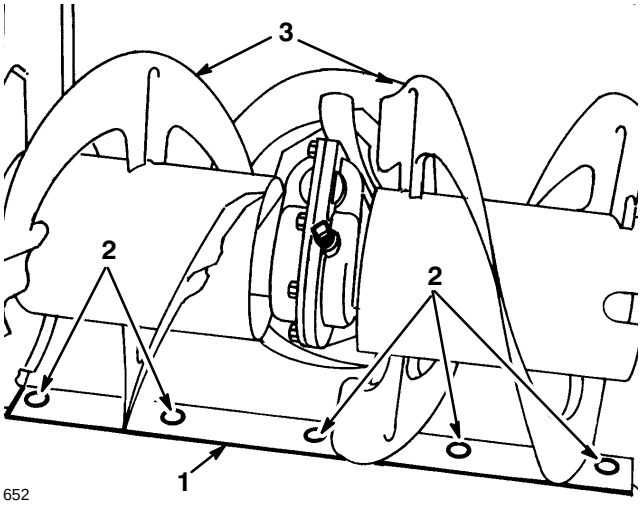

Figur 18

1. Skrape
2. Monteringsskruer
3. Spiralblad

Obs: Skrapen skal sitte høyere over fortauet hvis fortauet der snøfreseren skal brukes har en flate som er sprukket eller ujevn.

6. Sjekk justeringen av skrapen. Skrapen skal sitte 0,3 cm (1/8”) ovenfor og parallelt med det jevne underlaget.
7. Skrapen justeres ved å løsne de fem skruene (Fig. 18), rette opp skrapen og trekke til de fem skruene igjen.
8. Senk støtteplatene slik at de ligger flatt mot bakken og trekk til de fire flensmutrene som holder begge støtteplatene til spiralbladets sideplater (Fig. 17).

Gruslagte flater

1. Trekk kabelen av tennpluggen og pass på at den ikke kan komme i kontakt med pluggen ved et uhell.
2. Løsne de fire flensmutrene som fester begge støtteplatene til spiralbladets sideplater (Fig. 17).
3. Skyv støttteplatene ned så langt det går an slik at spiralbladet støttes så langt fra det jevne underlaget som mulig.
4. Trekk til de fire flensmutrene.

Tømming av bensin

1. Steng bensinkranen som sitter under bensintanken (Fig. 19) ved å dreie den mot venstre.

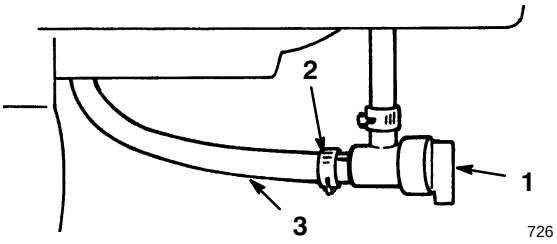

Figur 19

1. Bensinkran
2. Slangeklemme
3. Bensinslange

ADVARSEL

FARERISIKO
- **Bensin er meget brannfarlig.**

DET SOM KAN SKJE
- **Bensin kan antennes og forårsake alvorlige legemsskader.**

HVORDAN FAREN UNNGÅS
- **Tøm bensinen utendørs.**
- **Motoren må være helt kald når bensinen tømmes ut.**
- **Tørk opp all bensin som eventuelt ble sølt.**
- **Tøm aldri bensin i nærheten av flammer eller der gnister kan antenne bensingassen.**
- **Ikke røyk en sigar, sigarett eller pipe mens De holder på med bensin.**

2. Sett et rent drensfat under bensinkranen.

3. Løsne slangeklemmen som fester bensinslangen til kranen og skyv slangen av kranen (Fig. 19).

4. Åpne kranen ved å dreie den mot høyre. Bensinen vil da renne ned i drensfatet.

5. Sett på bensinslangen igjen og fest den med slangeklemmen.

Smøring av snøfreseren

Smør alle bevegelige deler i snøfreseren etter hver 15. driftstime.

VIKTIG: Pass på at det ikke kommer olje eller fett på gummihjulet eller friksjonsdrevplaten da hjulet vil begynne å slure og gummien vil bli slitt.

1. Trekk kabelen av tennpluggen og pass på at den ikke kan komme i kontakt med pluggen ved et uhell.

2. Tøm bensinen ut av bensintanken. Se “Tømming av bensin” på side 19.

3. Velt snøfreseren forover på spiralblad/ viftehjulshuset og støtt den slik at den ikke kan falle.

4. Ta ut de fire skruene som fester bunndekslet og ta av dekslet (Fig. 20).

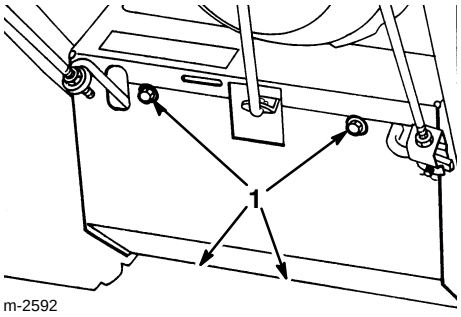

Figur 20

1. Skruer

5. Smør snøfreseren med litt tynn olje slik som vist i Figur 21.

VIKTIG: Ikke bruk for mye olje da all overflødig olje vil bli kastet inn i trekkfunksjonsdrevet og forårsake at remmen slurer.

6. Smør snøfreseren slik som vist i Figur 21.

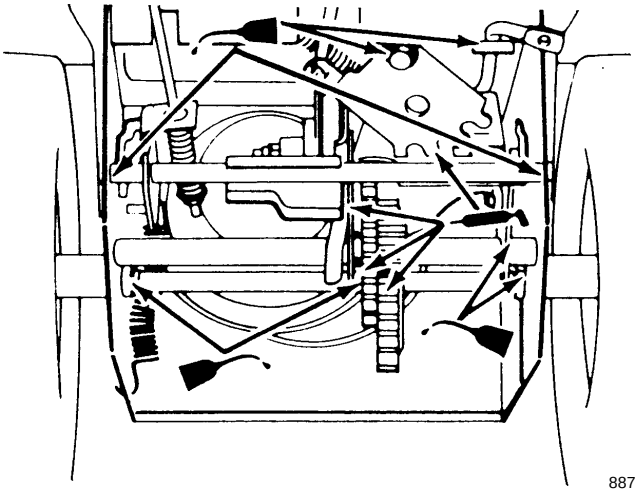

Figur 21

7. Tørk opp overflødig olje eller fett.

8. Monter bunndekslet ved hjelp av de fire skruene.

9. Sett snøfreseren i oppreis stilling igjen.

Kontroll av oljenivået i motoren

Kontroller oljenivået etter hver 5. driftstime eller hver gang snøfreseren brukes.

1. Sett snøfreseren på en jevn flate.

2. Rengjør området rundt peilestaven (Fig. 13).

3. Ta peilestaven ut av veivhuset (Fig. 13).

4. Tørk av peilestaven med en ren fille.

5. Sett peilestaven helt inn og ta den ut igjen.

Obs: Peilestaven må sitte helt inne for å få riktig avlesning av oljenivået.

6. Ta peilestaven ut av veivhuset (Fig. 13).

7. Avles oljenivået på peilestaven (Fig. 13).

8. Hvis oljenivået er under "full" merket, fylles olje sakte på med hyppig kontroll av nivået, helt til peilestaven viser "full".

   Bruk kun en rensende olje av god kvalitet slik som SAE 5W-30 or SAE 10, som er godkjent av "the American Petroleum Institute" (API) "service classification"–SE, SF eller SG.

VIKTIG: Ikke overfyll veivhuset da dette kan skade motoren.

9. Sett peilestaven på plass.

Skifte av motorolje

Skift olje etter de 2 første driftstimene og deretter etter hver 25. driftstime eller en gang i året, avhengig av hva som inntreffer først. Kjør motoren like før oljen skal skiftes, da varm olje renner bedre og bærer med seg flere urenheter.

1. Trekk kabelen av tennpluggen og pass på at den ikke kan komme i kontakt med pluggen ved et uhell.

2. Løft opp snøfreseren bak og støtt den.

3. Ta av venstre hjul.

4. Rengjør området rundt oljedrenspluggen (Fig. 22).

5. Skyv oljedrensfatet under drenshalsen og ta ut oljedrenspluggen (Fig. 22).

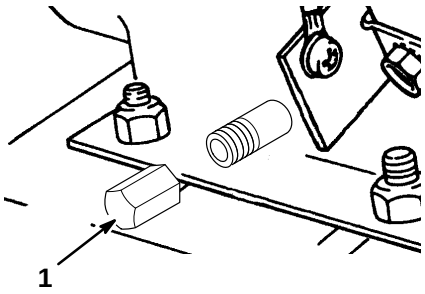

m-4070

Figur 22

1. Drensplugg

6. Når all oljen er uttømt settes oljedrenspluggen tilbake på plass.

7. Monter det venstre hjulet.

8. Fyll veivhuset med olje: Se "Fylling av olje i motoren" på side 13.

9. Tørk opp all olje som eventuelt ble sølt.

Sjekking/påfylling av smørefett i spiralbladets girkasse

Oljenivået i spiralbladets girkasse må kontrolleres første gang snøfreseren skal brukes, etter hver 10. Driftstime og når den tas frem etter en lagringsperiode.

1. Trekk kabelen av tennpluggen og pass på at den ikke kan komme i kontakt med pluggen ved et uhell.

2. Sett snøfreseren på en jevn flate.

3. Rengjør området rundt rørpluggen (Fig. 23).

4. Ta pluggen ut av girkassen (Fig. 23).

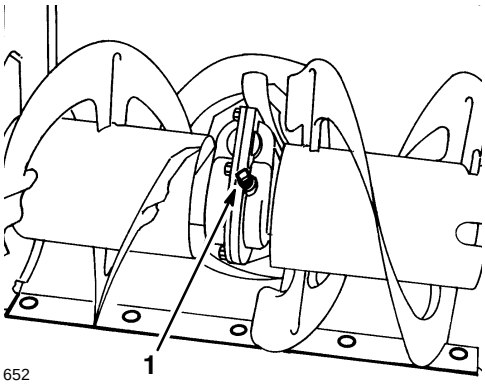

652

Figur 23

1. Rørplugg

5. Sjekk smøringen i girkassen. Fettet må kunne ses gjennom åpningen.

6. Hvis fettnivået er lavt, fylles girkassen med "Lubricate MAG-1" fett (et kuldebestandig høytrykksfett) slik at det flyter over.

7. Sett rørpluggen tilbake på plass i girkassen.

Justering av spiralbladet/ viftehjulets drivrem

Hvis spiralbladet/viftehjulets rem slurer slik at det innvirker på snøfreserens prestasjon, er det nødvendig å justere den eller montere en ny rem.

FARE

FARERISIKO
- **Feil justering kan føre til at det skjer en ulykke hvis spiralbladet/viftehjulet roterer etter at de er slått av.**

DET SOM KAN SKJE
- **Et viftehjul eller spiralblad som roterer kan amputere eller skade fingre eller hender.**

HVORDAN FAREN UNNGÅS
- **Hold ansiktet, hender, føtter og andre kroppsdeler og klær borte fra skjulte deler som beveger seg eller roterer.**
- **Pass på at klaringen for viftejulets bremsearm opprettholdes.**
- **Ikke stram spiralbladet/viftehjulets drivrem for hardt da dette kan forårsake at spiralbladet/ viftehjulet dreier rundt når kontrollspaken står i utkoblet stilling. Løsne litt på remspenningen hvis dette skulle skje.**

1. Trekk kabelen av tennpluggen og pass på at den ikke kan komme i kontakt med pluggen ved et uhell.

2. Sjekk og juster remmen slik som beskrevet i trinn 4–6 under “Montering av forbindelsesledd for spiralblad/ viftehjulskontrolldrev” på side 12.

3. Press kabelen på tennpluggen og start motoren.

4. Sett i gang spiralbladet/viftehjulet.

5. Hvis remmen fremdeles slurer, må den skiftes ut.

Skifte av spiralbladet/ viftehjulets drivrem

Hvis spiralbladet/viftehjulets drivrem (Fig. 24) er slitt, gjennomvåt av olje eller defekt på annen måte, må den skiftes ut. De får en ny rem hos Deres autoriserte Toro forhandler.

1. Trekk kabelen av tennpluggen og pass på at den ikke kan komme i kontakt med pluggen ved et uhell.

2. Fjern de to skruene som holder remmens deksel på plass og legg dekslet til side (Fig. 24).

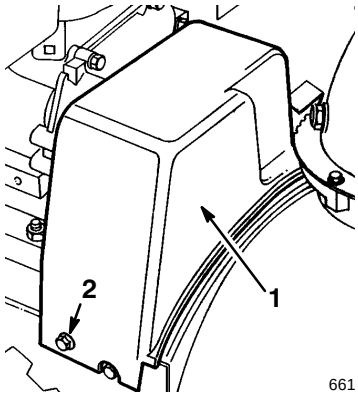

Figur 24

1. Remdeksel
2. Skrue (2)

3. Løsne remføreren (Fig. 25).

4. Ta spiralbladets/viftehjulets drivrem av motorremskiven og den store spiralblad/ vifteremskiven (Fig. 25).

5. Legg en ny rem rundt spiralbladets/viftehjulets store remskive (Fig. 25).

6. Legg den nye remmen over motorremskiven slik at den sitter på innersiden av lederullen og remføreren (Fig. 25).

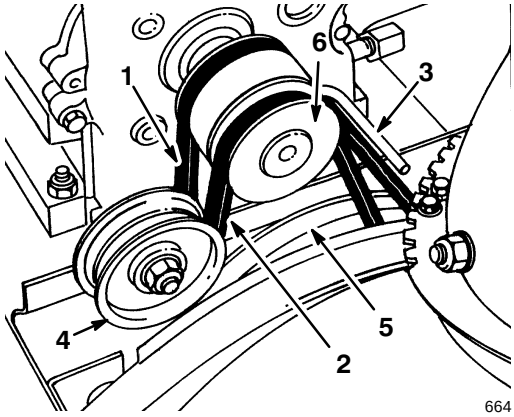

Figur 25

1. Drivrem for trekkfunksjon
2. Drivrem for spiralblad/ viftehjul
3. Remfører
4. Lederull
5. Stor skive for spiralbladets/ viftehjulets rem
6. Motorremskive

7. Juster remføreren slik at avstanden mellom remmen og føreren er 0,3 cm (1/8”). Fest remføreren.

8. Sjekk og juster remmen slik som beskrevet i trinn 4–6 under “Montering av forbindelsesledd for spiralblad/ viftehjulskontrolldrev” på side 12.

9. Monter remdekslet.

Skifte av trekkfunksjonens drivrem

Hvis trekkfunksjonens drivrem er slitt, gjennomvåt av olje eller defekt på annen måte, må den skiftes ut. De får en ny rem hos Deres autoriserte Toro forhandler.

1. Trekk kabelen av tennpluggen og pass på at den ikke kan komme i kontakt med pluggen ved et uhell.

2. Tøm bensinen ut av bensintanken. Se “Tømming av bensin” på side 19.

3. Fjern de to skruene som holder remmens deksel på plass og legg dekslet til side (Fig. 24).

4. Ta spiralbladets/viftehjulets drivrem av motorremskiven og den store spiralblad/vifteremskiven (Fig. 25).

5. Velt snøfreseren forover og støtt den slik at den ikke kan falle.

6. Ta ut de fire skruene som fester bunndekslet til rammen og ta av dekslet (Fig. 20).

7. Ta fjæren ut av hakket i sideplatens nederste kant (Fig. 26).

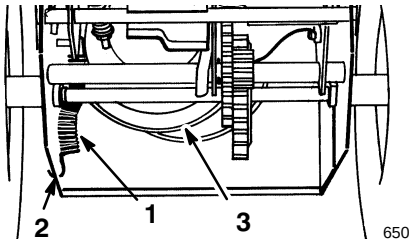

Figur 26

1. Fjær
2. Hakk i sideplaten
3. Stor trekkremskive

VIS FORSIKTIGHET

FARERISIKO
- **Fjæren har stor spenning**

DET SOM KAN SKJE
- **Fjæren kan sprette i retning av operatøren eller andre som befinner seg i nærheten.**

HVORDAN FAREN UNNGÅS
- **Vær forsiktig når De tar av fjæren.**

8. Sett snøfreseren i oppreist stilling.

9. Løsne remføreren (Fig. 25).

10. Ta trekkfunksjonens drivrem av motorremskiven og den store trekkfunksjonsremskiven (Fig. 25).

11. Legg en ny rem rundt den store trekkfunksjons-remskiven.

12. Legg den nye remmen over motorremskiven slik at den sitter på innersiden av lederullen og remføreren (Fig. 25).

13. Velt snøfreseren forover og støtt den slik at den ikke kan falle.

14. Huk fjæren i hakket i sideplatens nederste kant (Fig. 26).

15. Monter bunndekslet ved hjelp av de fire skruene.

16. Sett snøfreseren i oppreist stilling.

17. Legg spiralbladet/viftehjulets drivrem rundt den store spiralblad/viftehjulskiven og motorremskiven, slik at den sitter på innersiden av lederullen og remføreren (Fig. 25).

18. Juster remføreren slik at avstanden mellom remmen og føreren er 0,3 cm (1/8”). Fest remføreren.

19. Hvis spiralbladet/viftehjulets drivrem er blitt skiftet ut, juster spiralbladet/viftehjulets forbindelsesledd. Se trinnene 4-6 under “Montering av forbindelsesledd for spiralblad/viftehjulskontrolldrev” på side 12.

20. Monter remdekslet.

Justering av trekkfunksjonens drivrem

Hvis hastighetsvelgeren fungerer som den skal men snøfreseren går verken forover eller i revers, kan det være nødvendig å justere.

1. Trekk kabelen av tennpluggen og pass på at den ikke kan komme i kontakt med pluggen ved et uhell.

2. Sjekk og juster trekkfunksjonsdrevet slik som beskrevet i trinn 5 og 6 under “Montering av trekkfunksjonsstag” på side 11.

3. Hvis forbindlesleddet er riktig justert og problemet vedvarer, må De henvende Dem til et autorisert Toro forhandlerverksted.

Justering av hastighetsvelger

Det er nødvendig å justere hastighetsvelgerens forbindelsesledd hvis snøfreseren går sakte eller ikke i det hele tatt i stilling nr. 1, eller hvis det er umulig å flytte hastighetsvelgeren i stilling nr. 3.

1. Trekk kabelen av tennpluggen og pass på at den ikke kan komme i kontakt med pluggen ved et uhell.

2. Velt snøfreseren forover og støtt den slik at den ikke kan falle.

3. Ta ut de fire skruene som fester bunndekslet til rammen og ta av dekslet (Fig. 20).

4. Løsne flensmutrene som fester velgerplaten til kontrolltavlen (Fig. 27).

5. Sett hastighetsvelgeren i tredje gir og trykk på hastighetsvelgerplaten for å flytte drivenheten til høyre. Drivenheten skal sitte 0,3 cm (1/8”) fra rullepinnen. Hvis den ikke gjør det, skyv velgerplaten (Fig. 27) helt til dimensjonen er 0,3 cm (1/8”) (Fig. 28).

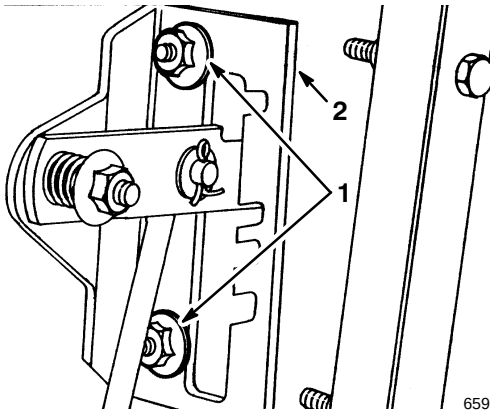

Figur 27

1. Flensmuttere
2. Hastighetsvelgerplate

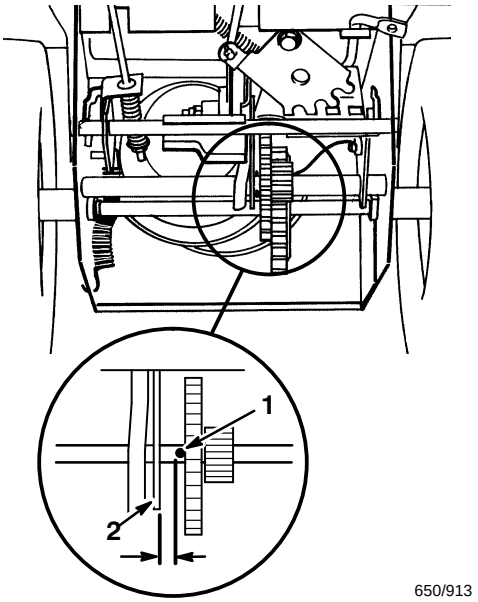

Figur 28

1. Rullepinne
2. Drivenhet

6. Når avstanden mellom drivenheten og rullepinnen er 0,3 cm (1/8”), trekkes flensmutrene til for å feste velgerplaten.

7. Sett hastighetsvelgeren på R (revers) og så tilbake i tredje for å sjekke justeringen.

8. Hvis avstanden mellom rullepinnen og drivenheten er større enn 3/16 ” (0,48 cm), gjenta trinn 2-4.

9. Monter bunndekslet og sett snøfreseren i oppreist stilling.

Skifte av tennplugg

Sjekk tennpluggen en gang i året eller etter hver 100. driftstime. Skift ut pluggen hvis elektrodene midt på har en mørk farge eller hvis de er slitte. Bruk en Champion RJ-19LM tennplugg eller en tilsvarende plugg. Still luftgapet på 0,76 mm (0.030”).

1. Rengjør området rundt tennpluggen.

2. Trekk ledningen av tennpluggen (Fig. 29) og ta pluggen ut av topplokket.

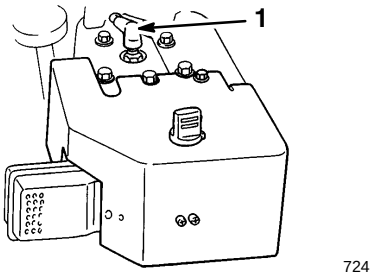

Figur 29

1. Tennpluggkabel

VIKTIG: En tennplugg som er sprukket eller skitten må skiftes ut. Elektrodene må ikke sandblåses, skrapes eller rengjøres fordi partikler kan falle av tennpluggen og inn i sylinderen. Dette vil antagligvis forårsake at motoren blir skadet.

3. Still luftgapet mellom elektrodene på t 0,76 mm (0.030”) (Fig. 30).

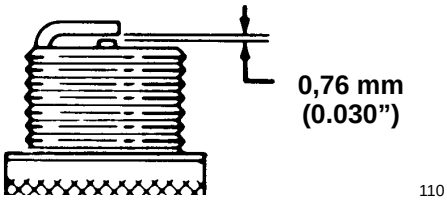

Figur 30

4. Monter tennpluggen i topplokket.

5. Trekk til pluggen med et moment på 20,4 N·m (15 ft-lbs).

6. Press kabelen på tennpluggen (Fig. 29).

Lagring

Klargjøring av drivstoffsystemet

1. Ha stabiliserings/kondisjoneringsmiddel i bensintanken (1 oz./ga. bensin).
2. Kjør motoren i ti minutter for å fordele bensinen med tilsettingsmidlet i drivstoffsystemet.
3. Stopp motoren, la den bli kald og tøm bensintanken eller kjør motoren til den stopper.
4. Start motoren og kjør den til den stopper.
5. Choke eller prim motoren, start den for tredje gang og la den gå til den ikke starter igjen.
6. Drivstoff må kasseres i henhold til lokale forskrifter.

Obs: Bensin med stabiliseringsmiddel må ikke oppbevares i mer enn 90 dager.

Klargjøring av motoren

7. Ta tennpluggen ut av topplokket.
8. Tøm to teskjeer med olje i tennplugghullet.
9. Sett tennpluggen tilbake på plass, men ikke sett på kabelen.
10. Trekk sakte i tilbakespolingsstarteren for å fordele oljen inne i sylinderen.
11. Skift motorolje. Se “Skifte av motorolje”, på side 21.

Klargjøring av snøfreseren

12. Smør snøfreseren: se “Smøring av snøfreser” på side 20.
13. Rengjør snøfreseren.
14. Reparer riper og avskallinger i lakken. Lakk fås kjøpt hos autoriserte Toro forhandlerverksteder. Bruk sandpapir på områdene som skal lakkeres, og bruk en rustbeskytter for å forhindre at metalldeler angripes av rust.
15. Trekk til alle skruer og muttere. Hvis en del er skadet, må den repareres eller skiftes ut.
16. Legg en presenning over snøfreseren og oppbevar den på et rent og tørt sted uten tilgang for barn. La alltid motoren bli kald før den settes bort.

ADVARSEL

FARERISIKO

- **Bensingass er meget brannfarlig, eksplosiv og farlig å innånde.**

DET SOM KAN SKJE

- **Hvis produktet oppbevares i nærheten av ild, kan bensingass antennes og forårsake en eksplosjon.**

HVORDAN FAREN UNNGÅS

- **Snøfreseren må aldri oppbevares inne et hus (bolig), i en kjeller eller på andre steder der det finnes antennelsesmuligheter, slik som varmtvannsbeholdere og varmeovner, tørketromler/skap, fyringsanlegg og liknende.**

Tilbehør

De får kjøpt følgende tilbehør til snøfreseren på Deres autoriserte forhandlerverksted.

- Kjetting-sett
- Snødrivebryter
- Snø-førerhus


TORO®