Form No. 3430-288 Rev A

TORO®

Count on it.

Bruksanvisning

TX 427 kompakt verktygsbärare

Modellnr 22321—Serienr 404684850 och högre
Modellnr 22321G—Serienr 404320000 och högre
Modellnr 22322—Serienr 404720000 och högre
Modellnr 22342HD—Serienr 404696700 och högre

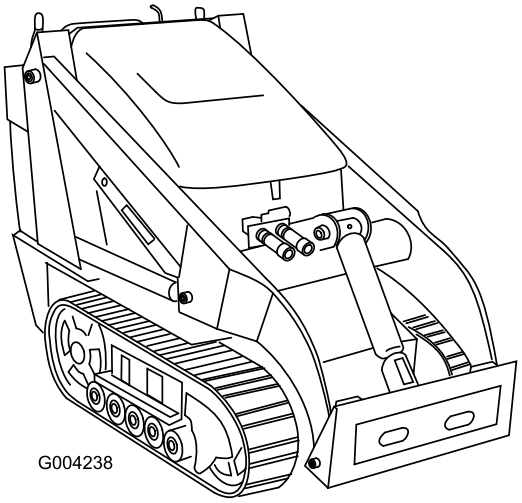

Registrera din produkt på www.Toro.com.
Översättning av originalet (SV)

CE

3430-288 A

Produkten uppfyller alla relevanta europeiska direktiv. Mer information finns i produktens separata försäkran om överensstämmelse.

Det är ett brott mot avsnitt 4442 eller 4443 i Kaliforniens Public Resource Code att använda eller köra motorn på skogs-, busk- eller grästäckt mark om motorn inte är utrustad med en gnistsläckare som är i fullgott skick, vilket anges i avsnitt 4442, eller utan att motorn är konstruerad, utrustad och underhållen för att förhindra brand.

Den bifogade bruksanvisningen till motorn tillhandahålls för information om den amerikanska miljömyndigheten EPA:s (US Environmental Protection Agency) och Kaliforniens lagstiftning om utsläppskontroll för utsläppssystem, underhåll och garanti. Extra bruksanvisningar kan beställas från motortillverkaren.

⚠ VARNING

KALIFORNIEN
Proposition 65 Varning

Motoravgaserna från denna produkt innehåller kemikalier som av den amerikanska delstaten Kalifornien anses orsaka cancer, fosterskador eller andra fortplantningsskador.

Batteripoler och kabelanslutningar med tillbehör innehåller bly och blyföreningar, kemikalier som den amerikanska delstaten Kalifornien anser kan orsaka cancer och fortplantningsskador. Tvätta händerna efter hantering.

Användning av produkten kan orsaka kemikalieexponering som av den amerikanska delstaten Kalifornien anses orsaka cancer, fosterskador och andra fortplantningsskador.

Introduktion

Den här maskinen är en kompakt verktygsbärare som är avsedd att användas till att flytta jord och material på olika sätt vid landskaps- och byggarbete. Den är utformad för att kunna användas med en rad olika specialredskap. Det kan medföra fara för dig och kringstående om maskinen används i andra syften än vad som avsetts.

Läs den här informationen noga så att du lär dig att använda och underhålla produkten på rätt sätt, och för att undvika person- och produktskador. Du är ansvarig för att produkten används på ett korrekt och säkert sätt.

Besök www.Toro.com om du behöver utbildningsmaterial för säkerhet och drift, information om tillbehör, hjälp med att hitta en återförsäljare eller om du vill registrera din produkt.

Kontakta en auktoriserad återförsäljare eller Toros kundservice och ha produktens modell- och serienummer till hands om du har behov av service, Toro originaldelar eller ytterligare information. Figur 1 visar var du finner produktens modell- och serienummer. Skriv in numren i det tomma utrymmet.

Viktigt: **Skanna rutkoden på serienummerdekalen (i förekommande fall) med en mobil enhet för att få tillgång till information om garanti, reservdelar och annat.**

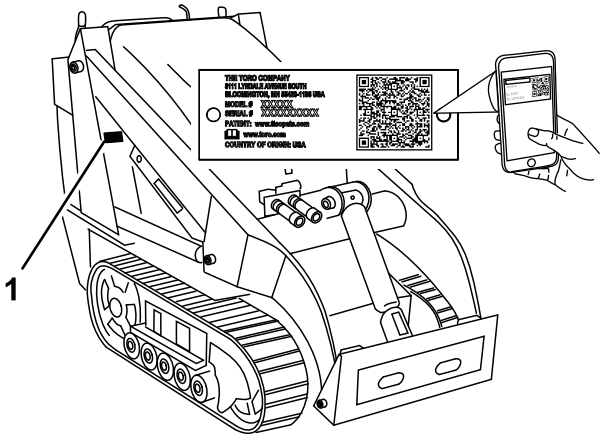

Figur 1

1. Modell- och serienummer

Modellnr _____

Serienr _____

I den här bruksanvisningen anges potentiella risker och alla säkerhetsmeddelanden har markerats med en varningssymbol (Figur 2), som anger fara som kan leda till allvarliga personskador eller dödsfall om föreskrifterna inte följs.

Figur 2

1. Varningssymbol

Två ord används också i den här bruksanvisningen för att markera information. **Viktigt** anger speciell teknisk

© 2019—The Toro® Company

information och **Observera** anger allmän information värd att notera.

Innehåll

Säkerhet 4
Allmän säkerhet 4
Säkerhets- och instruktionsdekaler 5
Produktöversikt 9
Reglage 9
Specifikationer 12
Redskap/tillbehör 12
Före körning 13
Säkerhet före användning 13
Fylla på bränsle 13
Utföra dagligt underhåll 14
Under arbetets gång 14
Säkerhet under användning 14
Starta motorn 15
Köra maskinen 16
Stänga av motorn 16
Använda redskap 16
Efter körning 18
Säkerhet efter användning 18
Flytta en maskin som inte fungerar 18
Transportera maskinen 19
Lyfta maskinen 20
Underhåll 21
Säkerhet vid underhåll 21
Rekommenderat underhåll 21
Förberedelser för underhåll 23
Använda cylinderlåset 23
Komma åt de inre komponenterna 23
Smörjning 26
Smörja maskinen 26
Motorunderhåll 26
Motorsäkerhet 26
Serva luftrenaren 26
Serva kolkanistern 27
Serva motoroljan 28
Utföra service på tändstiftet 30
Underhålla bränslesystemet 31
Byta ut bränslefiltret 31
Tömma bränsletanken 31
Underhålla elsystemet 32
Elsystemets säkerhet 32
Serva batteriet 32
Underhålla drivsystemet 34
Service av larvband 34
Underhålla bromsarna 37
Testa parkeringsbromsen 37
Underhålla remmarna 38
Kontrollera och byta ut drivremmen 38
Underhålla styrsystemet 39
Ställa in reglage 39
Underhålla hydraulsystemet 41
Säkerhet för hydraulsystemet 41
Avlasta hydraultryck 41
Specifikationer för hydraulvätskan 42
Kontrollera hydraulvätskenivån 42
Byta hydraulfiltret 42
Byta hydraulvätskan 43
Rengöring 44
Ta bort skräp 44
Rengöring av chassit 45
Förvaring 46
Säker förvaring 46
Förvaring 46
Felsökning 48

Säkerhet

Allmän säkerhet

Följ alltid alla säkerhetsanvisningar för att förhindra allvarliga skador eller dödsfall.

- Bär inte lasten med armarna upphöjda. Bär alltid laster nära marken.
- Sluttningar är en betydande faktor vid olyckor som orsakas av förlorad kontroll eller tippning. Sådana olyckor kan orsaka allvarliga personskador eller dödsfall. Du måste vara extra försiktig när du kör maskinen i en sluttning eller i ojämn terräng.
- Kör uppför och nedför sluttningar med maskinens tunga ände riktad mot uppförsbacken och med lasten nära marken. Viktfördelningen förändras beroende på vilket redskap som används. Om skopan är tom är det maskinens bakre del som utgör den tunga änden, medan det är den främre delen som är den tunga änden om skopan är full. Med de flesta andra redskap är det den främre delen av maskinen som utgör den tunga änden.
- Markera de platser i arbetsområdet där det förekommer nedgrävda ledningar och andra föremål och gräv inte på de markerade platserna.
- Läs och förstå innehållet i denna *bruksanvisning* innan du startar motorn.
- Håll koncentrationen helt på maskinen när du använder den. Ägna dig inte åt aktiviteter som kan distrahera dig, eftersom personskador eller skador på egendom då kan uppstå.
- Låt aldrig barn eller personer som saknar nödvändig utbildning använda maskinen.
- Håll händer och fötter borta från rörliga delar och redskap.
- Kör endast maskinen om skydd och andra säkerhetsanordningar sitter på plats och fungerar.
- Håll kringstående och barn på säkert avstånd från arbetsområdet.
- Stanna maskinen, stäng av motorn och ta ut nyckeln innan du utför service på, tankar eller rensar maskinen.

Felaktigt bruk eller underhåll av maskinen kan leda till personskador. För att minska risken för skador ska du alltid följa säkerhetsanvisningarna och uppmärksamma varningssymbolen ⚠. Symbolen betyder Var försiktig, Varning eller Fara – anvisning om personsäkerhet. Underlåtenhet att följa anvisningarna kan leda till personskador och innebära livsfara.

Säkerhets- och instruktionsdekaler

Säkerhetsdekalerna och säkerhetsinstruktionerna är fullt synliga för föraren och finns nära alla potentiella farozoner. Ersätt dekaler som har skadats eller saknas.

Batterisymboler

Vissa eller samtliga av dessa symboler finns på ditt batteri.

1. Explosionsrisk
2. Ingen eld, öppna lågor eller rökning
3. Brännskaderisk p.g.a. frätande vätskor/kemiska ämnen
4. Använd ögonskydd..
5. Läs *bruksanvisningen*.
6. Håll kringstående på avstånd från batteriet.
7. Använd ögonskydd; explosiva gaser kan orsaka blindhet och andra personskador.
8. Batterisyra kan orsaka blindhet eller allvarliga brännskador.
9. Spola ögonen omedelbart med vatten och sök läkarhjälp snabbt.
10. Innehåller bly; får inte kastas i hushållssoporna

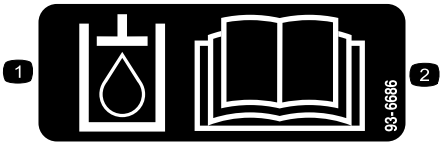

decal93-6686

93-6686

1. Hydraulvätska
2. Läs *bruksanvisningen*.

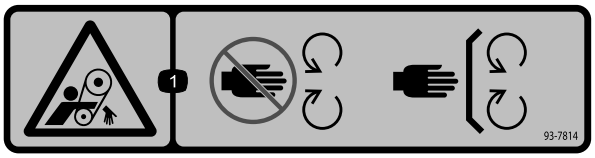

decal93-7814

93-7814

1. Risk för att fastna, rem – håll avstånd till rörliga delar och se till att alla skydd sitter på plats.

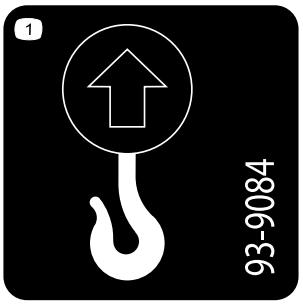

decal93-9084

93-9084

1. Lyftpunkt/fästpunkt

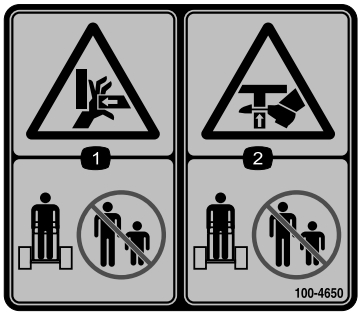

decal100-4650

100-4650

1. Risk för krosskador, händer – håll kringstående på avstånd.
2. Risk för krosskador, fötter – håll kringstående på avstånd.

decal100-8821

100-8821

1. Krossrisk ovanifrån, avkapningsrisk för händer – håll dig på behörigt avstånd från traktorenhetens främre del när lastarmarna är upphöjda.

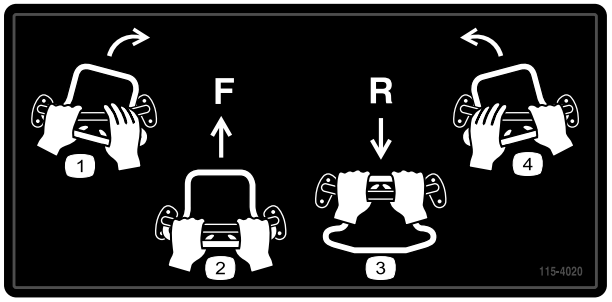

decal115-4020

115-4020

1. Sväng höger
2. Framåt
3. Back
4. Sväng vänster

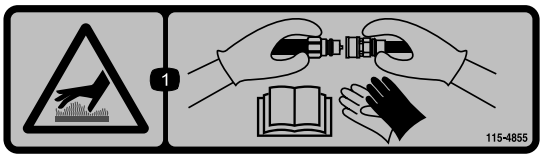

decal115-4855

115-4855

1. Het yta/risk för brännskador – bär skyddshandskar när du hanterar hydraulkopplingarna och läs *bruksanvisningen* för information om hur hydraulkomponenterna ska hanteras.

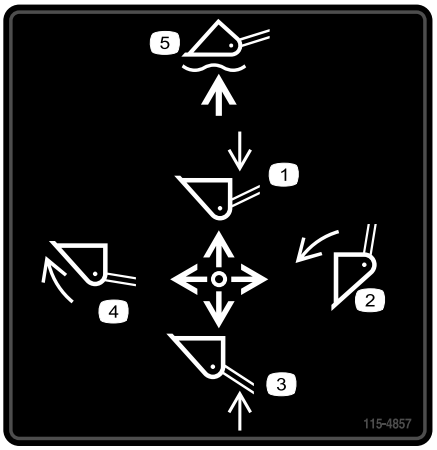

decal115-4857

115-4857

1. Sänk lastarmarna.
2. Töm skopan.
3. Höj lastarmarna.
4. Vik in skopan.
5. Låt skopan "flyta" på marken.

---

decal115-4858

115-4858

1. Krossrisk för händer eller fötter – installera cylinderlåset.

---

decal115-4859

115-4859

1. Urkopplat
2. Parkeringsbroms
3. Inkopplat

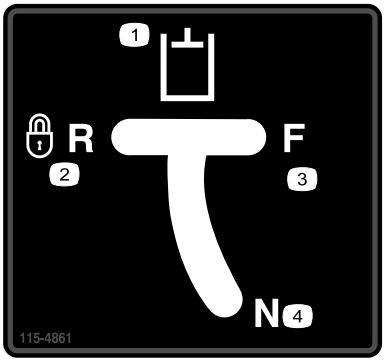

decal115-4861

115-4861

1. Extra hydrauliksystem
2. Låst backläge (spärr)
3. Framåt
4. Neutral (av)

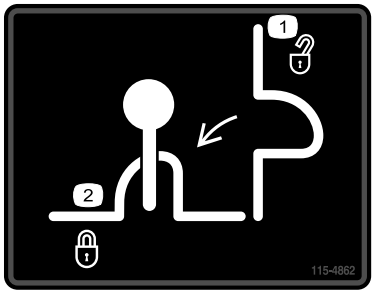

decal115-4862

115-4862

1. Lastventillås – olåst
2. Lastventillås – låst

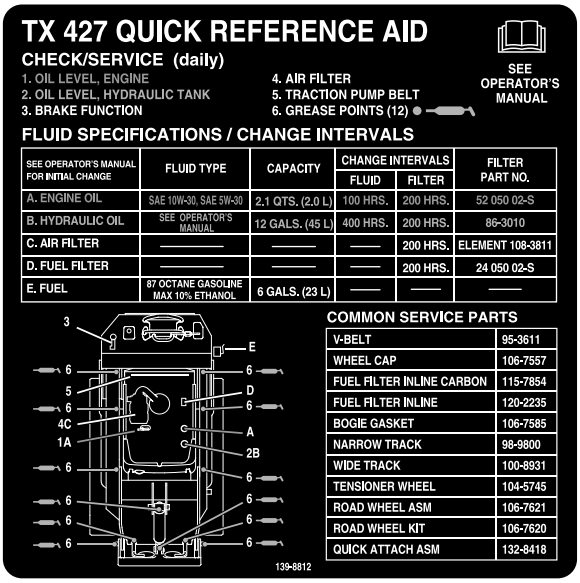

decal139-8812

139-8812

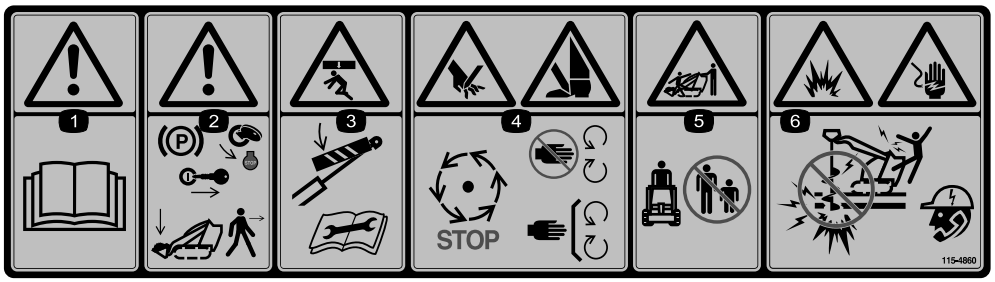

decal115-4860

115-4860

1. Varning – läs *bruksanvisningen*.
2. Varning – sänk ned lastarmarna, koppla in parkeringsbromsen, stäng av motorn och ta ut nyckeln innan du lämnar maskinen.
3. Risk för krosskador ovanifrån – montera cylinderlåset och läs *bruksanvisningen* innan du utför underhåll.
4. Avkapningsrisk för händer eller fötter – vänta tills alla rörliga delar har stannat; håll avstånd till rörliga delar; se till att alla skydd sitter på plats.
5. Risk för krosskador/avslitningsrisk för kringstående – håll kringstående på avstånd.
6. Explosionsrisk, risk för elektriska stötar – kör inte maskinen där det kan förekomma kraftledningar. Ring det lokala elverket.

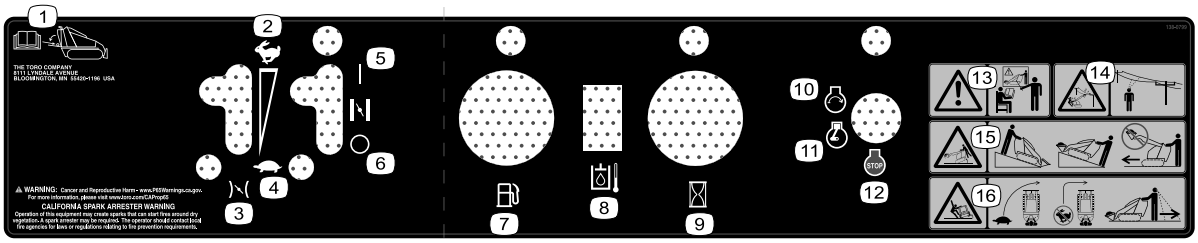

decal138-0799

138-0799

1. Läs maskinens *bruksanvisning*.
2. Snabbt
3. Gasreglage
4. Långsamt
5. Choke – på
6. Choke – av
7. Bränsle
8. Hydraulvätsketemperatur
9. Timmätare
10. Motor – start
11. Motor – kör
12. Motor – avstängning
13. Varning – använd endast maskinen om du har genomgått utbildning.
14. Risk för elektriska stötar, ovan belägna elledningar – se upp för högt belägna elledningar.
15. Vältrisk – flytta traktorenheten med den tyngre änden uppåt; håll lasterna på låg höjd. Kör inte maskinen med lasten i upphöjt läge.
16. Vältrisk – kör sakta när du svänger och gör inga skarpa svängar i hög hastighet. Titta bakåt och nedåt vid backning.

Produktöversikt

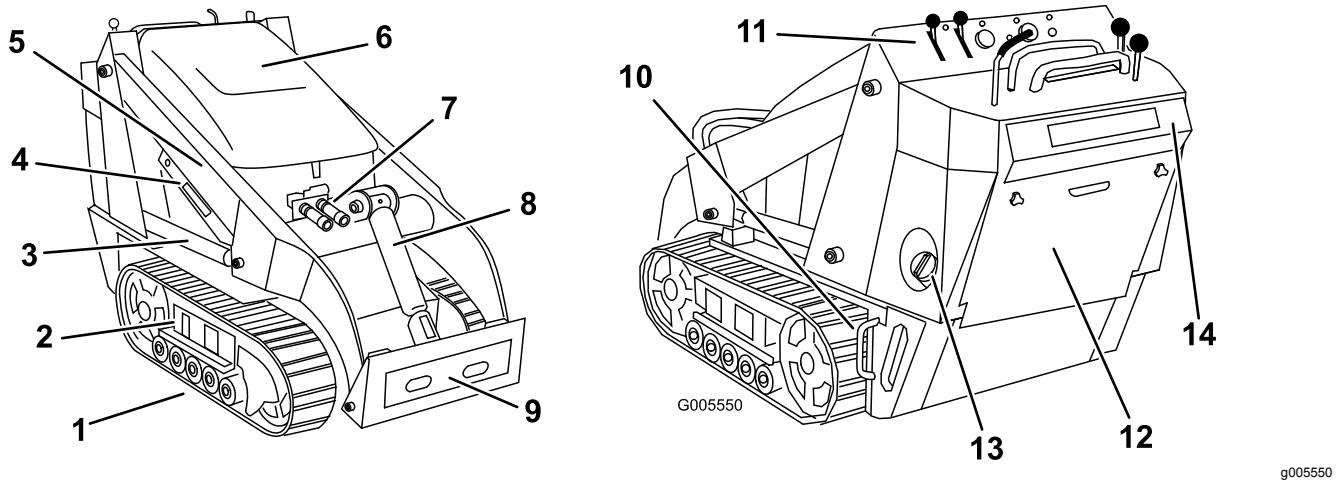

Figur 3

1. Larvband
2. Kammare för larvbandsjustering
3. Lyftcylinder
4. Cylinderlås
5. Lastarmar
6. Huv
7. Extra hydraulkopplingar
8. Lutningscylinder
9. Fästplatta
10. Fästögla/lyftögla
11. Kontrollpanel
12. Bakre åtkomstpanel
13. Bränsletank
14. Säkerhetsplåt, backning

Reglage

Bekanta dig med alla reglage (Figur 4) innan du startar motorn och använder traktorenheten.

Kontrollpanel

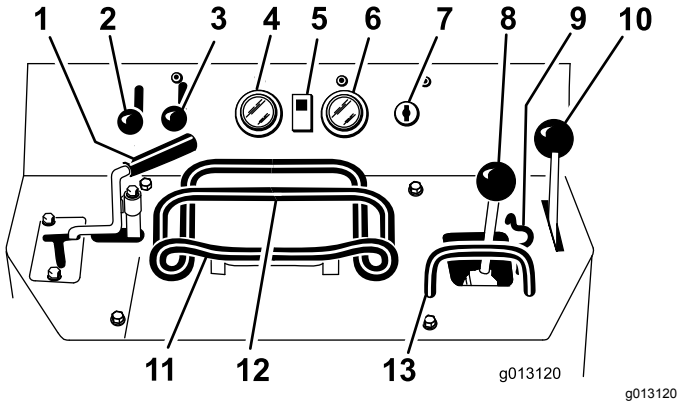

Figur 4

1. Reglage för extra hydrauliksystem
2. Gasreglage
3. Chokereglage
4. Bränslemätare
5. Temperaturlampa för hydraulvätska
6. Timmätare/varvräknare
7. Tändningslås
8. Lastararm/reglage för redskapstippning
9. Lastventillås
10. Parkeringsbromsspak
11. Drivreglage
12. Referensstav
13. Referensstav för lastkontroll

Tändningslås

Tändningslåset används för att starta och stänga av motorn och har tre lägen: AV, KÖR och START. Se Starta motorn (sida 15).

Gasreglage

För reglaget framåt för att öka motorvarvtalet och dra reglaget bakåt för att minska motorvarvtalet.

Chokereglage

Skjut chokereglaget framåt innan du startar motorn om den är kall. När motorn har startat regleras choken så att motorn kör jämnt. Dra tillbaka chokereglaget helt så snart som möjligt.

Obs: En varm motor kräver lite eller ingen choke.

Referensstav

Vid körning av traktorenheten används referensstaven som handtag och momentpunkt för reglering av drivreglaget och reglaget för extra hydraulutrustning. Håll åtminstone en hand på referensstaven medan du använder maskinen så blir driften jämn och kontrollerad.

Drivreglage

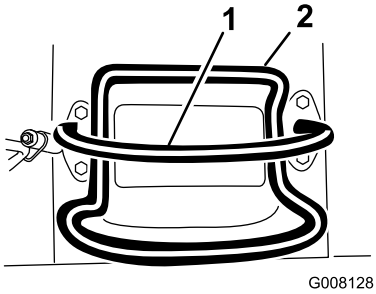

g008128

Figur 5

1. Referensstav
2. Reglagehandtag, hjuldrivning

- För drivreglaget framåt för att köra framåt (Figur 6).

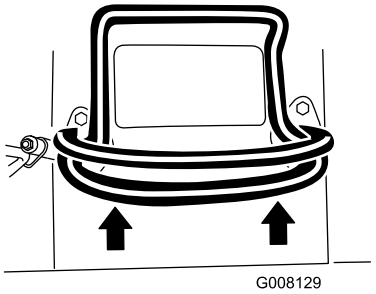

g008129

Figur 6

- För drivreglaget bakåt för att köra bakåt (Figur 7).

  Viktigt: **Håll uppsikt bakåt när du backar så att du ser eventuella hinder, och håll händerna på referensstaven.**

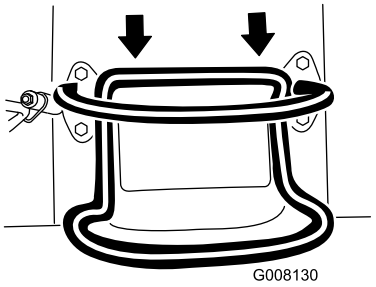

g008130

Figur 7

- Vrid drivreglaget medurs för att svänga åt höger (Figur 8).

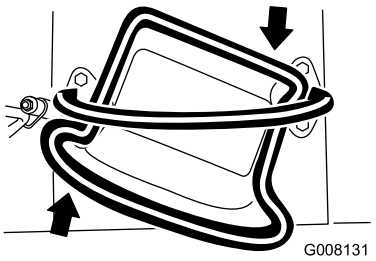

g008131

Figur 8

- Vrid drivreglaget moturs för att svänga åt vänster (Figur 9).

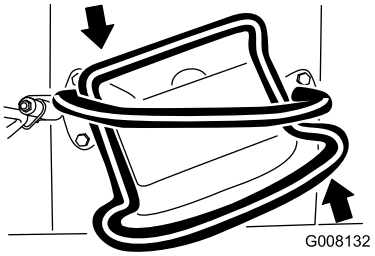

g008132

Figur 9

- Släpp drivreglaget för att stanna maskinen (Figur 5).

Obs: Ju längre du för drivreglaget i endera riktningen, desto snabbare kommer maskinen att förflytta sig i denna riktning.

Lastarm/reglage för redskapstipp-ning

- För att tippa redskapet framåt, flytta reglaget långsamt åt höger (Figur 10).
- För att tippa redskapet bakåt, flytta reglaget långsamt åt vänster (Figur 10).
- För att sänka lastarmarna, flytta reglaget långsamt framåt (Figur 10).
- För att höja lastarmarna, flytta reglaget långsamt bakåt (Figur 10).
- För reglaget så långt det går framåt för att sänka lastarmarna till ett spärrat (upphöjt) läge (Figur 10).

  Obs: Detta gör att redskap som t.ex. utjämnare och hydraulblad följer markens konturer (flyter) vid avjämning.

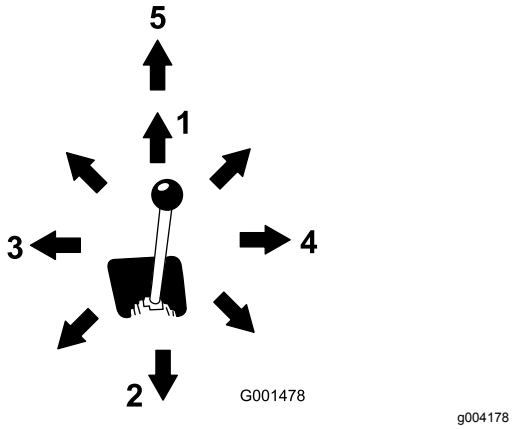

Figur 10

1. Spärrat (upphöjt) läge
2. Sänk lastarmarna.
3. Höj lastarmarna.
4. Tippa redskapet bakåt.
5. Tippa redskapet framåt.

Genom att sätta reglaget i ett mellanläge (t.ex. framåt och vänster) kan du flytta lastarmarna och tippa redskapet samtidigt.

Lastventillås

Lastventillåset säkrar lastarmen/reglaget för redskapstippning så att du inte kan skjuta det framåt. Detta bidrar till att säkerställa att ingen sänker lastarmarna av misstag vid underhåll. Säkra lastarmarna med låset när du behöver stänga av maskinen och ha lastarmarna i upphöjt läge.

För att låsa lyfter du upp låset så att det lossnar från hålet i kontrollpanelen, och för det till vänster framför lastarmsspaken samtidigt som du trycker ner det till spärrläget (Figur 11).

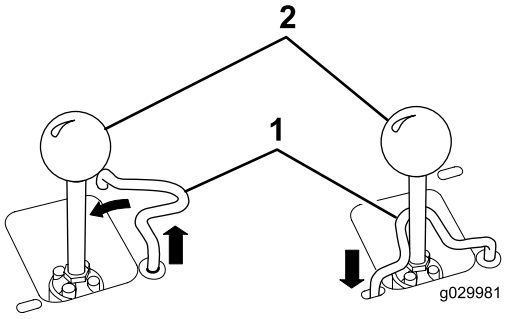

Figur 11

1. Lastarm/reglage för redskapstippning
2. Lastventillås

Referensstav för lastkontroll

Referensstaven för lastkontroll bidrar till att stabilisera handen vid användning av lastarmen/spaken för redskapstippning (Figur 4).

Reglage för extra hydraulutrustning

- För att köra ett hydraulredskap i framåtriktning ska du rotera reglaget för extra hydraulutrustning bakåt och dra det nedåt till referensstaven (Figur 12, nummer 1).
- För att köra ett hydraulredskap i backriktningen vrider du reglaget för det extra hydrauliksystemet bakåt, och skjuter det sedan åt vänster till det övre spåret (Figur 12, nummer 2).

Obs: Om du släpper reglaget när det är i FRAMÅTLÄGET kommer reglaget automatiskt att återgå till NEUTRALLÄGET(Figur 12, nummer 3). Om det är i BACKNINGSLÄGET kommer det att stanna där tills du drar ut det ur spåret.

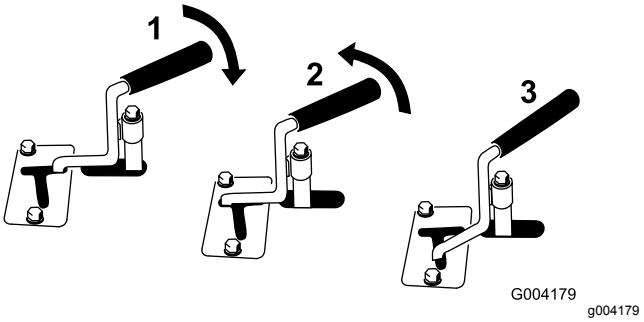

Figur 12

1. Framåtflödeshydraulik
2. Bakåtflödeshydraulik
3. Neutral

Timmätare/varvräknare

När motorn är avstängd visar timmätaren/varvräknaren antalet arbetstimmar som har loggats för maskinen. När motorn går visar den motorns varvtal räknat i varv per minut (rpm).

Efter 50 timmar och var 100:e timme därefter (dvs. 150, 250, 350 osv.) visas meddelandet ”CHG OIL” på skärmen för att påminna dig om att det är dags att byta motorolja.

Var 100:e timme visas meddelandet ”SVC” på skärmen som en påminnelse om att du ska utföra de andra underhållsåtgärderna som följer varje 100-, 200- eller 400-timmarscykel.

Obs: Dessa påminnelser börjar visas tre timmar före serviceintervallstiden och blinkar med jämna mellanrum i sex timmar.

Parkeringsbromsspak

- Koppla in parkeringsbromsen genom att trycka bromsspaken framåt och till vänster och sedan dra den bakåt (Figur 13).

Obs: Traktorenheten kan rulla en aning innan bromsarna kopplas in i drivhjulet.

- Släpp bromsen genom att trycka spaken framåt och sedan till höger, in i skåran (Figur 13).

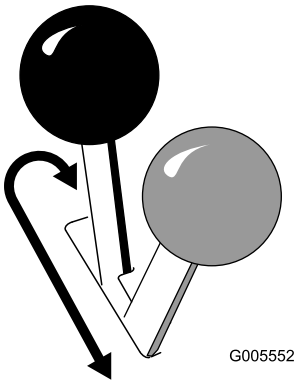

g005552

Figur 13

Bränslemätare

Mätaren visar mängden bränsle i bränsletanktankarna.

Lampa för hydraulvätsketemperatur

Om hydraulvätskan blir för varm, tänds lampan och ett ljudlarm hörs. Om det händer ska du stänga av motorn och låta traktorenheten svalna.

Specifikationer

Obs: Specifikationer och utformning kan komma att ändras utan föregående meddelande.

Modell 22321, 22321G, 22342HD	
Bredd	86 cm
Längd	180 cm
Höjd	117 cm
Vikt	853 kg
Arbetskapacitet (med standardskopa)	227 kg
Tippkapacitet med standardskopa	671 kg
Hjulbas	79 cm
Tömningshöjd (med standardskopa)	119 cm
Räckvidd – helt upphöjt läge (med standardskopa)	55 cm
Höjd till gångjärnsbult (standardskopa i högsta läget)	168 cm

Modell 22322	
Bredd	104 cm
Längd	180 cm
Höjd	117 cm
Vikt	941 kg
Arbetskapacitet (med standardskopa)	227 kg
Tippkapacitet med standardskopa	647 kg
Hjulbas	79 cm
Tömningshöjd (med standardskopa)	119 cm
Räckvidd – helt upphöjt läge (med standardskopa)	55 cm
Höjd till gångjärnsbult (standardskopa i högsta läget)	168 cm

Redskap/tillbehör

Det finns ett urval av godkända Toro-redskap och -tillbehör som du kan använda för att förbättra och utöka maskinens kapacitet. Kontakta en auktoriserad återförsäljare eller auktoriserad Toro-distributör, eller gå till www.Toro.com för att se en lista över alla godkända redskap och tillbehör.

Använd endast originalreservdelar och tillbehör från Toro för att garantera optimal prestanda och fortlöpande säkerhet för produkten. Det kan vara farligt att använda reservdelar och tillbehör från andra tillverkare och det kan göra produktgarantin ogiltig.

Körning

Före körning

Obs: Vänster och höger sida på maskinen är lika med förarens vänstra respektive högra sida vid normal körning.

Säkerhet före användning

Allmän säkerhet

- Låt aldrig barn eller någon som inte har fått utbildning använda eller utföra underhåll på maskinen. Lokala föreskrifter kan begränsa användarens ålder och kräva att föraren har genomgått en certifierad utbildning. Det är ägaren som ansvarar för att utbilda alla förare och mekaniker.
- Lär dig hur du använder utrustningen på ett säkert sätt och bekanta dig med manöverreglage och säkerhetsdekaler.
- Koppla alltid in parkeringsbromsen (i förekommande fall), stäng av motorn, ta ut nyckeln, vänta tills alla rörliga delar har stannat och låt maskinen svalna innan du justerar, servar, rengör eller ställer den i förvar.
- Lär dig att stanna maskinen och stänga av motorn snabbt.
- Kontrollera att förarens närvaroreglage, säkerhetsbrytare och skydd sitter fast och fungerar som de ska. Kör inte maskinen om dessa inte fungerar som de ska.
- Ge akt på de markerade områdena på maskinen och redskapen där klämrisk förekommer, och håll händer och fötter på behörigt avstånd från dessa områden.
- Innan du kör maskinen med ett redskap ska du säkerställa att redskapet är ordentligt monterat och att det är ett originalredskap från Toro. Läs alla bruksanvisningar för redskapen.
- Undersök terrängen för att avgöra vilka tillbehör och redskap som du behöver för att utföra arbetet på ett bra och säkert sätt.
- Markera de platser i arbetsområdet där det förekommer nedgrävda ledningar och andra föremål och gräv inte på de markerade platserna. Notera platser där det finns omärkta hinder och föremål, t.ex. lagertankar under jord, källor och septiksystem.
- Undersök området där du ska använda utrustningen och avlägsna allt skräp.
- Kontrollera att det inte finns några kringstående i närheten innan du använder maskinen. Stäng av maskinen om någon kommer i närheten av arbetsområdet.

Bränslesäkerhet

- Var extra försiktig när du hanterar bränsle. Det är brandfarligt och dess ångor är explosiva.
- Släck alla cigaretter, cigarrer, pipor och övriga antändningskällor.
- Använd endast en godkänd bränslebehållare.
- Ta inte bort tanklocket och fyll inte på bränsle i bränsletanken medan motorn är igång eller fortfarande är varm.
- Fyll inte på eller tappa ut bränsle från maskinen i ett slutet utrymme.
- Förvara inte maskinen eller bränslebehållaren i närheten av en öppen låga, gnista eller tändlåga, t.ex. nära en varmvattenberedare eller någon annan utrustning.
- Om du spiller ut bränsle ska du inte försöka att starta motorn. Undvik att skapa några gnistor tills bränsleångorna har skingrats.
- Fyll inte på dunkar inuti ett fordon eller på ett lastbilsflak eller släp med plastklädsel. Ställ alltid dunken på marken en bit bort från fordonet före påfyllning.
- Avlägsna utrustningen från lastbilen eller släpet och fyll på bränsle när den står på marken. Fyll hellre på maskinen från en dunk än med munstycket på en bensinpump om det inte är möjligt att lasta av utrustningen.
- Se till att bensinpumpens munstycke hela tiden har kontakt med kanten på bränsletankens eller dunkens öppning tills tankningen är klar. Använd inte en låsöppningsanordning för munstycket.

Fylla på bränsle

Rekommenderat bränsle

- Använd endast ren och färsk (ej äldre än 30 dagar) blyfri bensin med oktantal 87 eller högre för bästa resultat (klassificeringsmetod (R+M)/2).
- **Etanol**: Bensin som innehåller upp till 10 % etanol (gasohol) eller 15 % MTBE (metyl-tertiär-butyleter) baserat på volym är godkänd. Etanol och MTBE är inte samma sak. Bensin med 15 % etanol (E15) baserat på volym får inte användas. **Använd aldrig bensin som innehåller mer än 10 % etanol baserat på volym**, t.ex. E15 (innehåller 15 % etanol), E20 (innehåller 20 % etanol) eller E85 (innehåller upp till 85 % etanol). Användning av ej godkänd bensin kan leda till prestandaproblem och/eller skador på motorn som eventuellt inte omfattas av garantin.

- **Använd inte** bensin som innehåller metanol.
- **Förvara inte** bränsle i bränsletanken eller i en bränsledunk under vintern om inte en stabilisator används.
- **Tillför inte** olja i bensinen.

Använda stabiliserare/konditionerare

Använd bränslestabiliserare/konditionerare i maskinen så att bränslet förblir färskt längre. Följ tillverkarens anvisningar.

Viktigt: **Använd inte bränsletillsatser som innehåller metanol eller etanol.**

Tillsätt den mängd bränslestabiliserare/konditionerare som tillverkaren uppger till färskt bränsle.

Fylla på bränsletanken

1. Ställ maskinen på ett plant underlag, koppla in parkeringsbromsen (i förekommande fall) och sänk grävarmen.
2. Stäng av motorn, ta ut nyckeln och låt motorn svalna.
3. Gör rent runt tanklocket och ta bort det (Figur 14).

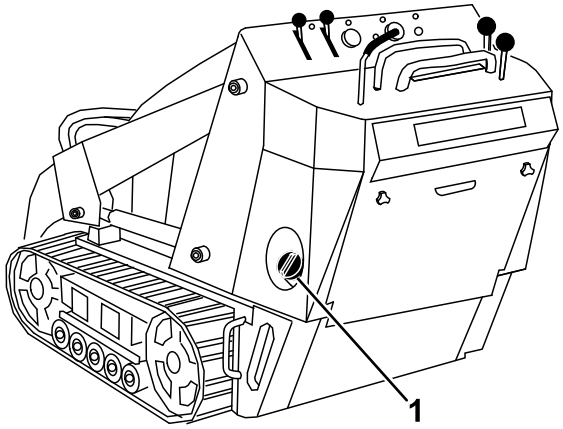

Figur 14

1. Tanklock

4. Fyll på bränsle i tanken tills det återstår 6–13 mm till påfyllningsrörets underkant.

   Viktigt: **Det tomma utrymmet behövs för bensinens expansion. Fyll inte tanken helt full.**

5. Sätt på tanklocket ordentligt. Vrid tills det klickar.
6. Torka upp eventuellt utspillt bränsle.

Utföra dagligt underhåll

Varje dag innan maskinen startas ska de procedurer som ska genomföras dagligen och innan varje användning, vilka anges i Underhåll (sida 21), utföras.

Viktigt: **Kontrollera hydraulvätskenivån innan motorn körs för första gången. Se Kontrollera hydraulvätskenivån (sida 42).**

Under arbetets gång

Säkerhet under användning

Allmän säkerhet

- Bär inte lasten med armarna upphöjda. Håll alltid lasten nära marken.
- Överskrid inte den märkta driftkapaciteten eftersom maskinen då kan bli instabil, vilket kan leda till att du förlorar kontrollen.
- Använd endast redskap och tillbehör som godkänts av Toro. Redskap kan förändra maskinens stabilitet och driftegenskaper.
- För maskiner med plattform:
  - Sänk lastarmarna innan du kliver av plattformen.
  - Försök inte att stabilisera maskinen genom att sätta ned foten på marken. Om du förlorar kontrollen över maskinen ska du kliva av plattformen och röra dig bort från maskinen.
  - Ha inte fötterna under plattformen.
  - Kör inte maskinen om du inte står med båda fötterna på plattformen och håller i referensstavarna med händerna.
- Håll koncentrationen helt på maskinen när du använder den. Ägna dig inte åt aktiviteter som kan distrahera dig, eftersom personskador eller skador på egendom då kan uppstå.
- Titta bakåt och nedåt innan du backar för att kontrollera att vägen är fri.
- Ryck aldrig i reglagen, utan använd en stadig och jämn rörelse.
- Ägaren/användaren kan förebygga och ansvarar för olyckor som kan ge upphov till personskador eller skador på egendom.
- Använd lämpliga kläder, inklusive handskar, ögonskydd, långbyxor, rejäla och halkfria skor samt hörselskydd. Sätt upp långt hår och använd inte hängande smycken eller löst sittande kläder.
- Kör inte maskinen om du är trött, sjuk eller påverkad av alkohol, läkemedel eller andra droger.
- Kör aldrig med passagerare och håll husdjur och kringstående på avstånd.

- Använd endast maskinen i bra belysning och undvik gropar och dolda faror.
- Se till att alla drivhjul är i neutralläge och koppla in parkeringsbromsen innan du startar motorn. Starta endast motorn från förarplatsen.
- Var försiktig när du närmar dig hörn med skymd sikt, buskage, träd eller andra objekt som kan försämra sikten.
- Sakta ner och var försiktig när du svänger och korsar vägar och trottoarer. Se upp för trafik.
- Stäng av redskapet när du inte arbetar.
- Stanna maskinen, stäng av motorn, ta ut nyckeln och inspektera maskinen om du kör på ett föremål. Reparera alla skador innan du börjar köra maskinen igen.
- Kör aldrig motorn i ett slutet utrymme.
- Lämna aldrig en maskin som är i gång utan uppsikt.
- Gör följande innan du lämnar förarplatsen:
  - Ställ maskinen på ett plant underlag.
  - Sänk lastarmarna och koppla ur det extra hydrauliksystemet.
  - Koppla in parkeringsbromsen (i förekommande fall).
  - Stäng av motorn och ta ut nyckeln.
- Använd inte maskinen när det finns risk för blixtnedslag.
- Använd endast maskinen i områden där det finns tillräckligt med utrymme för dig att manövrera den på ett säkert sätt. Var uppmärksam på hinder i din omgivning. Om du inte är uppmärksam på omgivningarna och håller tillräckligt avstånd till träd, väggar och andra hinder kan skador orsakas när maskinen backas.
- Se till att det finns tillräckligt med utrymme ovanför dig innan du kör under föremål (t.ex. elledningar, grenar, och dörrkarmar) och vidrör dem inte.
- Överlasta inte redskapen och håll alltid lasten inom tillåtna gränsvärden när lastarmarna höjs upp. Föremål kan falla ur redskapet och orsaka skador.

Säkerhet i sluttningar

- **Kör uppför och nedför sluttningar med maskinens tunga ände riktad mot uppförsbacken.** Viktfördelningen förändras beroende på vilket redskap som används. Om skopan är tom är det maskinens bakre del som utgör den tunga änden, medan det är den främre delen som är den tunga änden om skopan är full. Med de flesta andra redskap är det den främre delen av maskinen som utgör den tunga änden.
- Om du lyfter lastarmarna vid körning i sluttning påverkas maskinens stabilitet. Håll lastarmarna i det nedfällda läget när du kör i sluttningar.
- Sluttningar är en betydande faktor vid olyckor som orsakas av att föraren förlorat kontrollen eller av tippning. Sådana olyckor kan leda till allvarliga personskador eller dödsfall. Du måste vara extra försiktig när du kör maskinen i en sluttning eller i ojämn terräng.
- Skapa egna rutiner och regler för körning i sluttningar. Rutinerna ska innehålla en kartläggning av arbetsplatsen för att avgöra vilka sluttningar som är säkra för maskindrift. Använd alltid sunt förnuft och ett gott omdöme när du utför kontrollen.
- Sakta ned och var extra försiktig vid körning på sluttande underlag. Markförhållandena kan påverka maskinens stabilitet.
- Undvik att starta eller stanna på lutande underlag. Kör långsamt rakt nerför sluttningen om maskinen skulle förlora greppet.
- Undvik att svänga i sluttningar. Om du måste svänga, gör det långsamt och håll maskinens tyngre ände mot uppförslutet.
- Alla rörelser i sluttningar ska ske långsamt och gradvis. Gör inga plötsliga ändringar i hastighet eller riktning.
- Om du känner dig osäker när du kör maskinen i sluttningar ska du undvika att göra det.
- Se upp för gropar, fåror och gupp. Ojämn terräng kan välta maskinen. Det kan finnas dolda hinder i högt gräs.
- Var försiktig när du kör på vått underlag. Försämrad drivkraft kan leda till att maskinen glider.
- Utvärdera området och säkerställ att marken är tillräckligt stabil för maskinen.
- Var försiktig när du använder maskinen nära följande:
  - Stup
  - Diken
  - Flodbäddar
  - Vattendrag

  Maskinen kan välta plötsligt om ett hjul eller larvband kör över en kant eller om kanten ger vika. Håll ett säkert avstånd mellan maskinen och riskfyllda områden.
- Ta inte bort eller koppla på redskap i en sluttning.
- Parkera inte maskinen i en backe eller på en sluttning.

Starta motorn

1. Stå på plattformen (om maskinen levererats med sådan).

2. Kontrollera att reglaget för det extra hydrauliksystemet är i NEUTRALLÄGET.
3. För chokereglaget framåt så långt det går om du startar en kall motor.

   Obs: En varm eller het motor behöver eventuellt inte chokas.
4. För gasreglaget till mittläget mellan det LÅNGSAMMA och det SNABBA läget.
5. Sätt i nyckeln i tändningslåset och vrid den till STARTLÄGET. Släpp nyckeln när motorn startar.

   Viktigt: **Låt inte startmotorn gå i mer än 10 sekunder åt gången. Om motorn inte startar ska du vänta 30 sekunder mellan varje försök så att startmotorn har tid att svalna. Om du inte följer dessa anvisningar kan startmotorn överhettas.**
6. För stegvis tillbaka choken till det AVSTÄNGDA läget när motorn har startats. Om motorn stannar eller hackar för du choken framåt igen tills motorn värmts upp.
7. För gasreglaget till önskat läge.

   Viktigt: **Om motorn körs på hög hastighet medan hydrauliksystemet är kallt (dvs. när temperaturen är vid fryspunkten eller under) kan hydraulsystemet skadas. När du startar motorn under kall väderlek ska du låta motorn köra på medelhögt gaspådrag under 2 till 5 minuter innan du för gasreglaget till det SNABBA läget.**

   Obs: Förvara maskinen i ett garage om utomhustemperaturen ligger under fryspunkten så att maskinen hålls varmare och blir lättare att starta.

Köra maskinen

Använd drivreglaget för att köra maskinen. Ju längre du för drivreglaget i endera riktningen, desto snabbare kommer maskinen att förflytta sig i denna riktning. Släpp drivreglaget för att stanna maskinen.

Med gasreglaget styrs motorvarvtalet mätt i varv per minut. Sätt gasreglaget i det SNABBA läget för bästa prestanda. Du kan dock använda gasreglagets läge för att köra med en lägre hastighet.

Stänga av motorn

1. Ställ maskinen på ett plant underlag, koppla in parkeringsbromsen (i förekommande fall) och sänk lastarmarna.
2. Kontrollera att reglaget för det extra hydrauliksystemet är i NEUTRALLÄGET.
3. För gasreglaget ¾ mot det SNABBA läget.

   Obs: Om gasreglaget ställs in lägre än halvvägs mot det SNABBA läget fortsätter motorn att gå i en sekund efter att du har vridit nyckeln till det AVSTÄNGDA läget. Detta motverkar högljudd eftertändning.
4. Om motorn arbetat hårt eller är het ska du låta den gå på tomgång under en minut innan du vrider tändningslåset till läget AV.

   Obs: Detta bidrar till att kyla ner motorn innan du stänger av den. Vid en nödsituation kan du stänga av motorn direkt.
5. Vrid tändningslåset till läget AV och ta ut nyckeln.

⚠ VAR FÖRSIKTIG

Barn eller kringstående kan skadas om de flyttar eller försöker köra en maskin som har lämnats utan uppsikt.

Ta alltid ut nyckeln och koppla in parkeringsbromsen om du lämnar maskinen utan uppsikt.

Använda redskap

Montera redskap

Viktigt: **Använd endast redskap som godkänts av Toro. Redskap kan förändra maskinens stabilitet och driftegenskaper. Maskinens garanti kan bli ogiltig om du använder maskinen med redskap som inte har godkänts.**

Viktigt: **Före monteringen av redskapet måste du se till att fästplattorna är fria från smuts och skräp och att stiften roterar fritt. Om stiften inte roterar fritt måste du smörja dem.**

1. Placera redskapet på en plan yta med tillräckligt utrymme bakom för att maskinen ska få plats.
2. Starta motorn.
3. Luta redskapets fästplåt framåt.
4. Stick in fästplattan i det övre fästet på redskapets kopplingsplatta (Figur 15).

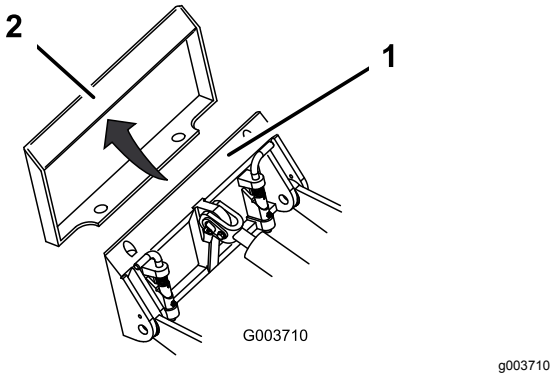

Figur 15

1. Fästplatta
2. Kopplingsplatta

5. Höj upp lastarmarna samtidigt som du tippar tillbaka fästplattan.

   Viktigt: **Höj upp redskapet tills det inte längre vidrör marken och tippa fästplattan bakåt så långt det går.**

6. Stäng av motorn och ta ut nyckeln.
7. Koppla in snabbfästpinnarna och se till att de är ordentligt inskjutna i fästplåten (Figur 16).

   Viktigt: **Om stiften inte vrids till inkopplat läge har fästplattan inte passats in helt med hålen i redskapens kopplingsplatta. Kontrollera kopplingsplattan och rengör den vid behov.**

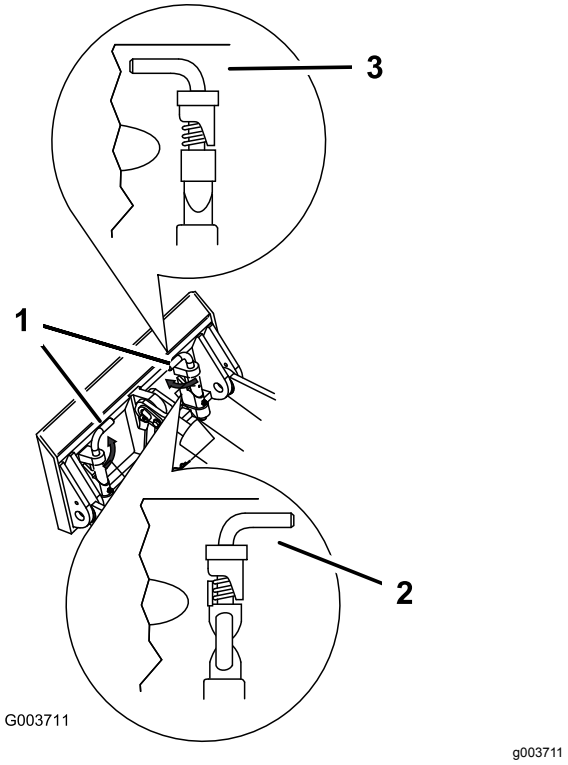

Figur 16

1. Snabbkopplingsstift (inkopplat läge)
2. Urkopplat läge
3. Inkopplat läge

⚠ VARNING

Om snabbkopplingsstiften inte är helt inskjutna i redskapets fästplatta kan redskapet falla av maskinen och krossa dig eller kringstående.

Se till att snabbkopplingsstiften sitter ordentligt i fästplattan.

Ansluta hydraulslangarna

⚠ VARNING

Hydraulolja som läcker ut under tryck kan tränga in i huden och orsaka skada. Vätska som trängt in i huden vid en olycka måste opereras bort inom några få timmar av en läkare som känner till den här sortens skador, annars kan kallbrand uppstå.

- **Se till att alla hydraulvätskeslangar och -ledningar är i gott skick och att alla hydraulanslutningar och -kopplingar är ordentligt åtdragna innan hydraulsystemet trycksätts.**
- **Håll kropp och händer borta från småläckor eller munstycken som sprutar ut hydraulvätska under högt tryck.**
- **Använd kartong eller papper för att finna hydraulläckor. Använd aldrig händerna.**

⚠ VAR FÖRSIKTIG

Hydraulkopplingar, hydraulledningar/ventiler och hydraulolja kan vara heta. Du kan bränna dig om du vidrör heta komponenter.

- **Bär handskar när du arbetar med hydraulkopplingarna.**
- **Låt maskinen svalna innan du rör vid några hydrauliska komponenter.**
- **Rör inte vid hydraulvätskespill.**

Om redskapet kräver hydrauldrift ska hydraulslangarna anslutas på följande sätt:

1. Stäng av motorn och ta ut nyckeln.
2. För reglaget för det extra hydraulsystemet framåt, bakåt och tillbaka till NEUTRALLÄGET för att lätta på trycket i hydraulkopplarna.
3. Ta bort skyddskåporna från maskinens hydraulkopplare.
4. Se till att alla främmande ämnen avlägsnas från hydraulkopplarna.
5. Skjut in redskapets hankontakt i maskinens honkontakt.

   Obs: När du kopplar in redskapets hankontakt först nollställs trycket som har byggts upp i redskapet.
6. Tryck fast redskapets honkontakt på maskinens hankontakt.
7. Säkerställ att anslutningen är säker genom att dra i slangarna.

Ta av ett redskap

1. Ställ maskinen på ett plant underlag.
2. Sänk redskapet till marknivå.
3. Stäng av motorn och ta ut nyckeln.
4. Koppla ur snabbkopplingsstiften genom att vrida dem mot utsidan.
5. Om redskapet drivs hydrauliskt ska du föra reglaget för extra hydraulutrustning framåt, bakåt och tillbaka till NEUTRALLÄGET för att lätta på trycket i hydraulkopplingarna.
6. Om redskapet använder hydraulisk utrustning ska du skjuta tillbaka flänsarna på hydraulkopplarna och koppla ur dem.

   Viktigt: **Anslut redskapsslangarna till varandra för att undvika föroreningar i hydraulsystemet när maskinen inte används.**
7. Montera skyddskåporna på maskinens hydraulkopplare.
8. Starta motorn, tippa fästplattan framåt och backa maskinen bort från redskapet.

Efter körning

Säkerhet efter användning

- Stäng av motorn, ta ut nyckeln, vänta tills alla rörliga delar har stannat och låt maskinen svalna innan du justerar, rengör eller ställer den i förvaring.
- Ta bort skräp från redskapen, drivhjulen, ljuddämparna och motorn för att förebygga brand. Torka upp eventuellt olje- eller bränslespill.
- Håll alla delar i gott bruksskick och samtliga beslag åtdragna.
- Rör inte vid delar som kan vara heta efter att ha varit igång. Låt dem svalna innan du utför underhåll på, justerar eller servar maskinen.
- Var försiktig när du lastar maskinen på eller av en släpvagn eller lastbil.

Flytta en maskin som inte fungerar

Viktigt: **Om du ska dra eller bogsera maskinen måste du först öppna bogserventilerna, annars skadas hydrauliksystemet.**

1. Stäng av motorn och ta ut nyckeln.
2. Öppna den bakre åtkomstpanelen.

3. Använd en skruvnyckel och vrid bogserventilerna på hydraulpumparna två varv motsols (Figur 17).

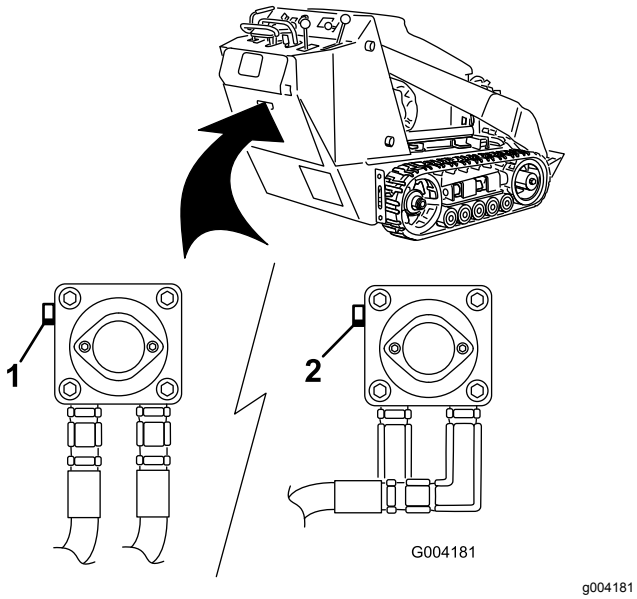

Figur 17

1. Vänster bogserventil (höger larvband)
2. Höger bogserventil (vänster larvband)

4. Bogsera maskinen dit du behöver den.
5. Stäng bogserventilerna innan maskinen används efter att den varit på reparation.

Transportera maskinen

Använd en släpvagn eller lastbil för tung last för att transportera maskinen. Använd en fullbreddsramp. Se till att alla bromsar, lampor och markeringar som krävs enligt lag finns på släpvagnen eller lastbilen. Läs alla säkerhetsanvisningar noga. Att känna till denna information kan hjälpa dig och kringstående att undvika skada. Kontrollera vilka lokala bestämmelser som gäller för transport på släp.

⚠ VARNING

Det är farligt att köra på gator och vägar utan blinkers, strålkastare och reflexer samt utan en skylt med ”långsamtgående fordon”, och det kan orsaka olyckor med personskador som följd.

Kör aldrig maskinen på allmän väg.

Välja ett släp

⚠ VARNING

Om man lastar på en maskin på ett släp eller en lastbil ökar risken för att maskinen välter, vilket kan orsaka allvarliga personskador och innebära livsfara (Figur 18).

- **Använd endast ramper i fullbredd.**
- **Kontrollera att rampen är minst fyra gånger så lång som släpvagns- eller lastbilsflakets höjd från marken. Det tillförsäkrar att rampens vinkel inte överstiger 15 grader på plan mark.**

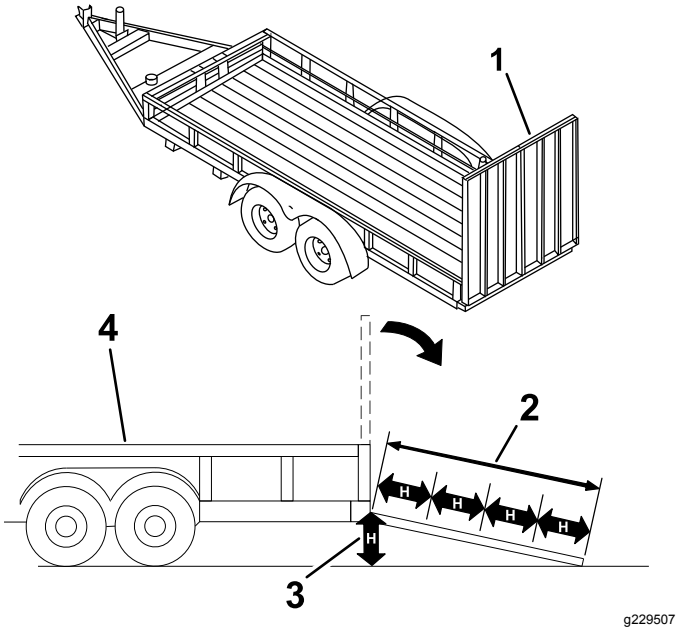

Figur 18

1. Fullbreddsramp/-ramper i uppfällt läge
2. Rampen är minst fyra gånger så lång som släp- eller lastbilsflakets höjd från marken
3. H = släp- eller lastbilsflakets höjd från marken
4. Släp

Lasta maskinen

⚠ VARNING

Om man lastar på en maskin på ett släp eller en lastbil ökar risken för att välta, vilket kan orsaka allvarliga personskador och innebära livsfara.

- **Var mycket försiktig vid körning på en ramp.**
- **Lasta och lossa maskinen med den tyngre änden uppåt mot rampen.**
- **Undvik plötslig acceleration eller inbromsning när du kör maskinen på en ramp, eftersom det kan orsaka att du tappar kontrollen eller tippar.**

1. Om du använder en släpvagn ska den kopplas till det bogserande fordonet och säkras med säkerhetskedjor.
2. Anslut släpvagnsbromsarna om tillämpligt.
3. Sänk ned rampen/ramperna.
4. Sänk lastarmarna.
5. Lasta maskinen på släpet med den tyngre änden upp mot rampen och håll lasten nära marken (Figur 19).
   - Om maskinen har ett redskap med lastningskapacitet (t.ex. en skopa) som är **fullt**, eller ett redskap utan lastningskapacitet (t.ex. en dikesgrävare), ska du köra maskinen framåt uppför rampen.
   - Om maskinen har ett redskap med lastningskapacitet som är **tomt**, eller inget redskap alls, ska du backa maskinen uppför rampen.

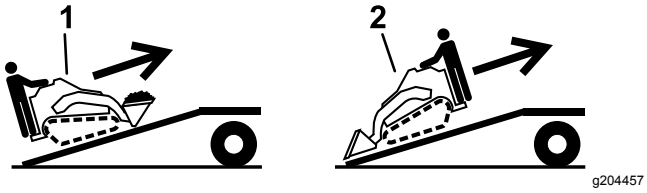

Figur 19

1. Maskin med fullt redskap eller redskap utan lastningskapacitet – kör maskinen framåt uppför rampen/ramperna.
2. Maskin med tomt eller inget redskap – backa maskinen uppför rampen/ramperna.

6. Sänk lastarmarna så långt ned det går.
7. Koppla in parkeringsbromsen (i förekommande fall), stäng av motorn och ta ut nyckeln.
8. Använd maskinens fästöglor av metall för att säkra maskinen på släpet eller lastbilen med hjälp av spännband, kedjor, kablar eller rep (Figur 20). Kontrollera vilka lokala bestämmelser som gäller för transport på släp.

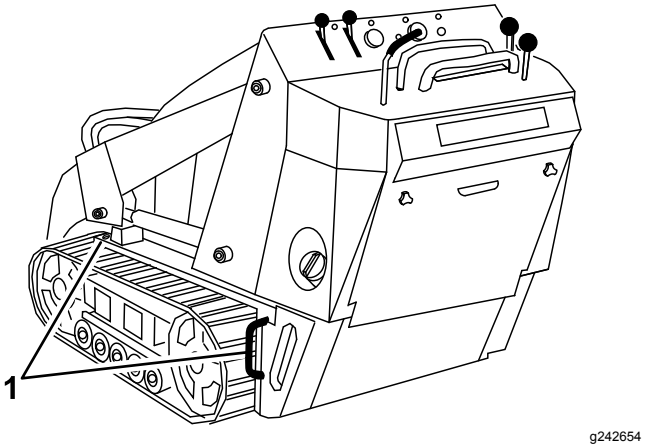

Figur 20

1. Fästöglor

Lasta av maskinen

1. Sänk ned rampen/ramperna.
2. Lasta av maskinen från släpet med den tunga änden riktad uppför rampen och håll lasten nära marken (Figur 21).
   - Om maskinen har ett redskap med lastningskapacitet (t.ex. en skopa) som är **fullt**, eller ett redskap utan lastningskapacitet (t.ex. en dikesgrävare), ska du backa maskinen nedför rampen.
   - Om maskinen har ett redskap med lastningskapacitet som är **tomt**, eller inget redskap alls, ska du köra den framåt nedför rampen.

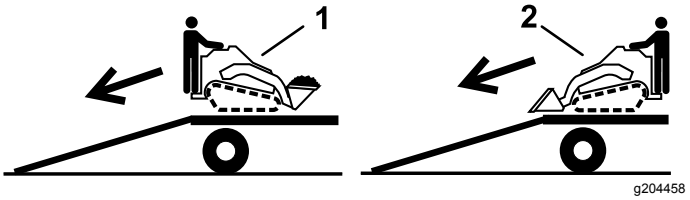

Figur 21

1. Maskin med fullt redskap eller redskap utan lastningskapacitet – backa maskinen nedför rampen/ramperna.
2. Maskin med tomt eller inget redskap – kör maskinen framåt nedför rampen/ramperna.

Lyfta maskinen

Du kan lyfta maskinen genom att använda fäst-/lyftöglorna som lyftpunkter. Se Figur 20.

Underhåll

Obs: Vänster och höger sida på maskinen är lika med förarens vänstra respektive högra sida vid normal körning.

Viktigt: **Om du lutar maskinen mer än 25° måste du sätta en klämma på luftningsslangen längst upp på bränsletanken så att bränslet inte läcker in i kolfiltret.**

⚠ VAR FÖRSIKTIG

Om du lämnar nyckeln i tändningslåset kan någon råka starta motorn av misstag och skada dig eller någon annan person allvarligt.

Ta ut nyckeln ur tändningslåset innan du utför något underhåll.

Säkerhet vid underhåll

- Ställ maskinen på ett plant underlag, koppla ur det extra hydrauliksystemet, sänk ned redskapet, koppla in parkeringsbromsen (i förekommande fall), stäng av motorn och ta ut nyckeln. Vänta tills alla rörliga delar har stannat och låt maskinen svalna innan du justerar, rengör, reparerar eller ställer den i förvaring.
- Torka upp eventuellt olje- eller bränslespill.
- Låt inte obehöriga personer serva maskinen.
- Använd pallbockar för att stötta upp komponenterna när det behövs.
- Lätta försiktigt på trycket i komponenter med lagrad energi. Se Avlasta hydraultryck (sida 41).
- Koppla ifrån batteriet innan du utför några reparationer. Se Serva batteriet (sida 32).
- Håll händer och fötter borta från de rörliga delarna. Undvik helst att utföra justeringar när motorn är igång.
- Håll alla delar i gott bruksskick och samtliga beslag åtdragna. Byt ut alla slitna eller skadade dekaler.
- Mixtra inte med säkerhetsanordningarna.
- Använd endast redskap som godkänts av Toro. Redskap kan förändra maskinens stabilitet och driftegenskaper. Du kan göra garantin ogiltig om du använder maskinen med redskap som inte är godkända.
- Använd endast Toros originalreservdelar.
- Om underhålls- eller reparationsarbetet kräver att lastarmarna är i upphöjt läge ska du säkra dem i det upphöjda läget med ett eller flera av de hydrauliska cylinderlåsen.

Rekommenderat underhåll

Underhållsintervall	Underhållsförfarande
Efter de första 8 timmarna	• Byt ut hydraulfiltret.
Efter de första 50 timmarna	• Byt motorolja och oljefilter. • Kontrollera och justera spänningen i larvbanden.
Varje användning eller dagligen	• Smörj maskinen. (Smörj omedelbart efter att maskinen har tvättats.) • Kontrollera luftfiltrets serviceindikator. • Kontrollera oljenivån i motorn. • Rengör larvbanden. • Kontrollera om larvbanden är överdrivet slitna. (Byt larvbanden om de är slitna). • Testa parkeringsbromsen. • Ta bort skräp från maskinen. • Kontrollera om några fästdon sitter löst.
Var 25:e timme	• Ta bort luftrenarkåpan, rensa bort skräp och kontrollera luftfiltrets serviceindikator. • Kontrollera om drivremmen är sliten eller skadad. • Kontrollera hydraulvätskenivån.
Var 100:e timme	• Byt oljan i motorn. (Serva oftare vid mycket dammiga eller sandiga förhållanden.) • Kontrollera och justera spänningen i larvbanden. • Kontrollera hydraulledningarna med avseende på läckage, lösa kopplingar, knäckta slangar, lösa fästdon, slitage, väderpåverkan och kemiskt slitage. • Kontrollera om det finns ansamlingar av smuts i chassit.

Underhållsintervall	Underhållsförfarande
Var 200:e timme	• Byt ut luftfiltret i kolkanistern (utför service oftare vid mycket dammiga eller sandiga förhållanden). • Byt ut reningsledningsfiltret i kolkanistern (utför service oftare om du använder en vibrerande plog som redskap). • Byt oljefiltret. (Serva oftare vid mycket dammiga eller sandiga förhållanden.) • Kontrollera tändstiftet. • Byt ut bränslefiltret. • Byt ut drivremmen. • Byt ut hydraulfiltret.
Var 250:e timme	• Kontrollera och smörj väghjulen.
Var 400:e timme	• Byt hydraulvätskan.
Var 500:e timme	• Byt ut tändstiftet.
Var 1500:e timme	• Byt ut alla rörliga hydraulslangar.
Årligen eller före förvaring	• Kontrollera och justera spänningen i larvbanden. • Bättra på med färg där det finns repor.

Viktigt: **Mer information om underhållsrutiner finns i motorns bruksanvisning.**

Obs: Efter 50 timmar och därefter var 100:e timme (dvs. vid 150, 250, 350, osv.) visar timmätaren CHG OIL (byt olja) för att påminna dig om att byta motorolja. Efter var 100:e timme visas meddelandet SVC på skärmen som påminnelse att utföra de andra underhållsåtgärderna som följer varje 100-, 200- eller 400-timmarscykel. De här meddelandena börjar visas tre timmar före serviceintervallstiden och blinkar med jämna mellanrum i sex timmar.

Förberedelser för underhåll

Använda cylinderlåset

⚠ VARNING

Lastarmarna kan sänkas ned när de är i upphöjt läge. Om någon då befinner sig under dem kan de få krosskador.

Montera cylinderlåset/låsen innan du utför något underhåll som kräver att lastarmarna höjs upp.

Montering av cylinderlås

1. Ta loss redskapet.
2. Höj upp lastarmarna till det högsta läget.
3. Stäng av motorn och ta ut nyckeln.
4. Ta bort hjulsprinten som håller fast cylinderlåset på lastarmen (Figur 22).

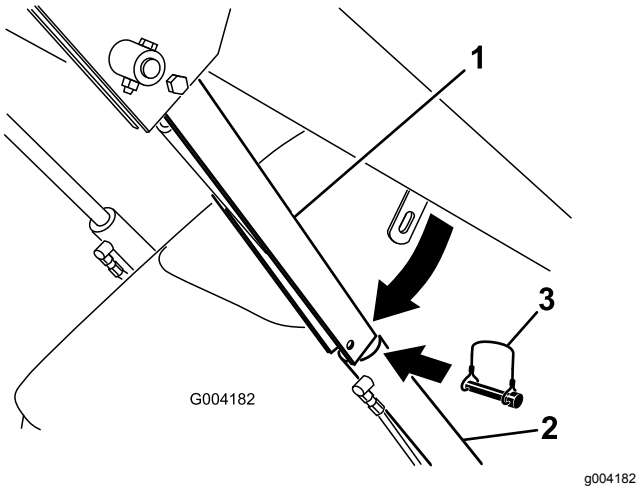

Figur 22

1. Cylinderlås
2. Lyftcylinder
3. Hjulsprint

5. Sänk ner cylinderlåset över cylinderstaven och säkra den med hjulsprinten (Figur 22).
6. Sänk lastarmarna **långsamt** tills cylinderlåset kommer i kontakt med cylinderhuset och cylinderstavens ände.

Ta bort och förvara cylinderlåset

Viktigt: **Ta bort cylinderlåset från cylinderstaven och fäst det ordentligt i förvaringsläget innan du använder maskinen.**

1. Starta motorn.
2. Höj upp lastarmarna till det högsta läget.
3. Stäng av motorn och ta ut nyckeln.
4. Ta bort hjulsprinten som håller fast cylinderlåset.
5. Vrid cylinderlåset upp till lastarmen och säkra det med hjulsprinten.
6. Sänk lastarmarna.

Komma åt de inre komponenterna

⚠ VARNING

Om du tar bort kåpor, huvar eller siktar när motorn är igång kan du komma i kontakt med rörliga delar och få allvarliga skador.

Stäng av motorn, ta ut nyckeln ur tändningslåset och låt motorn svalna innan du öppnar någon av kåporna, huvarna eller siktarna.

Öppna motorhuven

1. Lossa motorhuvens låsskruv (Figur 23)

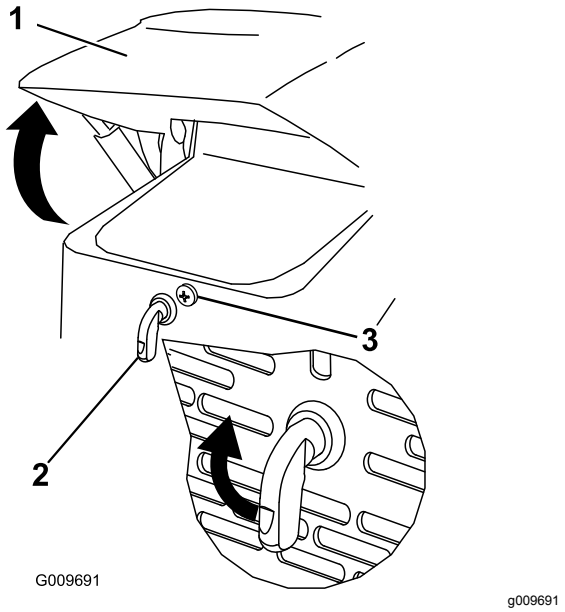

Figur 23

1. Huv
2. Spak till motorhuvsspärr
3. Låsskruv till motorhuv

2. Vrid motorhuvsspärren medurs (Figur 23).

3. Sväng upp motorhuven (Figur 23).
4. Fäll upp stöttan och sätt fast den i fästet på motorhuven (Figur 24).

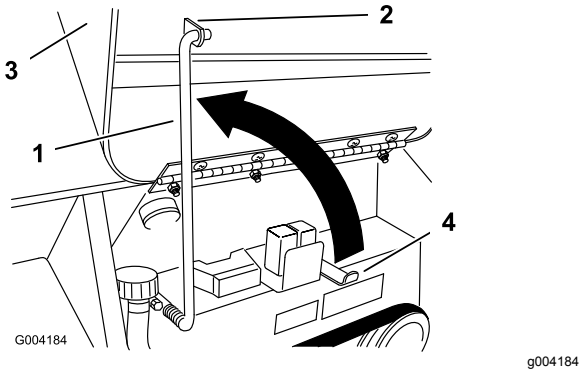

Figur 24

1. Stötta
2. Fäste
3. Huv
4. Stöttans hållare

Stänga motorhuven

1. Dra ut stöttan ur fästet på motorhuven och sänk ned den i hållaren.
2. Sänk ned motorhuven och säkra den genom att trycka ned dess främre del tills den låses på plats.
3. Dra åt motorhuvens låsskruv och fäst spärren (Figur 23).

Öppna den bakre åtkomstpanelen

1. Skruva loss de bägge handrattarna som fäster den bakre åtkomstpanelen vid maskinen (Figur 25).

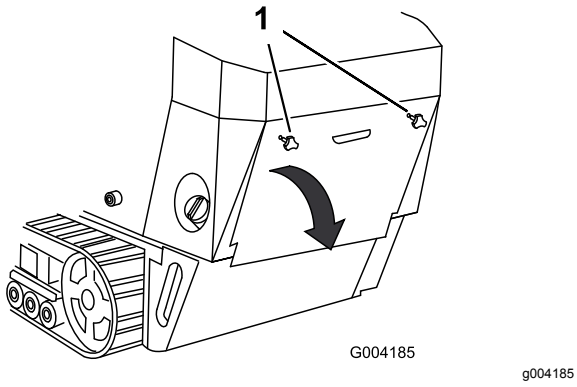

Figur 25

1. Handrattar

2. Luta den bakre åtkomstpanelen nedåt och ta bort den så att du kommer åt de inre delarna (Figur 25).

Stänga den bakre åtkomstpanelen

1. Sätt tillbaka den bakre åtkomstpanelen över maskinens bakre del och se till att flikarna passas in i skårorna.
2. Tryck åtkomstpanelen framåt så att handrattsskruvarna passas in i de gängade hålen i maskinen.
3. Skruva åt handrattarna så att den bakre åtkomstpanelen fäster ordentligt.

Ta bort sidoskärmarna

1. Öppna motorhuven.
2. Skjut sidoskärmarna (Figur 26) uppåt och ut ur skårorna i frontskärmen och ramen.

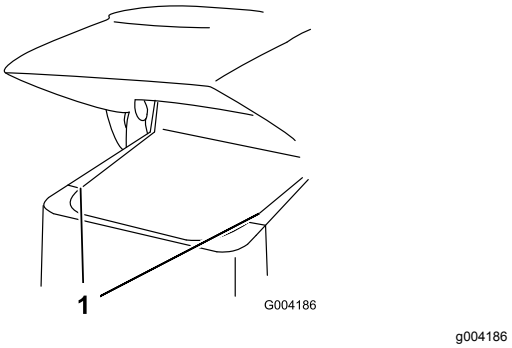

Figur 26

1. Sidoskärm

Montera sidoskärmarna

Skjut sidoskärmarna på plats i skårorna i frontskärmen och ramen.

Ta bort frontskärmen

⚠ VAR FÖRSIKTIG

Om motorn har varit igång kan värmeskölden vara het och orsaka brännskador.

Låt maskinen svalna helt innan du vidrör värmeskölden.

1. Öppna motorhuven och ta bort båda sidoskärmarna.
2. Lossa bultarna som fäster vikterna (Figur 27)

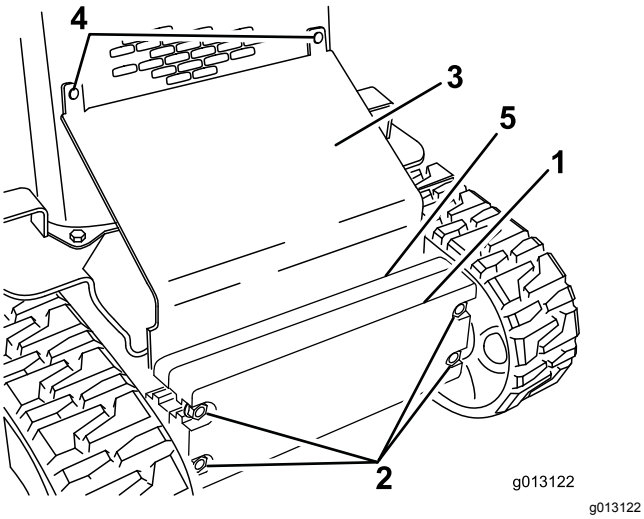

Figur 27

1. Främre vikt
2. Bultar
3. Lutningsplatta
4. Vagnsbultar
5. Bakre vikt

3. Ta bort vagnsbultarna och muttrarna som håller fast lutningsplattan (Figur 27).
4. Lyft upp lutningsplattan och ta bort den från maskinen.
5. Ta bort de fyra skruvarna som håller fast frontskärmen på ramen (Figur 28).

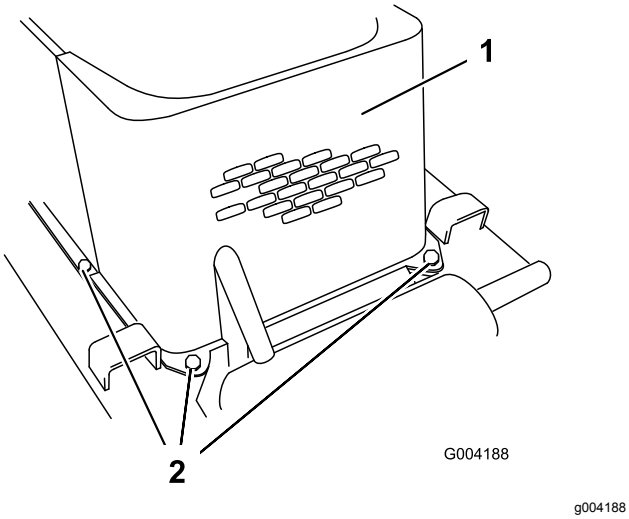

Figur 28

1. Framskärm
2. Bultar (den vänstra bulten visas inte)

6. Ta bort ansatsbultarna och muttrarna som håller fast oljekylaren ovanpå framskärmen (Figur 29).

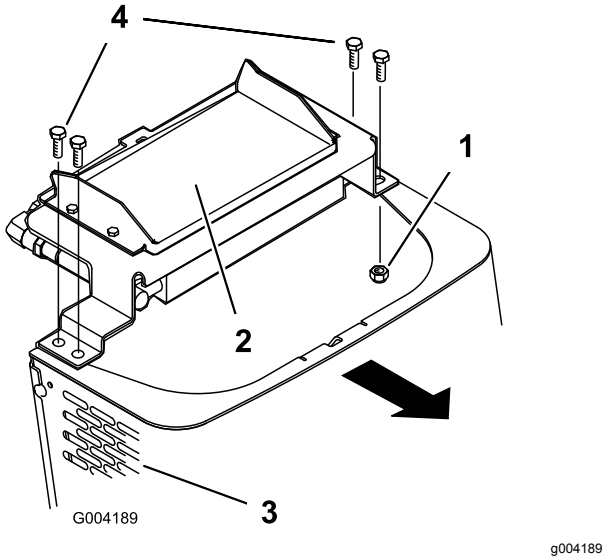

Figur 29

1. Mutter
2. Oljekylare
3. Framskärm
4. Ansatsbultar

7. Ta bort framskärmen.
8. När du är klar sätter du dit framskärmen med de fyra bultar som du tog bort tidigare.
9. Sätt dit oljekylaren på framskärmen med de fyra ansatsbultarna och muttrarna som du tog bort tidigare.
10. Skjut in lutningsplattan mellan ramen och vikterna, och fäst den på frontskärmens galler med de vagnsbultar och muttrar som du tog bort tidigare (Figur 27).
11. Dra åt bultarna som håller fast de främre vikterna (Figur 27).
12. Montera sidoskärmarna och stäng motorhuven.

Smörjning

Smörja maskinen

Serviceintervall: Varje användning eller dagligen (Smörj omedelbart efter att maskinen har tvättats.)

Typ av fett: Universalfett

1. Ställ maskinen på ett plant underlag, koppla in parkeringsbromsen (i förekommande fall) och sänk lastarmarna.
2. Stäng av motorn och ta ut nyckeln.
3. Torka av smörjnipplarna med en trasa.
4. Sätt en fettspruta på varje nippel (Figur 30 och Figur 31).

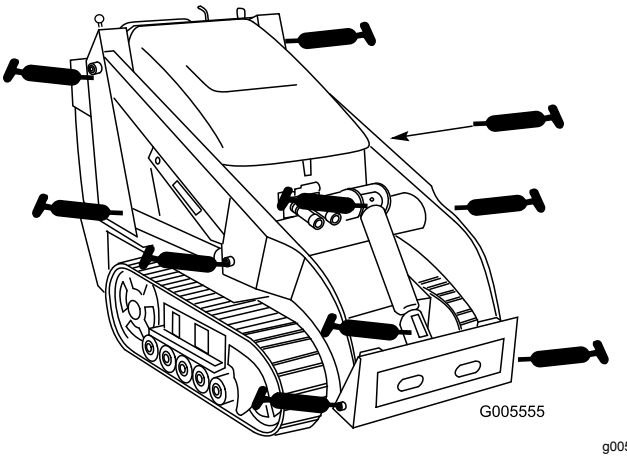

g005555

Figur 30

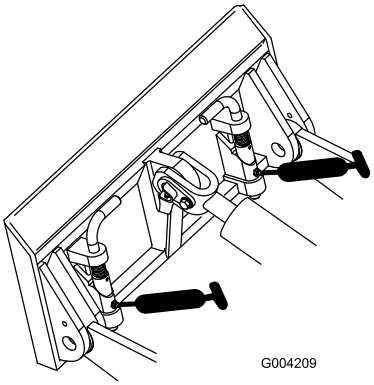

g004209

Figur 31

5. Pumpa in fett i nipplarna tills fett börjar tränga ut ur lagren (ca 3 pumpningar).
6. Torka bort överflödigt fett.

Motorunderhåll

Motorsäkerhet

- Stäng av motorn innan du kontrollerar oljenivån eller fyller på olja i vevhuset.
- Ändra inte inställningarna för motorns varvtalshållare och övervarva inte motorn.
- Håll händer, fötter, ansikte och andra kroppsdelar samt kläder på avstånd från ljuddämparen och andra heta ytor.

Serva luftrenaren

Serviceintervall: Varje användning eller dagligen—Kontrollera luftfiltrets serviceindikator.

Var 25:e timme—Ta bort luftrenarkåpan, rensa bort skräp och kontrollera luftfiltrets serviceindikator.

Service på luftrenarens kåpa och hus

Viktigt: **Byt endast ut luftrenarfiltret när serviceindikatorn visar rött (Figur 32). Om du byter luftfiltret tidigare än nödvändigt ökar det risken för att smuts kommer in i motorn när du har avlägsnat filtret.**

1. Ställ maskinen på ett plant underlag, koppla in parkeringsbromsen (i förekommande fall) och sänk lastarmarna.
2. Stäng av motorn och ta ut nyckeln.
3. Öppna motorhuven och säkra med stöttan (i förekommande fall).
4. Undersök om luftrenarhuset har skador som kan orsaka en luftläcka. Kontrollera hela intagssystemet och leta efter läckor, skador eller lösa slangklämmor.

   Byt ut eller laga skadade komponenter.
5. Lossa spärrhakarna på luftrenaren och dra av luftrenarkåpan från luftrenarhuset (Figur 32).

   Viktigt: **Ta inte bort luftfiltret.**

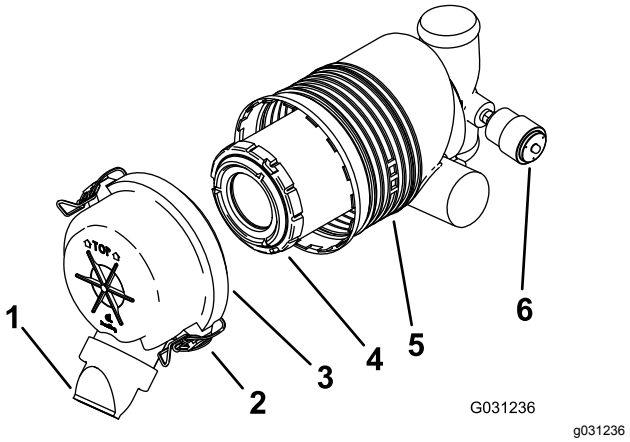

Figur 32

1.	Dammkåpa	4.	Huvudfilter
2.	Spärr	5.	Luftfilterhus
3.	Luftrenarkåpa	6.	Serviceindikator

6. Kläm ihop dammkåpans sidor så att den öppnas och slå sedan ut dammet.
7. Rengör luftrenarkåpan invändigt med tryckluft på under 2,05 bar.

   Viktigt: **Använd inte tryckluft på luftrenarhuset.**
8. Kontrollera serviceindikatorn.
   - Montera luftrenarkåpan med dammkåpan riktad nedåt och fäst spärrhakarna (Figur 32) om serviceindikatorn visar att den är i brukligt skick.
   - Om serviceindikatorn är röd ska luftfiltret bytas ut enligt Byta ut filtret (sida 27).

Byta ut filtret

Viktigt: **Kör alltid motorn med både luftfilter och kåpa monterade för att undvika motorskador.**

1. Dra försiktigt ut filtret ur luftrenarhuset (Figur 32).

   Obs: Undvik att knacka filtret mot sidan på luftrenarhuset.

   Viktigt: **Försök inte rengöra filtret.**
2. Inspektera det nya filtret och leta efter sprickor, oljebeläggning eller skador på gummitätningen. Titta in i filtret genom att lysa med en kraftig lampa på filtrets utsida. Hålen i filtret syns då som ljusa punkter.

   Om filtret är skadat ska du inte använda det.
3. Montera filtret med försiktighet (Figur 32).

   Obs: Kontrollera att det sitter ordentligt genom att trycka på filtrets yttre kant medan du monterar det.

   Viktigt: **Tryck inte mitt på filtret där det är mjukt.**
4. Montera luftrenarkåpan med dammkåpan riktad nedåt och fäst spärrhakarna (Figur 32).
5. Stäng huven.

Serva kolkanistern

Byta ut luftfiltret i kolkanistern

Serviceintervall: Var 200:e timme—Byt ut luftfiltret i kolkanistern (utför service oftare vid mycket dammiga eller sandiga förhållanden).

1. Ställ maskinen på ett plant underlag, koppla in parkeringsbromsen och sänk ned lastarmarna.
2. Stäng av motorn och ta ut nyckeln.
3. Ta bort den bakre åtkomstpanelen.
4. Ta bort och kasta kolkanisterns luftfilter (Figur 33).

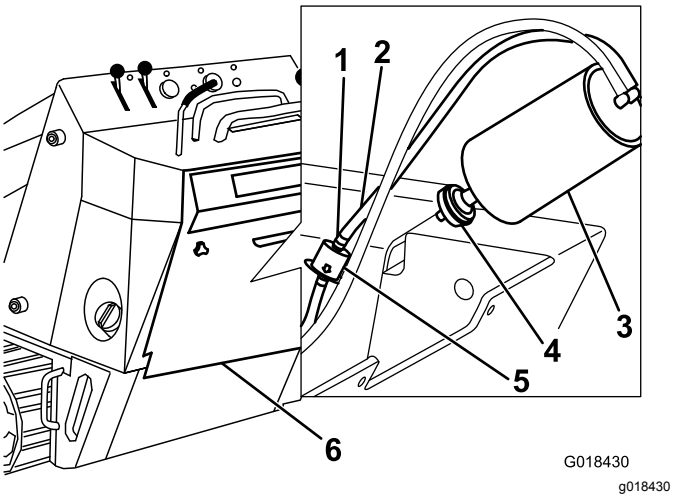

Figur 33

1.	Slangklämma	4.	Luftfilter
2.	Slang till kolkanistern	5.	Reningsledningsfilter
3.	Kolkanister	6.	Bakre åtkomstlucka

5. Montera ett nytt filter på kolkanistern (Figur 33).
6. Montera den bakre åtkomstpanelen.

Byta ut reningsledningsfiltret i kolkanistern

Serviceintervall: Var 200:e timme—Byt ut reningsledningsfiltret i kolkanistern (utför service oftare om du använder en vibrerande plog som redskap).

Obs: Kontrollera då och då att reningsledningens filter inte är smutsigt. Byt ut filtret om det är smutsigt.

1. Ställ maskinen på ett plant underlag, koppla in parkeringsbromsen och sänk ned lastarmarna.
2. Stäng av motorn och ta ut nyckeln.
3. Ta bort den bakre åtkomstpanelen.
4. Flytta undan slangklämmorna av fjädertyp på bägge sidor av kolkanisterns reningsledningsfilter från filtret (Figur 33).
5. Ta bort och släng reningsledningsfiltret (Figur 33).
6. Montera ett nytt filter i slangen (pilen på filtret ska peka bort från kolkanistern) och fäst det med slangklämmorna (Figur 33).
7. Montera den bakre åtkomstpanelen.

Serva motoroljan

Serviceintervall: Varje användning eller dagligen—Kontrollera oljenivån i motorn.

Efter de första 50 timmarna—Byt motorolja och oljefilter.

Var 100:e timme—Byt oljan i motorn. (Serva oftare vid mycket dammiga eller sandiga förhållanden.)

Var 200:e timme—Byt oljefiltret. (Serva oftare vid mycket dammiga eller sandiga förhållanden.)

Motoroljespecifikationer

Oljetyp: Renande olja (API-service SG, SH, SJ eller högre)

Vevhusvolym: 2,0 liter med filter

Viskositet: Se tabellen nedan

USE THESE SAE VISCOSITY OILS

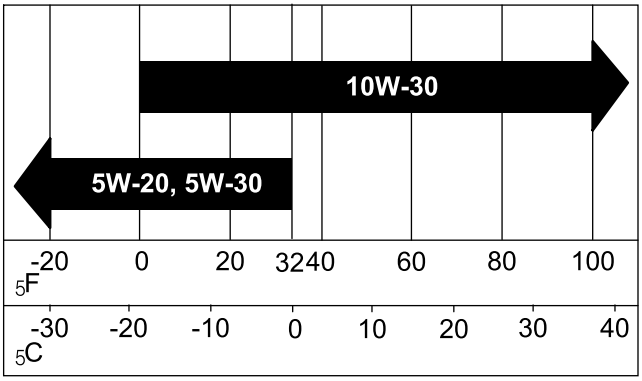

G000650
g000650

Figur 34

Kontrollera oljenivån i motorn

1. Ställ maskinen på ett plant underlag, koppla in parkeringsbromsen och sänk ned lastarmarna.
2. Stäng av motorn, ta ut nyckeln och låt motorn svalna.
3. Öppna motorhuven.
4. Gör rent området kring oljestickan (Figur 35).

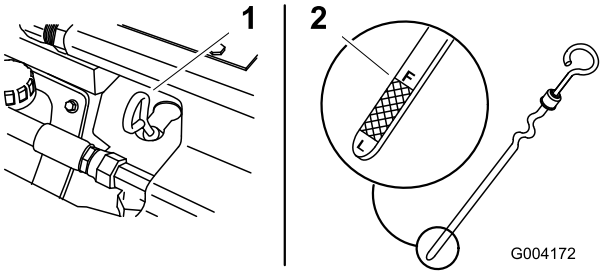

g004172

Figur 35

1. Oljesticka
2. Metallände

5. Drag ut oljestickan och torka av metalländen (Figur 35).
6. Stick ned oljestickan helt i oljestickans rör (Figur 35).
7. Dra ut oljestickan och titta på metalländen.
8. Rengör runt oljepåfyllningslocket och ta bort locket (Figur 36) om oljenivån är låg.

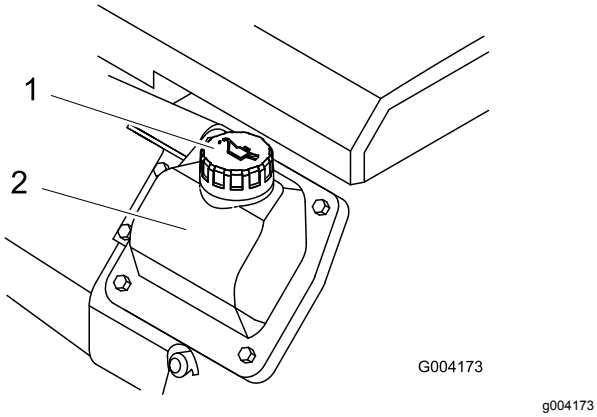

Figur 36

1. Påfyllningslock
2. Ventilkåpa

9. Häll långsamt olja i ventilkåpan tills nivån stiger till F-markeringen (fullt).

   Viktigt: **Fyll inte på med för mycket olja i vevhuset för att undvika att skada motorn.**

10. Sätt tillbaka påfyllningslocket och oljestickan.
11. Stäng motorhuven.

Byta ut motoroljan

1. Starta motorn och låt den gå i fem minuter.

   Obs: Då värms oljan upp så att den lättare rinner ut.

2. Parkera maskinen så att tömningssidan är något lägre än den motsatta sidan, så att tanken töms helt.
3. Sänk lastarmarna, koppla in parkeringsbromsen, stäng av motorn och ta ut nyckeln.
4. Ta bort avtappningspluggen (Figur 37).

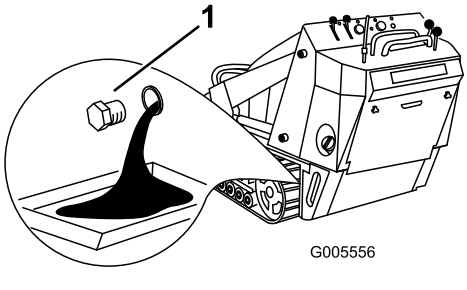

Figur 37

1. Oljetömningsventil

5. Sätt i avtappningspluggen igen när all olja har runnit ut.

   Obs: Kassera spilloljan på en godkänd återvinningsstation.

6. Ta loss påfyllningslocket (Figur 36) och fyll långsamt på med cirka 80 % av den angivna oljemängden genom ventilkåpan.
7. Kontrollera oljenivån.
8. Fyll långsamt på med ytterligare olja tills nivån når upp till F-markeringen (fullt) på oljestickan.
9. Sätt tillbaka påfyllningslocket.

Byta oljefiltret

1. Töm motorn på olja; se Byta ut motoroljan (sida 29).
2. Sätt i avtappningspluggen igen när all olja har runnit ut.

   Obs: Kassera spilloljan på en godkänd återvinningsstation.

3. Sätt ett grunt kärl eller en trasa under filtret för att fånga upp oljan.
4. Ta bort det gamla filtret (Figur 38) och torka rent ytan på filteradapterpackningen.

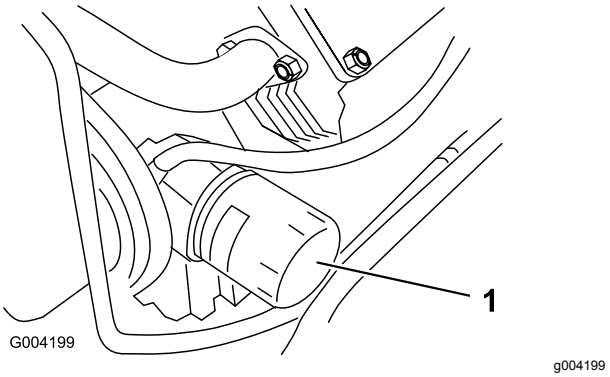

Figur 38

1. Oljefilter

5. Häll i ny olja av rätt typ genom filtrets centrumhål. Sluta fylla på när oljan når till de nedersta gängorna.
6. Låt oljan absorberas av filtermaterialet under 1–2 minuter. Häll sedan bort överflödig olja.
7. Stryk på ett tunt lager ny olja på utbytesfiltrets gummipackning.
8. Sätt i det nya filtret i filteradaptern. Vrid oljefiltret medsols tills gummipackningen kommer i kontakt med filteradaptern. Dra sedan åt filtret ytterligare ett halvt varv.
9. Ta loss påfyllningslocket (Figur 36) och fyll långsamt på med cirka 80 % av den angivna oljemängden genom ventilkåpan.
10. Kontrollera oljenivån.
11. Fyll långsamt på med ytterligare olja tills nivån når upp till F-markeringen (fullt) på oljestickan.
12. Sätt tillbaka påfyllningslocket.

Utföra service på tändstiftet

Serviceintervall: Var 200:e timme—Kontrollera tändstiftet.

Var 500:e timme—Byt ut tändstiftet.

Se till att det är rätt luftgap mellan mitt- och sidoelektroderna innan du monterar tändstiften. Använd en tändstiftsnyckel vid demontering och montering av varje tändstift, och ett bladmått för kontroll och justering av luftgapet. Montera nya tändstift vid behov.

Typ: Champion XC12YC eller motsvarande.

Luftgap: 0,75 mm

Ta bort tändstiftet

1. Ställ maskinen på ett plant underlag, koppla in parkeringsbromsen (i förekommande fall) och sänk lastarmarna.
2. Stäng av motorn, ta ut nyckeln och låt motorn svalna.
3. Rengör området runt stiftets bas så att smuts och skräp inte hamnar i motorn.
4. Ta bort tändstiftet enligt Figur 39.

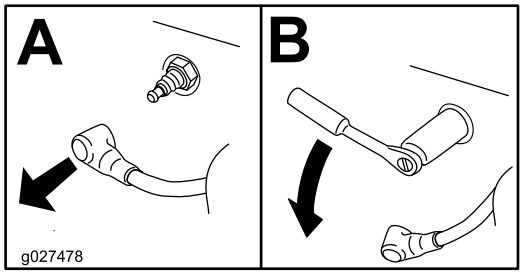

g027478

Figur 39

Kontrollera tändstiftet

Viktigt: **Rengör inte tändstiftet. Byt alltid ut tändstiftet om det har en svart beläggning, slitna elektroder, en oljefilm eller sprickor.**

Om isolatorn är ljust brun eller grå fungerar motorn korrekt. En svart beläggning på isolatorn betyder vanligen att luftrenaren är smutsig.

Ställ in gapet till 0,75 mm.

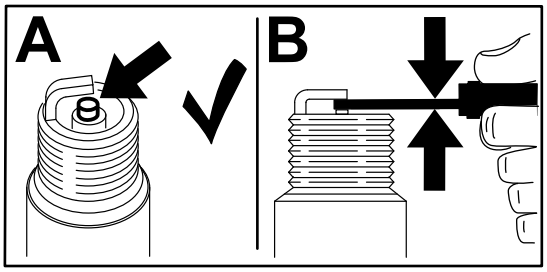

g206628

Figur 40

Montera tändstiftet

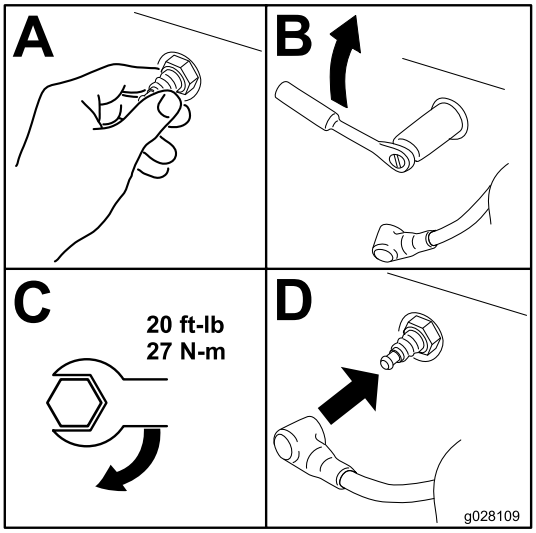

g028109

Figur 41

Underhålla bränslesystemet

⚠ FARA

Under vissa förhållanden är bränsle extremt brandfarligt och mycket explosivt. Brand eller explosion i bränsle kan orsaka brännskador och materiella skador.

- **Töm bränsletankarna på bränsle när motorn är kall. Gör det utomhus på en öppen plats. Torka upp utspillt bränsle.**
- **Rök aldrig när du tömmer ut bränsle och håll dig borta från öppen eld eller platser där ångorna kan antändas av gnistor.**
- **Mer information om försiktighetsåtgärder rörande bränslehantering finns i Bränslesäkerhet (sida 13).**

Byta ut bränslefiltret

Serviceintervall: Var 200:e timme/Årligen (beroende på vilket som inträffar först)

1. Ställ maskinen på ett plant underlag, koppla in parkeringsbromsen och sänk ned lastarmarna.
2. Stäng av motorn och ta ut nyckeln.
3. Öppna motorhuven och ta bort den vänstra sidoskärmen.
4. Lossa tanklocket för att jämna ut trycket.
5. Kläm fast bränsleledningarna på båda sidorna av bränslefiltret (Figur 42).

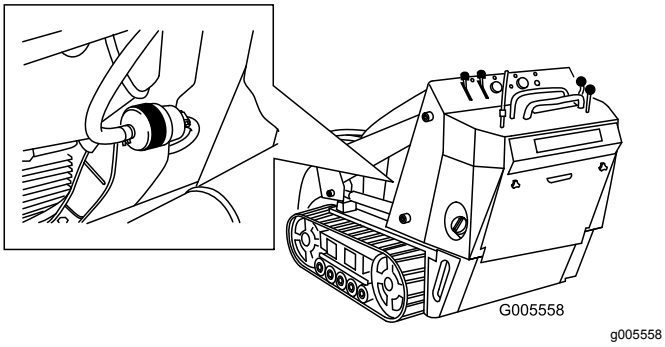

Figur 42

1. Filter
2. Slangklämma

6. Kläm ihop ändarna på slangklämmorna och skjut bort dem från filtret (Figur 42).
7. Ställ ett kärl under bränsleledningarna för att samla upp eventuellt spill, och ta därefter bort filtret från bränsleledningarna.
8. Skjut dit bränsleledningarna på de nya bränslefilterfästena, och se till att pilarna på filtret pekar bort från bränsleledningen som kommer från bränsletanken och mot ledningen som går till bränslepumpen.

   Viktigt: **Montera aldrig ett smutsigt filter.**
9. Sätt slangklämmorna nära filtret.
10. Ta bort klämman som spärrar bränsleflödet och öppna bränsleventilerna.
11. Sätt fast tanklocket.
12. Sätt tillbaka sidoskärmen och stäng motorhuven.

Tömma bränsletanken

1. Ställ maskinen på ett plant underlag, koppla in parkeringsbromsen och sänk ned lastarmarna.
2. Stäng av motorn och ta ut nyckeln.
3. Tappa ur bränsle från tanken med en hävert av pumptyp.

Obs: Nu är det ett bra tillfälle att montera ett nytt bränslefilter eftersom tanken är tom.

Underhålla elsystemet

Elsystemets säkerhet

- Koppla bort batteriet innan reparation utförs på maskinen. Lossa minusanslutningen först och plusanslutningen sist. Anslut först plusanslutningen och sedan minusanslutningen.
- Ladda batteriet i ett öppet och välventilerat utrymme, på avstånd från gnistor och öppna lågor. Koppla ur laddaren innan batteriet ansluts eller kopplas bort. Använd skyddskläder och isolerade verktyg.
- Batterisyra är giftigt och kan orsaka brännskador. Undvik kontakt med hud, ögon och kläder. Skydda ansiktet, ögonen och kläderna när du arbetar med ett batteri.
- Batterigaser kan explodera. Håll cigarretter, gnistor och eld borta från batteriet.

Serva batteriet

Håll alltid batteriet rent och fulladdat. Använd en pappershandduk för att rengöra batteriet. Tvätta batteripolerna med en lösning bestående av fyra delar vatten och en del bikarbonat om de har korroderat. Stryk på ett tunt lager fett på batteripolerna för att minska korrosionen.

Specifikationer: 12 V, 585 A (kallstartström)

Ta bort batteriet

⚠ VARNING

Batteripolerna eller verktyg av metall kan kortslutas mot maskinkomponenter i metall och orsaka gnistor. Gnistorna kan få batterigaserna att explodera, vilket kan leda till personskador.

- **Låt inte batterianslutningarna komma i kontakt med några av maskinens metalldelar när du monterar eller tar bort batteriet.**
- **Låt inte metalldelar kortsluta mellan batterianslutningarna och maskinens metalldelar.**

1. Ställ maskinen på ett plant underlag, koppla in parkeringsbromsen (i förekommande fall) och sänk lastarmarna.
2. Stäng av motorn och ta ut nyckeln.
3. Öppna motorhuven.
4. Ta bort de vingmuttrar och den skena som håller fast batteriet (Figur 43).

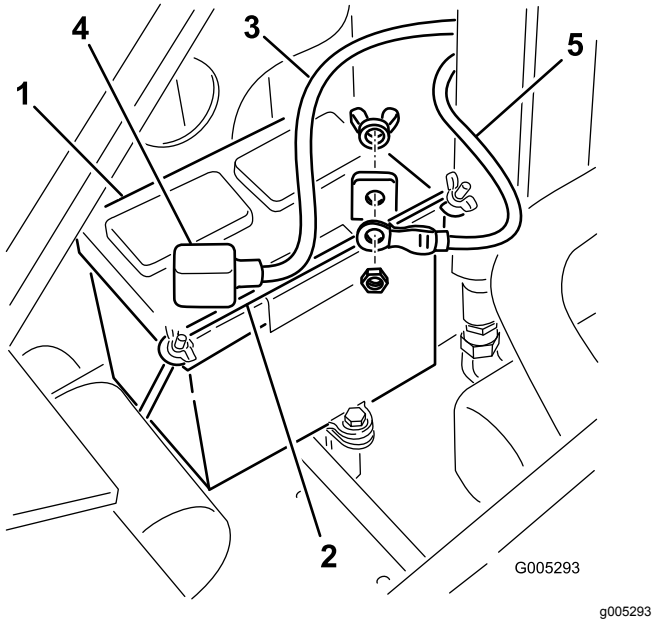

Figur 43

1. Batteri
2. Skena
3. Pluskabel
4. Gummikåpa
5. Minuskabel

5. Lossa minuskabeln (svart) från batteripolen (Figur 43). Spara fästelementen.
6. Dra av gummihöljet från pluskabeln (röd).
7. Lossa pluskabeln (röd) från batteripolen (Figur 43). Spara fästelementen.
8. För hydraulslangarna försiktigt åt sidan och lyft upp batteriet ur batteribasen.

Ladda batteriet

Viktigt: **Håll alltid batteriet fulladdat (specifik vikt 1,265). Detta är särskilt viktigt för att batteriet inte ska skadas när temperaturen understiger 0 °C.**

1. Ta bort batteriet från maskinen. Se Ta bort batteriet (sida 32).
2. Ladda batteriet i 10 till 15 minuter med 25 till 30 A eller 30 minuter med 4 till 6 A (Figur 44). Överladda inte batteriet.

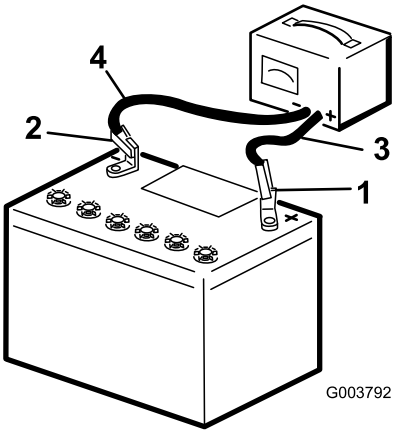

g003792

Figur 44

1. Batteriets pluspol
2. Batteriets minuspol
3. Röd (+) laddningskabel
4. Svart (-) laddningskabel

3. När batteriet är fulladdat ska laddaren kopplas bort från eluttaget, och sedan ska laddningskablarna kopplas bort från batteripolerna (Figur 44).

Rengöra batteriet

Obs: Se till att hålla kabelanslutningarna och hela batterilådan rena, eftersom ett smutsigt batteri långsamt laddas ur.

1. Ställ maskinen på ett plant underlag, koppla in parkeringsbromsen (i förekommande fall) och sänk lastarmarna.
2. Stäng av motorn och ta ut nyckeln.
3. Ta bort batteriet från maskinen: Ta bort batteriet (sida 32).
4. Tvätta hela lådan med en lösning bestående av natriumbikarbonat och vatten.
5. Skölj av batteriet med rent vatten.
6. Fetta in batteripoler och kabelskor med smörjfett av typen Grafo 112X (skin-over) (Toro artikelnr 505-47) eller vaselin för att förhindra korrosion.
7. Montera batteriet. Se Montera batteriet (sida 33).

Montera batteriet

1. Anslut batteriets pluskabel (röd) till batteriets pluspol (+) med hjälp av fästelementen du tog bort tidigare (Figur 43).
2. Trä på den röda anslutningsskon på batteriets pluspol.
3. Anslut batteriets minuskabel (svart) till batteriets minuspol (−) med hjälp av fästelementen du tog bort tidigare (Figur 43).
4. Fäst batteriet med hjälp av skenan och vingmuttrarna (Figur 43).

Viktigt: **Se till att batterikablarna inte kommer i kontakt med några vassa kanter eller med varandra.**

Serva ett ersättningsbatteri

Det ursprungliga batteriet är underhållsfritt och behöver ingen service. Information om hur man servar ett ersättningsbatteri finns i batteritillverkarens anvisningar.

Underhålla drivsystemet

Service av larvband

Serviceintervall: Efter de första 50 timmarna—Kontrollera och justera spänningen i larvbanden.

Varje användning eller dagligen—Rengör larvbanden.

Varje användning eller dagligen—Kontrollera om larvbanden är överdrivet slitna. (Byt larvbanden om de är slitna).

Var 100:e timme—Kontrollera och justera spänningen i larvbanden.

Var 250:e timme/Årligen (beroende på vilket som inträffar först)—Kontrollera och smörj väghjulen.

Rengöring av larvband

1. Ställ maskinen på ett plant underlag och koppla in parkeringsbromsen.
2. Montera skopan och rikta den nedåt. Sänk ned den i marken så att traktorenhetens främre del lyfter några centimeter från marken.
3. Stäng av motorn och ta ut nyckeln.
4. Använd en vattenslang eller en högtryckstvätt och spola bort smutsen från respektive larvband.

Viktigt: **Var noga med att du bara använder högtryckssprutan för att tvätta larvbandsområdet. Använd aldrig en högtryckstvätt vid rengöring av maskinens övriga delar. Använd inte en högtryckstvätt mellan drevet och maskinen eftersom detta kan göra så att motortätningarna skadas. En högtryckstvätt kan skada elsystemet och hydraulventilerna eller utarma smörjfettet.**

Viktigt: **Rengör hjulen, spännhjulet och drevet helt och hållet (Figur 45). De vanliga hjulen ska rotera fritt när de är rena.**

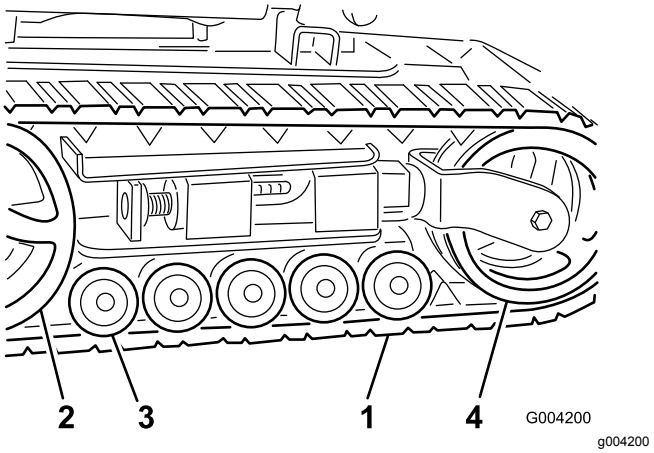

Figur 45

1. Larvband
2. Drev
3. Väghjul
4. Spännhjul

Justera spänningen i larvbanden

Det ska vara 7 cm mellan spännmuttern och spännrörets baksida (Figur 46). Om så inte är fallet ska larvbandens spänning justeras enligt följande:

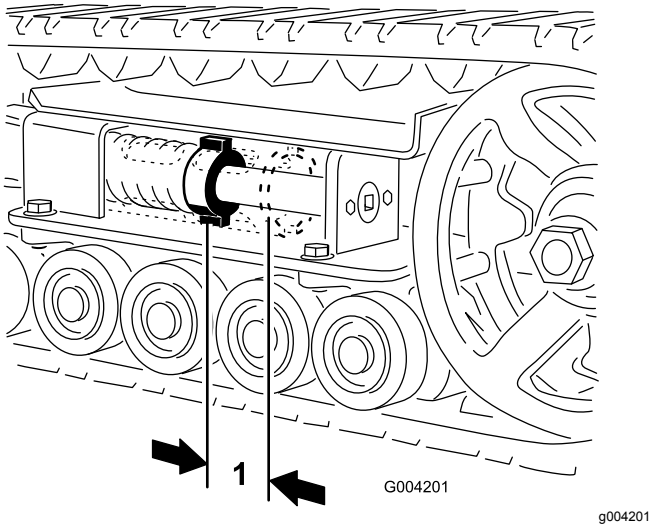

Figur 46

1. 7 cm

1. Ställ maskinen på ett plant underlag, koppla in parkeringsbromsen och sänk ned lastarmarna.
2. Stäng av motorn och ta ut nyckeln.
3. Lyft upp/stötta den sida av enheten som du ska arbeta med, så att larvbandet inte vidrör marken.
4. Ta bort låsbulten och muttern (Figur 47).

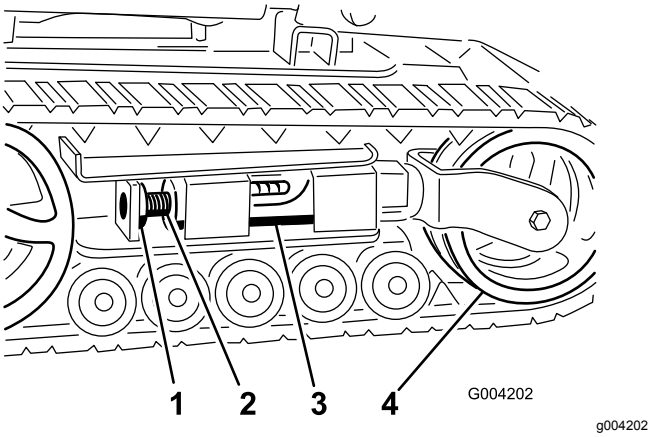

Figur 47

1. Låsbult
2. Spännskruv
3. Spännrör
4. Spännhjul

5. Vrid spännskruven motsols med en 25-mm hylsnyckel tills avståndet mellan spännmuttern och spännrörets baksida (Figur 46) är 7 cm.
6. Rikta in den närmaste skåran i spännskruven med låsbultens hål, och säkra skruven med låsbult och mutter (Figur 47).
7. Sänk ned traktorenheten till marken.

Byta larvbanden

Byta ut smala larvband

Byt ut larvbanden om de är hårt slitna.

Obs: Du har smala larvband om de främre spännhjulen sitter inuti en klyka i änden på spännröret (Figur 48).

1. Ställ maskinen på ett plant underlag, koppla in parkeringsbromsen och sänk ned lastarmarna.
2. Stäng av motorn och ta ut nyckeln.
3. Lyft upp/stötta den sida av enheten som ska bearbetas så att larvbandet hamnar 8–10 cm ovanför marken.
4. Ta bort låsbulten och muttern (Figur 47).
5. Använd en ½-tums hylsnyckel och lossa drivspänningen genom att vrida spännskruven medsols (Figur 47 och Figur 48).

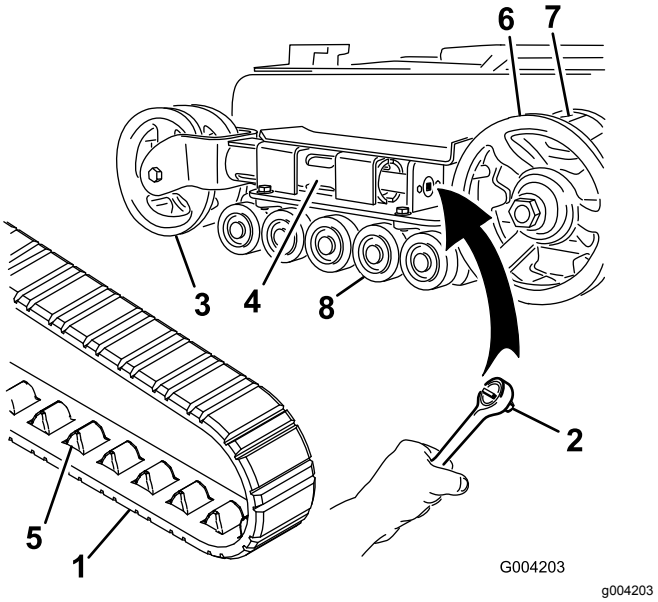

Figur 48

1. Larvband
2. Hylsnyckel (1/2 tum = 13 mm)
3. Spännhjul
4. Spännrör
5. Larvbandstapp
6. Drev
7. Drevkugge
8. Väghjul

6. Tryck spännhjulet mot bakre delen av enheten för att flytta spännröret mot ramen (Figur 48).

   Om det inte rör vid ramen, fortsätt vrida spännskruven tills det vidrör ramen.
7. Börja med att ta bort larvbandet högst uppe på spännhjulet genom att lossa det från hjulet medan du roterar larvbandet framåt.
8. När larvbandet har avlägsnats från spännhjulet ska du ta loss det från drivhjulet och väghjulen (Figur 48).
9. Börja vid drevet och dra det nya larvbandet runt det. Kontrollera att spåren på larvbandet passar in mellan kuggarna på drevet (Figur 48).
10. Tryck in larvbandet under och mellan väghjulen (Figur 48).
11. Börja nederst vid spännhjulet och montera larvbandet runt hjulet genom att dra larvbandet bakåt samtidigt som du trycker in tapparna i hjulet.
12. Vrid spännskruven motsols tills avståndet mellan spännmuttern och spännrörets baksida (Figur 46) är 7 cm.
13. Rikta in den närmaste skåran i spännskruven med låsbultens hål, och säkra skruven med låsbult och mutter.
14. Sänk ned traktorenheten till marken.
15. Upprepa steg 3 till 14 för att byta det andra larvbandet.

Byta ut breda larvband

Byt ut larvbanden om de är hårt slitna.

Obs: Du har breda larvband om de främre spännhjulen sitter på sidorna av spännrörets ände (Figur 49).

1. Ställ maskinen på ett plant underlag, koppla in parkeringsbromsen och sänk ned lastarmarna.
2. Stäng av motorn och ta ut nyckeln.
3. Lyft upp/stötta den sida av enheten som ska bearbetas så att larvbandet hamnar 8–10 cm ovanför marken.
4. Ta bort låsbulten och muttern (Figur 47).
5. Använd en ½-tums hylsnyckel och lossa drivspänningen genom att vrida spännskruven medsols (Figur 47 och Figur 49).

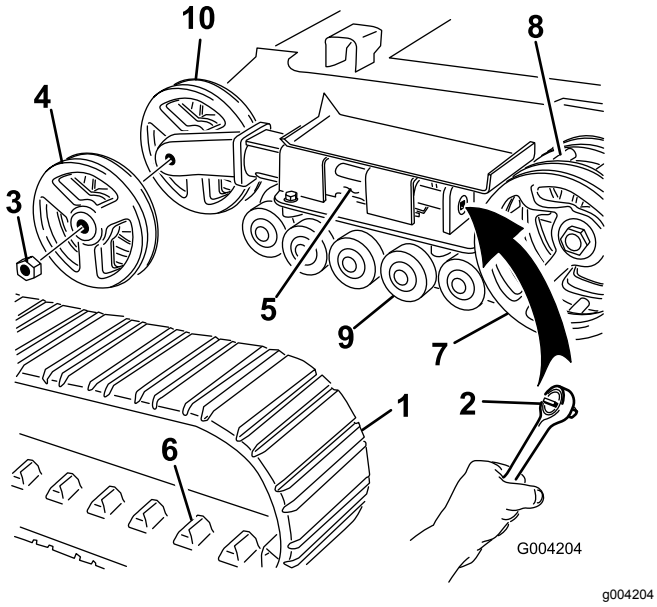

Figur 49

1.	Larvband	6.	Larvbandstapp
2.	Hylsnyckel (1/2 tum = 13 mm)	7.	Drev
3.	Spännhjulsmutter	8.	Drevkugge
4.	Yttre spännhjul	9.	Väghjul
5.	Spännrör	10.	Inre spännhjul

6. Tryck spännhjulet mot bakre delen av enheten för att flytta spännröret mot ramen (Figur 49).

   Om det inte rör vid ramen, fortsätt vrida spännskruven tills det vidrör ramen.
7. Ta bort muttern som håller fast det yttre spännhjulet, och ta därefter bort hjulet (Figur 49).
8. Ta bort larvbandet (Figur 49).
9. Ta bort muttern som håller fast det inre spännhjulet, och ta därefter bort hjulet (Figur 49).
10. Dra ur de fyra stora brickorna ur de två hjulen, en på var sida av varje hjul.
11. Ta bort gammalt fett och smuts från området mellan platsen där brickorna satt och lagren i hjulen. Fyll detta område på båda sidorna om varje hjul med fett.
12. Montera de stora brickorna över fettet på hjulen.
13. Montera det inre spännhjulet och fäst det med den mutter som avlägsnades tidigare (Figur 49).
14. Dra åt muttern till 407 N·m.
15. Montera det nya larvbandet, och kontrollera att tapparna på bandet passar in mellan kuggarna mitt i drevet (Figur 49).
16. Montera det yttre spännhjulet och fäst det med den mutter som avlägsnades tidigare (Figur 49).
17. Dra åt muttern till 407 N·m.
18. Vrid spännskruven motsols tills avståndet mellan spännmuttern och spännrörets baksida (Figur 46) är 7 cm.
19. Rikta in den närmaste skåran i spännskruven med låsbultens hål, och säkra skruven med låsbult och mutter.
20. Sänk ned traktorenheten till marken.
21. Upprepa steg 3 till 20 för att byta det andra larvbandet.

Underhålla väghjulen

1. Ta bort larvbanden. Se Byta larvbanden (sida 35).
2. Ta bort de fyra skruvarna som fäster respektive nedre larvbandsstyrning som innehåller väghjulen, och ta bort hjulen (Figur 50).

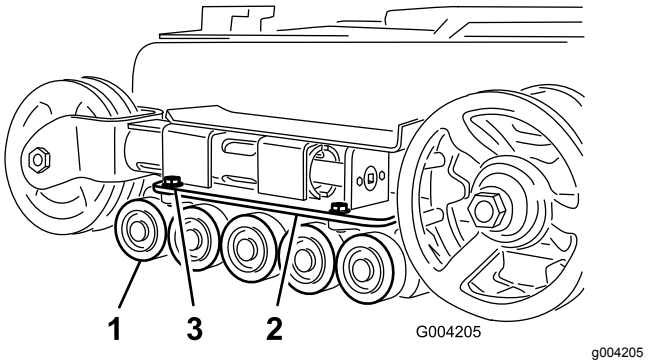

Figur 50

1.	Väghjul	3.	Larvbandsstyrningsbultar (endast 2 visas)
2.	Nedre larvbandsstyrning		

3. Ta bort låsringen och hatten från väghjulet (Figur 51).

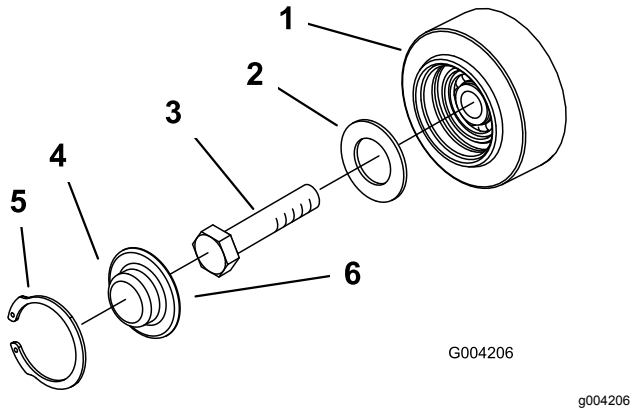

Figur 51

1. Väghjul
2. Packning
3. Bult
4. Väghjulshatt
5. Låsring
6. Smörj under hatten

4. Kontrollera smörjningen under hatten och runt packningen (Figur 51). Om den är smutsig, sandig eller förbrukad gör du rent så att allt fett försvinner, byter packningen och smörjer igen.
5. Kontrollera så att väghjulen snurrar jämnt på lagret. Om väghjulet har frusit fast byter du ut det på det sätt som beskrivs i *Monteringsinstruktioner för väghjulssats* eller kontaktar din auktoriserade återförsäljare för reparation.
6. Sätt den infettade väghjulshatten över bulthuvudet (Figur 48).
7. Fäst väghjulshatten med låsringen (Figur 48).
8. Upprepa steg 3 till 7 för de andra väghjulen.
9. Montera varje larvbandsstyrning vid traktorenhetens ram med hjälp av fästdonen som togs bort tidigare. Dra åt skruvarna till 91–112 N·m.
10. Montera larvbanden. Se Byta larvbanden (sida 35).

Underhålla bromsarna

Testa parkeringsbromsen

Serviceintervall: Varje användning eller dagligen

1. Koppla in parkeringsbromsen. Se Parkeringsbromsspak (sida 11).
2. Starta motorn.
3. Prova att köra maskinen långsamt framåt eller bakåt.
4. Om maskinen rör sig ska du kontakta en auktoriserad återförsäljare och beställa service.

Underhålla remmarna

Kontrollera och byta ut drivremmen

Serviceintervall: Var 25:e timme—Kontrollera om drivremmen är sliten eller skadad.

Var 200:e timme—Byt ut drivremmen.

Använd följande metod för att byta ut drivremmen:

Obs: För detta förfarande behövs en kraftig metallkrok för att kunna koppla bort mellanremskivans fjäder, t.ex. fjäderborttagningsverktyget (Toro-artikelnummer 92–5771) som du kan beställa från en auktoriserad återförsäljare.

1. Ställ maskinen på ett plant underlag, koppla in parkeringsbromsen och sänk ned lastarmarna.
2. Stäng av motorn och ta ut nyckeln.
3. Öppna motorhuven.
4. Koppla fjäderborttagningsverktygets krok till kroken på mellanremskivans fjäder, och ta bort fjädern från tappen enligt Figur 52.

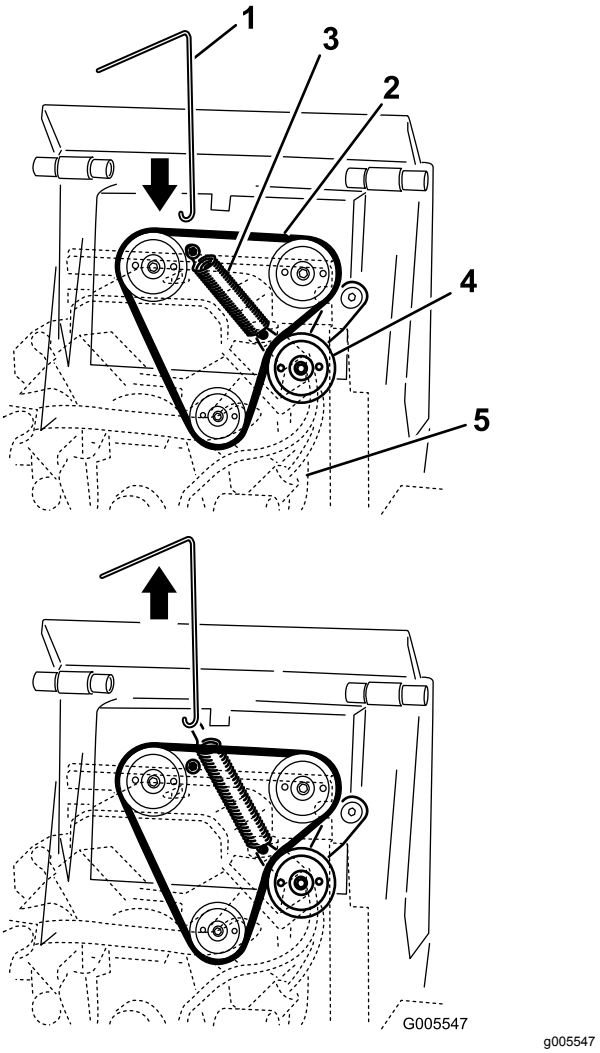

Figur 52

1. Fjäderborttagningsverktyg
2. Drivrem
3. Mellanremskivans fjäder (Fjäderskyddet visas inte.)
4. Mellanremskiva
5. Motor (visas genomskinlig för tydlighetens skull)

5. Ta bort mellanremskivans fjäder från mellanremskiveenheten (Figur 53).

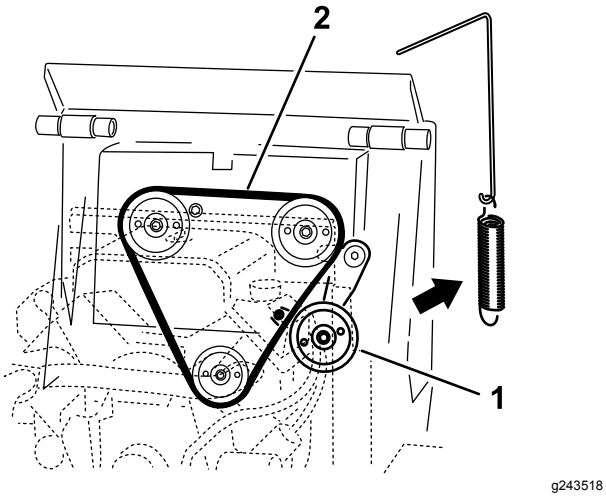

Figur 53

Fjäderskyddet visas inte.

1. Mellanremskiveenhet
2. Dragning av drivrem

6. Ta bort remmen från de 3 remskivorna (Figur 54).

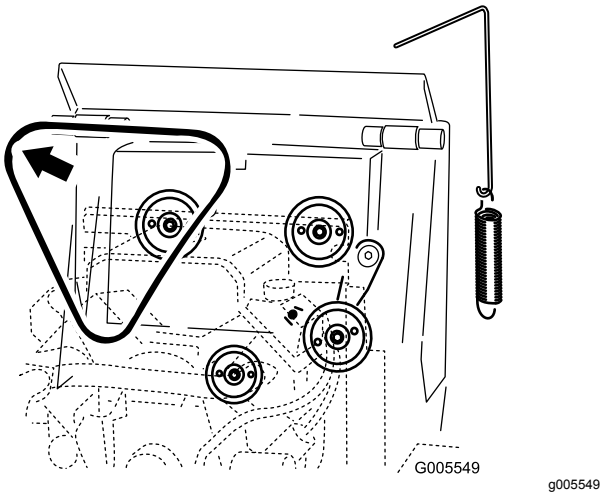

Figur 54

Fjäderskyddet visas inte.

7. Montera en ny drivrem runt de 3 remskivorna (Figur 53).
8. Montera änden av mellanremskivans fjäder på armen till mellanremskivans enhet.

   Viktigt: **Var noga med att montera tillbaka fjäderskyddet nu, om du tog bort det tidigare.**
9. Använd fjäderborttagningsverktyget för att dra mellanremskivefjäderns krok uppåt och runt tappen på traktorenheten. Dra sedan åt mellanremskivan ordentligt.
10. Ta bort fjäderborttagningsverktyget från fjädern och stäng motorhuven.

Underhålla styrsystemet

Ställa in reglage

Reglagen fabriksinställs innan maskinen levereras. Efter många timmars användning kanske du dock måste justera drivreglagets inriktning och NEUTRALLÄGE samt spårning i framåtläget.

Viktigt: **För att justera reglagen på korrekt sätt måste varje procedur slutföras i den ordning som anges.**

Justera drivreglagets inriktning

Om drivreglagestången inte ligger tätt intill och i rät vinkel mot referensstaven när den är i läget helt bakåt måste du omedelbart utföra följande:

1. Ställ maskinen på ett plant underlag, koppla in parkeringsbromsen och sänk ned lastarmarna.
2. Stäng av motorn och ta ut nyckeln.
3. Dra drivreglaget rakt bakåt så att reglagets främre del nuddar vid referensstaven (Figur 55).

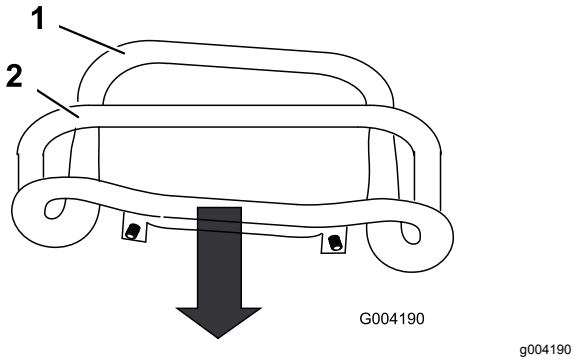

Figur 55

1. Reglagets främre del (inte rätt inställt)
2. Referensstav

4. Om drivreglagets främre del inte ligger tätt intill och i rät vinkel mot referensstaven lossar du flänsmuttern och skruven på drivreglagets skaft (Figur 56).

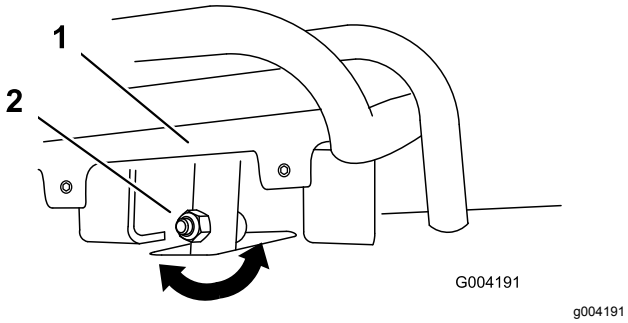

Figur 56

1. Reglagehandtag, hjuldrivning
2. Skaft, skruv och mutter

5. Justera drivreglaget så att det ligger tätt intill referensstaven när det dras rakt bakåt (Figur 56 och Figur 57).

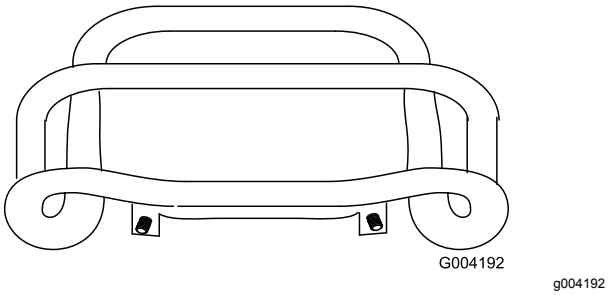

Figur 57

6. Dra åt flänsmuttern och bulten på drivreglagets skaft.

Justera drivreglagets neutralläge

Om maskinen kryper framåt eller bakåt när drivreglaget står i NEUTRALLÄGET och enheten är varm måste följande förfarande utföras omedelbart:

1. Lyft/stötta maskinen så att båda larvbanden lyfter från marken.
2. Öppna den bakre åtkomstpanelen.
3. Lossa kontramuttrarna på drivstängerna, under reglagepanelen (Figur 58).

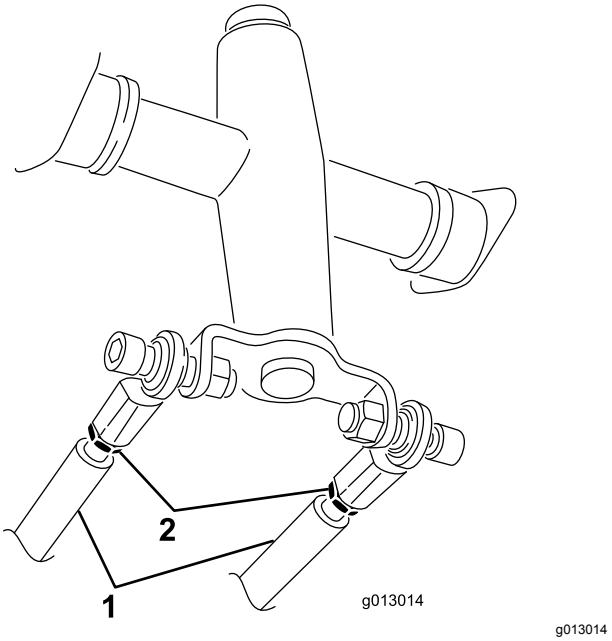

Figur 58

1. Drivstång
2. Kontramutter

4. Starta traktorenheten och ställ gasreglaget på cirka 1/3 öppet läge.

⚠ VARNING

När maskinen är igång finns risk för att fastna i rörliga delar och skadas, eller risk för brännskador på grund av heta ytor.

Håll dig på behörigt avstånd från klämpunkter, rörliga delar och heta ytor när du justerar maskinen, i synnerhet om den är igång.

5. Om **vänster** larvband rör sig, ska du förlänga eller förkorta **höger** drivstång tills larvbandet slutar röra sig.
6. Om **höger** larvband rör sig, ska du förlänga eller förkorta **vänster** drivstång tills larvbandet slutar röra sig.
7. Dra åt kontramuttrarna.
8. Stäng den bakre åtkomstpanelen.
9. Stäng av motorn och sänk maskinen till marken.
10. Kör maskinen rakt bakåt och kontrollera att enheten spårar rakt. Om den inte gör det, notera i vilken riktning maskinen drar. Upprepa justeringsproceduren som beskrivs ovan så att enheten spårar rakt vid backning.

Ställa in drivreglagets spårning, läge helt framåt

Utför följande förfarande om maskinen inte kör rakt när du håller drivreglaget framåt mot referensstaven:

1. Kör maskinen med drivreglaget mot referensstaven, och notera i vilken riktning maskinen drar.
2. Släpp drivreglaget.
3. Om traktorenheten drar åt **vänster**, lossa **höger** kontramutter och justera inställningsskruven framtill på drivreglaget (Figur 59).
4. Om traktorenheten drar åt **höger**, lossa **vänster** kontramutter och justera inställningsskruven framtill på drivreglaget (Figur 59).

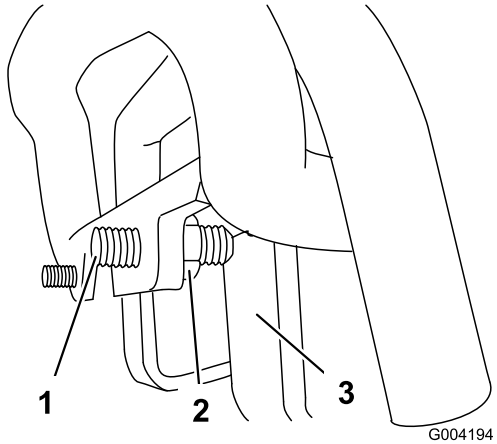

Figur 59

1. Ställskruv
2. Kontramutter
3. Stopp

5. Upprepa steg 1 till 4 tills maskinen kör rakt i läget Helt framåt.

   Viktigt: **Kontrollera att spårningsställskruvarna nuddar vid stoppen i framåtläget för att undvika att hydraulpumparna överhettas.**

Underhålla hydraulsystemet

Säkerhet för hydraulsystemet

- Uppsök läkare omedelbart om du blir träffad av en hydrauloljestråle och hydrauloljan tränger in i huden. Vätska som trängt in i huden måste opereras bort inom några få timmar av en läkare.
- Se till att alla hydrauloljeslangar och -ledningar är i gott skick och att alla hydraulanslutningar och -kopplingar är ordentligt åtdragna innan hydraulsystemet trycksätts.
- Håll kropp och händer borta från småläckor eller munstycken som sprutar ut hydraulvätska under högt tryck.
- Använd en kartong- eller pappersbit för att hitta hydraulläckor.
- Lätta på allt tryck i hydraulsystemet på ett säkert sätt innan något arbete utförs i hydraulsystemet.

Avlasta hydraultryck

Koppla ur extrahydrauliken och sänk ned lyftarmarna helt om du vill avlasta hydraultryck när motorn är på.

Om du vill avlasta trycket medan motorn är avstängd flyttar du reglaget för det extra hydrauliksystemet mellan läget för framåtflöde och läget för backflöde samt vrider lastararmen/reglaget för redskapstippning mellan framåtlägena för att sänka lastarmarna (Figur 60).

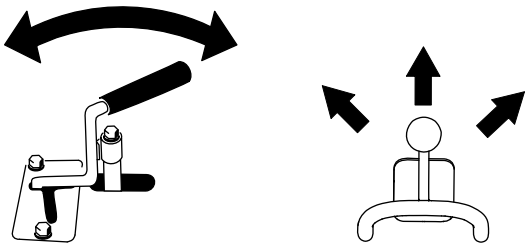

Figur 60

Specifikationer för hydraulvätskan

Hydraultankens kapacitet: 45,4 liter

Använd endast en av följande vätskor i hydraulsystemet:

- **Transmissions-/hydraulvätska av typen Toro Premium** (kontakta en auktoriserad Toro-återförsäljare för mer information)
- **Hydraulvätskan Toro PX Extended Life** (kontakta en auktoriserad Toro-återförsäljare för mer information)
- Om ingen av de ovanstående Toro-vätskorna finns tillgängliga kan du använda någon annan **universalhydraulvätska för traktorer (UTHF, Universal Tractor Hydraulic Fluid**), men det får endast vara **vedertagna, petroleumbaserade** produkter. Specifikationerna måste ligga inom angivet intervall för alla nedanstående materialegenskaper och vätskan måste överensstämma med angivna branschstandarder. Kontrollera med en hydraulvätskeleverantör att vätskan uppfyller dessa specifikationer.

  Obs: Toro ansvarar inte för skador som uppstått till följd av att felaktiga vätskor använts. Använd därför endast produkter från ansedda tillverkare som ansvarar för sina rekommendationer.

Materialegenskaper	
Viskositet, ASTM D445	cSt vid 40 °C: 55 till 62
	cSt vid 100 °C: 9,1 till 9,8
Viskositetsindex, ASTM D2270	140 till 152
Flytpunkt, ASTM D97	−37 °C till −43° C
Branschstandarder	
API GL-4, AGCO Powerfluid 821 XL, Ford New Holland FNHA-2-C-201.00, Kubota UDT, John Deere J20C, Vickers 35VQ25 och Volvo WB-101/BM	

Obs: Många hydraulvätskor är nästintill färglösa, vilket gör det svårt att upptäcka läckor. Det finns en rödfärgstillsats till hydraulvätskan i flaskor om 20 ml. En flaska räcker till 15–22 liter hydraulvätska. Beställ artikelnr 44-2500 från en auktoriserad återförsäljare.

Kontrollera hydraulvätske-nivån

Serviceintervall: Var 25:e timme

Kontrollera hydraulvätskenivån innan motorn startas för första gången och därefter var 25:e körtimme.

Se Specifikationer för hydraulvätskan (sida 42) för hydraulvätskans specifikationer.

Viktigt: **Använd alltid rätt hydraulvätska. Ospecificerade vätskor gör att hydraulsystemet går sönder.**

1. Avlägsna eventuella redskap.
2. Ställ maskinen på en plan yta, sänk ned lastarmarna och dra in lutningscylindern helt och hållet.
3. Stäng av motorn, ta ut nyckeln och låt motorn svalna.
4. Öppna motorhuven och ta bort den vänstra sidoskärmen.
5. Gör rent kring hydraultankens påfyllningsrör (Figur 61).
6. Ta bort påfyllningsrörets lock och kontrollera vätskenivån på oljestickan (Figur 61).

   Nivån ska vara mellan märkena på oljestickan.

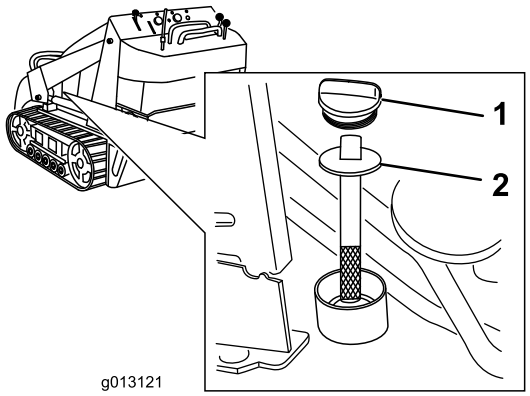

g013121

Figur 61

1. Lock till påfyllningsrör
2. Oljesticka

7. Fyll på tillräckligt med vätska om nivån är låg.
8. Sätt tillbaka påfyllningsrörets lock.
9. Byt ut den vänstra sidoskärmen och stäng motorhuven.

Byta hydraulfiltret

Serviceintervall: Efter de första 8 timmarna

Var 200:e timme

Viktigt: **Använd inte oljefilter ämnade för bilar. Detta kan orsaka allvarliga skador på hydraulsystemet.**

1. Ställ maskinen på ett plant underlag, koppla in parkeringsbromsen och sänk ned lastarmarna.
2. Stäng av motorn och ta ut nyckeln.
3. Öppna den bakre åtkomstpanelen.
4. Placera ett kärl under filtret (Figur 62).

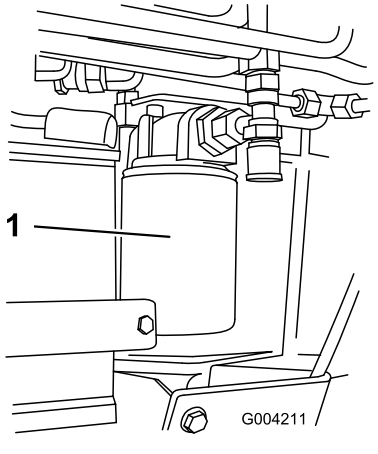

Figur 62

1. Hydraulfilter

5. Ta bort det gamla filtret (Figur 62) och torka rent ytan på filteradapterpackningen.
6. Stryk på ett tunt lager ny hydraulolja på utbytesfiltrets gummipackning.
7. Sätt i det nya hydraulfiltret i filteradaptern (Figur 62). Dra åt det medsols tills gummipackningen vidrör filteradaptern, och dra sedan åt filtret ytterligare ett halvt varv.
8. Torka upp eventuell utspilld olja.
9. Starta motorn och låt den gå i cirka två minuter så att systemet luftas.
10. Stäng av motorn, ta ut nyckeln och kontrollera att det inte finns några läckor.
11. Kontrollera vätskenivån i hydraultanken och fyll på vätska så att nivån når upp till markeringen på stickan, se Specifikationer för hydraulvätskan (sida 42).

    Viktigt: **Överfyll inte tanken.**
12. Stäng den bakre åtkomstpanelen.

Byta hydraulvätskan

Serviceintervall: Var 400:e timme/Årligen (beroende på vilket som inträffar först)

1. Ställ maskinen på ett plant underlag, avlägsna eventuella redskap och koppla in parkeringsbromsen.
2. Höj lastarmarna och montera cylinderlåset.
3. Stäng av motorn, ta ut nyckeln och låt motorn svalna.
4. Öppna motorhuven och ta bort den vänstra sidoskärmen.
5. Ta bort hydraultanklocket och oljestickan (Figur 63).

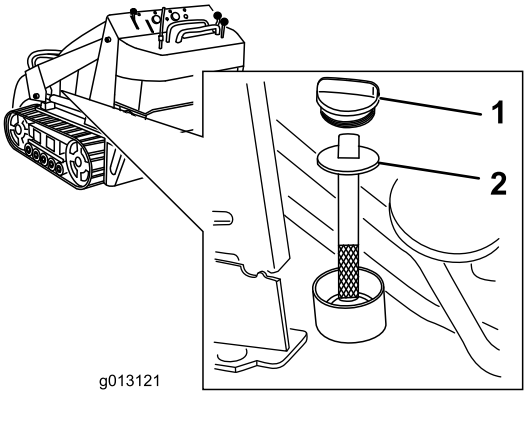

Figur 63

1. Hydraultanklock
2. Oljesticka

6. Sätt ett stort kärl (som kan rymma 57 liter) under avtappningspluggen framtill på maskinen (Figur 64).

   Obs: Avtappningspluggen sitter bakom de främre vikterna, under lutningsplattan.

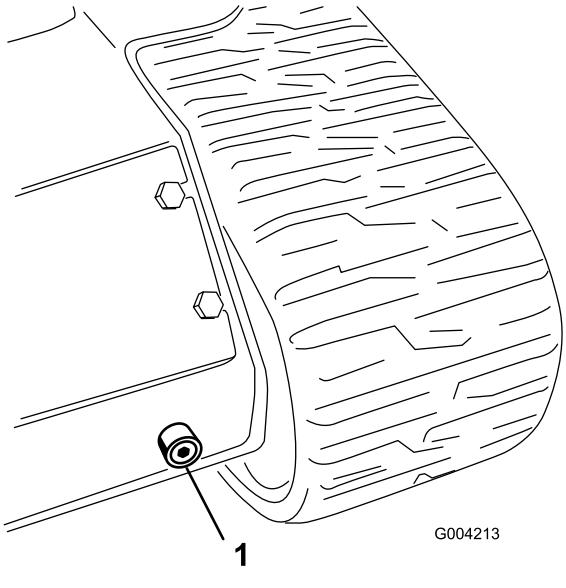

Figur 64

1. Avtappningsplugg

7. Ta bort avtappningspluggen och låt oljan rinna ned i tråget (Figur 64).
8. Sätt tillbaka och dra åt avtappningspluggen när du tappat ur all olja.

Obs: Kassera spilloljan på en godkänd återvinningsstation.

9. Fyll hydraultanken med hydraulvätska enligt Specifikationer för hydraulvätskan (sida 42).
10. Starta motorn och låt den gå under några minuter.
11. Stäng av motorn.
12. Kontrollera hydraulvätskenivån och fyll på tanken vid behov enligt Kontrollera hydraulvätskenivån (sida 42).
13. Montera sidoskärmen och stäng motorhuven.

Rengöring

Ta bort skräp

Serviceintervall: Varje användning eller dagligen

Viktigt: **Om motorn körs med blockerade galler och/eller med kylarhöljena borttagna kommer detta att medföra överhettning som kan skada motorn.**

1. Parkera maskinen på ett plant underlag och sänk ner lastarmarna.
2. Stäng av motorn, ta ut nyckeln och låt motorn svalna.
3. Öppna motorhuven och säkra med stöttan.
4. Ta bort allt skräp från front- och sidoskärmarna.
5. Torka bort allt skräp från luftrenaren.
6. Ta bort all eventuell smuts som har ansamlats på motorn och oljekylarens blad. Använd en borste eller renblåsningsutrustning.

   Viktigt: **Om motorn körs med blockerade galler och/eller med kylarhöljena borttagna kommer detta att medföra överhettning som kan skada motorn.**
7. Rensa bort skräp från huvöppningen, ljuddämparen, värmesköldarna och kylargallret (i förekommande fall).
8. Stäng motorhuven.

Rengöring av chassit

Serviceintervall: Var 100:e timme—Kontrollera om det finns ansamlingar av smuts i chassit.

Använd en ficklampa, öppna motorhuven och kontrollera området under motorn regelbundet. Om smutsen är 2,5 till 5 cm djup ska du genomföra följande åtgärd (se Figur 65 under hela detta förfarande):

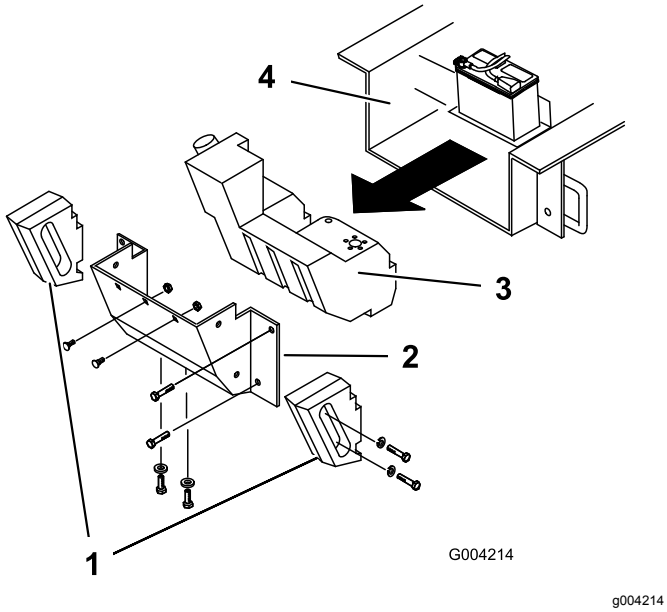

Figur 65

1. Sidovikter
2. Bakpanel
3. Bränsletank
4. Chassi

1. Ställ maskinen på ett plant underlag, koppla in parkeringsbromsen och sänk ned lastarmarna.
2. Lyft upp och stötta maskinens framdel.
3. Stäng av motorn och tag ut nyckeln.
4. Koppla bort batteriets minuskabel.
5. Ta bort bultarna, brickorna och låsbrickorna som håller fast de båda sidovikterna, och ta sedan bort vikterna (Figur 65).
6. Öppna den bakre åtkomstpanelen.
7. Ta bort de två vagnsbultarna och brickorna från batteribasen.
8. Ta bort de sex muttrar och bultar som håller fast bakpanelen, och ta sedan bort panelen (Figur 65).
9. Sätt dit en klämma på bränsleledningen, 5 cm från den plats där den kommer ut ur bränsletanken.
10. Skjut bränsletanken bakåt (Figur 65).
11. Koppla loss bränsleslangen från kopplingen på bränsletanken.
12. Koppla loss de båda ledningarna som går till tankens högra sida (Figur 66).

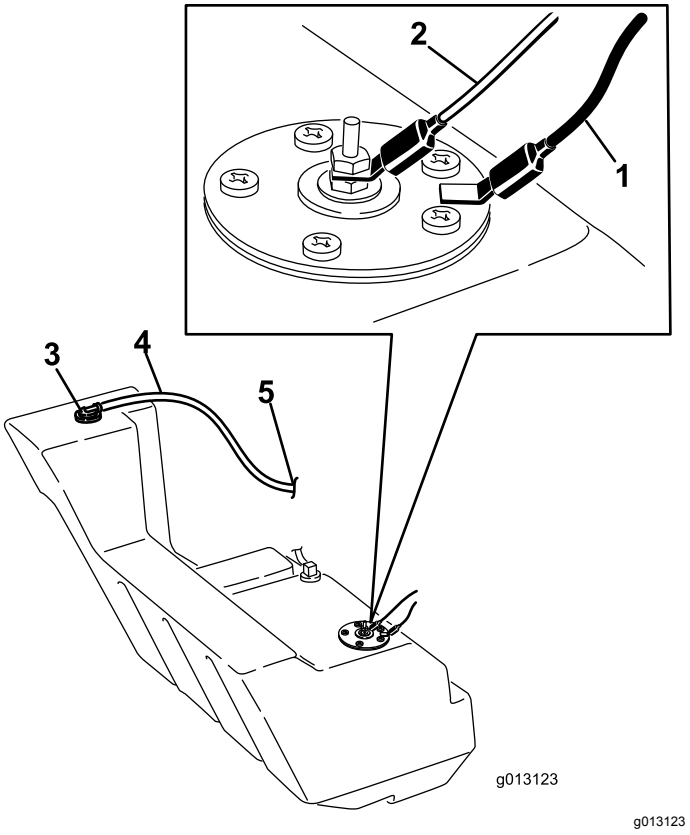

Figur 66

1. Svart kabel
2. Orange kabel
3. Bränsletankens ventilkoppling
4. Luftningsslang
5. Till kolfiltret

13. Koppla loss luftningsslangen från kopplingen längst upp på tanken. Plugga igen hålet så att det inte läcker ut bränsle.
14. Ta försiktigt bort tanken och placera den upprätt för att undvika att spilla bränsle.

⚠ FARA

Under vissa förhållanden är bränsle extremt brandfarligt och mycket explosivt. Brand eller explosion i bränsle kan orsaka brännskador och materiella skador.

Mer information om försiktighetsåtgärder rörande bränslehantering finns i Bränslesäkerhet (sida 13).

15. Ta bort alla eventuella stora skräpansamlingar.
16. Skölj ur chassit med vatten tills vattnet som rinner ut på enhetens baksida är rent.

Viktigt: **Var försiktig så att inget vatten kommer in i motorn eller elkomponenterna.**

17. Skjut in bränsletanken en bit i chassit (Figur 65).
18. Ta bort pluggen från ventilkopplingen och fäst luftningsslangen.
19. Anslut bränsleledningen och ta bort klämman.
20. Sätt på tanklocket och dra åt det tills det klickar.
21. På höger sida av tanken ansluter du den orange ledningen till mittstolpen och den svarta ledningen till den yttre stolpen (Figur 66).
22. Skjut in tanken så långt det går i maskinen.

    Viktigt: **Bränsleledningen och kablarna måste hållas borta från motorns remskivor och ramen.**

23. Sätt tillbaka bakpanelen och fäst med de sex bultarna och muttrarna som du tog bort tidigare (Figur 65).
24. Fäst batterilådan med de bultar och brickor som du tog bort tidigare.
25. Sätt dit sidovikterna med de bultar, brickor och låsbrickor som du tog bort tidigare (Figur 65).
26. Stäng den bakre åtkomstpanelen.
27. Sänk maskinen till marken.

Förvaring

Säker förvaring

- Stäng av motorn, ta ut nyckeln, vänta tills alla rörliga delar har stannat och låt maskinen svalna innan den ställs i förvaring.
- Förvara inte maskinen eller bränsle i närheten av öppna lågor.

Förvaring

1. Ställ maskinen på ett plant underlag, koppla in parkeringsbromsen och sänk ned lastarmarna.
2. Stäng av motorn och ta ut nyckeln.
3. Avlägsna lort och smuts från maskinens utvändiga delar, särskilt motorn. Rensa bort smuts och skräp från utsidan av såväl motorns kylflänsar som fläkthus.

   Viktigt: **Tvätta maskinen med ett milt rengöringsmedel och vatten. Högtryckstvätta inte maskinen. Undvik att använda alltför mycket vatten, särskilt nära kontrollpanelen, motorn, hydraulpumparna och motorerna.**

4. Serva luftrenaren; se Serva luftrenaren (sida 26).
5. Smörj maskinen. Se Smörja maskinen (sida 26).
6. Byt motoroljan. Se Byta ut motoroljan (sida 29).
7. Ta bort tändstiften och kontrollera deras skick, se Utföra service på tändstiftet (sida 30).
8. Häll i 30 ml (två matskedar) motorolja i respektive tändstiftshål när stiften är borttagna från motorn.
9. Lägg trasor över tändstiftshålen för att fånga upp all eventuell oljespray, och använd sedan startmotorn för att dra igång motorn och fördela oljan i cylindern.
10. Sätt dit tändstiften, men sätt inte fast kablarna på dem.
11. Ladda batteriet; se Ladda batteriet (sida 32).
12. Utför följande om maskinen ska ställas i förvaring i mer än en månad:

    A. Tillsätt en oljebaserad stabiliserare/konditionerare till bränslet i tanken. Följ blandningsanvisningarna från tillverkaren av bränslestabiliseraren. Använd inte en alkoholbaserad stabiliserare (etanol eller metanol).

       Obs: En stabiliserare/konditionerare fungerar effektivast när den blandas med färskt bränsle och alltid används.

B. Kör motorn så att det stabiliserade bränslet fördelas i bränslesystemet (5 minuter).

C. Stäng av motorn, låt den svalna och töm bränsletanken med en hävert av pumptyp.

D. Starta motorn och kör den tills den stängs av.

E. Choka motorn.

F. Starta och kör den tills den inte längre startar.

G. Kassera bränslet på en återvinningsstation enligt lokala föreskrifter.

Viktigt: **Förvara inte bränsle som innehåller stabiliserare/konditionerare längre än den tid som rekommenderas av bränslestabiliserarens tillverkare.**

13. Kontrollera och justera spänningen i larvbanden. Se Service av larvband (sida 34).

14. Kontrollera och dra åt alla fästelement. Reparera eller byt ut alla slitna, skadade och saknade delar.

15. Måla i lackskador och bara metallytor med färg från en auktoriserad återförsäljare.

16. Förvara maskinen i ett rent och torrt garage eller lagerutrymme. Ta ut nyckeln ur tändningslåset och lägg den där du kommer ihåg att du har lagt den.

17. Täck över maskinen för att skydda den och hålla den ren.

Felsökning

Problem	Möjliga orsaker	Åtgärd
Motorn startar inte, är trögstartad eller stannar efter en stund.	1. Startförfarandet genomförs inte på rätt sätt. 2. Bränsletanken är tom. 3. Choken är inte inkopplad. 4. Luftrenaren är smutsig. 5. Tändkablarna är lösa eller bortkopplade. 6. Tändstiften är slitna, skadade eller har felaktigt elektrodgap. 7. Det finns smuts i bränslefiltret. 8. Smuts, vatten, gammalt bränsle eller felaktigt bränsle finns i bränslesystemet.	1. Använd rätt startrutin. 2. Fyll tanken med färskt bränsle. 3. Koppla in choken. 4. Rengör eller byt ut luftrenarinsatsen. 5. Sätt dit tändkablarna på tändstiften. 6. Montera nya tändstift med korrekt gap. 7. Byt ut bränslefiltret. 8. Kontakta en auktoriserad serviceverkstad.
Motorn tappar kraft.	1. Motorn belastas för hårt. 2. Den höga tomgången är låg. 3. Luftrenaren är smutsig. 4. Nivån för motorolja är inkorrekt. 5. Kylflänsarna och luftkanalerna under motorns fläkthus är igensatta. 6. Tändstiften är slitna, skadade eller har felaktigt elektrodgap. 7. Det finns smuts i bränslefiltret. 8. Smuts, vatten, gammalt bränsle eller felaktigt bränsle finns i bränslesystemet.	1. Minska lasten. Kör med lägre hastighet. 2. Kontakta en auktoriserad återförsäljare. 3. Rengör eller byt ut luftrenarinsatserna. 4. Fyll på eller töm till markeringen Full. 5. Rensa kylflänsarna och luftkanalerna. 6. Montera nya tändstift med korrekt gap. 7. Byt ut bränslefiltret. 8. Kontakta en auktoriserad serviceverkstad.
Motorn överhettas.	1. Motorn belastas för hårt. 2. Den höga tomgången är låg. 3. Nivån för motorolja är inkorrekt. 4. Kylflänsarna och luftkanalerna under motorns fläkthus är igensatta.	1. Minska lasten. Kör med lägre hastighet. 2. Kontakta en auktoriserad återförsäljare. 3. Fyll på eller töm till markeringen Full. 4. Rensa kylflänsarna och luftkanalerna.
Maskinen vibrerar onormalt.	1. Motorns fästskruvar är lösa.	1. Dra åt motorns fästskruvar.
Maskinen driver inte.	1. Lägg i parkeringsbromsen. 2. Hydraulvätskenivån är låg. 3. Hydraulsystemet är skadat.	1. Koppla ur parkeringsbromsen. 2. Fyll på hydraulvätska i tanken. 3. Kontakta en auktoriserad serviceverkstad.

Anteckningar:

Anteckningar:

Europeiskt sekretessmeddelande

De uppgifter som Toro registrerar
Toro Warranty Company (Toro) respekterar din integritet. För att kunna behandla dina garantianspråk och kontakta dig i händelse av att en produkt måste återkallas ber vi dig att uppge vissa personuppgifter, antingen direkt eller via din lokala Toro-återförsäljare.

Toros garantisystem körs på servrar som finns i USA där sekretesslagarna kanske inte ger samma skydd som i ditt land.

GENOM ATT UPPGE DINA PERSONUPPGIFTER TILL OSS SAMTYCKER DU TILL ATT DE BEHANDLAS SÅ SOM BESKRIVS I DET HÄR SEKRETESSMEDDELANDET.

Så här använder Toro informationen
Toro kan använda dina personuppgifter för att behandla garantianspråk och för att kontakta dig i händelse av att en produkt återkallas. Toro kan vidarebefordra uppgifterna till sina dotterbolag, återförsäljare eller andra affärspartners i samband med någon av dessa aktiviteter. Vi säljer inte dina personuppgifter till något annat företag. Vi förbehåller oss rätten att vidarebefordra personuppgifter i syfte att efterleva tillämpliga lagar och uppfylla förfrågningar från vederbörliga myndigheter, administrera system på rätt sätt eller för vår egen eller andra användares säkerhet.

Så här sparas dina personuppgifter
Vi sparar dina personuppgifter så länge vi behöver dem för det syfte de ursprungligen registrerades för, av andra legitima skäl (t.ex. för att följa föreskrifter) eller så länge som krävs enligt tillämplig lag.

Toros engagemang för att skydda dina personuppgifter
Vi vidtar skäliga försiktighetsåtgärder för att skydda dina personuppgifter. Vi vidtar också åtgärder för att bibehålla personuppgifternas aktuella status så att de är korrekta.

Åtkomst och korrigering av personuppgifter
Om du vill granska eller korrigera dina personuppgifter kan du kontakta oss via e-post på legal@toro.com.

Konsumenträtt i Australien

Australiensiska kunder hittar information rörande australiensisk konsumenträtt inuti förpackningen eller hos den lokala Toro-återförsäljaren.

Delstaten Kaliforniens Proposition 65-varningsinformation

Vad är det här för varning?

Du kanske ser en produkt till salu som har en varningsetikett enligt följande:

VARNING: Cancer och fortplantningsskador – www.p65Warnings.ca.gov.

Vad är Prop 65?

Prop 65 omfattar alla företag som är verksamma i Kalifornien, som säljer produkter i Kalifornien eller som tillverkar produkter som kanske kommer att säljas i eller föras in i Kalifornien. Prop 65 kräver att Kaliforniens guvernör ska publicera och uppdatera en lista med kemikalier som är kända för att orsaka cancer, fosterskador och/eller andra fortplantningsskador. Listan, som uppdateras årligen, inkluderar hundratals kemikalier som återfinns i många vardagliga bruksföremål. Syftet med Prop 65 är att informera allmänheten om exponering för dessa kemikalier.

Prop 65 förbjuder inte försäljning av produkter som innehåller dessa kemikalier, men varningar krävs på alla produkter och förpackningar samt på all produktdokumentation. En Prop 65-varning betyder dock inte att en produkt strider mot några produktsäkerhetsstandarder eller -krav. Kaliforniens myndigheter har klargjort att en Prop 65-varning ”inte är detsamma som ett myndighetsbeslut om att en produkt är säker eller osäker”. Många av dessa kemikalier har använts i vardagliga produkter i åratal utan dokumenterad fara. Mer information finns på https://oag.ca.gov/prop65/faqs-view-all.

En Prop 65-varning betyder att ett företag antingen har (1) utvärderat exponeringsrisken och kommit fram till att den överskrider nivån för ”försumbar nivå”, eller (2) har valt att ge en varning baserat på vetskapen om förekomst av listade kemikalier utan att försöka utvärdera exponeringsrisken.

Gäller denna lag överallt?

Prop 65-varningar krävs endast enligt kalifornisk lag. Dessa varningar kan ses i ett stort antal olika sammanhang i Kalifornien, inklusive men inte begränsat till restauranger, mataffärer, hotell, skolor och sjukhus, och på ett stort antal olika produkter. Vissa e-butiker och postorderföretag anger dessutom Prop 65-varningar på sina webbplatser eller i sina kataloger.

Hur skiljer sig de kaliforniska varningarna från nationella gränsvärden?

Prop 65-standarder är ofta strängare än nationella och internationella standarder. Det finns diverse substanser som kräver en Prop 65-varning vid nivåer som är mycket lägre än de nationella åtgärdsgränserna. Prop 65-nivån för blyvarningar är t.ex. 0,5 µg/dag, vilket är betydligt lägre än den nationella och internationella nivån.

Varför finns inte varningen på alla liknande produkter?

- Produkter som säljs i Kalifornien kräver Prop 65-märkning medan liknande produkter som säljs någon annanstans inte gör det.
- Om ett företag har varit inblandat i en rättsprocess om Prop 65 och når en förlikning kan förlikningen kräva att Prop 65-varningar anges för dess produkter, medan andra företag som tillverkar liknande produkter kanske inte har några sådana krav.
- Tillämpningen av Prop 65 är inkonsekvent.
- Företag kan välja att inte att ange varningar om de har kommit fram till att de enligt Prop 65 inte behöver göra det. Även om en produkt saknar varning behöver inte det betyda att produkten inte innehåller de listade kemikalierna i ungefär samma omfattning.

Varför inkluderar Toro denna varning?

Toro har valt att förse konsumenter med så mycket information som möjligt så att de kan fatta väl grundade beslut om de produkter de köper och använder. Eftersom exponeringsgränskrav inte angetts för alla listade kemikalier tillhandahåller Toro i vissa fall varningar baserat på vetskapen om förekomst av en eller flera angivna kemikalier utan att försöka utvärdera exponeringsnivån. Trots att Toro-produkternas exponeringsrisk kan anses vara försumbar, eller med god marginal ligga inom gränserna för ”försumbar risk”, har Toro valt att ange Prop 65-varningarna. Om vi inte anger dessa varningar kan Toro åtalas av den kaliforniska staten eller av privatpersoner som vill verkställa Prop 65, vilket kan leda till allvarliga påföljder.