Form No. 3322-847

TORO®

CCR™ 2450 GTS®
CCR™ 3650 GTS®

Snöslunga

Modell nr. 38428—200000001 och högre
Modell nr. 38429—200000001 och högre
Modell nr. 38441—200000001 och högre
Modell nr. 38442—200000001 och högre

Användarhandbok

CE

Svenska (S)

Innehållsförteckning

	Sida
Inledning	2
Säkerhetsföreskrifter	3
Allmänna säkerhetsföreskrifter för snöslungor	3
Säkerhetsföreskrifter för Toro snöslungor	4
Bullernivå	5
Ljudstyrka	5
Vibrationsnivå	5
Symbol	6
Montering	9
Reservdelar	9
Montering av hjul	10
Montering av utkastare	10
Montering av utkastarveven	11
Montering av handtaget	11
Montering av reglagekabel	12
Före start	13
Blandning av bensin och olja	13
Körning	14
Körreglage	14
Starta motorn	14
Stanna motorn	15
Starta rotorbladen	15
Stanna rotorbladen	15
Inställning av utkastaren	15
Snöröjning	15
Underhåll	16
Rekommenderat underhåll	16
Justering av reglagekabel	16
Tömning av bränsletanken	17
Byta av skrapa	17
Byta av drivrem	17
Byta av tändstift	18
Byta av rotorblad	19
Förvaring	20
Preparering av bränslesystemet	20
Motorpreparering	20
Åtdragning av fästelement och rengöring av snöslungan	20
Övertäckning och förvaring av snöslungan	20

Inledning

Tack för att du köpt en Toro-produkt. Vi vill att du ska vara helt nöjd med din nya produkt.

Läs bruksanvisningen noga så att du lär dig att använda och underhålla produkten på rätt sätt. Informationen i bruksanvisningen hjälper dig och andra att undvika personskador och skador på produkten. Även om Toro konstruerar och bygger säkra produkter, så är det du som är ansvarig för att produkten används på rätt och säkert sätt.

Ha modell- och serienummer tillgängliga när du kontaktar din auktoriserade återförsäljare för att få hjälp, köpa Toro originalreservdelar eller vill ha annan information. Skylten med modell- och serienummer sitter på produkten enligt Figur 1.

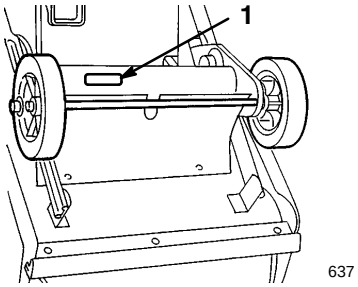

Figur 1

1. Skylt med modell- och serienummer

Skriv produktens modell- och serienummer nedan.

Modellnr: _____

Serienr: _____

Obs: Vid tiden för tillverkningen uppfyllde eller överskred snöslungan alla aktuella säkerhetskrav för snöslungor.

Toros varningssystem i handboken anger möjliga risker med särskilda säkerhetsmeddelanden som hjälper dig och andra att undvika personskador, i värsta fall döden. Signalorden FARA, VARNING och FÖRSIKTIGHET används för att ange risknivån.

FARA anger stor fara som leder allvarlig personskada eller döden om föreskrifterna inte följs.

©**The Toro Company – 1999**
8111 Lyndale Ave. South
Bloomington, MN 55420–1196

Printed in USA

VARNING anger fara som kan leda till allvarlig personskada eller döden om föreskrifterna inte följs.

FÖRSIKTIGHET anger fara som kan leda till mindre eller medelsvår personskada om föreskrifterna inte följs.

Två andra beteckningar används för att märka ut föreskrifter. **Viktigt** anger speciell mekanisk information och **Obs** anger allmän information värd att uppmärksamma.

Säkerhetsföreskrifter

Det är viktigt att du och andra användare av snöslungan läser och förstår innehållet i handboken innan motorn ens startas, så uppnås högsta säkerhet, bästa prestanda och ni lär känna maskinen. Var särskilt uppmärksam på varningssymbolen ⚠ som betyder FÖRSIKTIGHET, VARNING eller FARA-"föreskrifter för personlig säkerhet". Läs anvisningarna eftersom de rör säkerheten. Personskador kan bli följden om föreskrifterna inte följs.

Denna snöslunga är konstruerad och testad och är säker och effektiv, förutsatt att den används strikt efter säkerhetsföreskrifterna nedan. Följs inte nedanstående anvisningar **kan det resultera i kroppsskador.**

Allmänna säkerhetsföreskrifter för snöslungor

Nedanstående föreskrifter har anpassats från ANSI/OPEI standard B71.3-1995 och ISO standard 8437:1989. Information och terminologi som är specifik för Toro-snöslungor står inom parentes.

Övning

- Läs bruksanvisningen noga. Bekanta dig ordentligt med reglagen och hur utrustningen ska användas. Lär dig hur man stannar maskinen och hur reglagen snabbt kopplas ur.
- Låt aldrig barn köra maskinen. Låt aldrig vuxna använda maskinen utan ordentlig undervisning.
- Håll arbetsområdet fritt från människor, speciellt småbarn och sällskapsdjur.
- Var försiktig så att du inte halkar eller ramlar, särskilt när du kör bakåt.

Förberedelser

- Inspektera noga området där maskinen ska köras och ta bort dörrmattor, kälkar, brädor, trådar och andra föremål.
- Koppla ur alla kopplingar och lägg växeln i friläge innan motorn startas.
- Kör inte maskinen utan att ha ordentliga vinterkläder. Bär skor som ger bra grepp på hala underlag.
- Var försiktig med bränslet, det är mycket eldfarligt.
  - Använd godkänd bränsledunk.
  - Fyll aldrig på bensin medan motorn är igång eller är varm.
  - Fyll på bränsle utomhus och var extremt försiktig. Fyll aldrig på tanken inomhus.
  - Ta på tanklocken ordentligt och torka upp utspillt bränsle.
- Använd endast nätsladden som följde med snöslungan och i rätt sorts uttag när sladden används för elstart.
- Ställ in höjden på snösamlaren (matarskruven) vid röjning av grusgångar, (detta gäller inte för enstegs-snöslungor).
- Gör aldrig några justeringar med motorn igång, utom när det särskilt anges av tillverkaren (Toro).
- Låt motor och maskin anta utomhustemperatur innan du börjar snöröjningen.
- All körning av motorredskap kan resultera i att främmande föremål kastas in i ögonen. Bär alltid skyddsglasögon eller visir under körning och vid justering och reparation.

Körning

- Håll inte händer eller fötter nära eller under roterande delar. Håll er alltid borta från utkastaröppningen.
- Var extremt försiktig vid körning på och korsning av grusgångar, trottoarer och vägar. Se upp för dolda faror och trafik.
- Stanna motorn om du kört på något föremål. Ta bort tändkabeln och se efter noga om snöslungan skadats. Reparera skadorna omedelbart innan du startar och kör den igen.
- Stanna motorn och leta rätt på orsaken om apparaten börjar vibrera onormalt. Vibrationer är vanligen ett tecken på att något är fel.
- Stanna motorn när du lämnar körpositionen, innan snösamlaren (matarskruv)/impellerhuset och utkastaren rensas och vid reparation, inställningar och vid kontroller.
- Se till att snösamlaren (matarskruv/rotorblad)/impeller och alla rörliga delar har stannat före rengöring, reparation och inspektion. Lossa tändkabeln och håll den borta från stiftet så att motorn inte startar oavsiktligt. Ta ur sladden till elmotorer.

- Kör inte motorn inomhus, utom vid start och när snöslungan körs in eller ut ur huset. Öppna ytterdörrarna, avgaser är farliga.
- Röj aldrig snö i branta sluttningar och kör inte på skrå. Var mycket försiktig när du svänger i sluttningar.
- Kör aldrig snöslungan utan att skydd, plåtar och andra skyddsanordningar sitter på plats.
- Kör aldrig snöslungan intill glasföremål, bilar, fönsteröppningar, kanter etc, utan att rikta snöstrålen åt rätt håll. Håll barn och sällskapsdjur på avstånd.
- Överbelasta inte maskinen genom att försöka röja för snabbt.
- Kör aldrig maskinen fort på halt underlag. Titta bakåt och var försiktig vid backning.
- Rikta aldrig snöstrålen mot kringstående och låt inge komma framför maskinen.
- Koppla ur drivningen till snösamlaren (snöskruven/ rotorbladen)/impellern när snöslungan transporteras eller inte används.
- Använd bara redskap och tillbehör som godkänts av tillverkaren, (Toro), t ex hjulvikter, kåpor etc. (Kontrollera med din auktoriserade återförsäljare vilka tillbehör som finns till din snöslunga).
- Kör aldrig snöslungan om inte sikt och ljus är bra. Se till att du har fotfäste och håll ordentligt i handtagen. Gå, spring aldrig.

Underhåll och förvaring

- Kontrollera regelbundet att alla fästelement är korrekt åtdragna så att maskinen är i säkert bruksskick.
- Förvara aldrig maskinen med bränsle i tanken i en byggnad där det finns gnistkällor, t ex värmeelement och varmvattenberedare, torkskåp etc. Låt motorn kallna före förvaring i slutet utrymme.
- I bruksanvisningen beskrivs de viktiga detaljerna om snöslungan ska förvaras en längre tid.
- Underhåll eller byt efter behov ut etiketter med säkerhetsanvisningar och instruktioner.
- Kör maskinen några minuter efter snöröjningen så att inte snösamlaren (matarskruven)/impellern fryser fast. (Dra några gånger i startsnöret med motorn igång).

Säkerhetsföreskrifter för Toro snöslungor

Nedan finns säkerhetsinformation som gäller specifikt för Toro-produkter, och annan säkerhetsinformation som inte finns i ANSI- eller ISO-standarderna.

- **Den roterande impellern och snöskruven kan slita av eller skada fingrar och händer.** Håll dej bakom handtagen och undan från utkastaröppningen under körningen. **Håll ansikte, händer, fötter och andra kroppsdelar och klädesplagg borta från dolda rörliga och roterande delar.**
- **Stäng av motorn ta ur nyckeln och vänta tills alla rörliga delar stannat** innan snöslungan rengörs, repareras eller kontrolleras och innan utkastaren rensas. Dra dessutom av tändkabeln från tändstiftet och håll den borta från tändstiftet för att förhindra oavsiktliga starter.
- Använd en pinne, **inte händerna**, för att ta bort skräp ut utkastaren.
- Stanna motorn och vänta tills alla rörliga delar stannat **innan** du lämnar körpositionen bakom handtagen.
- Bär inte löst sittande plagg som kan fastna i rörliga delar.
- Reparera före körning om något skydd, säkerhetsanordning eller varningsetikett är trasig eller skadad. Se till att alla skruvar, bultar och muttrar är åtdragna.
- **Rök aldrig** när du handskas med bensin.
- Kör på lågväxel och i förekommande fall med hjulen i bakre läget på sluttningar vid snöröjning med tvåstegsslungor.
- **Kör inte** snöslungan på tak.
- Rör inte motorn när den är igång eller strax efter att den stoppat, eftersom den då är så varm att du kan bränna dig. Häll inte på olja och kolla inte oljenivån i vevhuset med motorn igång.
- Utför endast det underhåll som beskrivs i denna handbok. Stanna motorn, ta ur nyckeln och dra av tändkabeln från tändstiftet och håll den borta från tändstiftet för att förhindra oavsiktlig start, innan underhåll, service och justering utförs. Kontakta auktoriserad Toro-återförsäljare om större reparationer krävs.
- Övervarva inte motorn genom att ändra varvtals-regulatorns inställning.
- Töm bränsletanken vid förvaring under längre tid än 30 dagar för att undvika risker. Förvara bensin i en godkänd, röd plåtdunk. Ta ur nyckeln ur tändningslåset vid förvaring.

- Köp endast Toro originalreservdelar och tillbehör så att din Toro är Toro rakt igenom och för att säkerställa bästa prestanda och högsta säkerhet. **Använd inte "piratdelar" som kan innebära risker.**

Bullernivå

Modellerna 38428 och 39429 ger en ljudtrycksnivå vid förarens öra på 90 dB(A), och modellerna 38441 och 38442 ger en ljudtrycksnivå vid förarens öra på 91 dB(A), grundat på mätningar på identiska maskiner enligt direktiv 81/1051/EEC.

Ljudstyrka

Modellerna 38428 och 39429 ger en ljudstyrka på 103 LwA och modellerna 38441 och 38442 ger en ljudstyrka på 105 LwA. Värdet grundas på mätningar av identiska maskiner enligt anvisningarna i EG-direktivet 79/113/EEC.

Vibrationsnivå

Modellerna 38428 och 39429 ger maximalt 28,5 m/s^2 vibration. Och modellerna 38441 och 38442 ger maximalt 30 m/s^2 vibration Värdet grundas på identiska maskiner enligt EN 1033.

Symbol

Varningstriangel-symbolen inuti triangeln anger farans typ

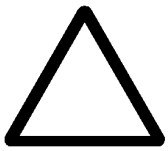

Varningssymbol



Läs användarhandboken



Följ serviceanvisningarna i reparationshandboken



Stanna motorn och ta ur nyckeln innan ni gör underhåll eller reparerar

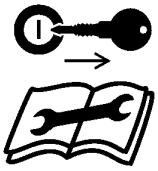

Stanna motorn och ta ur nyckeln innan ni lämnar maskinen – enstegs snöslunga



Stanna motorn och ta ur nyckeln innan ni lämnar maskinen – tvåstegs snöslunga



Finger- och handskador – impellerblad



Öppna inte och ta inte bort säkerhetsskydd när motorn är igång

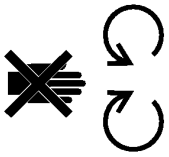

Håll er på säkert avstånd från maskinen

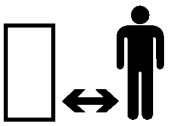

Håll er på säkert avstånd från maskinen – enstegs snöslunga



Håll er på säkert avstånd från maskinen – tvåstegs snöslunga

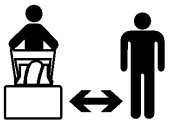

Kringflygande föremål-hela kroppen i riskzonen



Elektrisk stöt – kan medföra döden



Risk för fotskador eller att foten kan fastna – roterade skruv



Elstart

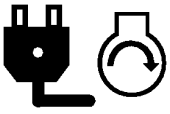

Heta ytor – brännskador på fingar och händer



Förlust av kontrollen över maskinen – motlut



Frätande vätskor – kemiska brännskador på fingrar och händer



Förlust av kontrollen över maskinen – medlut



Luta inte batteriet

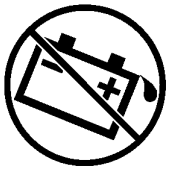

Drivning



Håll torrt



Snöslungans samlarskruv

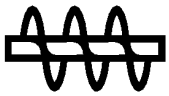

Rörelseriktning – framåt



Koppla in

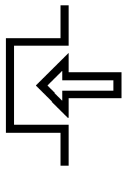

Rörelseriktning – bakåt



Koppla ur

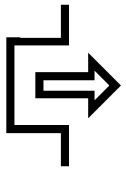

Till/start



Choke

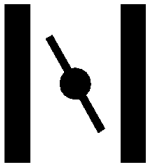

Från/stop

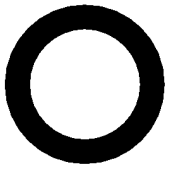

Motorvarv (gasreglage)



Snabbt



Sakta



Minska/öka



Start av motor

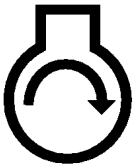

Stanna motorn



Utkastarriktning



Snapspump (starthjälp)

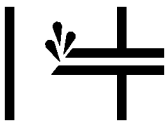

Snapsning

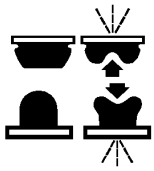

Neutralläge



Snöslungans matarskruv/impeller



Lås



Lås upp



Manövrering av bygel



Manövrering av bygel



Blyfritt bränsle



Risk för finger- och handskador



Manövrering av gasreglage

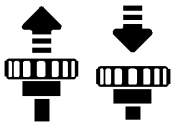

Risk för fotskador



Manövrering av PowerShift

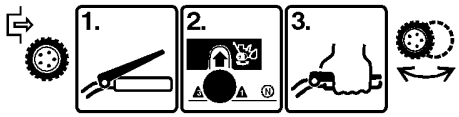

Remdragning

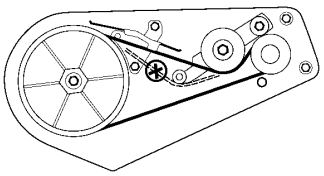

Montering

Obs: Vänster och höger sida på maskinen är lika med användarens vänstra respektive högra sida vid normal körning.

Reservdelar

BESKRIVNING	ANTAL	ANVÄNDS FÖR
Kort distans	1	Montering av hjulen
Lång distans	1	
Tryckmuttrar	2	
Hjul	2	
Vagnbultar	3	Montering av utkastare
Låsmuttrar	3	
Utkastare	1	
Utkastarhandtag (endast modellerna 38428 och 38429)	1	
Plastbussning	1	Montering av utkastarvev (endast modellerna 38441 och 38442)
Bultar	2	
Låsmuttar	2	
Utkastarvev och fäste	1	

BESKRIVNING	ANTAL	ANVÄNDS FÖR
Rattar	2	Montering av handtaget
Kupolbrickor	2	
Kabelstyrning	1	
Handtagslås	2	
Reglagestång	1	
Övre handtag	1	
Fjäder	1	Montering av reglagekabel
Fjäderhölje	1	
Kabeljustering	1	
Reglagekabel	1	

Montering av hjulen

1. Lägg snöslungan på dess vänstra sida och sätt ett träblock under vänster axelände (Fig. 3).
2. Trä på den **korta** distansen och ett hjul på höger axelände (Fig. 3).

   Hjulsidan med sex ekrar måste vända nedåt.
3. Trä på en tryckmutter på axeländen (Fig. 3).

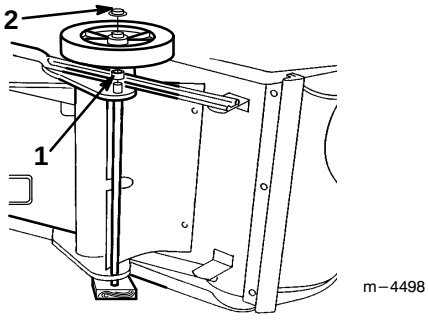

Figur 2

1. Kort distans
2. Tryckmutter

4. Knacka på tryckmuttern med en hammare så att den sitter **ordentligt** på plats.
5. Lägg snöslungan på dess högra sida och sätt ett träblock under höger axelände.
6. Trä på den **långa** distansen och ett hjul på vänster axelände.

   Hjulsidan med sex ekrar måste vända nedåt.

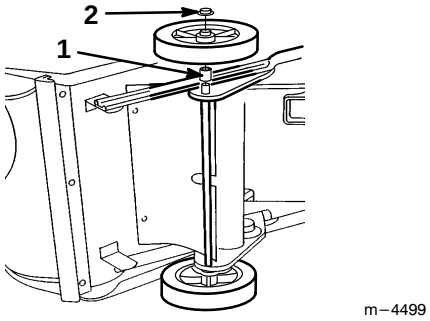

Figur 3

1. Lång distans
2. Tryckmutter

7. Gör om steg 3 och 4.

Montering av utkastare

Endast modellerna 38428 och 38429

1. Sätt utkastarhandtaget över utkastarringen (Fig. 4).
2. Sätt utkastaren mellan utkastarringen och utkastarhandtaget (Fig. 4).
3. Passa in hålet bak på utkastaren mot mittenhålet på ringen.

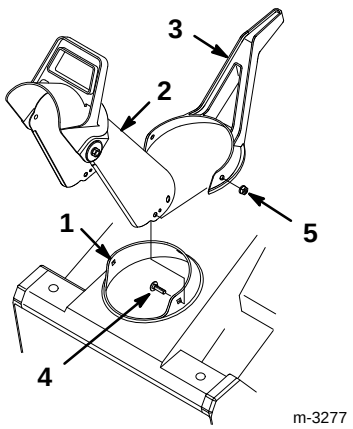

Figur 4

1. Utkastarring
2. Utkastare
3. Utkastarhandtag
4. Vagnbult
5. Låsmutter

Obs: Du kan vrida på utkastarringen för enklare montering.

4. Sätt i en vagnsbult och en låsmutter genom mittenhålen med låsmuttern på utsidan.
5. Montera vagnbultar och låsmuttrar i resten av hålen med låsmuttrarna på utsidan.
6. Dra åt alla låsmuttrar **ordentligt**.

Endast modellerna 38441 och 38442

1. Sätt utkastarhandtaget över utkastarringen (Fig. 5).
2. Passa in hålet bak på utkastaren mot mittenhålet på ringen (Fig. 5).
3. Sätt i en vagnbult och en låsmutter genom mittenhålen med låsmuttern på utsidan (Fig. 5).

Obs: Du kan vrida på utkastarringen för enklare montering.

4. Montera vagnbultar och låsmuttrar i resten av hålen med låsmuttrarna på utsidan.
5. Dra åt alla låsmuttrar **ordentligt**.

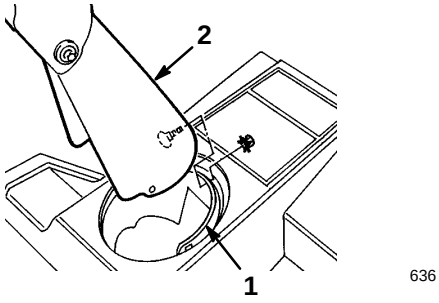

Figur 5

1. Utkastarring
2. Utkastare

Montering av utkastarveven

Endast modellerna 38441 och 38442

1. Sätt i den platta änden av utkastarveven genom hålet i höljet och passa in fästet mot hålen i undre handtaget (Fig. 6).
2. Vrid veven sakta tills dess platta ände går i den dolda drevöppningen och utkastarringen kan vridas med veven (Fig. 6).
3. Sätt i plastbussningen helt i hålet i fästet (Fig. 6).
4. Skruva fast fästet på handtaget med två bultar och låsmuttrar (Fig. 6).

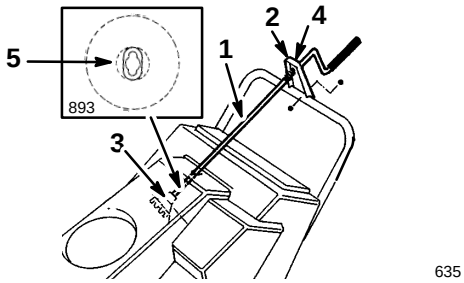

Figur 6

1. Utkastarvev
2. Fäste
3. Drev
4. Plastbussning
5. Dold drevöppning

Montering av handtaget

1. Skär av bandet som håller fast reglagekabeln på undre handtaget.
2. Montera reglagestången på övre handtaget enligt Figur 7 (modellerna 38428 och 38429) eller Figur 8 (modellerna 38441 och 38442).

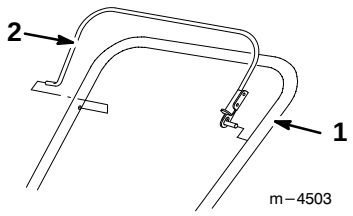

Figur 7

1. Övre handtag
2. Reglagestång

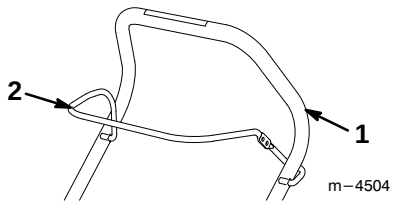

Figur 8

1. Övre handtag
2. Reglagestång

3. Montera övre handtaget enligt Figur 9.

VIKTIGT: Reglagekabeln måste dras genom kabelstyrningen innan handtagslåset dras åt (Fig. 10).

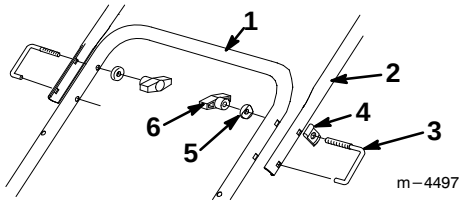

Figur 9

1. Undre handtag
2. Övre handtag
3. Handtagslås
4. Kabelstyrning
5. Kupolbricka
6. Ratt

Montering av reglagekabel

Endast modellerna 38428 och 38429

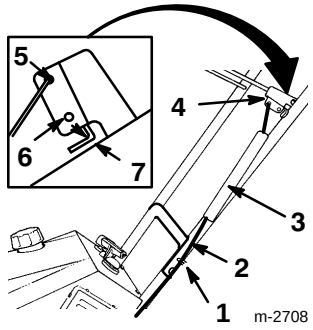

Figur 10

1. Kabelstyrning
2. Reglagekabel
3. Fjäderhölje
4. Reglagestångfäste
5. Övre hål
6. Undre hål
7. 2 mm till 3 mm mellanrum (1/16 till 1/8”)

1. Kroka i fjädern i det runda hålet i änden på kabeljusteringen (Fig. 11).

2. Fäst kabeländen på kabeljusteringen enligt Figur 11.

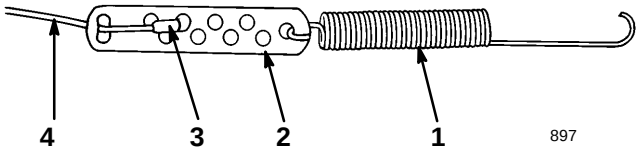

Figur 11

1. Fjäder
2. Kabeljustering
3. Z-fäste
4. Kabel

3. Trä fjäderfästet över fjädern och kabeljusteringen och tryck fjäderänden genom hålet i änden på fjäderhöljet (Fig. 10).

4. Kroka i fjädern i övre hålet på reglagestångfästet (Fig. 10).

5. För reglagestången bakåt mot handtaget så att spelet i kabeln försvinner.

6. Se till att det finns ett 2 mm till 3 mm mellanrum (1/16 till 1/8”) mellan reglagestången och handtaget (Se detaljskissen i Fig. 10). Se avsnittet *Justering av reglagestången* på sidan 16.

VIKTIGT: Reglagekabeln måste vara slak när den inte är aktiverad.

Endast modellerna 38441 och 38442

1. Kroka i övre änden av reglagekabeln i nedre hålet på reglagestångfästet (Se detaljskissen i Fig. 12).
2. För reglagestången bakåt mot handtaget så att spelet i kabeln försvinner.
3. Se till att det finns ett 2 mm till 3 mm mellanrum (1/16 till 1/8”) mellan reglagestången och handtaget (Se detaljskissen i Fig. 10). Se avsnittet *Justering av reglagestången* på sidan 16.

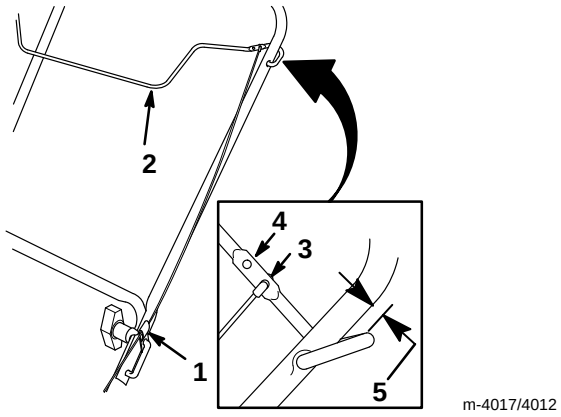

Figur 12

1. Kabelstyrning
2. Reglagestångfäste
3. Nedre hål
4. Övre hål
5. 2 mm till 3 mm mellanrum (1/16 till 1/8”)

VIKTIGT: Reglagekabeln måste vara slak när den inte är aktiverad.

Före start

Blandning av bensin och olja

Använd färsk, blyfri bensin med oktantal 87 eller högre. Köp bara så mycket som går åt inom en månad, så är den garanterat färsk. Blyfri bensin ger mindre avlagringar i förbränningsrummet och längre livslängd för tändstiftet.

VIKTIGT: Använd aldrig metanol, bensin som innehåller metanol, bensin som innehåller mer än 10% etanol, premiumbensin eller fotogen eftersom detta kan skada motorns bränslesystem.

VIKTIGT: Använd inte motorolja (t ex SAE 30, 10W30 etc.) tvåtaktsolja som inte är NMMA- eller TCW-klassad eller bränsle blandad med fel förhållande bensin/olja. Detta kan ge motorskador som inte omfattas av Toros garanti.

FARA

RISKER
- **Under vissa omständigheter är bensin extremt lättantändlig och högexplosiv.**

DETTA KAN INTRÄFFA
- **Bensinbrand eller explosion kan skada dig själv och andra och orsaka materiella skador.**

SÅ UNDVIKS RISKEN
- **Använd tratt och fyll tanken på en öppen plats utomhus och när motorn är kall. Torka upp spilld bensin.**
- **Fyll inte tanken helt full utan tills nivån ligger mellan 6 och 13 mm (1/4 och 1/2”) under påfyllningsrörets nederände. Utrymmet medger att bensinen kan expandera.**
- **Rök aldrig när du handskas med bensin och håll dig borta från öppen eld eller där bensinångor kan antändas av gnistor.**
- **Förvara bensin i godkänd dunk och håll den borta från barn.**
- **Köp aldrig mer bensin än vad som går åt inom en månad.**

FARA

RISKER
- **Vid bensinpåfyllning kan under vissa betingelser gnistor från statisk elektricitet bildas och antända bensinen.**

DETTA KAN INTRÄFFA
- **Bensinbrand eller explosion kan skada dig själv och andra och orsaka materiella skador.**

SÅ UNDVIKS RISKEN
- **Ställ alltid bensindunkar på marken en bit från ditt fordon före påfyllning.**
- **Fyll inte på bensindunkar inne i fordon eller på lastbilsflak eftersom plastmattor och liknande kan isolera dunken och förlänga urladdningstiden för statiska elektriciteten.**
- **Lasta av bensindrivna maskiner från lastbilen eller släpet om så är praktiskt möjligt och fyll på bensin när hjulen står på marken.**
- **Fyll på maskinen från en dunk hellre än med ett handtag på en bensinpump om det inte är möjligt att lasta av maskinen från lastbilen eller släpet.**
- **Håll kontakt hela tiden mellan munstycket på bensinpumpen och kanten på tank- eller dunköppningen tills tankningen är klar om tankning måste ske från bensinpump.**

1. Häll två liter bensin i en godkänd dunk (helst av plast, plåt).

Obs: Blanda inte bensin och olja i bränsletanken. Olja med rumstemperatur blandar sig lättare och bättre än kall olja. Olja kallare än 0°C (32°F) kräver ytterligare blandning.

2. Häll i rätt mängd högklassig, NMMA- eller TCW-klassad tvåtaktsolja.

   Använd för bästa resultat *Toro HD 50:1, åretrunt-tvåtaktsolja med stabiliserare*.

3. Sätt tillbaka locket på bensindunken och skaka den så att olja och bensin blandas ordentligt.

4. Ta bort locket och häll i resten av bensinen.

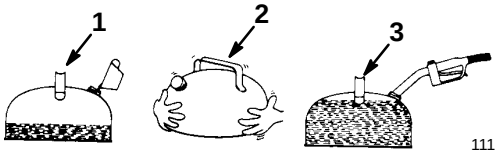

Figur 13

1. Häll oljan i en liten mängd bensin
2. Sätt på locket och skaka dunken så att det blandas
3. Häll i resten av bensinen

Vi rekommenderar att stabiliserare/konditionerare används vid drift och förvaring av alla Toro bensindrivna produkter. En stabiliserare/konditionerarerenar motorn under drift och förhindrar att gummiliknande avlagringar bildas i motorn vid förvaring. En stabiliserare/konditionerare fungerar bäst om den blandas med färsk bensin.

Obs: Använder du *Toro HD 50:1, åretrunt- tvåtaktsolja med stabiliserare*, behövs ingen bränsle stabiliserare/konditionerare.

VIKTIGT: Använd inga andra bränsletillsatser än sådana som är avsedda för stabilisering av bränslet vid förvaring. Använd inte alkoholbaserade stabiliserare som t ex etanol, metanol och isopropyl.

Körning

Körreglage

Reglagepanelen på snöslungan innehåller tändningslås, snapspump, snörstart och en knapp för elstart. Choken sitter precis under reglagepanelen (Fig. 14).

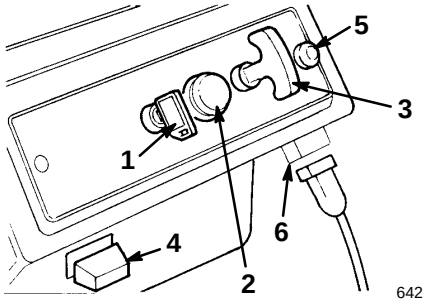

Figur 14

1. Tändningslås
2. Snapspump
3. Snörstart
4. Choke
5. Elstartknapp, (endast modeller med elstart)
6. Sladduttag (endast modeller med elstart)

Starta motorn

1. Vrid nyckeln till läge On och dra ut choken.
2. Håll för hålet i mitten på snapspumpen med tummen och tryck två gånger. Gör om proceduren efter behov vid extrem kyla

Obs: Använd inte choken och snapspumpen vid start av varm motor.

3. **Snörstart:** Håll snöslungan med ena handen och dra kraftigt i snörstarten med andra handen.

   Elstart:

   A. Sätt i nätsladden i snöslungan och i ett vanligt vägguttag.

FÖRSIKTIGHET

RISKER
- **Lämnas snöslungan med sladden i kan den startas oavsiktligt.**

DETTA KAN INTRÄFFA
- **Någon kan skadas och det kan uppstå materiella skador.**

SÅ UNDVIKS RISKEN
- **Dra ur sladden när snöslungan inte används.**

   B. Tryck på startknappen.

      Kör inte elstarten fler än tio gånger med intervallen fem sekunder på och fem sekunder av. Startar inte motorn på dessa försök måste man vänta minst 40 minuter så att startmotorn kallnar innan nya startförsök görs.

VIKTIGT: Körs startmotorn för hårt kan den överhettas och skadas.

Ta snöslungan till en auktoriserad verkstad för service om den inte startar på andra startförsöksekvensen.

C. Ta bort sladden från snöslungan och vägguttaget när motorn startat.

4. Tryck in choken sakta när motorn går.

Stanna motorn

Vrid nyckeln till läge Off och vänta tills alla rörliga delar stannat innan förarplatsen lämnas.

Starta rotorbladen

Kläm ihop reglagestången och handtaget för att starta rotorn.

Stanna rotorbladen

Släpp reglagestången för att stanna rotorbladen.

Obs: När reglagestången släpps stannar rotorbladen men motorn fortsätter att gå.

Inställning av utkastaren

Endast modellerna 38428 och 38429

För utkastarhandtaget åt vänster och höger för att rikta snöstrålen (Fig. 15). Höjdhandtaget överst på utkastaren ställer in höjden på snöstrålen. **Dra inte åt höjdhandtagsmuttrarna för hårt.**

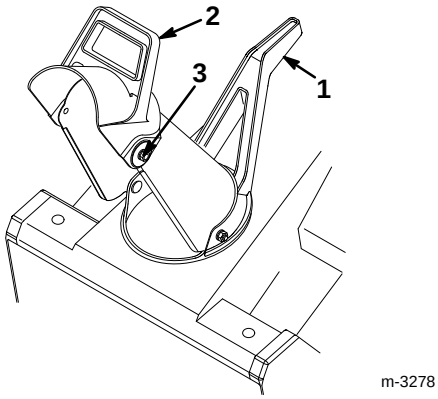

Figur 15

1. Utkastarhandtag
2. Höjdhandtag, utkastare
3. Låsmuttrar för höjdhandtag

VIKTIGT: Lyft inte snöslungan i utkastarhandtaget. Handtaget kan skadas.

Endast modellerna 38441 och 38442

Vrid utkastarveven medurs för att vrida utkastaren åt höger och moturs för att vrida den åt vänster (Fig. 16). Höjdhandtaget överst på utkastaren ställer in höjden på snöstrålen. **Dra inte åt höjdhandtagsmuttrarna för hårt.**

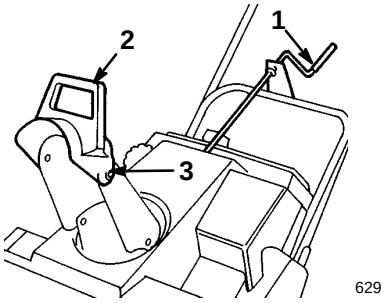

Figur 16

1. Utkastarvev
2. Höjdhandtag
3. Låsmuttrar för höjdhandtag

Snöröjning

VARNING

RISKER
- **Stenar, leksaker och andra föremål kan plockas upp och kastas av rotorbladen.**

DETTA KAN INTRÄFFA
- **Föremål som kastas omkring kan orsaka allvarliga personskador på föraren och kringstående.**

SÅ UNDVIKS RISKEN
- **Håll området som röjs rent från föremål som kan plockas upp och kastas omkring av rotorbladen.**
- **Håll barn och husdjur borta från området.**

- Snöslungan röjer ner till marken och drar sig själv när du lyfter upp handtaget. Snöslungan lutas **något** framåt så att rotorbladen tar i marken. Hjulen behöver inte ta i marken för att slungan ska dra sig själv framåt. Ju mer du lutar handtaget framåt, ju fortare går snöslungan.
- Överlappa varje pass och rikta snöstrålen mot lä när så är möjligt.
- Tryck ner handtaget så att rotorbladen lyfts från marken och skjut snöslungan framåt vid röjning av grusgångar.

- I snöfall och kyla kan reglage och rörliga delar frysa fast. **använd inte överdriven kraft för att försöka manövrera fastfrusna reglage.** Starta motorn och låt den gå några minuter om det är svårt att manövrera något reglage eller del.
- Låt motorn gå några minuter när du röjt klart så att inte rörliga delar fryser fast. Dra i snörstarten två till tre gånger så att den inte fryser fast. Stanna motorn och rensa bort is och snö från snöslungan. **På modellerna 38441 och 38442:** Vrid utkastarveven flera gånger för att få bort is och snö.

Underhåll

Rekommenderat underhåll

Service av	Serviceåtgärd	Första	Årligen	Kommentarer
Reglagekabel	Kontrollera reglagekabeln. Justera om så krävs.	X	X	Kontrollera och justera vid behov.
Skrapa	Kontrollera skrapan. Byt ut vid behov.		X	
Drivrem	Inspektera remmen. Byt ut vid behov.		X	
Tändstift	Rengör, inspektera och ställ in elektrodavståndet. Byt ut vid behov.		X	
Rotorblad	Inspektera rotorbladen. Byt ut vid behov.		X	
Dra åt bultar och muttrar	Kontrollera om bultar och muttrar lossnat och dra åt vid behov.	X	X	Dra åt bultar och muttrar vid behov.

FÖRSIKTIGHET

RISKER
- **Om tändkabeln sitter kvar på tändstiftet kan någon annan starta motorn.**

DETTA KAN INTRÄFFA
- **En oförutsedd motorstart kan skada dig eller åskådare allvarligt.**

SÅ UNDVIKS RISKEN
- **Dra av tändkablarna från tändstiftet innan du börjar göra service. För också kablarna åt sidan så att de inte oavsiktligt kommer i kontakt med tändstiften.**

Justering av reglagekabel

Kontrollera regelbundet att reglagekabeln är rätt justerad.

1. Stanna motorn.

2. För reglagestången mot handtaget så att spelet försvinner (Fig. 10 eller Fig. 12).

3. Se till att det finns ett 2 mm till 3 mm mellanrum (1/16 till 1/8”) mellan reglagestången och handtaget (se detaljskissen i Fig. 10). Gå till steg 4 om kabeln ska justeras.

Obs: Reglagekabeln måste vara slak när den inte är aktiverad.

4. Justera kabeln enligt följande:

Endast modellerna 38428 och 38429:

A. Kroka ur fjäderänden från övre hålet i reglagestångfästet (Fig. 10).

B. Dra av fjäderhöljet från fjädern och kablejusteringen.

C. Kroka ur Z-fästet från kabeljusteringen till ett hål längre upp eller ner på justeringen så att rätt mellanrum (2 mm till 3 mm, 1/16 till 1/8”) fås mellan reglagestångfästet och handtaget (Fig. 11).

D. Sätt fjäderhöljet över kabeljusteringen och fjädern.

E. Kroka i fjädern i övre hålet på reglagestångfästet (Fig. 10).

Endast modellerna 38441 och 38442:

A. Kroka ur övre kabeländen ur hålet i reglagestångfästet (Fig. 10).

B. Dra fjäderhöljet uppåt på kablen så att kabeljusteringen kommer fram (Fig. 10).

C. Kroka ur Z-fästet från kabeljusteringen till ett hål längre upp eller ner på justeringen så att rätt mellanrum (2 mm till 3 mm, 1/16 till 1/8”) fås mellan reglagestångfästet och handtaget (Fig. 11).

D. Sätt fjäderhöljet över kabeljusteringen.

E. Sätt i övre kabeländen i bakre hålet i reglagestångfästet (Fig. 12).

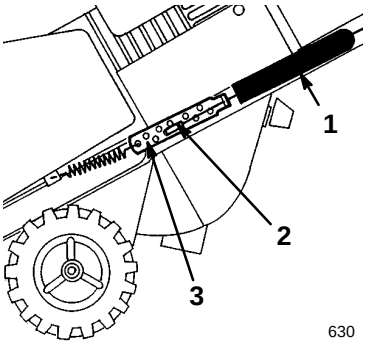

Figur 17

1. Fjäderhölje
2. Z-fäste
3. Kabeljustering

5. Kontrollera inställningen (se steg 2 och 3 ovan).

När snöslungan körts mycket kan drivremmen slitas och tappa rätt spänning. Felaktig remspänning gör att remmen slirar och sänker prestanda vid hård belastning. Remslirning kan inträffa efter två till tre säsongers normal användning (10 till 15 timmar). Slirar remmen (gnisslar kontinuerligt) vid hård belastning, ska remspänningen ökas med något av följande steg utförs:

- **Modellerna 38428 och 38429:** Flytta fjäderänden till nedre hålet på reglagestångfästet (Fig. 10).
- **Modellerna 38441 och 38442:** Flytta övre kabeländen till övre hålet på reglagestångfästet (Fig. 12).

Används fel hål i reglagestångfästet utan att det behövs kan det förkorta remmens livslängd. Tillfällig remslirning (gnissel) kan uppträda i extremt våta förhållanden på grund av fukt i systemet. Starta rotorn och kör den utan belastning i 30 sekunder för att få bort fukten. När fukten försvunnit ska remmen inte slira.

Tömning av bränsletanken

1. Stanna motorn och tar ur nyckeln ur tändningslåset.

2. Ta bort tanklocket och använd en pumphävert för att tömma ur bränslet i en ren bensindunk.

3. Starta motorn och kör den tills den förbrukat bränslet i tanken och stannar. Gör om detta två gånger till så att allt bränsle försvunnit ur tanken och förgasaren.

Byte av skrapa

Se inför varje säsong efter om skrapan slitits. Ä tjockleken längst ner på skrapan mindre än 2 mm (1/16”), ska skrapan bytas (Fig. 18).

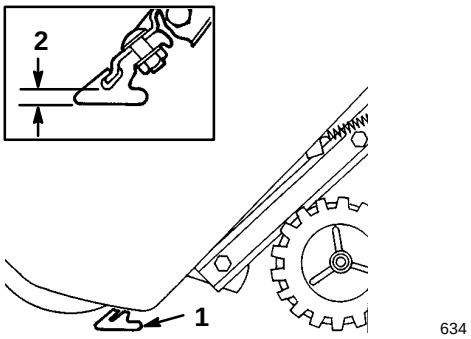

Figur 18

1. Skrapa
2. 0,16 cm (1/16”)

Obs: Drifttiden och ytan på gångarna som röjs bestämmer hur fort skrapan slits.

1. Stanna motorn.

2. Tapp ur bränslet ur tanken. Se avsnittet *tömning av bränsletanken* på sidan 17.

3. Tippa snöslungan framåt på främre huset.

4. Skruva bort tre vagnsbultar och låsmuttrar som håller skrapan på plats (Fig. 19).

5. Ta bort skrapan genom att dra den åt höger och nedåt.

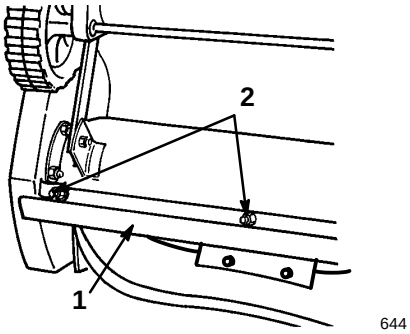

Figur 19

1. Skrapa
2. Vagnsbultar och låsmuttrar (3)

6. Montera den nya skrapan på huset med tre vagnsbultar och låsmuttrar.

Byte av drivrem

Inspektera drivremmen inför varje säsong och byt ut den om den är sliten eller skadad.

1. Stanna motorn.

2. Skruva bort tre plåtskruvar, två bultar, en bricka och två låsmuttrar som håller fast remkåpan på snöslungans ram (Fig. 20). Ställ remkåpan åt sidan.

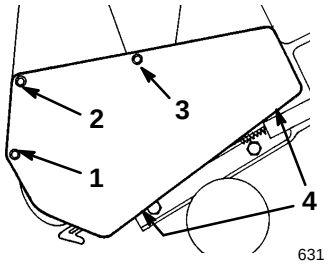

Figur 20

1. Bult, låsmutter
2. Bult, låsmutter, bricka
3. Lång plåtskruv
4. Korta plåtskruvar

3. Tryck ner mellanremskivan och ta bort drivremmen från rotorremskivan, bromsarmen och motorremskivan (Fig. 21).

4. Dra den nya remmen runt motorremskivan, genom bromsen och runt rotorremskivan (Fig. 21).

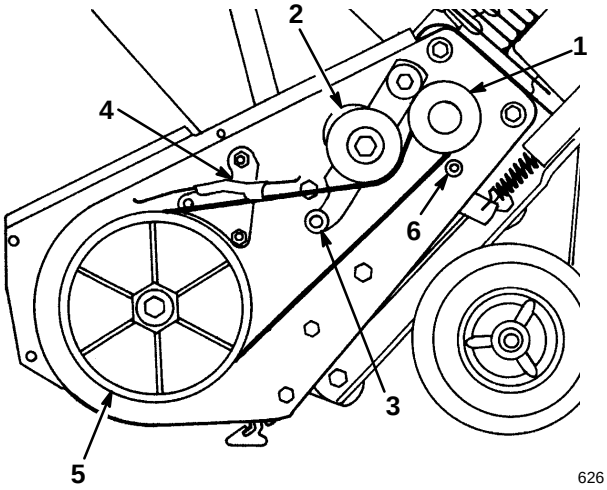

Figur 21

1. Motorremskiva
2. Mellanremskiva
3. Rulle
4. Bromsarm
5. Rotorremskiva
6. Remstyrning

VIKTIGT: Drivremmen måste ligga ovanpå rullen enligt Figur 21.

5. Montera remkåpan. Dra åt skruvarna ordentligt men **dra inte åt för hårt**.

Byta av tändstift

Kontrollera tändstiftet inför varje säsong. Montera ett nytt stift om elektroderna i mitten mörka eller slitna. Använd ett NGK BPMR4A-tändstift och justera gapet till 0,8 mm (0.032”).

1. Skruva bort tre bultar som fäster reglagepanelen till huset (Fig. 22).

2. Ta bort tändningsnyckeln och lyft av panelen, låt den hänga i snörstarten.

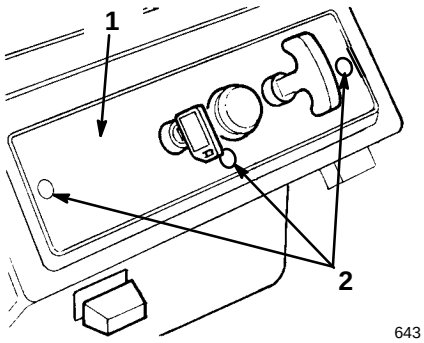

Figur 22

1. Reglagepanel
2. Monteringsskruvar

3. Dra av tändkabeln från tändstiftet och skruva ur stiftet (Fig. 23).

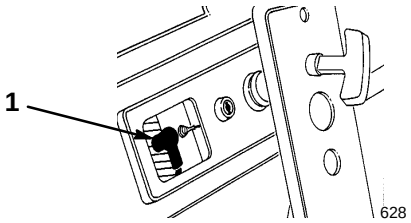

Figur 23

1. Tändkabel

4. Undersök tändstiftet och byt ut det om det spruckit, skadats eller är smutsigt.

VIKTIGT: Sandblästra, skrapa och rengör inte tändstift. Smuts kan ramla ner i cylindern och orsaka motorskador.

5. Justera elektrodgapet (Fig. 24) till 0,8 mm (0.032”).

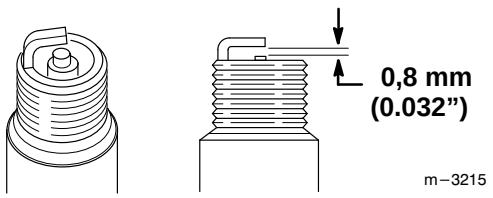

Figur 24

6. Skruva i tändstiftet och dra åt till moment 20,4 N·m (15 ft-lbs). Dra åt ordentligt om du inte har någon momentnyckel.

7. Tryck på kabeln på tändstiftet.

8. Montera reglagepanelen med bultarna.

Byte av rotorblad

Inspektera rotorbladen och se efter om de är slitna inför varje säsong. Byt **båda** rotorbladen när kanten på rotorbladet slitits till slitageindikeringshålet (Fig. 25), så att rätt prestanda bibehålls och för att förhindra att snöslungans undersida skadas.

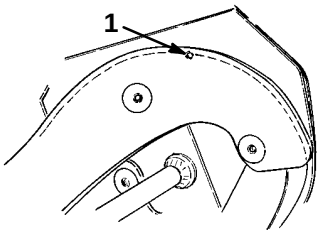

Figur 25

1. Slitageindikeringshål

Obs: Byt ut skrapan när rotorbladen byts. Detta säkerställer snöslungans funktion och prestanda.

Obs: Drifttiden och ytan på gångarna som röjs bestämmer hur fort rotorbladen slits.

Demontering av det gamla bladet

Obs: Du behöver en torxmejsel nr. T27 för denna procedur.

1. Skruva bort fyra torxskruvar och fyra låsmuttrar som håller fast ytterkanterna på rotorn på rotoraxeln (Fig. 26).
2. Skruva bort två bultar med sexkantskallar, distanser och låsmuttrar som håller fast mitten på bladet på rotorhalvorna (Fig. 26).
3. Lossa bulten med sexkantskalle som håller fast rotorhalvorna på skruvaxeln (Fig. 26).
4. Dra ut bladet mellan rotorhalvorna (Fig. 26).

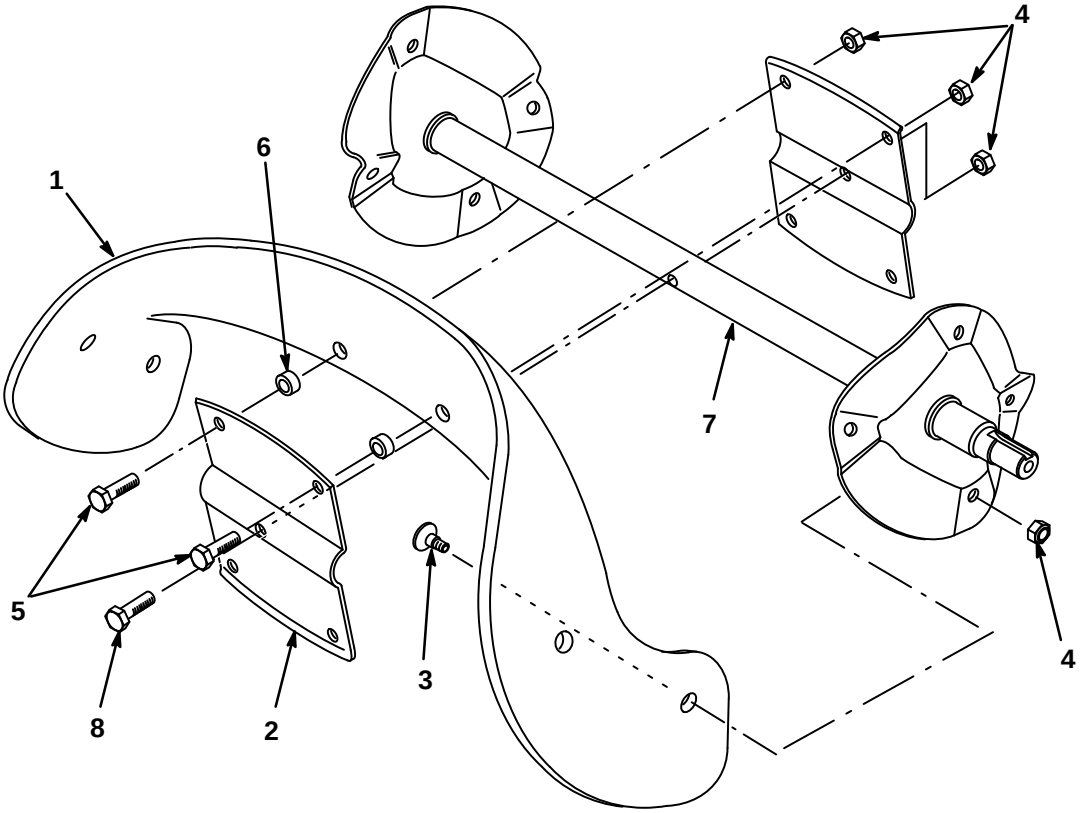

Figur 26

1. Rotorblad (2)
2. Rotorhalva (2)
3. Torxskruv (8)
4. Låmutter (13)
5. Bult med sexkantskalle(4)
6. Distans (4)
7. Skruvaxel
8. Skruv med sexkantskalle

Montering av nytt blad

1. Undersök det nya rotorbladet och se efter skillnaden i skikttjocklek (Fig. 27). Vissa rotorblad har ett reservdelsnummer på den tjocka sidan av bladet.

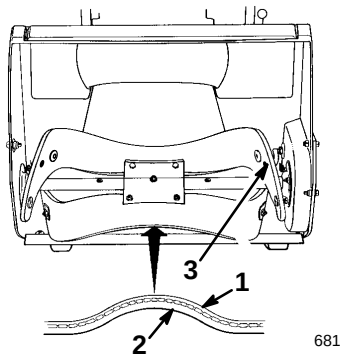

Figur 27

1. Tunt skikt
2. Tjockt skikt
3. Slitageindikeringshål

Montera rotorbladen med det tjocka skiktet mot **insidan** av böjen (Fig. 27). Monteras inte bladen rätt kan de hamna i obalans och göra att snöslungan "hoppar" och "studsar".

2. Sätt i det nya bladet mellan rotorhalvorna.

3. Fäst rotorbladet på rotorhalvorna med två bultar med sexkantskallar, två distanser och två låsmuttrar, med bultskallarna på den tjocka sidan av bladet (Fig. 26).

4. Böj rotorbladet och fäst det med de fyra torxskruvarna och låsmuttrarna med skruvskallarna på den tjocka sidan av bladet (Fig. 26).

5. Dra åt alla skruvar och låsmuttrar ordentligt.

Förvaring

Preparering av bränslesystemet

1. Häll i bränslestabiliserarer/konditionerare i bränsletanken enligt anvisningarna.

Obs: Bränslestabiliserarer/konditionerare fungerar bäst om den blandas med färsk bensin.

2. Kör motorn i fem minuter så att det stabiliserade bränslet fördelas i hela bränslesystemet.

3. Stanna motorn och låt den kallna. Tappa ur bränslet ur tanken.

4. Starta motorn på nytt och kör till den stannar.

5. Snapsa motorn, starta den en tredje gång och kör tills den inte startar mera.

6. Lämna för återvinning enligt svenska regler.

Motorpreparering

Proceduren gör att både intags- och avgasportar i motorn stängs, vilket förhindrar korrosion i motorn.

1. Dra sakta i startsnöret tills du känner motstånd från kompressionstrycket och stanna.

2. Släpp startsnöret sakta så att inte motorn går baklänges av kompressionstrycket.

Åtdragning av fästelement och rengöring av snöslungan

1. Dra åt skruvar, bultar och låsmuttrar om så behövs. Reparera eller byt skadade delar.

2. Rengör snöslungan ordentligt.

Övertäckning och förvaring av snöslungan

Täck över snöslungan och förvara den torrt och där barn inte kommer åt den.

VIKTIGT: Förvara snöslungan i körläge och stående på hjulen. Ställs den framåtlutad kan den bli svårstartad.

VARNING

RISKER
- **Bensinångor är mycket brandfarliga, explosiva samt farliga att inandas.**

DETTA KAN INTRÄFFA
- **Kommer bensinångor i kontakt med öppen eld eller inandas kan allvarliga skador orsakas.**

SÅ UNDVIKS RISKEN
- **Förvara aldrig snöslungan i bostaden, källaren eller andra utrymmen där det kan finnas gnistkällor, t ex värmeelement, varmvattenberedare, torkskåp, ugnar och liknande.**
- **Låt motorn kallna innan snöslungan förvaras i ett slutet utrymme.**


TORO®