Form No. 3424-933 Rev B

Count on it.

Brukerhåndbok

Groundsmaster® 3280-D trekkenhet

Modellnr. 30344—Serienr. 403330001 og oppover
Modellnr. 30345—Serienr. 403330001 og oppover

Registrer ditt produkt på www.Toro.com.
Oversettelse av originalen (NO)

CE

3424-933 B

Dette produktet er i samsvar med alle relevante europeiske direktiver. Se eget samsvarserklæringsskjema for produktet for detaljert informasjon.

Det er i strid med Californias Public Resource Code, avsnitt 4442 eller 4443, å bruke denne motoren i skogs-, busk- eller gressområder med mindre motoren er utstyrt med en fungerende gnistfanger, som definert i avsnitt 4442, eller en motor som er beregnet, utstyrt og vedlikeholdt for å unngå brann.

Den vedlagte brukerhåndboken for motoren inneholder informasjon om amerikanske miljømyndigheters (EPA) og Californias utslippskontrollreguleringer for utslippssystemer, vedlikehold og garanti. Du kan bestille nye brukerhåndbøker fra motorprodusenten.

⚠ ADVARSEL

CALIFORNIA
Proposition 65-advarsel

Staten California kjenner til at motoreksosen fra dette produktet inneholder kjemikalier som kan forårsake kreft, fosterskader og skade forplantningsevnen på andre måter.

Batteriklemmer og -poler og tilknyttet tilbehør inneholder bly og blysammensetninger. Dette er kjemikalier som kan forårsake kreft og forplantningsskader. Vask hendene etter håndtering.

Innledning

Maskinen er en universalmaskin som er beregnet for bruk av profesjonelle, innleide operatører i kommersielle bruksområder. Den er laget for hovedsakelig å klippe gress på allerede godt vedlikeholdte parkplener, golfbaner, idrettsbaner og plener i kommersielle områder.

Viktig: **For å maksimere sikkerheten, ytelse og riktig bruk av denne maskinen må du lese og forstå innholdet av denne brukerhåndboken. Hvis du ikke følger disse driftsinstruksene eller ikke har korrekt opplæring, kan det føre til personskader. Ytterligere informasjon om regler for sikker bruk, deriblant sikkerhetstips og opplæringsmaterialer, finnes på www.Toro.com.**

Du kan kontakte Toro direkte på www.Toro.com for informasjon om produkter og tilbehør, hjelp til å finne en forhandler eller for å registrere produktet ditt.

Hvis maskinen må repareres eller du trenger originale Toro-deler eller mer informasjon, kan du kontakte en autorisert Toro-forhandler. Ha modell- og serienummer for hånden når du tar kontakt. Figur 1 identifiserer plasseringen av modell- og serienummer på produktet. Skriv inn numrene i tilhørende felt.

Viktig: **Med den mobile enheten skanner du QR-koden på serienummermerket for å få tilgang til garantien, deler og annen produktinformasjon.**

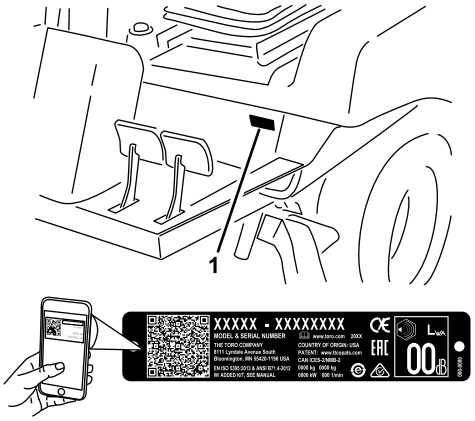

g244253

Figur 1

1. Plassering av modell- og serienummer

Modellnr. _____

Serienr. _____

Denne brukerhåndboken identifiserer mulige farer, og markerer sikkerhetsbeskjeder gjennom sikkerhetsvarslingssymbolet (Figur 2) som varsler om en fare som kan føre til alvorlige skader eller dødsfall hvis du ikke følger de anbefalte forholdsreglene.

g000502

Figur 2

1. Sikkerhetsvarselssymbol

I tillegg brukes to ord for å utheve informasjon. **Viktig** gjør oppmerksom på spesiell mekanisk informasjon og **Obs** henviser til generell informasjon som er verdt å huske.

© 2019—The Toro® Company

Innhold

Sikkerhet 4
Generell sikkerhet 4
Sikkerhets- og instruksjonsmerker 5
Montering 11
1 Montere rattet 12
2 Installere panserhåndtaket 12
3 Montere setet 13
4 Montere sikkerhetsbeltet 13
5 Montere røret for håndboken 13
6 Justere veltebøylen 14
7 Aktivere og lade batteriet 14
8 Kontrollere væskenivåer 16
9 Kontrollere trykket i dekkene 16
10 Montere bakvekter 17
11 Justere vektoverføringen av klippeenheten 19
12 Bruke delene for tilleggsutstyr 20
Oversikt over produktet 21
Kontroller 21
Bremser 22
Spesifikasjoner 25
Tilbehør 26
Før bruk 27
Sikkerhet før bruk 27
Kontrollere maskinen daglig 27
Kontrollere lufttrykket i dekkene 27
Kontrollere sperresystemet 28
Fylle drivstoff 28
Justere veltebøylen 29
Stille inn justeringsspaken for rattet 30
Under bruk 31
Sikkerhet under drift 31
Starte motoren 32
Slå av motoren 33
Tilbakestille kraftuttaksfunksjonen 33
Rense pumpen for drivstoffinnsprøyting 33
Brukstips 33
Etter bruk 34
Sikkerhet etter bruk 34
Skyve eller taue maskinen 34
Transportere maskinen 34
Vedlikehold 36
Sikkerhet ved vedlikehold 36
Anbefalt vedlikeholdsplan 36
Kontrolliste for daglig vedlikehold 38
Forberedelse for vedlikehold 39
Tilgang til maskinen 39
Tilgang til hydraulikkpumpen 40
Smøring 41
Smøre lagrene og hylsene 41
Vedlikehold av motor 43
Motorsikkerhet 43
Overhale luftrenseren 43
Spesifikasjon for motorolje 44
Kontrollere motoroljenivået 44
Skifte motorolje og filter 45
Vedlikehold av drivstoffsystem 45
Overhale vannutskilleren 45
Rengjøre drivstofftanken 46
Kontrollere drivstoffslangene og -koblingene 46
Tømme luft fra drivstoffinnsprøytingsrøret 46
Vedlikehold av elektrisk system 47
Sikkerhet for elektrisk system 47
Vedlikeholde batteriet 47
Tilgang til sikringsblokken og standard kontrollmodul 48
Tilgang til sikringene 49
Standard kontrollmodul (SCM) 50
Overhale ledningssatsen 51
Vedlikehold av drivsystem 51
Stramme hjulenes hakemutre 51
Vedlikeholde bakakselen 52
Vedlikeholde toveisclutchen 53
Vedlikeholde bakhjulinnrettingen 53
Stramme boltene for styresylinderfestet 54
Justering av trekkfunksjonens drivrem 55
Justere styrestoppene 57
Vedlikehold av kjølesystem 57
Kjølesystemsikkerhet 57
Kjølevæskespesifikasjon 57
Kontrollere kjølesystemet og kjølevæskenivået 58
Kontrollere panserskjermen og radiatoren for rusk 58
Rengjøre panserskjermen og radiatoren 58
Vedlikehold av bremser 59
Justere bremsene 59
Justere sperrebryteren for parkeringsbremsen 59
Vedlikehold av remmer 60
Kontrollere tilstanden til generatorremmen 60
Stramme vekselstrømsgeneratorremmen 60
Overhale kraftuttaksremmen 61
Vedlikehold av kontrollsystem 61
Justere åpningen for kraftuttaksclutchen 61
Justere trekkpedalen 62
Vedlikehold av hydraulisk system 63
Sikkerhet for hydraulikksystem 63
Spesifikasjon for hydraulikkvæske 63
Overhale det hydrauliske systemet 64
Lagring 66
Klargjøre maskinen 66
Klargjøre motoren 66
Lagre batteriet 66

Sikkerhet

Hvis føreren eller eieren bruker maskinen på feil måte eller utfører feil vedlikeholdsarbeid, kan det føre til personskader. For å redusere muligheten for skader bør du følge disse sikkerhetsinstruksjonene og alltid være oppmerksom på sikkerhetsalarmsymbolet som betyr Forsiktig, Advarsel eller Fare – personsikkerhetsinstruks. Hvis disse instruksjonene ikke tas hensyn til, kan dette føre til at noen blir alvorlig skadet eller drept.

Denne maskinen har blitt designet i henhold til standarden EN ISO 5395:2013 når den er utstyrt med korrekt CE-sett (se samsvarserklæringen) og bakvekt. Se trinn 10 Montere bakvekter (side 17).

Merk: Se samsvarserklæringen som følger med maskinen, for CE-påkrevde reguleringsdata.

Denne maskinen har blitt designet i henhold til ANSI B71.4-2017 når den er utstyrt med korrekt bakvekt. Se 10 Montere bakvekter (side 17).

Generell sikkerhet

Dette produktet kan amputere hender og føtter og slynge gjenstander opp i luften. Følg alltid alle sikkerhetsinstruksjoner for å unngå alvorlige skader.

Hvis du bruker dette produktet til andre formål enn det er beregnet på, kan du utsette deg selv eller andre for fare.

- Les og forstå innholdet i denne *brukerhåndboken* før du starter motoren.
- Vær alltid fokusert på oppgaven når du bruker maskinen. Ikke delta i aktiviteter som forårsaker distraksjoner, da dette kan føre til personskade eller materiell skade.
- Hold hender og føtter borte fra roterende deler på maskinen.
- Bruk aldri maskinen uten at alle verneplater og andre sikkerhetsanordninger sitter på plass og fungerer.
- Hold deg unna alle åpninger på utløpssjakten. Hold tilskuere og kjæledyr på trygg avstand fra maskinen.
- Hold barn borte fra arbeidsområdet. Utstyret er ikke tillatt for barn.
- Stopp maskinen, slå av motoren, ta ut nøkkelen og vent til alle bevegelige deler har stanset før du utfører service, fyller drivstoff eller fjerner materiale fra maskinen.

Feilaktig bruk og vedlikehold av maskinen kan føre til personskade. For å redusere muligheten for skader bør du følge disse sikkerhetsinstruksjonene og alltid være oppmerksom på sikkerhetsalarmsymbolet (⚠) som betyr Forsiktig, Advarsel eller Fare – personsikkerhetsinstruks. Hvis ikke disse instruksjonene tas hensyn til, kan det føre til alvorlige personskader eller dødsfall.

Der det er nødvendig, finner du mer sikkerhetsinformasjon i denne håndboken.

Sikkerhets- og instruksjonsmerker

Sikkerhetsmerker og instruksjoner er lett synlige for føreren og er plassert i nærheten av alle områder som representerer en potensiell fare. Bytt ut alle merker som er ødelagte eller mangler.

decalbatterysymbols

Batterisymboler

Noen av eller alle disse symbolene finnes på ditt batteri.

1. Eksplosjonsfare
2. Ingen bål, åpne flammer eller røyk
3. Kaustisk væske/fare for brannsår
4. Bruk vernebriller.
5. Les *brukerhåndboken*.
6. Hold andre på avstand.
7. Bruk vernebriller – eksplosive gasser kan forårsake blindhet og andre skader.
8. Batterisyre kan forårsake alvorlige brannskader.
9. Skyll straks øynene med vann og søk legehjelp.
10. Inneholder bly – må ikke kastes.

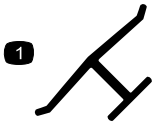

decaloemmarkt

Produsentens merke

1. Angir om kniven er identifisert som en del fra den originale maskinprodusenten.

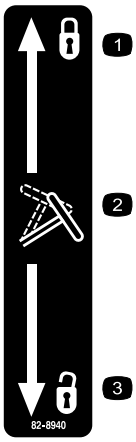

decal82-8940

82-8940

1. Låst
2. Justere rattet
3. Ulåst

decal92-1582

92–1582

bare modell 30345

decal93-6697

93-6697

1. Les *brukerhåndboken*.
2. Fyll på SAE 80w-90 (API GL-5)-olje hver 50. time.

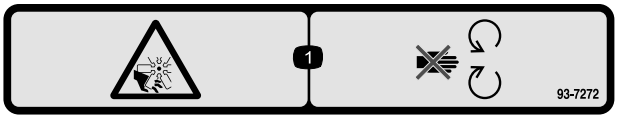

decal93-7272

93-7272

1. Fare for kutting/amputering. Vifte – hold avstand fra bevegelige deler.

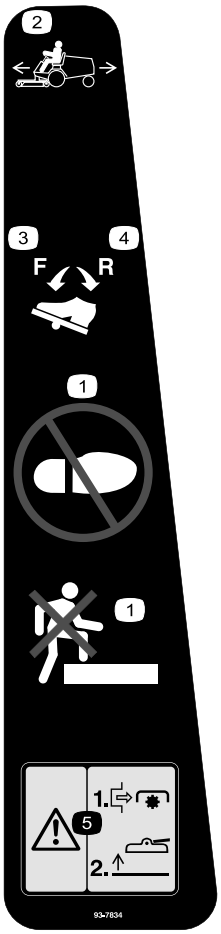

decal93-7834

93-7834

1. Ikke tråkk her
2. Trekkpedal
3. Trekkretning – fremover
4. Trekkretning – bakover
5. Advarsel – slå av kraftuttaket før du hever klippeenheten. Ikke bruk klippeenhetene når de er i hevet stilling.

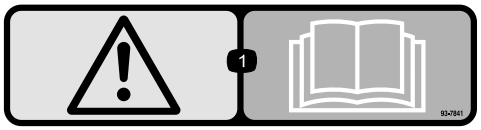

decal93-7841

93-7841

1. Advarsel – les *brukerhåndboken*.

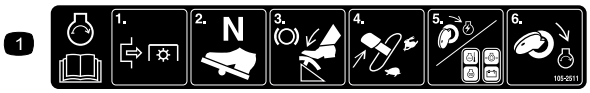

decal105-2511

105-2511

1. Les *brukerhåndboken* for å få instruksjoner om oppstart.

---

decal105-7179

105-7179

1. Les *brukerhåndboken*.
2. Parkeringsbrems

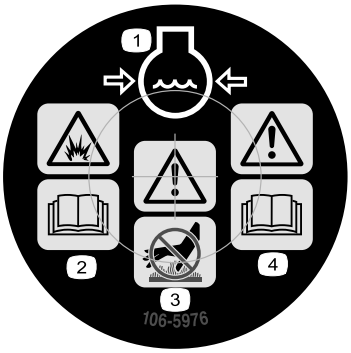

decal106-5976

106-5976

1. Kjølevæske under trykk
2. Eksplosjonsfare – les *Brukerhåndboken*.
3. Advarsel – ikke rør den varme overflaten.
4. Advarsel – les *brukerhåndboken*.

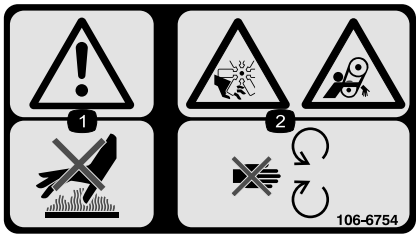

decal106-6754

106-6754

1. Advarsel – ikke rør den varme overflaten.
2. Fare for kutting/amputering og vifte- og sammenfiltringsfare – hold deg borte fra bevegelige deler.

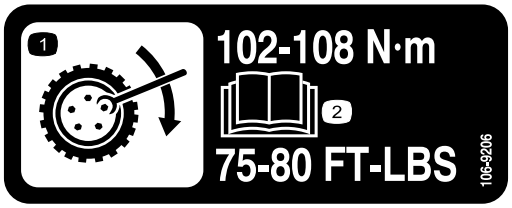

decal106-9206

106-9206

1. Dreiemoment for hjulene
2. Les *brukerhåndboken*.

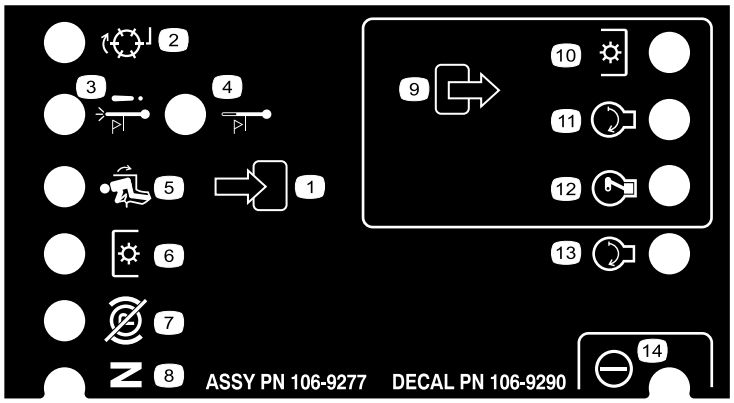

decal106-9290

106-9290

1. Innganger
2. Ikke aktiv
3. Nedstenging ved høy temperatur
4. Varsling ved høy temperatur
5. I setet
6. Kraftuttak (PTO)
7. Parkeringsbrems av
8. Fri
9. Utganger
10. Kraftuttak (PTO)
11. Start
12. ETR (Energize to Run)
13. Start
14. Effekt

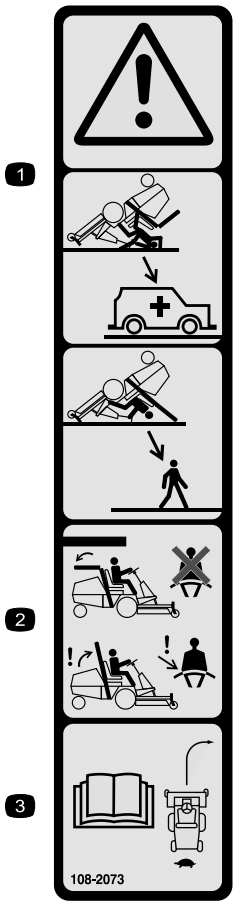

decal108-2073

108-2073

1. Advarsel – det finnes ingen veltebøylebeskyttelse når veltebøylen er nede.
2. Hold veltebøylen i hevet og løst stilling og bruk sikkerhetsbelte for å unngå skader eller dødsfall ved en velteulykke. Senk kun veltebøylen når det er helt nødvendig, og ikke bruk sikkerhetsbeltet når veltebøylen er nede.
3. Les *Brukerhåndboken*. Kjør sakte og forsiktig.

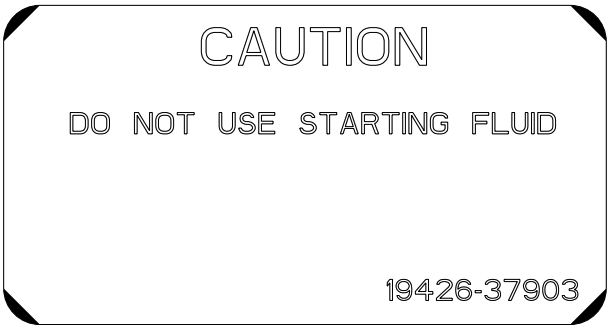

decal110-0806

110-0806

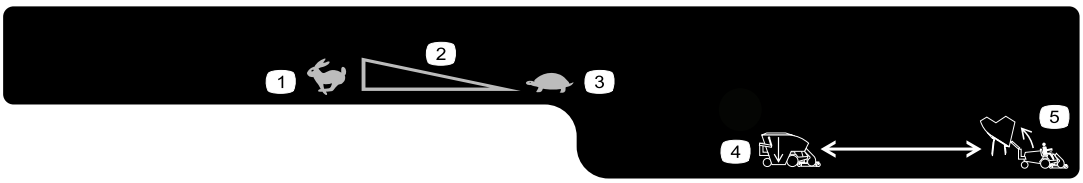

decal119-4832

119-4832

1. Hurtig
2. Kontinuerlig regulerbar innstilling
3. Sakte
4. Senk beholderen
5. Hev beholderen.

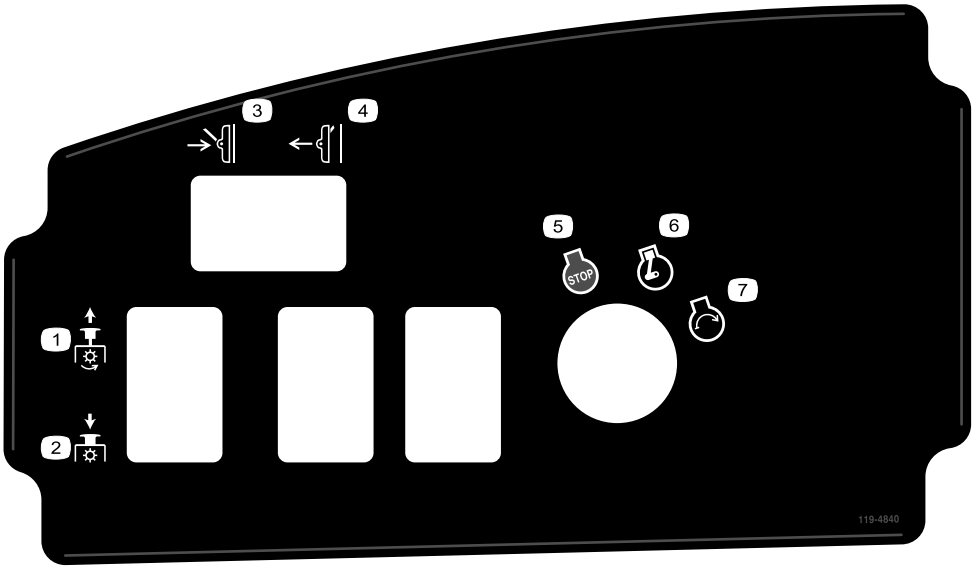

decal119-4840

119-4840

1. Kraftuttak – På
2. Kraftuttak – Av
3. Senk klippeenhet
4. Hev klippeenhet
5. Motor – stopp
6. Motor – kjør
7. Motor – start

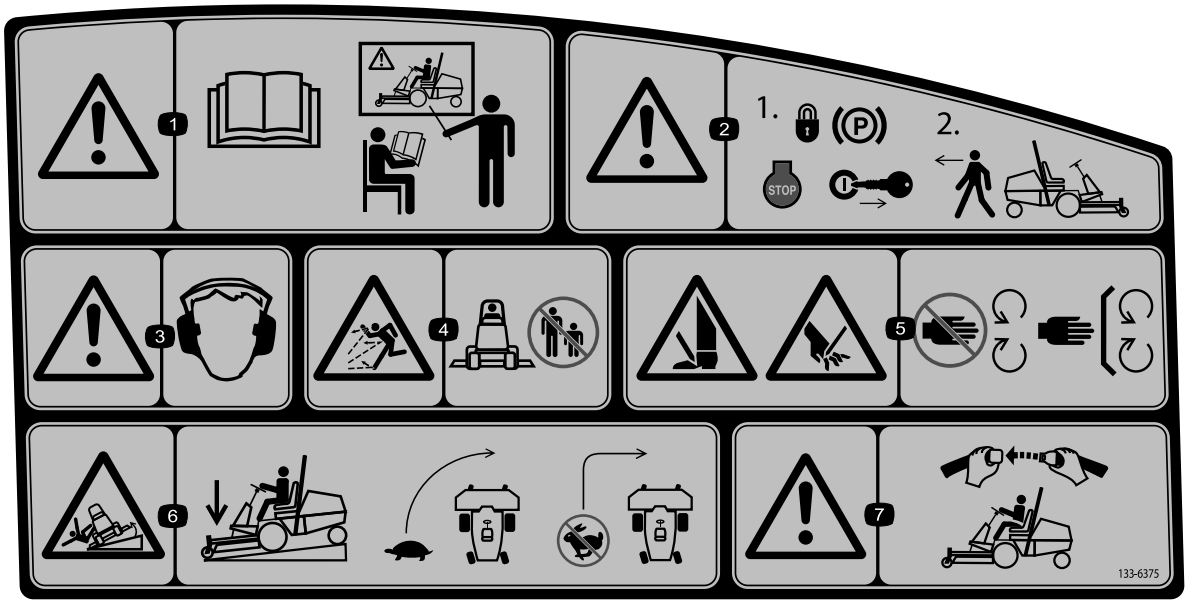

decal133-6375

133–6375

1. Advarsel – les *brukerhåndboken*. Alle operatører bør læres opp før de bruker maskinen.
2. Advarsel – sett på parkeringsbremsen og ta nøkkelen ut av tenningen før du forlater maskinen.
3. Advarsel – hørselsvern må brukes.
4. Fare for at gjenstander slynges gjennom luften – hold personer i nærheten på trygg avstand fra maskinen, og hold avlederen på plass.
5. Fare for å kutte/amputere hender og føtter i kniven – hold hender og føtter borte fra bevegelige deler.
6. Veltefare – senk hastigheten før du kjører inn i en sving og senk klippeenheten når du kjører nedover skråninger.
7. Advarsel – bruk setebeltet hvis veltebøylen er montert.

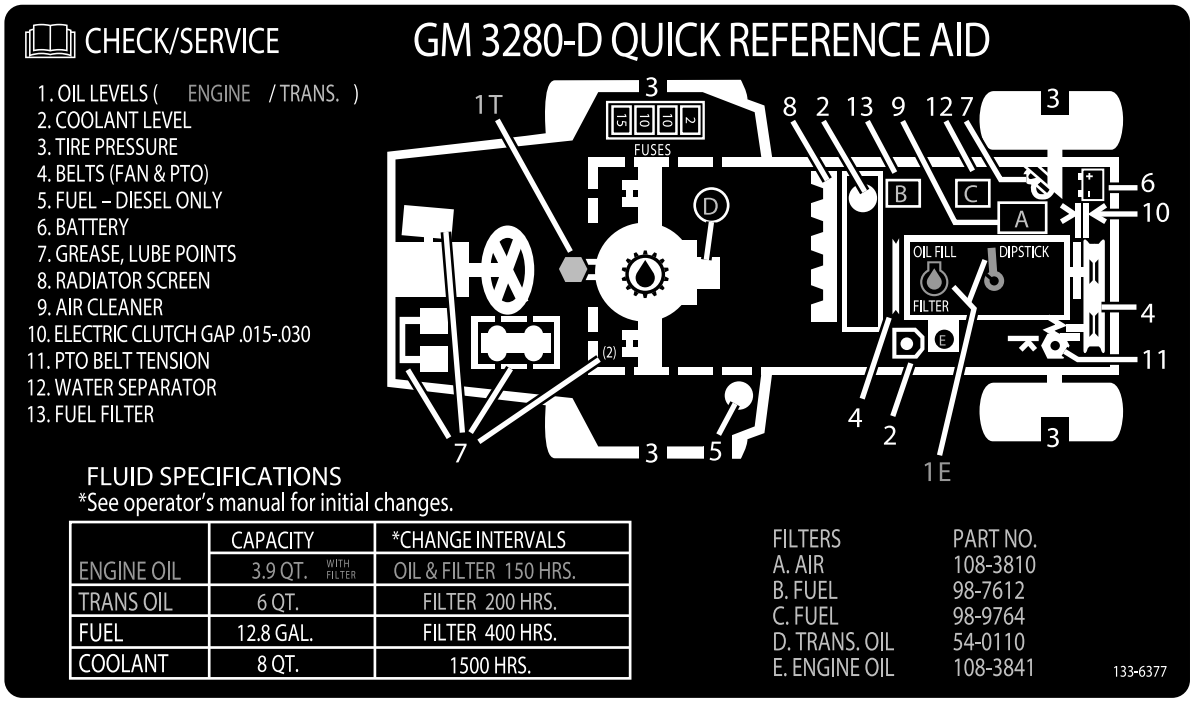

decal133-6377

133–6377

---

decal133-8062

133-8062

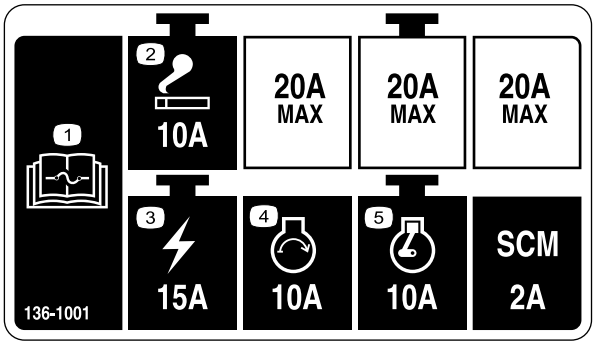

decal136-1001

136-1001

1. Les *brukerhåndboken* hvis du vil ha mer informasjon om sikringer.
2. Sigarettenner
3. Tenning
4. Motor – start
5. Motor – kjør

Montering

Løse deler

Bruk diagrammet nedenfor som en sjekkliste for å kontrollere at alle delene er sendt.

Prosedyre	Beskrivelse	Ant.	Bruk
1	Ratt Deksel	1 1	Montere rattet.
2	Håndtak Skruer	1 2	Installer panserhåndtaket.
3	Sete – modell 30398 (valgfritt sett) Sett med mekanisk setefjæring – modell 30312 (valgfritt sett) eller sett med pneumatisk setefjæring – modell 30313 (valgfritt sett)	1 1	Montere setet.
4	Setebelte Bolter (7/16 x 1 tomme)) Låseskive (7/16 tomme)) Flat skive (7/16 tomme))	1 2 2 2	Montere sikkerhetsbeltet.
5	Rør til håndboken R-klemme	1 2	Monter røret for håndboken.
6	Ingen deler er nødvendige	–	Juster veltebøylen.
7	Ingen deler er nødvendige	–	Aktivere og lade batteriet.
8	Ingen deler er nødvendige	–	Kontrollere væskenivåer.
9	Ingen deler er nødvendige	–	Kontrollere trykket i dekkene.
10	Bakvekt(er) – etter behov	-	Monter bakvektene.
11	Ingen deler er nødvendige	–	Juster vektoverføringstrykket.
12	Valsetapp Bolt (5/16 x 1¾ tomme) Låsemutter (5/16 tomme) Sylinderbolt Splint (3/16 x 1½ tomme) Returfjær for bremse	1 2 2 2 4 2	Bruk delene for tilleggsutstyr.

Media og ekstradeler

Beskrivelse	Ant.	Bruk
Brukerhåndbok	1	Les før du tar maskinen i bruk.
Brukerhåndbok for motorens eier	1	Bruk som referanse for motorinformasjon.
Samsvarserklæring	1	
Tenningsnøkler	2	Starte motoren.

⚠ ADVARSEL

Maskinen leveres med kraftuttaket (PTO) universalaksel festet til rammen. Ikke bruk kraftuttaket før du har fjernet universalakselen eller koblet den til egnet tilbehør.

Merk: Angi høyre og venstre side av maskinen fra normal bruksposisjon.

1

Montere rattet

Deler som er nødvendige for dette trinnet:

1	Ratt
1	Deksel

Prosedyre

1. Fjern rattet fra transportgliderammen (Figur 3).

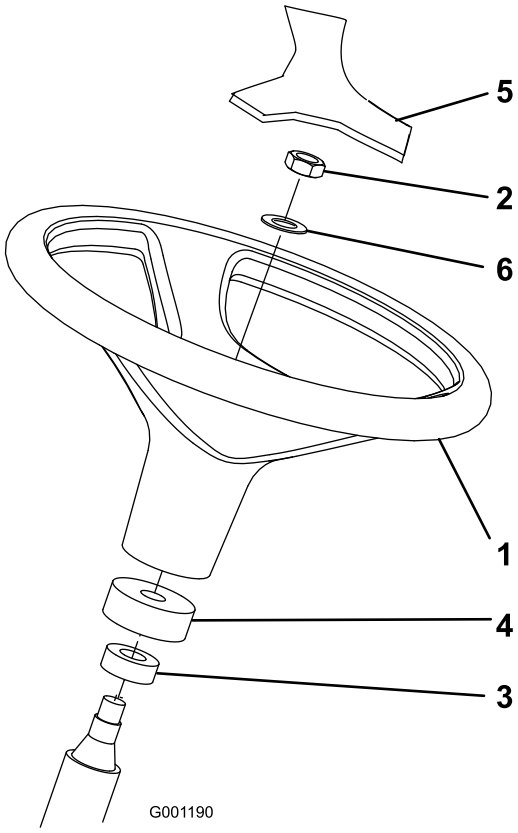

g001190

Figur 3

1. Ratt
2. Låsemutter
3. Støvdeksel
4. Skumkrage
5. Deksel
6. Skive

2. Fjern låsemutteren og skiven fra rattstammen.

   Merk: Kontroller at skumkragen og støvdekselet sitter på styreakselen (Figur 3).

3. Før rattet og skiven inn på rattstammen (Figur 3).
4. Fest rattet til stammen med låsemutteren. Stram låsemutteren til 27–35 N·m.
5. Monter dekselet på rattet (Figur 3).

2

Installere panserhåndtaket

Deler som er nødvendige for dette trinnet:

1	Håndtak
2	Skruer

Prosedyre

1. Fjern og kast de to skruene og mutterne som fester panserkabelbraketten og til undersiden av panseret (Figur 4).

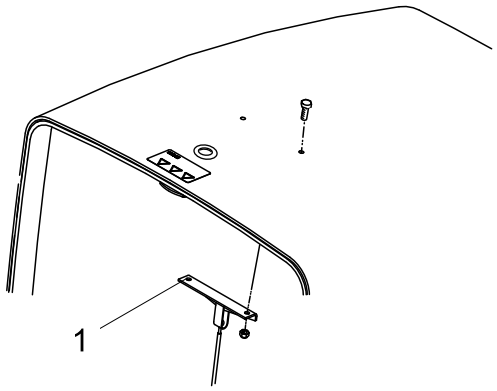

g198431

Figur 4

1. Panserkabelbrakett

2. Monter håndtaket og kabelbraketten på panseret med to skruer (Figur 5).

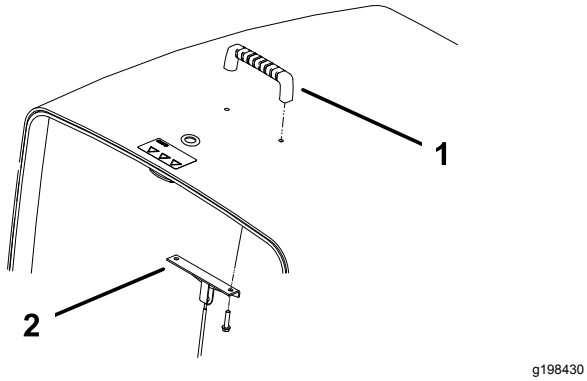

Figur 5

1. Håndtak
2. Motordekselbrakett

3

Montere setet

Deler som er nødvendige for dette trinnet:

1	Sete – modell 30398 (valgfritt sett)
1	Sett med mekanisk setefjæring – modell 30312 (valgfritt sett) eller sett med pneumatisk setefjæring – modell 30313 (valgfritt sett)

Prosedyre

Groundsmaster 3280-D-maskinen leveres uten seteenheten. Du må kjøpe og montere det valgfrie setesettet (modell 30398) og settet med mekanisk setefjæring (modell 30312) eller settet med pneumatisk setefjæring (modell 30313). Se setesettet for å få nærmere installasjonsinstruksjoner.

Merk: Se 5 Montere røret for håndboken (side 13) før du monterer setefjæringen.

4

Montere sikkerhetsbeltet

Deler som er nødvendige for dette trinnet:

1	Setebelte
2	Bolter (7/16 x 1 tomme))
2	Låseskive (7/16 tomme))
2	Flat skive (7/16 tomme))

Prosedyre

Merk: Du må montere låsesiden av beltet på høyre av setet.

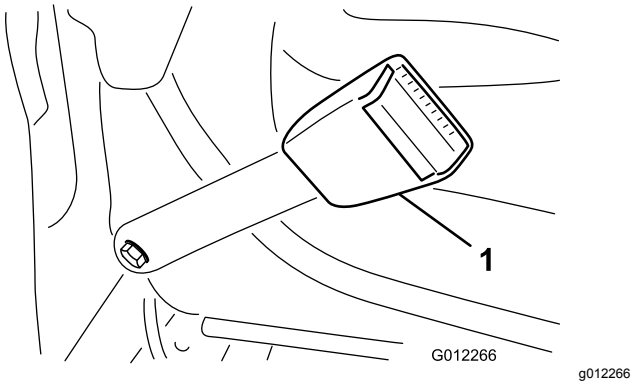

Figur 6

1. Sikkerhetsbeltelås

1. Monter enden av hver sikkerhetsbeltelåsen i hullene i seteryggen med to bolter (7/16 x 1 tomme), flate skiver (7/16 tomme) og låseskiver (7/16 tomme) (Figur 6).
2. Trekk til boltene med et moment på 61 til 75 N·m.

5

Montere røret for håndboken

Deler som er nødvendige for dette trinnet:

1	Rør til håndboken
2	R-klemme

Prosedyre

1. Fjern håndbokrøret og R-klemmene som er festet til seteplaten.

   Merk: Kast de to monteringsboltene og flate skivene.

2. Fjern de to mutterne og vinyllokkene (dersom tidligere installert) som fester den øvre setebraketten til den venstre siden av seteopphenget (Figur 7).

3. Monter R-klemmene løst i setebrakettens bolter med de to mutrene som allerede er fjernet (Figur 7).

   Merk: Plasser R-klemmene under setefjæringstappene.

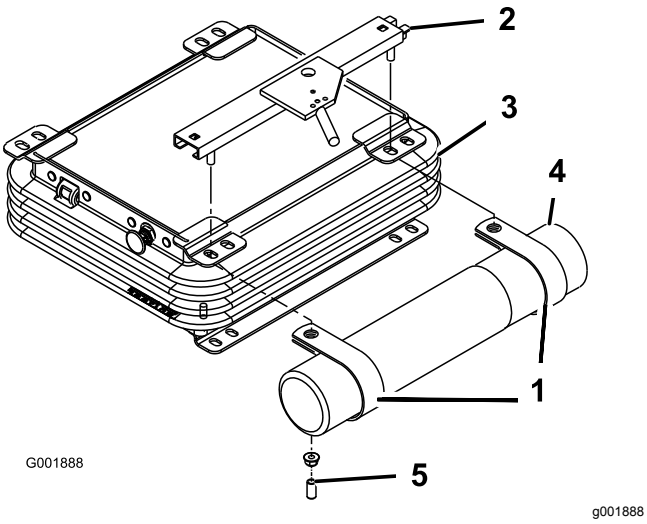

Figur 7

1. R-klemmer
2. Øvre setebrakett
3. Seteoppheng
4. Rør til håndboken
5. Vinyllokk

4. Monter håndbokrøret på R-klemmene, og stram mutterne (Figur 7).

5. Før vinyllokket på setebrakettboltene.

6

Justere veltebøylen

Ingen deler er nødvendige

Prosedyre

1. Fjern hårnålssplintpinnene, og fjern de to pinnene fra veltebøylen (Figur 8).

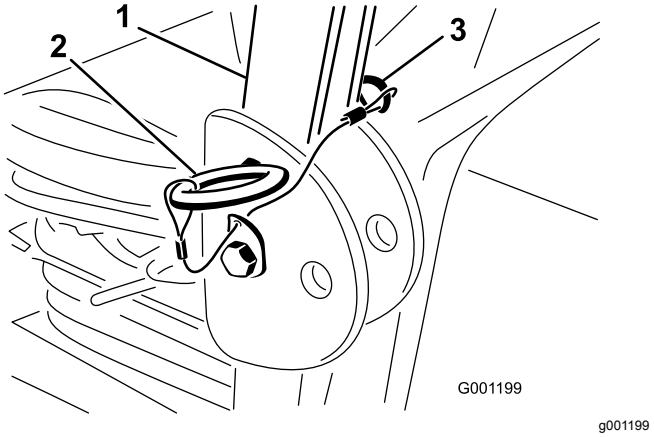

Figur 8

1. Veltebøyle
2. Pinne
3. Hårnålssplint

2. Hev veltebøylen til oppreist stilling, monter de to pinnene og fest dem med hårnålssplintene (Figur 8).

   Merk: Veltebøylen er en effektiv sikkerhetsenhet. Hold veltebøylen i hevet og låst stilling. Senk veltebøylen midlertidig kun når det er helt nødvendig.

   Viktig: **Ikke bruk sikkerhetsbelte når veltebøylen er nede.**

7

Aktivere og lade batteriet

Ingen deler er nødvendige

Fylle elektrolytt i batteriet

⚠ ADVARSEL

Elektrolytten i batteriet inneholder svovelsyre, en dødelig gift som også kan forårsake alvorlige brannskader.

- **Ikke drikk elektrolytt, og unngå kontakt med hud, øyne eller klær. Bruk vernebriller for å beskytte øynene, og gummihansker for å beskytte hendene.**
- **Fyll batteriet i nærheten av rent vann som kan brukes til å skylle huden.**

Viktig: **Bruk kun elektrolytt med en egenvekt på 1,265 til å fylle batteriet første gang.**

1. Fjern batteriet fra maskinen.

   Viktig: **Prøv ikke å tilsette elektrolytt mens batteriet er i maskinen. Du kan komme til å søle, og forårsake korrosjon.**

2. Rengjør toppen av batteriet og fjern utluftingshettene (Figur 9).

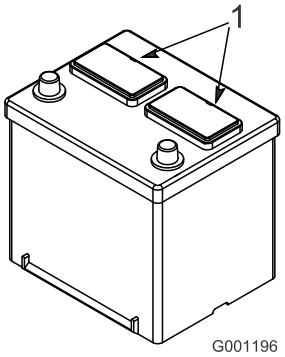

g001196

Figur 9

1. Utluftingshetter

3. Fyll hver celle forsiktig med elektrolytt til det dekker platene med ca. 6 mm væske (Figur 10).

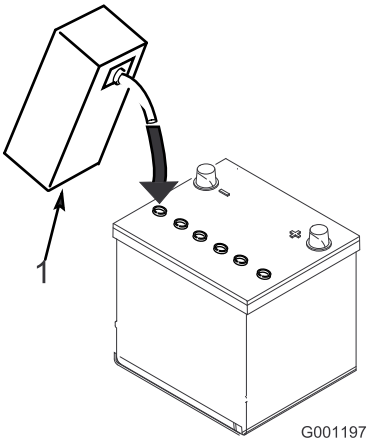

g001197

Figur 10

1. Elektrolytt

4. La platene for å ligge i elektrolytt i 20 til 30 minutter.

   Merk: Legg til elektrolytt ved behov for å holde elektrolyttnivået på ca. 6 mm fra bunnen av påfyllingsbrønnen (Figur 10).

   ⚠ ADVARSEL

   Når batteriet lades, utvikles det gasser som kan eksplodere.

   Røyk aldri i nærheten av batteriet, og hold gnister og åpen ild borte fra batteriet.

Lade batteriet

1. Koble en batterilader på 3–4 A til batteripolene. Lad opp batteriet med en rate på 3–4 A til egenvekten til elektrolytten er 1,250 eller høyere, og batteritemperaturen er minst 16 °C med fritt utslipp av gass fra alle cellene.
2. Når batteriet er oppladet, kobler du laderen fra strømuttaket og kobler deretter laderen fra batteripolene.

   Merk: Ufullstendig lading kan føre til gassutvikling i batteriet samt at batterisyren renner over og forårsaker korroderende skader på maskinen.

ADVARSEL

CALIFORNIA
Proposition 65-advarsel

Batteripoler, klemmer og tilknyttet tilbehør inneholder bly og blyforbindelser: kjemikalier som er kjente i staten California for å føre til kreft og forplantningsskader. Vask hendene etter at du har håndtert et batteri.

Montere batteriet på maskinen

⚠ ADVARSEL

Batteripolene eller metallverktøy kan kortslutte mot metallkomponenter og forårsake gnister. Gnistene kan føre til at batterigassene eksploderer, noe som kan forårsake personskade.

- **Når du fjerner eller monterer batteriet, må du passe på at batteripolene ikke kommer i kontakt med metalldeler på gressklipperen.**
- **La ikke metallverktøy kortslutte mellom batteripolene og metalldeler på gressklipperen.**

1. Monter batteriet i maskinen.
2. Monter den positive batterikabelen (rød) til den positive (+) polen og skyv en gummihette over den positive polen (Figur 11).

⚠ ADVARSEL

Feilaktig ruting av batterikabler kan skade maskinen og kablene, og forårsake gnister. Gnistene kan føre til at batterigassene eksploderer, noe som kan forårsake personskade.

- **Koble kablene til riktig batteripol.**
- **Koble alltid fra den negative (svarte) batterikabelen før du kobler fra den positive (røde) kabelen.**
- **Koble alltid til den positive (røde) batterikabelen før du setter på den negative (svarte) kabelen.**

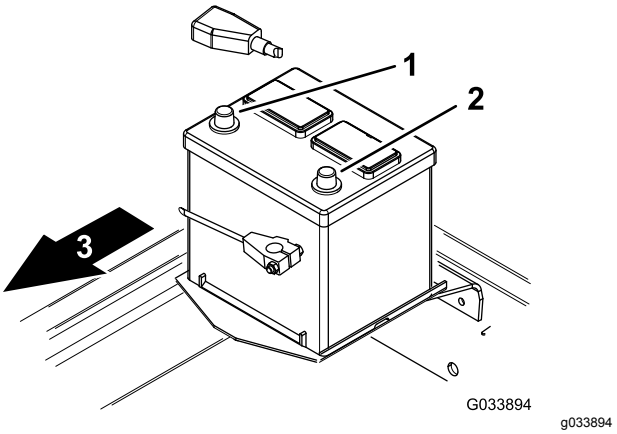

Figur 11

1. Positiv (+)
2. Negativ (-)
3. Foran på maskinen

Merk: Før batterikablene bort fra alle skarpe kanter eller bevegelige deler.

3. Monter den negative batterikabelen (svart) til den negative (-) batteripolen (Figur 11).

8

Kontrollere væskenivåer

Ingen deler er nødvendige

Prosedyre

- Kontroller motoroljenivået før og etter du starter motoren for første gang. Se Kontrollere motoroljenivået (side 44).
- Sjekk oljenivået i bakakselen (kun maskiner med firehjulsdrift) før du starter motoren for første gang. Se Kontrollere oljen i bakakselen (side 52).
- Sjekk oljenivået i toveisclutchen (kun maskiner med firehjulsdrift) før du starter motoren for første gang. Se Kontrollere oljen i toveisclutchen (side 53).
- Kontroller kjølevæskenivået før du starter motoren. Se Kontrollere kjølesystemet og kjølevæskenivået (side 58).
- Kontroller nivået på hydraulikkvæsken før du starter maskinen for første gang. Se Kontrollere det hydrauliske systemet og væskenivået (side 64).

9

Kontrollere trykket i dekkene

Ingen deler er nødvendige

Prosedyre

Kontroller trykket i dekkene. Se Kontrollere lufttrykket i dekkene (side 27).

Viktig: **Oppretthold trykket i alle dekkene for å sikre god klippekvalitet og at maskinen fungerer riktig. Ikke pump for lite trykk i dekkene.**

10

Montere bakvekter

Deler som er nødvendige for dette trinnet:

-	Bakvekt(er) – etter behov

Prosedyre

Denne maskinen er kun i samsvar med EN ISO 5395:2013, og ANSI B71.4-2017-standarden når utstyrt med fabrikkmontert bakvekt – 98 kg på modell 30344 (maskiner med tohjulsdrift) og 23 kg på modell 30345 (maskiner med firehjulsdrift). Når du utstyrer maskinen med angitt tilbehør, bruker du tabell 1 for å fastslå nødvendig tilleggsvekt som kreves for å opprettholde samsvar med standarder. Bestill deler fra en autorisert Toro-forhandler.

Merk: Kontakt en autorisert Toro-forhandler før du monterer tredjepartssettene.

Vekttabell 1 (bakvekt som kreves for maskiner med 98 kg fabrikkmontert bakvekt og maskiner med 23 kg fabrikkmontert bakvekt)

Tilbehør	Nødvendig bakvekt påkrevd	Venstre sidevekt påkrevd	Vektens delenummer	Vektbeskrivelse	Ant.
132 cm sideutslippsenhet	0 kg	0 kg	–	–	-
132 cm sideutslippsenhet med 425 l beholder	0 kg	66 kg*	*77-6700	34 kg hjulvekt	1
			92-9670	Brakettsett	1
			24-5780	Bakvektsett	1
152 cm sideutslippsenhet	16 kg**	0 kg	24-5790	Bakvekt, 16 kg	1
eller			60-9870	Bolt (1/2 x 4 1/2 tomme)	2
157 cm basisklippeenhet med bakutslippssett			3253-7	Låseskive (½ tomme)	2
eller			3217-9	Mutter (½ tomme)	2
158 cm sideutslippsenhet					
152 cm klippeenhet med sideutslipp og 425 l beholder	16 kg	34 kg*	*77-6700	34 kg hjulvekt	1
			24-5790	Bakvekt, 16 kg	1
			60-9870	Bolt (1/2 x 4 1/2 tomme)	2
			3253-7	Låseskive (½ tomme)	2
			3217-9	Mutter (½ tomme)	2
158 cm sideutslippsenhet med 425 l beholder	0 kg	39 kg	132-8149	23 kg hjulvekt	1
				(legg til begge vekter fra venstre forhjul)	4
			325–18	Bolt (for hjulvekter)	
			92–9670	Brakettsett	1
			24–5790	Bakvekt, 16 kg	1
			60-9870	Bolt (½ x 2¼ tomme)	2
			3253-7	Låseskive (½ tomme)	2
			3217-9	Mutter (½ tomme)	2
183 cm (fire styrehjul) sideutslippsenhet eller 183 cm basisklippeenhet med bakutslippssett eller Guardian-sett eller 183 cm (fire styrehjul) Guardian-klippeenhet med resirkulering	32 kg	0 kg	24-5780	Bakvektsett	1
Pro Force-blåsemaskin med adaptersett – ikke i samsvar med CE	95 kg	0 kg	24–5780	Bakvektsett	3
Vinterførerhus og Toro V-plog	64 kg	0 kg	24-5780	Bakvektsett	2
Vinterførerhus og ***Erskine-snøfreser	111 kg	0 kg	24–5790	Bakvekt, 16 kg	1
			24-5780	Bakvektsett	3
			60-9870	Bolt (½ x 2¼ tomme)	2
			3253-7	Låseskive (½ tomme)	2
			3217-9	Mutter (½ tomme)	2
Vinterførerhus og ***roterende MB-børste	175 kg	0 kg	24–5790	Bakvekt, 16 kg	1
			24-5780	Bakvektsett	5
			60-9870	Bolt (½ x 2¼ tomme)	2
			3253-7	Låseskive (½ tomme)	2
			3217-9	Mutter (½ tomme)	2

*Krever en 34 kg hjulvekt på venstre hjul – inkludert med 0,4 m^3 beholderen

**Krever 16 kg bakvekt når universalsolskjermen er montert på maskinen

***Tredjeparts tilbehør – samsvarer med ANSI B71.3-2005

11

Justere vektoverføringen av klippeenheten

Ingen deler er nødvendige

Prosedyre

Du kan endre det hydrauliske trykket som brukes til å overføre klippeenhetens vekt til trekkenheten ved å justere vektoverføringsventilen på løftemanifolden. For best klippeytelse må du justere vektoverføringsventilen slik at enhver hoppende bevegelse av klippeenheten er minimal over ujevnt underlag, men også justere vektoverføringsventilen slik at klippeenheten ikke kjører tungt på flat mark.

- For å forbedre kontursporingsytelsen til klippeenheten når du bruker maskinen over ujevnt underlag, **reduser** vektoverføringstrykket (hydraulisk) på løftemanifolden.

  Merk: Hvis klippeenhetens styrehjul flyter over bakken, er det hydrauliske trykket til vektoverføringsventilen satt for høy.

- Når du klipper flate plener, når klippeenheten skalperer gresset eller hvis kvaliteten på klippingen er ujevn fra side til side, **øk** vektoverføringstrykket på løftemanifolden.

  Merk: Stigende vektoverføringstrykk overfører også vekten fra klippeenhetens styrehjul til trekkenhetens hjul, og forbedrer dermed trekkraften til trekkenheten.

Juster vektoverføringstrykket som følger:

1. Parker maskinen på en jevn flate, sett på parkeringsbremsen, senk klippeenheten, slå av motoren og fjern nøkkelen fra nøkkelbryteren.
2. Finn løftemanifolden fra under maskinen, på innsiden av høyre rammekanal, bak forakselen (Figur 12).

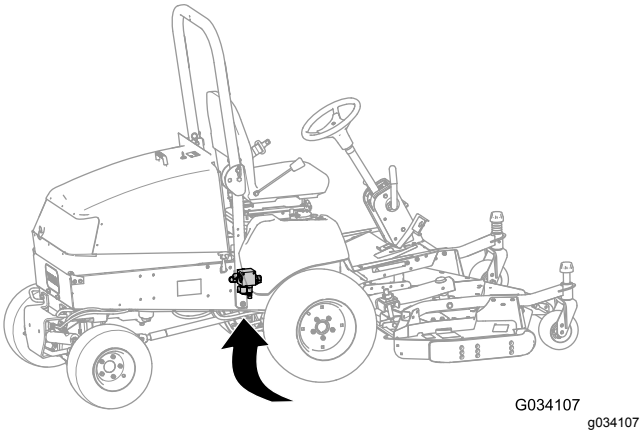

Figur 12

3. Koble en trykkmåler til teståpningen bak venstre løftemanifold (Figur 13).

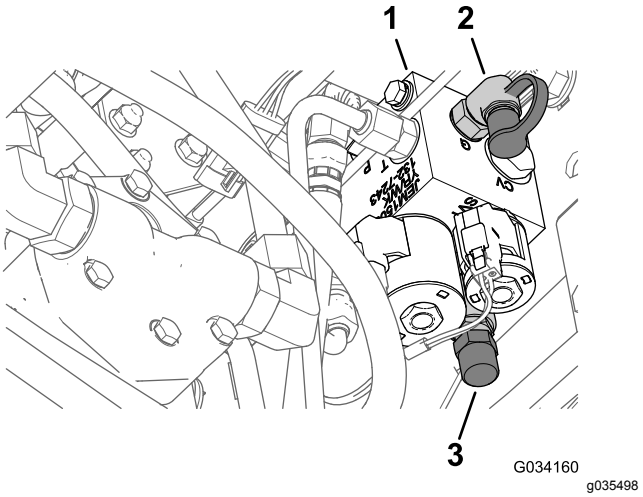

Figur 13

1. Løftemanifold
2. Teståpning
3. Ta hetten av vektoverføringsspolen.

4. Foran på løftemanifolden fjerner du hetten fra vektoverføringsspolen (Figur 13).
5. Løsne låsemutteren nederst på vektoverførings-spolen (Figur 13).
6. Start motoren og sett gassen til å gå på HØY TOMGANGSHASTIGHET.
7. Bruk en sekskantpipenøkkel til å justere vektoverføringsspolens løfteventil til måleren viser ønsket trykk. Se diagrammet som følger for anbefalte trykkinnstillinger for klippeenheten.
   - Roter justeringsskruen med klokken for å øke trykket.
   - Roter justeringsskruen mot klokken for å redusere trykket.

Klippeenhet	Vektoverføringstrykk
132 cm sideutslippsenhet (modell 30555)	8,27 bar
152 cm sideutslippsenhet (modell 30366) eller 158 cm basisklippeenhet (modell 30403) eller 158 cm sideutslippsenhet (modell 30551)	16,20 bar
183 cm sideutslippsenhet (modell 31336) eller 183 cm basisklippeenhet (modell 30404) eller 183 cm Guardian-klippeenhet med resirkulering (modell 31335)	19,30 bar

8. Slå av motoren.
9. Stram låsemutteren nederst på vektoverførings-spolen og stram mutteren til 13–16 N·m.
10. Fjern trykkmåleren fra teståpningen.

12

Bruke delene for tilleggsutstyr

Deler som er nødvendige for dette trinnet:

1	Valsetapp
2	Bolt (5/16 x 1¾ tomme)
2	Låsemutter (5/16 tomme)
2	Sylinderbolt
4	Splint (3/16 x 1½ tomme)
2	Returfjær for bremse

Prosedyre

1. Spar på valsetappen, boltene (5/16 x 1¾ tomme) og låsemutrene (5/16 tomme) for å feste universalakselen til tilbehøret.
2. Spar på sylinderbolten og splinten (3/16 x 1½ tomme) for å feste klippeenhetens løftearmer til løftesylinderen.
3. Spar på bremsereturfjærene for å montere klippeenhetens løftearmer.

Oversikt over produktet

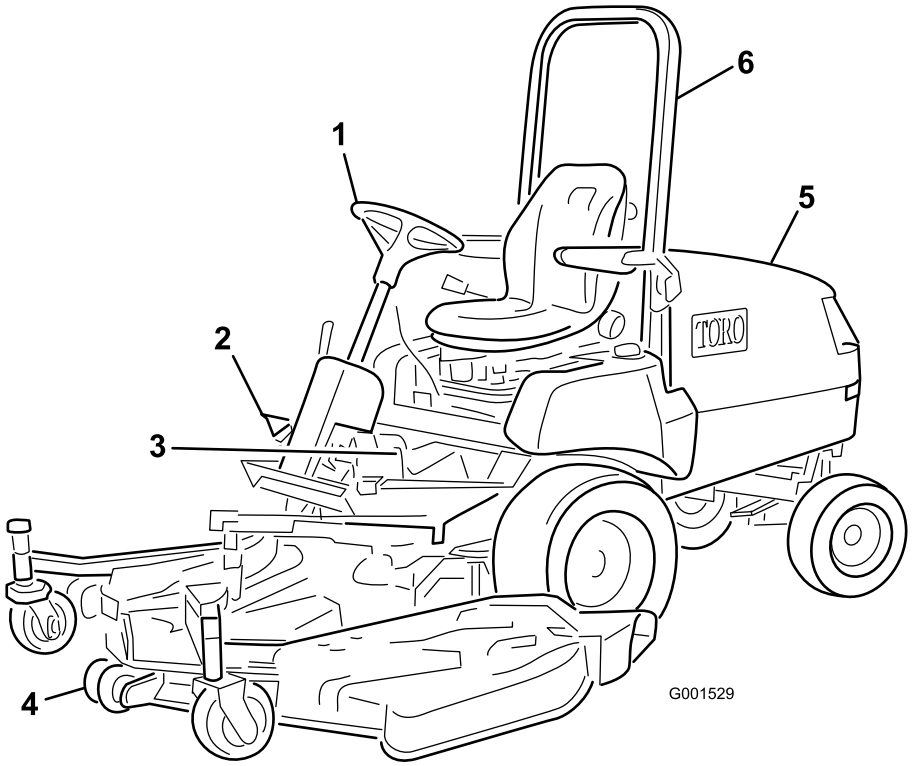

g001529

Figur 14

1. Ratt
2. Trekkpedal
3. Bremser
4. Klippeenhet
5. Panser/motorrom
6. Veltebøyle

Kontroller

Trekkpedal

Trekkpedalen (Figur 15) brukes til å kjøre maskinen fremover og bakover. Bruk hælen og tåen på den høyre foten til å trykke ned fremdelen av pedalen når du vil kjøre fremover og bakdelen av pedalen når du vil kjøre bakover. Bakkehastigheten er proporsjonal med hvor langt ned du trykker pedalen. Hvis du vil oppnå maksimal hastighet, må du trykke trekkpedalen helt ned når gassen er i HURTIG-stillingen. Maksimal hastighet fremover er ca. 16 km/t. For å oppnå maksimal kraft når lasten er tung eller når du kjører i oppoverbakke, setter du gassen i HURTIG-stillingen mens du trykker trekkpedalen litt ned for å holde høyt turtall. Når motorhastigheten reduseres, slipper du trekkpedalen litt opp for å øke motorhastigheten.

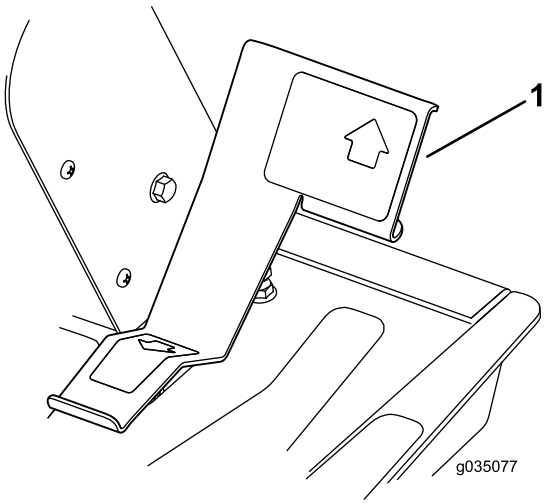

g035077

Figur 15

1. Trekkpedal

Justeringsspak for rattet

Justeringsspaken for rattet er på den høyre siden av rattstammen (Figur 16). Dra spaken bakover for å justere rattet til ønsket stilling, og skyv deretter spaken fremover for å låse justeringen.

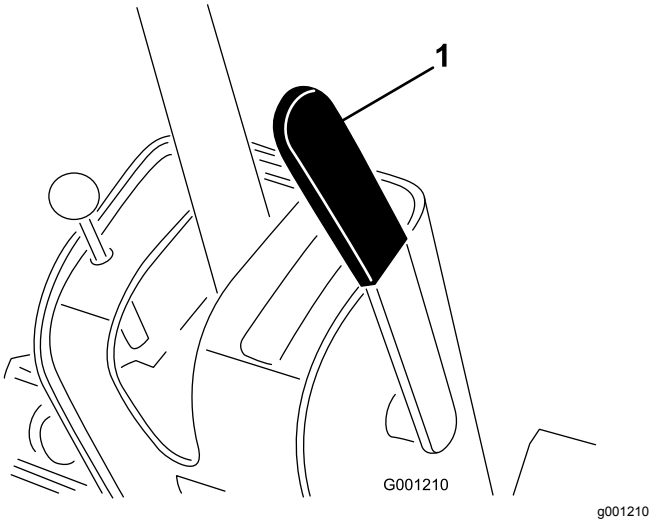

Figur 16

1. Justeringsspak for rattet

⚠ FORSIKTIG

Hvis du løfter opp klippeenheten, kan du komme i kontakt med de roterende knivene. Dette kan føre til alvorlig skade.

Du må aldri heve klippeenheten når knivene går rundt.

Bremser

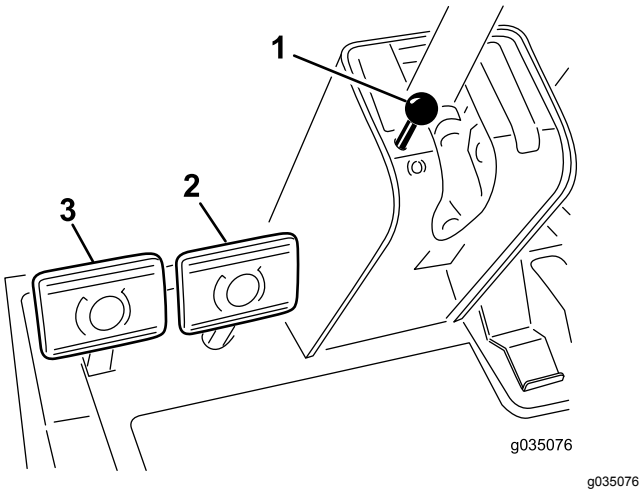

Figur 17

1. Parkeringsbremsknott
2. Høyre bremsepedal
3. Venstre bremsepedal

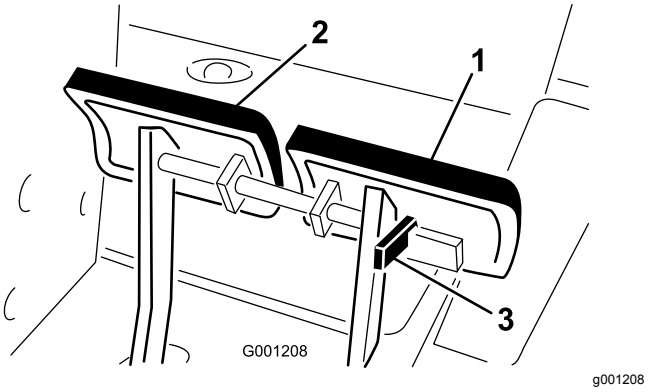

Figur 18

1. Venstre bremsepedal
2. Høyre bremsepedal
3. Låsearm

Justere bremsene

Venstre og høyre bremsepedal (Figur 17) er koblet til venstre og høyre forhjul. Ettersom begge bremsene fungerer uavhengig av hverandre, kan du bruke bremsene til å ta skarpe svinger eller til å øke veigrepet hvis det ene hjulet glipper i en bakke. Du kan imidlertid skade vått gress eller myk torv når du bruker bremsene til utføre krappe svinger. Dersom du ønsker å stoppe maskinen raskt, kan du trykke på begge bremsepedalene samtidig. Lås alltid bremsene sammen når du transporterer maskinen (Figur 18).

Parkeringsbrems

Når du stopper motoren, må du sette på parkeringsbremsen for å hindre at maskinen beveger seg ved et uhell. Du setter på parkeringsbremsen ved å trykke på låsearmen (Figur 18) på venstre bremsepedal, slik at den låses sammen med høyre pedalen. Trykk så begge pedalene helt ned, trekk ut parkeringsbremseknotten (Figur 17) og slipp deretter ut pedalene. Trykk på begge pedalene til parkeringsbremseknotten trekkes tilbake for å slippe ut parkeringsbremsen. Før du starter motoren må du frigjøre låsearmen fra venstre bremsepedal slik at begge pedalene fungerer uavhengig med hvert forhjul.

Tenningsbryter

Tenningsbryteren har tre stillinger: AV, PÅ/FORVARME og START.

Hevebryter

Løftebryteren (Figur 19) brukes til å heve og senke klippeenheten. Hvis du trykker bryteren forover i SPERREPOSISJON, senkes klippeenheten slik at den flyter. Hvis du trykker bryteren bakover heves klippeenheten. Hev klippeenheten når du transporter maskinen mellom lokasjoner. Senk klippeenheten når du ikke bruker maskinen.

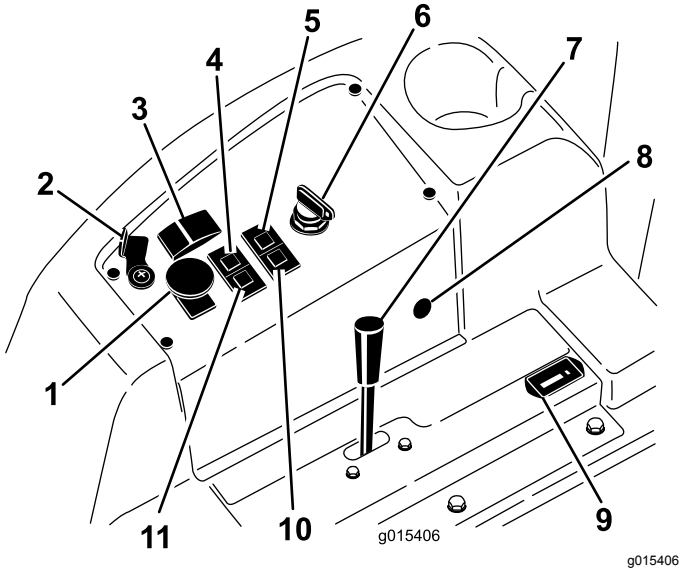

Figur 19

1. Kraftuttaksbryter
2. Løftelåsspake (valgfri)
3. Hevebryter
4. Temperaturindikator for kjølevæske
5. Oljetrykkindikator
6. Nøkkelbryter
7. Gasspak
8. 12 V stikkontakt
9. Timeteller
10. Glødepluggindikator
11. Ladeindikator

Kraftuttaksbryter

Trekk opp knotten for kraftuttaksbryteren til PÅ-stillingen for å kjøre den elektriske kraftuttaksclutchen (Figur 19). Trykk ned knotten til AV-stillingen for å slå av den elektriske kraftuttaksclutchen. Den eneste gangen du skal sette kraftuttaksbryteren til PÅ-stillingen er når kraftuttaket er i driftsstilling (ned) og du er klar til å bruke maskinen.

Merk: Hvis du forlater førersetet mens kraftuttaksbryteren er i PÅ-stillingen, vil maskinen automatisk slå av motoren. Se Tilbakestille kraftuttaksfunksjonen (side 33).

Drivstoffmåler

Drivstoffmåleren (Figur 20) angir hvor mye drivstoff det er igjen på tanken.

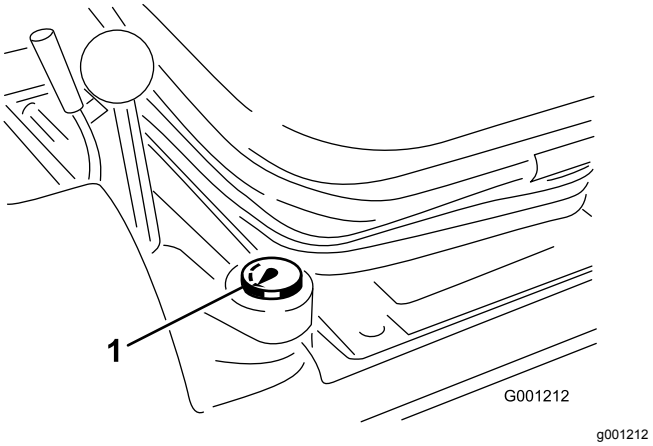

Figur 20

1. Drivstoffmåler

Gasspak

Bruk gasspaken (Figur 19) til å styre motorhastigheten. Skyv gasspaken fremover til HURTIG-stillingen for å øke motorhastigheten. Skyv gasspaken bakover til SAKTE-stillingen hvis du vil redusere motorhastigheten. Gasspaken brukes til å regulere hastigheten til knivene, og sammen med trekkpedalen brukes den til å kontrollere maskinens kjørehastighet. Låsehakket er i stillingen for HØY TOMGANGSHASTIGHET.

Timeteller

Timetelleren (Figur 19) registrerer og viser hvor mange timer motoren har vært i drift.

Varsellampe for kjølevæsketemperatur

Hvis kjølevæsketemperaturen stiger over normal driftsgrense, lyser varsellampen for kjølevæsketemperatur (Figur 19) og maskinen stopper driften av enheten. Hvis kjølevæsketemperaturen stiger med 7 °C etter at varsellampen for temperatur lyser, stopper motoren. Kjør motoren på lav tomgang til kjølevæsken kommer tilbake innenfor normalt driftsområde. Hvis varsellampen fortsetter å lyse, slå av motoren og finn årsaken til den høye kjølevæsketemperaturen.

Glødepluggindikator

Når glødepluggindikatoren lyser, er glødepluggene aktivert (Figur 19).

Ladeindikator

Ladeindikatoren lyser hvis elektrisk ladesystem går over eller under normalt driftsområde (Figur 19). Kontroller og/eller reparer det elektriske ladesystemet.

Varsellampe for oljetrykk

Varsellampen for oljetrykk lyser når oljetrykket i motoren synker til under et sikkert nivå (Figur 19). Hvis oljetrykket er lavt, slå av motoren og finn årsaken. Reparer motoroljesystemet før du starter motoren igjen.

Løftelåsspake

Bruk løftelåsspaken til å feste løftebryteren (Figur 19) til HEV KLIPPEENHET-stillingen, når du utfører vedlikeholdsarbeid på klippeenheten, eller når du transporterer mellom klippesteder.

Spesifikasjoner

Merk: Spesifikasjoner og konstruksjon kan forandres uten varsel.

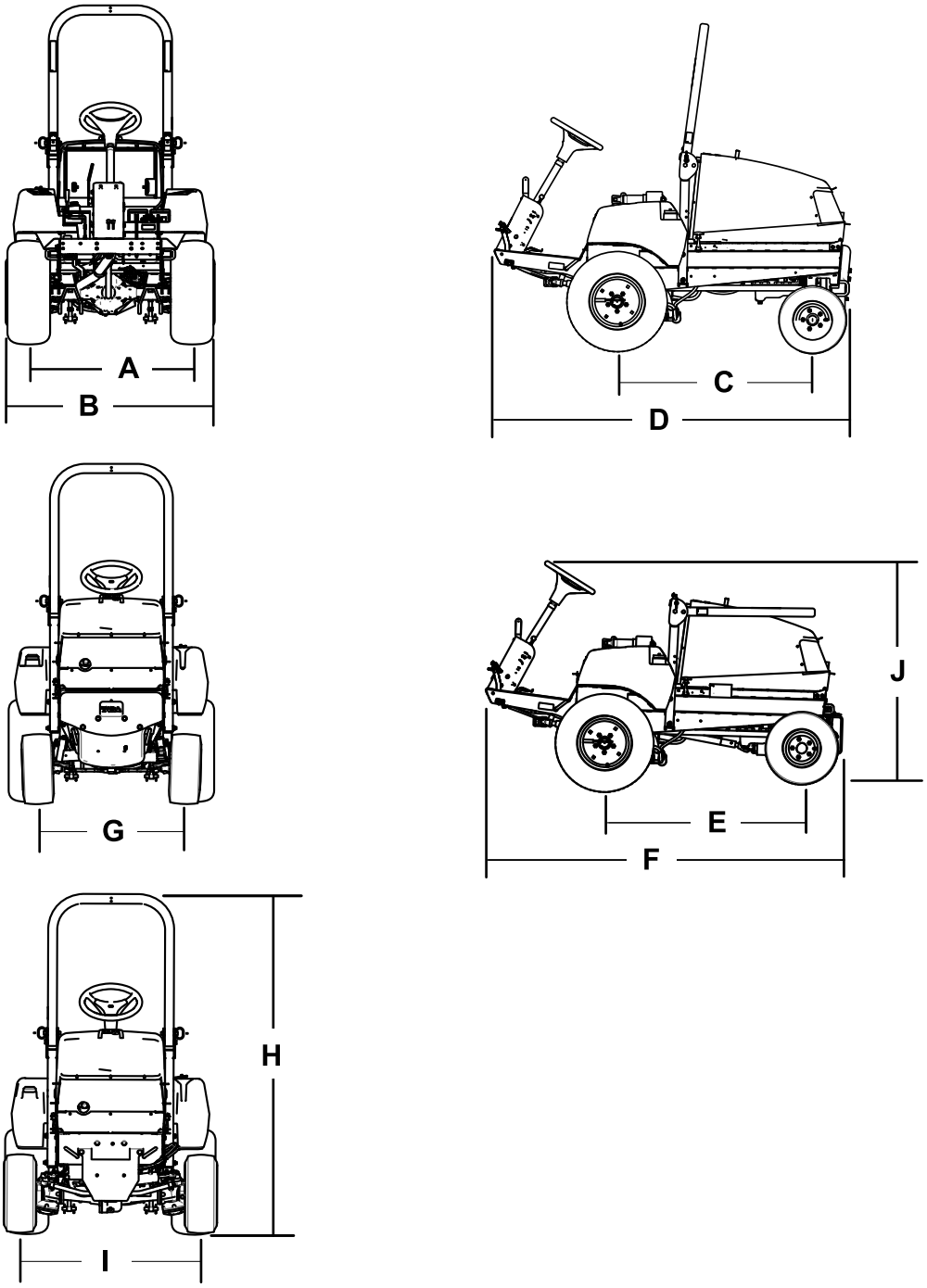

Figur 21

Beskrivelse	Figur 21 referanse	Mål eller vekt
Høyde med veltebøyle hevet	H	237 cm
Høyde med veltebøyle senket	J	127 cm
Total lengde (tohjulsdrift)	D	213 cm
Total lengde (firehjulsdrift)	F	218 cm
Total bredde	B	121 cm
Hjulavstand, lengde (tohjulsdrift)	C	117 cm
Hjulavstand, lengde (firehjulsdrift)	E	119 cm
Slitebredde for forhjul	A	119 cm
Slitebredde for bakhjul		
Tohjulsdrift	G	86 cm
Firehjulsdrift	I	102 cm
Bakkeklaring		17 cm
Nettovekt (tohjulsdrift)		635 kg
Nettovekt (firehjulsdrift)		794 kg

Tilbehør

Et utvalg av Toro-godkjent tilbehør som kan brukes sammen med maskinen for å forbedre og utvide dens funksjoner er tilgjengelig. Ta kontakt med en autorisert serviceforhandler eller Toro-forhandler, eller gå til www.Toro.com for å få en liste over godkjent tilbehør og utstyr.

For å oppnå optimal ytelse og holde maskinen i sikkerhetsgodkjent stand bruker du bare ekte Toro-reservedeler og -tilbehør. Reservedeler og tilbehør som er laget av andre produsenter kan være farlige, og de kan derfor føre til at garantien blir ugyldig.

Bruk

Merk: Angi hva som er høyre og venstre side på maskinen ved å stå i normal arbeidsstilling.

Før bruk

Sikkerhet før bruk

Generell sikkerhet

- Parker maskinen på en jevn overflate, aktiver parkeringsbremsen, slå av motoren, ta ut nøkkelen, og vent til alle bevegelige deler har stanset, før du forlater maskinen.
- Ikke la barn eller personer som ikke er opplært, kjøre eller utføre vedlikehold på maskinen. Det kan hende at lokale forskrifter setter en aldersgrense for bruk. Eieren er ansvarlig for opplæring av alle operatører og mekanikere.
- Gjør deg kjent med sikker bruk av utstyret, driftskontrollene og sikkerhetssymbolene.
- Lær deg å stanse maskinen og slå av motoren raskt.
- Kontroller at dødmannskontrollene, sikkerhetsbryterne og verneplatene er montert og fungerer på korrekt måte. Ikke bruk maskinen hvis disse ikke fungerer som de skal.
- Før du klipper, må du alltid undersøke maskinen for å sikre at knivene, knivboltene og klippeenhetene er i god stand. Skadde eller slitte knivblader og bolter må skiftes ut i sett for å opprettholde balansen.
- Undersøk området der du skal bruke maskinen, og fjern alle gjenstander som kan slynges ut av maskinen.

Drivstoffsikkerhet

- Vær svært forsiktig når du håndterer drivstoff. Det er brannfarlig, og dampen er eksplosiv.
- Slukk alle sigaretter, sigarer, piper og andre tennkilder.
- Bruk bare en godkjent drivstoffkanne.
- Ta aldri lokket av drivstofftanken eller fyll på drivstofftanken mens motoren går eller er varm.
- Ikke fyll eller tøm drivstofftanken i et innelukket rom.
- Oppbevar aldri maskinen eller bensinkannen i nærheten av åpen ild, gnister eller kontrollampe, som på en varmtvannstank eller andre apparater.
- Hvis du søler drivstoff, må du ikke prøve å starte motoren. Unngå alt som kan antennes, til all drivstoffdamp er forsvunnet.

Kontrollere maskinen daglig

Kontroller følgende maskinsystemer hver dag før du bruker maskinen:

- **Luftrenserindikator**; se Kontrollere luftrenserindikatoren (side 43)
- **Motorolje**; se Kontrollere motoroljenivået (side 44)
- **Kjølevæskesystem**; se Kontrollere kjølesystemet og kjølevæskenivået (side 58)
- **Panserskjerm og radiator**; se Kontrollere panserskjermen og radiatoren for rusk (side 58)
- **Hydraulikksystem**; se Kontrollere det hydrauliske systemet og væskenivået (side 64)

Kontrollere lufttrykket i dekkene

Serviceintervall: For hver bruk eller daglig

Spesifikasjon for lufttrykket i dekkene (for- og bakdekk): 1,38 bar.

⚠ FARE

Et lavt dekktrykk reduserer maskinens stabilitet i skråninger. Dette kan føre til at maskinen velter, som igjen kan føre til skade eller død.

Ikke pump for lite trykk i dekkene.

Kontroller lufttrykket i for- og bakhjulene. Legg til eller fjern luft som nødvendig for å stille inn lufttrykket i dekkene etter spesifikasjonen for dekktrykk.

Viktig: **Pass på at alle dekkene har det samme lufttrykket, slik at kvaliteten på klippingen blir god og maskinen virker riktig.**

Kontroller lufttrykket i alle dekkene før du bruker maskinen.

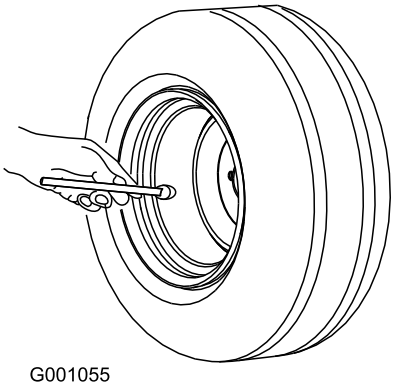

g001055

Figur 22

Kontrollere sperresystemet

Serviceintervall: For hver bruk eller daglig

Formålet med sikkerhetssperresystemet er å forhindre at motoren trekkes eller startes hvis trekkpedalen ikke er i nøytral stilling og kraftuttaksbryteren er i UTKOBLET-stilling. Motoren skal i tillegg stoppe når

- kraftuttaksbryteren er stilt til PÅ-stillingen og føreren ikke sitter i setet.
- trekkpedalen er trykket ned når føreren ikke sitter i setet.
- trekkpedalen er trykket ned når parkeringsbremsen er på.

⚠ FORSIKTIG

Hvis sikkerhetssperrebryterne blir frakoblet eller skadet, kan det hende at maskinen virker på en uventet måte som forårsaker personskader.

- **Ikke rør sperrebryterne.**
- **Sjekk sperrebryterne daglig, og bytt ut ødelagte brytere før du bruker maskinen.**

1. Skyv KRAFTUTTAKSBRYTEREN til UTKOBLET stilling, og ta foten bort fra trekkpedalen.
2. Vri nøkkelbryteren til START-stillingen. Hvis motoren starter, går du til trinn 3.

   Merk: Hvis motoren ikke starter, kan det være en feil i sikkerhetssperresystemet.
3. Reis deg fra setet og sett kraftuttaksbryteren til PÅ-stillingen mens motoren går. Motoren skal slå seg av innen to sekunder. Hvis motoren slår seg av, fortsett til trinn 4.

   Viktig: **Hvis motoren ikke slår seg av, er det en feil i sikkerhetssperresystemet.**
4. Med motoren i gang og kraftuttaksbryteren satt til AV-stillingen, reis deg fra setet og trykk ned trekkpedalen. Motoren skal slå seg av innen to sekunder. Hvis motoren slår seg av, fortsett til trinn 5.

   Viktig: **Hvis motoren ikke slår seg av, er det en feil i sikkerhetssperresystemet.**
5. Sett på parkeringsbremsen. Med motoren i gang og kraftuttaksbryteren satt til PÅ-stillingen, trykk ned trekkpedalen. Motoren skal slå seg av innen to sekunder. Hvis motoren slår seg av, virker bryteren riktig. Sperresystemet er klart for drift.

   Viktig: **Hvis motoren ikke slår seg av, er det en feil i sikkerhetssperresystemet.**

Fylle drivstoff

Drivstoffspesifikasjon

Viktig: **Bruk kun drivstoff med lavt eller ultralavt svovelinnhold.**

Dersom du unnlater å følge følgende advarsler, kan det skade motoren.

- Bruk aldri parafin eller bensin i stedet for dieseldrivstoff.
- Bland aldri parafin eller brukt motorolje med dieseldrivstoffet.
- Oppbevar aldri drivstoff i beholdere med sinkbelegg på innsiden.
- Ikke bruk drivstofftilsetninger.
- Bruk kun rent, ferskt dieseldrivstoff eller biodieseldrivstoff.
- Ikke kjøp mer drivstoff enn det som kan brukes opp i løpet av 180 dager, dette for å sikre at drivstoffet er ferskt.

Petroleumdiesel

Cetaninnhold: 40 eller høyere

Svovelinnhold: lavt svovelinnhold (< 500 ppm) eller ultralavt svovelinnhold (< 15 ppm)

Bruk dieseldrivstoff av sommertype (nr. 2-D) ved temperaturer over -7 °C og drivstoff av vintertype (nr. 1-D eller nr. 1-D/2-D) under den temperaturen.

Merk: Når du bruker drivstoff av vintertype ved lavere temperaturer, medfører det et lavere flammepunkt og kaldflytkarakteristika som gjør det lettere å starte, og som reduserer tetting av drivstoffilteret.

Bruk av drivstoff av sommertype over -7 °C medfører lengre levetid for drivstoffpumpen, og gir økt effekt sammenlignet med drivstoff av vintertype.

Biodiesel

Denne maskinen kan også bruke biodieselblandet drivstoff opptil B20 (20 % biodiesel, 80 % petroleumdiesel).

Svovelinnhold: Ultralavt svovelinnhold (<15 ppm)

Spesifikasjon for biodieseldrivstoff: ASTM D6751 eller EN 14214

Spesifikasjon for blandet drivstoff: ASTM D975, EN 590 eller JIS K2204

Viktig: **Petroleumdieselandelen må ha ultralavt svovelinnhold.**

Ta følgende forholdsregler:

- Biodieselblandinger kan skade lakkerte overflater.
- Bruk B5 (biodieselinnhold på 5 %) eller lavere blandinger i kaldt vær.

- Hold øye med forseglinger, slanger og pakninger som kommer i kontakt med drivstoffet, da de kan forringes over tid.
- Tett drivstoffilter kan forekomme i en tid etter å ha konvertert til biodieselblandinger.
- Ta kontakt med en autorisert Toro-forhandler hvis du ønsker mer informasjon om biodiesel.

Fylle drivstofftanken

Drivstofftankkapasitet: 72 liter

Merk: Fyll på drivstofftanken etter hver bruk, hvis det er mulig. Dette minimerer oppsamling av kondensasjon inne i drivstofftanken.

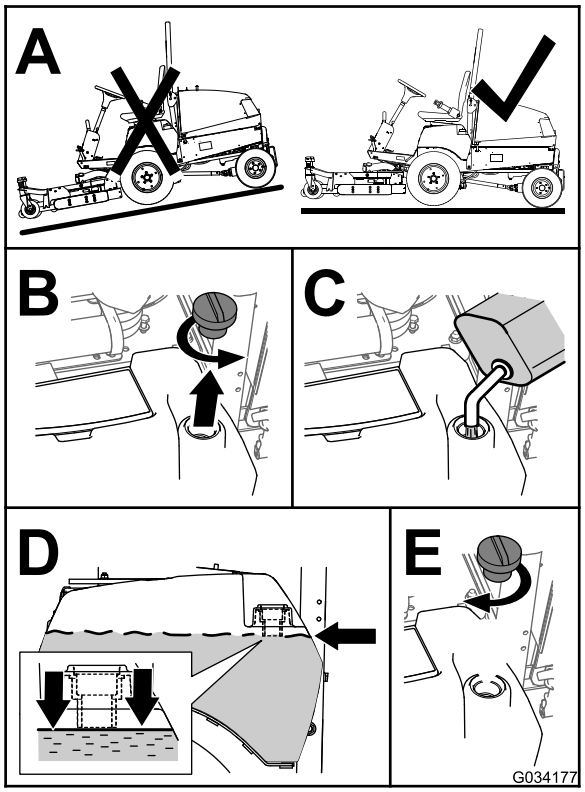

g034177

Figur 23

Justere veltebøylen

⚠ ADVARSEL

En velteulykke kan forårsake personskade eller dødsfall.

- **Hold veltebøylen i hevet, låst stilling.**
- **Bruk sikkerhetsbeltet.**
- **Fest setet med setelåsen.**

⚠ ADVARSEL

Det finnes ingen veltebeskyttelse når veltebøylen er nede.

- **Du må ikke betjene maskinen på ujevnt underlag eller i en helling når veltebøylen er i senket posisjon.**
- **Senk veltebøylen kun når det er helt nødvendig.**
- **Ikke bruk sikkerhetsbelte når veltebøylen er nede.**
- **Kjør sakte og forsiktig.**
- **Hev veltebøylen så fort klaringen tillater dette.**
- **Kontroller nøye at du har klaring hvis du skal kjøre under objekter (for eksempel greiner, døråpninger, elektriske ledninger osv.), slik at du ikke kommer i kontakt med dem.**

Viktig: **Bruk alltid sikkerhetsbelte når veltebøylen er i hevet og låst stilling. Bruk ikke sikkerhetsbelte når veltebøylen er i senket stilling.**

Senke veltebøylen

Viktig: **Senk veltebøylen kun når det er helt nødvendig.**

Viktig: **Fest setet med setelåsen.**

1. Parker maskinen på en jevn flate, sett på parkeringsbremsen, senk klippeenheten, slå av motoren og fjern nøkkelen fra nøkkelbryteren.
2. Fjern splintene og pinnene fra veltebøylen (Figur 24).
3. Senk veltebøylen og fest den på plass med pinnene og splintene (Figur 24).

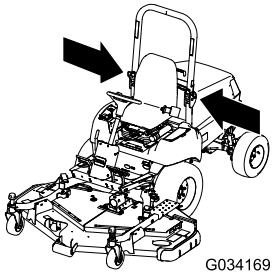

g034169

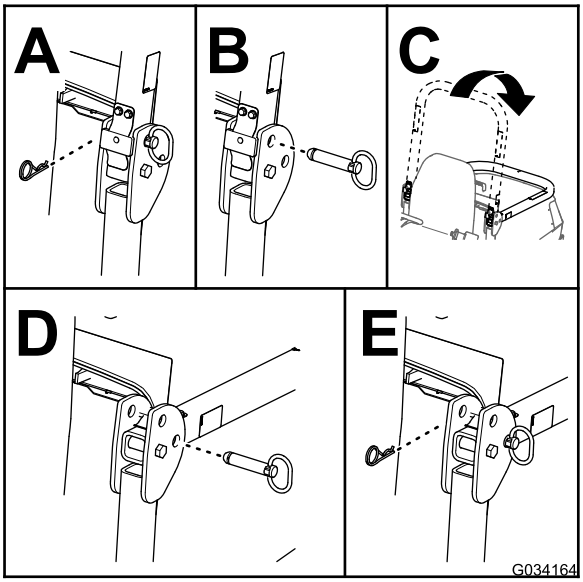

g034164

Figur 24

Heve veltebøylen

1. Parker maskinen på en jevn flate, sett på parkeringsbremsen, senk klippeenheten, slå av motoren og fjern nøkkelen fra nøkkelbryteren.
2. Fjern splintene og pinnene fra veltebøylen (Figur 25).
3. Hev veltebøylen og fest den på plass med pinnene og splintene (Figur 25).

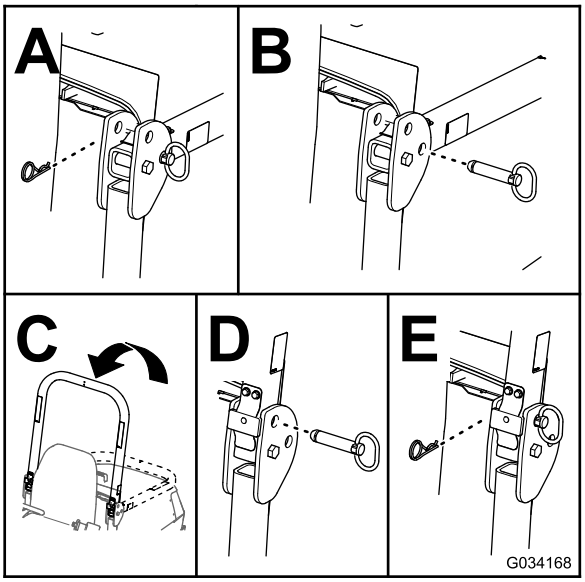

g034168

Figur 25

Stille inn justeringsspaken for rattet.

1. Ta knotten av parkeringsbremsen, og ta av skruene fra rattstammedekselet (Figur 26).

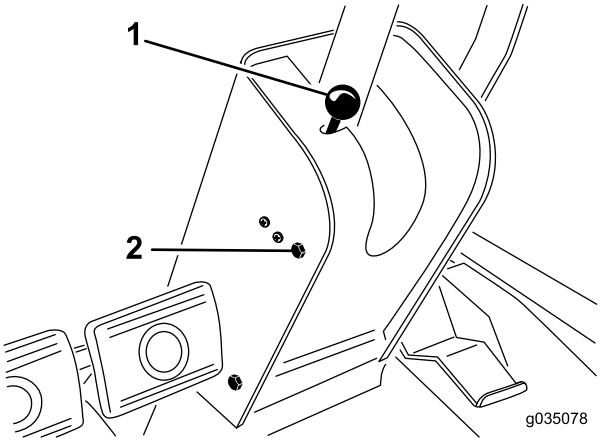

g035078

Figur 26

1. Parkeringsbremsknott
2. Monteringsskrue (4)

2. Dra dekselet opp langs rattstangen for å få tilgang til svingbraketten (Figur 27).

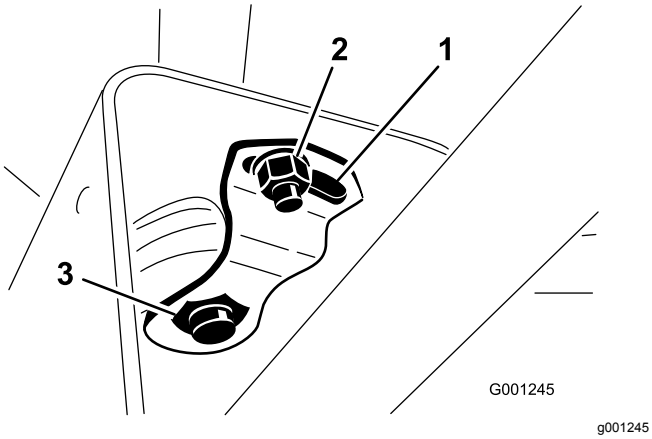

Figur 27

1. Hengselplate
2. Liten mutter
3. Stor mutter

3. Løsne den lille mutteren, og drei svingbraketten til den strammer den store mutteren nedenfor (Figur 27).
4. Stram den lille mutteren.
5. Monter rattstammedekselet og sett på plass knotten til parkeringsbremsen.

Under bruk

Sikkerhet under drift

Generell sikkerhet

- Eieren/brukeren kan forhindre og er ansvarlig for ulykker som kan forårsake personskader eller materielle skader.
- Ha på deg passende klær, inkludert vernebriller, vernebukser, sklisikkert og kraftig fottøy og hørselsvern. Sett opp langt hår, og ikke bruk fritthengende smykker.
- Vær alltid fokusert på oppgaven når du bruker maskinen. Ikke delta i aktiviteter som forårsaker distraksjoner, da dette kan føre til personskade eller materiell skade.
- Ikke bruk maskinen når du er syk, trett eller påvirket av alkohol eller andre rusmidler.
- Ha aldri med passasjerer på maskinen, og hold mennesker og kjæledyr borte fra maskinen under drift.
- Bruk maskinen bare når det er god sikt, for å unngå hull eller skjulte farer.
- Påse at alle drivverk står i nøytral stilling, at parkeringsbremsen er aktivert og at du er i førerposisjon før du starter motoren.
- Hold hendene og føttene borte fra bevegelige deler. Hold deg unna åpningen på utløpssjakten til enhver tid.
- Se bak- og nedover før du rygger, slik at du ikke kjører på noen.
- Vær forsiktig når du nærmer deg hjørner, busker, trær eller annet som begrenser synsfeltet.
- Stopp knivene når du ikke klipper.
- Stopp maskinen, ta nøkkelen ut av tenningen og vent til alle bevegelige deler har stanset før du undersøker tilbehøret, hvis du har truffet gjenstander eller hvis maskinen begynner å vibrere unormalt. Foreta alle nødvendige reparasjoner før du gjenopptar bruk.
- Kjør sakte, og vær forsiktig når du svinger og krysser veier og fortau med maskinen. Overhold alltid vikeplikten.
- Koble ut drivkraften til klippeenheten, slå av motoren, ta ut nøkkelen, og vent til alle bevegelige deler har stanset før du justerer klippehøyden (med mindre du kan justere den fra driftsstillingen).
- La aldri motoren gå i et lukket rom hvor eksosen ikke slipper ut.
- La aldri maskinen stå uten tilsyn når den er i gang.
- Før du forlater førersetet (inkludert for å tømme gressoppsamlerene eller rense sjakten), gjør følgende:
  - Parker maskinen på en jevn flate.
  - Koble ut kraftoverføringen, og senk utstyret.
  - Sett på parkeringsbremsen.
  - Slå av motoren og ta ut nøkkelen.
  - Vent til alle bevegelige deler har stanset.
- Ikke bruk maskinen hvis det er fare for lynnedslag.
- Ikke bruk maskinen til tauing.
- Bruk kun utstyr, tilbehør og reservedeler som er godkjent av The Toro® Company.

Sikkerhet for veltebeskyttelsessystem

- **Ikke** fjern veltebeskyttelsen fra maskinen.
- Sørg for at sikkerhetsbeltet er festet og at du kan frigjøre det raskt i nødstilfeller.
- Kontroller nøye om det finnes overhengende hindringer, og sørg for at du ikke kommer i kontakt med slike.
- Sørg for at veltebøylebeskyttelsen er i sikker driftstilstand ved å inspisere den grundig for skade med jevne mellomrom og kontrollere at alle monteringsfester er strammet til.
- Skadde veltebeskyttelseskomponenter skal skiftes ut. Ikke reparer eller gjør endringer på dem.

Maskiner med en sammenleggbar veltebøyle

- Bruk alltid sikkerhetsbeltet når veltebøylen er i hevet stilling.
- Veltebøylebeskyttelsen er en integrert sikkerhetsenhet. Hold en sammenleggbar veltebøyle i hevet og låst stilling, og bruk sikkerhetsbelte når du bruker maskinen med veltebøylen i hevet stilling.
- Senk en sammenleggbar veltebøyle midlertidig kun når nødvendig. Ikke bruk sikkerhetsbelte når veltebøylen er felt ned.
- Vær oppmerksom på at det ikke finnes veltebøylebeskyttelse når en sammenleggbar veltebøyle er i senket stilling.
- Kontroller området som du skal klippe, og ta aldri ned en sammenleggbar veltebøyle i områder med skråninger, kanter eller vann.

Sikkerhet i skråninger

- Skråninger er en ledende årsak til tap av kontroll og velting. Dette kan føre til alvorlige skader eller dødsfall. Du er ansvarlig for trygg drift i skråninger. Bruk av maskinen i skråninger krever ekstra forsiktighet.
- Vurder forholdene ved stedet, og inspiser området for å avgjøre om det er trygt å bruke maskinen i skråningen. Bruk alltid sunn fornuft og god dømmekraft når du utfører denne inspeksjonen.
- Les instruksjonene nedenfor for bruk av maskinen i skråninger og avgjør om du kan bruke maskinen under forholdene på dagen og stedet. Endringer i terreng kan føre til endringer ved bruk av maskinen i skråninger.
- Ikke start, stopp eller sving maskinen i skråninger. Unngå brå endringer i hastighet eller retning. Sving sakte og gradvis.
- Ikke bruk en maskin i omstendigheter hvor trekkraften, styringen eller stabiliteten er i tvil.
- Fjern eller marker hindringer som grøfter, hull, hjulspor, ujevnheter, steiner eller andre skjulte objekter. Gjenstander kan ligge skjult i høyt gress. Maskinen kan velte i ujevnt terreng.
- Vær oppmerksom på at bruk av maskinen på vått gress, på tvers av skråninger eller i nedoverbakker kan føre til at maskinen mister veigrepet. Hvis drivhjulene mister taket, kan kjøretøyet begynne å skli og miste bruken av bremsing og styring.
- Vær svært forsiktig når du bruker maskinen nær kanter, grøfter, voller, vann eller andre faremomenter. Maskinen kan velte hvis et hjul går over kanten eller kanten gir etter. Sett opp et sikkerhetsområde mellom maskinen og eventuelle faremomenter.
- Identifiser faremomenter ved bunnen av skråningen. Klipp skråningen med en skyvemaskin hvis det finnes faremomenter.
- Hvis det er mulig, må klippeenhetene holdes senket til bakken når maskinen brukes i skråninger. Hvis du hever klippeenhetene mens du kjører i skråninger, kan det gjøre maskinen ustabil.
- Vær svært forsiktig med gressoppsamlingssystemer eller annet tilleggsutstyr. Disse kan endre maskinens stabilitet og føre til tap av kontroll. Hold alltid maskinen i gir når du kjører ned skråninger. Ikke rull ned skråninger (gjelder kun for drivenheter med gir).

Starte motoren

Viktig: **Det kan hende at drivstoffsystemet må tappes i følgende situasjoner: Første oppstart av en ny maskin, motoren har stanset fordi det er tomt for drivstoff eller det har blitt utført vedlikehold på eller skifte av komponenter i drivstoffsystemet.**

1. Hev veltebøylen og lås den på plass.
2. Sett deg på setet og fest sikkerhetsbeltet.
3. Aktiver parkeringsbremsen og sett kraftuttaksbryteren til AV-stillingen.
4. Ta foten av trekkpedalen, og kontroller at den er i fri.
5. Vri nøkkelbryteren til PÅ/FORVARME-stillingen.

   Merk: En automatisk timer kontrollere deretter oppvarmingen i ca. 6 sekunder.
6. Vri nøkkelbryteren til START-stilling etter forvarmingen. **Stans hvis motoren ikke starer etter 15 sekunder**. Når motoren starter, kan du slippe nøkkelen.

   Merk: Hvis motoren fortsatt er kald, kan du varme den mer ved å vri nøkkelen til AV og deretter til PÅ/FORVARME-posisjonen. Gjenta denne prosessen etter behov.
7. Flytt gasspaken til tomgangshastighet eller delvis gass, og kjør motoren til den er varm.

   Viktig: **Når du starter motoren for første gang, eller etter et motoroljeskifte eller en overhaling av motor, gir eller aksel, kjører du maskinen forover og bakover i ett til to minutter. Bruk også løftespaken og spaken for kraftuttaket til å kontrollere at alle delene virker som de skal. Drei rattet til venstre og høyre for å kontrollere at servostyringen og rattet fungerer som de skal. Slå deretter av motoren, og kontroller væskenivåene. Se etter oljelekkasje, løse deler eller andre feil.**

Slå av motoren

1. Flytt gasskontrollen bakover til LANGSOM-stillingen.
2. Sett kraftuttaksbryteren til AV-stillingen.
3. Vri nøkkelbryteren til AV-stillingen.
4. Ta nøkkelen ut av tenningen for å unngå at kjøretøyet startes ved et uhell.

Tilbakestille kraftuttaks-funksjonen

Merk: Hvis du forlater førersetet mens kraftuttaksbryteren er i PÅ-stillingen, vil maskinen automatisk slå av motoren.

Utfør følgende for å tilbakestille kraftuttaksfunksjonen:

1. Trykk ned kraftuttaksbryteren. Se Figur 19 og Kraftuttaksbryter (side 23).
2. Start motoren. Se Starte motoren (side 32).
3. Trekk opp kraftuttaksbryteren. Se Figur 19 og Kraftuttaksbryter (side 23).

Rense pumpen for drivstoffinnsprøyting

1. Parker maskinen på en jevn flate.
2. Sett på parkeringsbremsen.
3. Sikre at drivstofftanken er minst halvfull.
4. Lås opp og løft panseret.
5. Åpne lufteskruen på pumpen for drivstoffinnsprøyting (Figur 28).

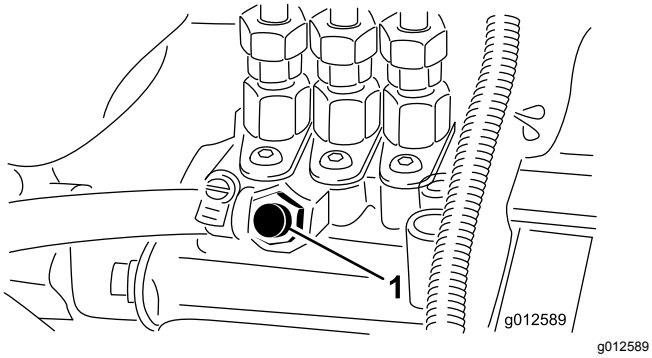

g012589

Figur 28

1. Lufteskrue

6. Vri nøkkelbryteren til PÅ-stillingen.

   Den elektriske drivstoffpumpen vil begynne å presse ut luften rundt lufteskruen.
7. La nøkkelbryteren stå i PÅ-stillingen til det kommer en kraftig strøm av drivstoff ut rundt skruen.
8. Stram til skruen, og vri nøkkelbryteren til AV-stillingen.

   Merk: Motoren skal starte når du har utført denne prosedyren. Hvis motoren ikke starter, kan det ha dannet seg en luftlomme mellom innsprøytingspumpen og injektorene. Se Tømme luft fra drivstoffinnsprøytingsrøret (side 46).
9. Tørk av drivstoff som har samlet seg rundt innsprøytingspumpen.

Brukstips

- Øv deg på å kjøre maskinen før du tar den i bruk med utstyr, siden den har et hydrostatisk drivverk og egenskaper som er forskjellige fra en del andre gressklippere.
- For å gi nok kraft til maskinen og klippeenheten når du klipper, må du justere trekkpedalen for å holde turtallet (o/min) høyt og konstant. Reduser kjørehastigheten når belastningen på knivene øker, og øk kjørehastigheten når belastningen på knivene reduseres. Dermed kan motoren – som jobber med drivverket – føle korrekt bakkehastighet samtidig som høy klippehastighet opprettholdes for å få førsteklasses klipping. Derfor lar du trekkpedalen bevege seg oppover når motorhastigheten reduseres, og når den øker, trykker du pedalen sakte ned. Når du kjører fra ett arbeidsområde til et annet (uten belastning og med hevet klippeenhet), setter du gassen i HURTIG-stillingen og trykker pedalen sakte helt ned for å oppnå maksimal bakkehastighet.
- Lås bremsepedalene sammen før du transporterer maskinen.
- Du kan bruke bremsene når du skal snu maskinen, men vær forsiktig når du bruker dem på vått gress, da det kan skade gressplenen. Du kan også bruke bremsene til å kontrollere retningen til klippeenheten når du trimmer gresset langs gjerder eller lignende. En tredje måte du kan bruke bremsene på, er for å beholde veigrepet. I noen bakker kan det for eksempel hende at hjulet øverst i bakken begynner å gli og miste veigrepet. Hvis dette skjer, trykker du inn bremsen for hjulet øverst i bakken gradvis og periodevis til hjulet øverst i bakken slutter å gli og veigrepet til hjulet nederst i bakken økes. Hvis du ikke vil ha uavhengig bremsing, kobler du spaken på venstre bremsepedal til høyre pedal. Dermed bremser begge hjulene samtidig.
- Før du slår av motoren, flytt alle kontrollene til FRI-stillingen og flytt gassen til SAKTE-stillingen.

Slå av motoren ved å vri nøkkelbryteren til Av-stillingen.

- Motoren går ikke når kjølevæsken er i overtemperaturtilstand. La motoren og kjølesystemet kjøles ned, og kontroller kjølesystemet. Se Kontrollere kjølesystemet og kjølevæskenivået (side 58).

Etter bruk

Sikkerhet etter bruk

- Fjern gress og rusk fra klippeenhetene, drivverk, lyddemperne og motorrommet for å unngå at det begynner å brenne. Tørk opp eventuelt olje- eller drivstoffsøl.
- Hvis klippeenhetene er i transportstilling, bruk mekanisk lås (hvis tilgjengelig) før du forlater maskinen uten tilsyn.
- La motoren bli kald før maskinen settes på et lukket sted.
- Ta ut nøkkelen og steng drivstofftilførselen (hvis så utstyrt) før oppbevaring eller transport av maskinen.
- Oppbevar aldri maskinen eller bensinkannen hvor det er åpen ild, gnist eller kontrollampe som på en varmtvannstank eller andre apparater.
- Hold alle deler av maskinen i god stand, og sørg for at de er godt festet, spesielt delene som fester knivene.
- Vedlikehold og rengjør sikkerhetsbelte(r) etter behov
- Skift ut slitte eller skadde merker.

Skyve eller taue maskinen

I nødstilfeller kan du flytte maskinen over svært korte avstander ved å aktivere omløpsventilen i hydraulikkpumpen og deretter skyve eller taue maskinen.

Viktig: **Ikke skyv eller tau maskinen med en større hastighet enn 3–4,8 km/t. Hvis du skyver eller tauer i en raskere hastighet, kan det interne drivverket skades. Hvis du må flytte maskinen over større avstander, bør den transporteres på en lastebil eller tilhenger.**

Viktig: **Omløpsventilen må være åpen når du skyver eller tauer maskinen. Steng ventilen når maskinen er skjøvet eller tauet til ønsket sted.**

Åpne omløpsventilen

1. Fjern setet og seteplaten. Se Fjerne setet og seteplaten (side 40).
2. Finn kontrollknotten for omløpsventilen på venstre side av den hydrauliske pumpen (Figur 29).

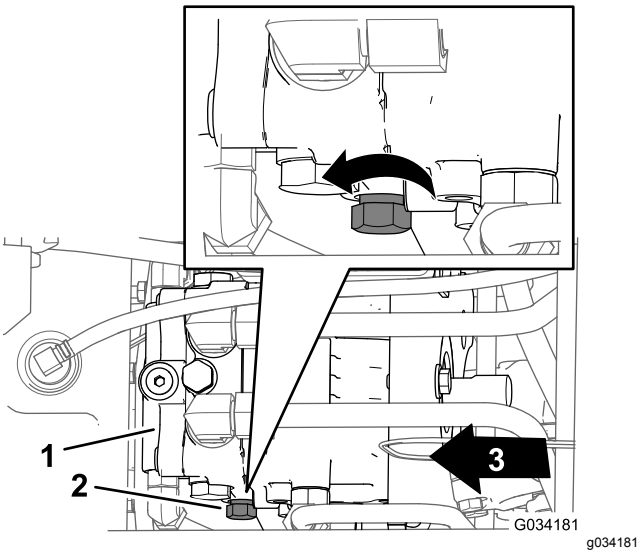

Figur 29

1. Hydraulikkpumpe
2. Kontrollknott (omløpsventil)
3. Foran på maskinen

3. Vri kontrollknotten tre omdreininger mot klokken (Figur 29).

   Viktig: **Ikke vri kontrollknotten mer enn tre omdreininger.**
4. Skyve eller slepe maskinen.

Lukke omløpsventilen

Merk: Lukk omløpsventilen før du starter motoren.

1. Gjør deg ferdig med å skyve eller taue maskinen.
2. Finn kontrollknotten for omløpsventilen på venstre side av hydraulikkpumpen (Figur 29).
3. Vri kontrollknotten (Figur 29) med klokken til du føler motstand, dette indikerer at omløpsventilen er stengt.
4. Monter setet og seteplaten. Se Montere setet og seteplaten (side 40).

Transportere maskinen

- Ta ut nøkkelen og steng drivstofftilførselen (hvis så utstyrt) før oppbevaring eller transport av maskinen.
- Vær forsiktig når du skal sette maskinen på en tilhenger eller lastebil, og når du skal sette den ned på bakken igjen.
- Bruk en bred rampe når du laster maskinen på en tilhenger eller lastebil.
- Fest maskinen godt.

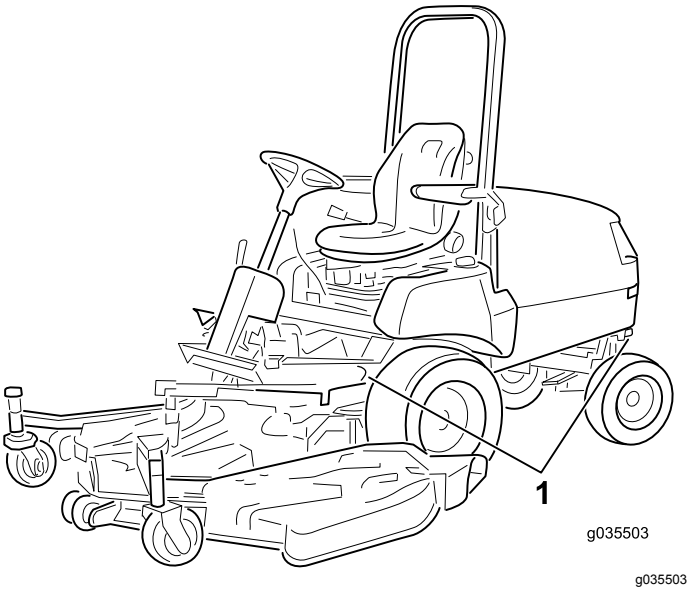

Figur 30

1. Festebøyler

Vedlikehold

Viktig: **Se eierhåndboken for motoren for mer informasjon om vedlikeholdsprosedyrer.**

Merk: Last ned en gratis kopi av det elektriske eller hydraliske skjemaet ved å gå til www.Toro.com, og søke etter maskinen fra koblingen Håndbøker på hjemmesiden.

Merk: Fastslå hva som er høyre og venstre side på maskinen ved å stå i normal arbeidsstilling.

Sikkerhet ved vedlikehold

- Før du justerer, rengjør, reparerer eller forlater maskinen, må du gjøre følgende:
  - Parker maskinen på en jevn flate.
  - Flytt gassbryteren til stillingen for lavt tomgangsturtall.
  - Koble fra klippeenhetene.
  - Senk klippeenhetene.
  - Sjekk at trekkenheten er i fri.
  - Sett på parkeringsbremsen.
  - Slå av motoren og ta ut nøkkelen.
  - Vent til alle bevegelige deler har stanset.
  - La maskinen kjøle seg ned før du utfører vedlikehold.
- Hvis klippeenhetene er i transportstilling, bruk mekanisk lås (hvis tilgjengelig) før du forlater maskinen uten tilsyn.
- Ikke utfør vedlikehold når motoren er i gang hvis du kan unngå det. Hold deg borte fra bevegelige deler.
- Bruk jekkstøtter for å støtte maskinen eller komponenter når det er nødvendig.
- Vær forsiktig når du reduserer trykket i komponenter under trykk.

Anbefalt vedlikeholdsplan

Vedlikeholdsintervall	Vedlikeholdsprosedyre
Etter første time	• Stram til hjulenes hakemutre.
Etter de 10 første timene	• Stram til hjulenes hakemutre. • Kontroller og juster bremsene. • Kontroller spenningen på generatorremmene. • Kontroller spenningen på kraftuttaksremmen. • Skift hydraulikkfilteret.
Etter de 50 første timene	• Skift motoroljen og oljefilteret. • Kontroller og juster bremsene. • Kontroller spenningen på kraftuttaksremmen.
For hver bruk eller daglig	• Kontroller lufttrykket i dekkene. • Kontroller sperresystemet. • Kontroller luftrenserindikatoren. • Sjekk motoroljenivået. • Kontroller kjølesystemet og kjølevæskenivået. • Kontroller panserskjermen og radiatoren for rusk. • Kontroller det hydrauliske systemet og væskenivået.
Hver 50. driftstime	• Smøre lagrene og hylsene. • Kontroller luftrenserelementet. • Sjekk batterikabeltilkoblingene. • Kontroller batteriets elektrolyttnivå når maskinen er i bruk. • Smør bremsekablene.
Hver 150. driftstime	• Skift motoroljen og oljefilteret.

Vedlikeholdsintervall	Vedlikeholdsprosedyre
Hver 200. driftstime	• Stram til hjulenes hakemutre. • Kontroller oljen i bakakselen (kun maskiner med firehjulsdrift). • Kontroller oljen i toveisclutchen (kun maskiner med firehjulsdrift). • Kontroller at bakhjulene er rettet inn i forhold til hverandre. • Stram boltene for styresylinderfestet (kun maskiner med firehjulsdrift). • Kontroller slangene til kjølesystemet. • Kontroller tilstanden til generatorremmen. • Kontroller spenningen på generatorremmene. • Kontroller tilstanden og spenningen på kraftuttaksremmen. • Juster åpningen for kraftuttaksclutchen. • Skift hydraulikkvæskefilteret.
Hver 400. driftstime	• Smør de bakre aksellagrene. • Bytt ut hovedelementene i luftrenseren (tidligere hvis indikatoren lyser rødt, og oftere under ekstremt skitne og støvete forhold). Erstatt sikkerhetsfilteret etter hver tredje utbytting av hovedelementene i luftrenseren. • Skift ut drivstoffilterboksen. • Tøm og rengjør drivstofftanken • Kontroller drivstoffslangene og -koblingene. • Skift oljen i bakakselen (kun maskiner med firehjulsdrift). • Skift oljen i toveisclutchen (kun maskiner med firehjulsdrift).
Hver 1500. driftstime	• Skift ut alle bevegelige slanger. • Tøm og fyll på ny væske i kjølesystemet. • Skift hydraulikkvæsken.
én gang månedlig	• Kontroller batteriets elektrolyttnivå når maskinen ikke er i bruk.

Kontrolliste for daglig vedlikehold

Ta kopi av denne siden for rutinemessig bruk.

Vedlikeholdskontrollpunkt	For uke:						
	Ma.	Ti.	On.	To.	Fr.	Lø.	Sø.
Kontroller at sikkerhetssper-resystemet virker.							
Sørg for at veltebeskyttelsen er helt hevet og låst i stillingen.							
Kontroller at gressavlederen er i den nedre stillingen.							
Kontroller at bremsene virker som de skal.							
Kontroller drivstoffnivået.							
Sjekk motoroljenivået.							
Kontroller kjølevæskenivået.							
Tøm drivstoff-/vannutskilleren.							
Kontroller indikatoren for luftfilteret.[3]							
Kontroller at det ikke er rusk i radiatoren eller på skjermen.							
Kontroller uvanlige motorlyder.[1].							
Kontroller uvanlige driftslyder.							
Kontroller giroljenivået.							
Kontroller om hydraulikk-slangene er skadet.							
Kontroller om det har oppstått oljelekkasjer.							
Kontroller trykket i dekkene.							
Kontroller at instrumentene virker.							
Kontroller knivenes tilstand.							
Smør alle smøreniplene.[2]							
Lakker ødelagt maling.							

[1]Kontroller glødepluggen og injektormunnstykkene hvis motoren er vanskelig å starte, det produseres mye røyk eller motoren går ujevnt

[2] Umiddelbart etter hver vask, uavhengig av det oppførte intervallet

[3]Hvis indikatoren er rød

Viktig: **Se i brukerhåndboken for flere vedlikeholdsprosedyrer.**

Bemerkninger om spesielle områder		
Kontroll utført av:		
Punkt	Dato	Informasjon

Forberedelse for vedlikehold

⚠ FORSIKTIG

Dersom du lar tenningsnøkkelen stå i bryteren, kan noen starte motoren uten at det er tilsiktet, noe som kan påføre deg eller personer i nærheten alvorlige skader.

Fjern tenningsnøkkelen før du begynner med eventuelt vedlikeholdsarbeid.

Tilgang til maskinen

Åpne panseret

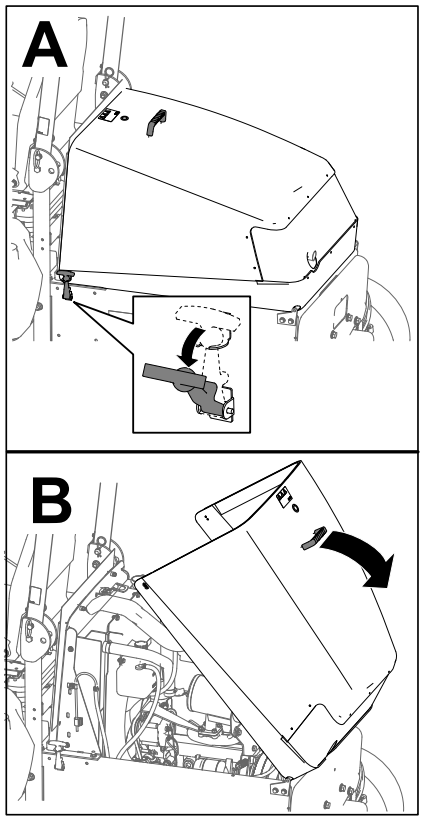

g198446

Figur 31

Lukke panseret

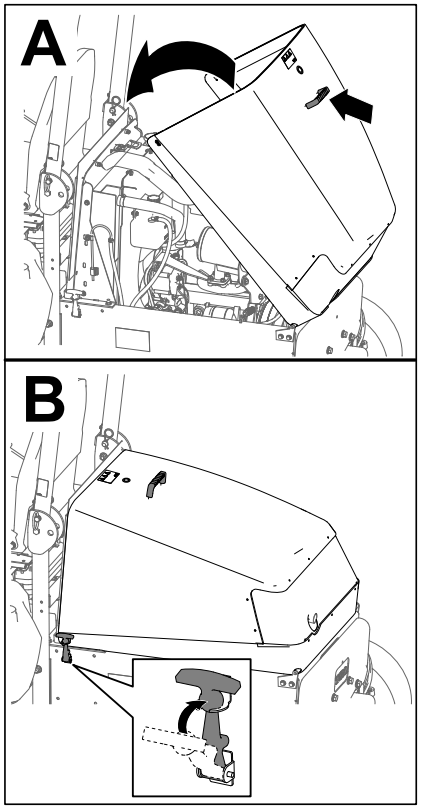

g198445

Figur 32

Tilgang til hydraulikkpumpen

Fjerne setet og seteplaten

1. Fjern de to flenshodeboltene (3/8 x 3/4 tomme) som fester fronten av seteplaten til chassiset til maskinen (Figur 33).

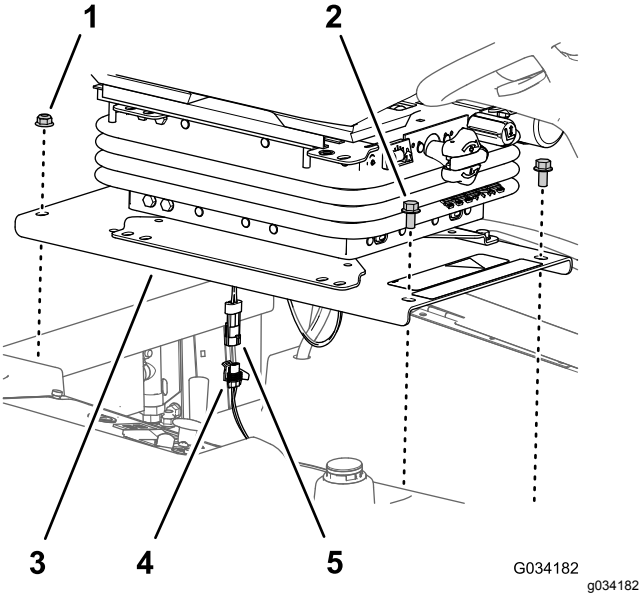

Figur 33

1. Flenslåsemuttere (3/8 tomme)
2. Flenshodebolter (3/8 x 3/4 tomme)
3. Seteplate
4. Kontakt med to sokler (maskinledningssats)
5. Kontakt med to pinner (ledningssats for dødmannsbryter)

2. Fjern de to flenslåsemutterne (3/8 tomme) som fester bakdelen av seteplaten til chassiset til maskinen (Figur 33)..
3. Løft setet delvis.
4. Koble kontakten med to pinner på dødmannsbryterens ledningssats fra kontakten med to sokler på maskinens ledningssats (Figur 33).
5. Fjern setet fra maskinen.

Montere setet og seteplaten

Monter setet når du har reparert maskinen og lukket omløpsventilen for hydraulikkpumpen.

1. Innrett setet med åpningen på drivstofftanken.
2. Koble kontakten med to pinner på dødmannsbryterens ledningssats til kontakten med to sokler på maskinens ledningssats. Se Figur 33.
3. Rett inn de bakre hullene i seteplaten (Figur 33) med de to låseboltene (3/8 x 1 tomme) i radiatorkanalen.
4. Monter seteplaten (Figur 33) til låseboltene med de to flenslåsemutterne (3/8 tomme) som du fjernet i trinn 2 av Fjerne setet og seteplaten (side 40).
5. Innrett de fremre hullene i seteplaten (Figur 33) med gjengene på tankstengene.
6. Monter seteplaten (Figur 33) til tankstengene med de to flenshodeboltene (3/8 x 3/4 tomme) som du fjernet i trinn 1 av Fjerne setet og seteplaten (side 40).
7. Trekk til flenslåsemutterne og flenshodeboltene med et moment på 37–45 N·m.
8. Kontroller sperresystemet. Se Kontrollere sperresystemet (side 28).

Smøring

Smøre lagrene og hylsene

Serviceintervall: Hver 50. driftstime—Smøre lagrene og hylsene. Når maskinen brukes under ekstremt støvete og skitne forhold, må du smøre lagrene og hylsene daglig.

Hver 400. driftstime/Årlig (avhengig av hva som kommer først)—Smør de bakre aksellagrene.

Smørefettspesifikasjon: nr. 2 litiumsbasert smørefett.

Viktig: **Støvete og skitne forhold kan føre til at det kommer skitt inn i lagrene og hylsene, noe som igjen kan resultere i økt slitasje.**

Merk: Smør alle smøreniplene umiddelbart etter hver gang du vasker maskinen, uavhengig av de oppførte intervallene.

1. Tørk av smøreniplene.
2. Pump smørefett inn i lageret eller hylsen.
3. Tørk bort overflødig fett.

Smørepunktene for lagre og hylser er som følger:

- Kraftuttakets universalaksel (Figur 34)

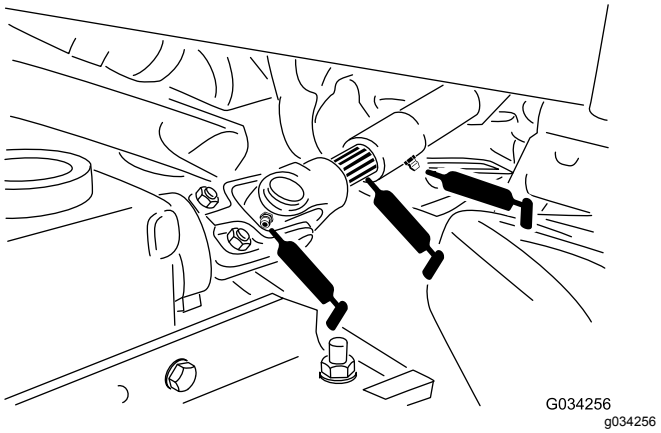

Figur 34

- Løftearmtapphylser (Figur 35)

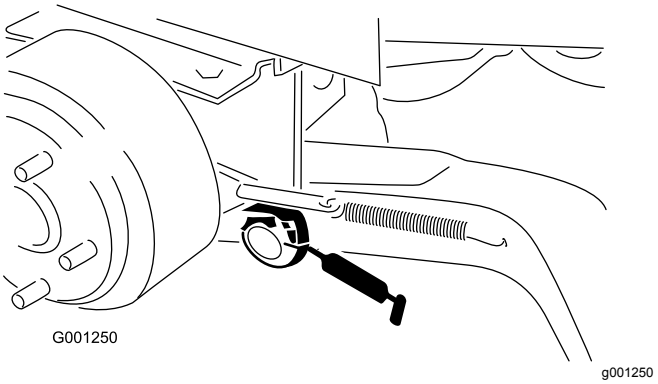

Figur 35

- Bremsetapphylser (Figur 36)

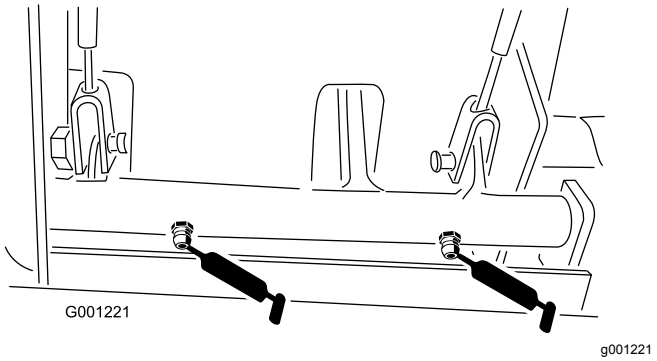

Figur 36

- Bremsekabler (enden ved drivhjulet og enden ved bremsepedalene) (Figur 36)
- Kraftuttaksspenningstapp (Figur 37)

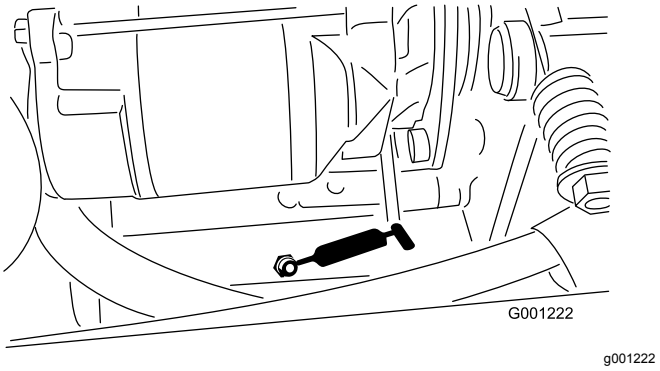

Figur 37

- Bakre kraftuttakslager (Figur 37)
- Bakhjulets spindelhylser (Figur 38)

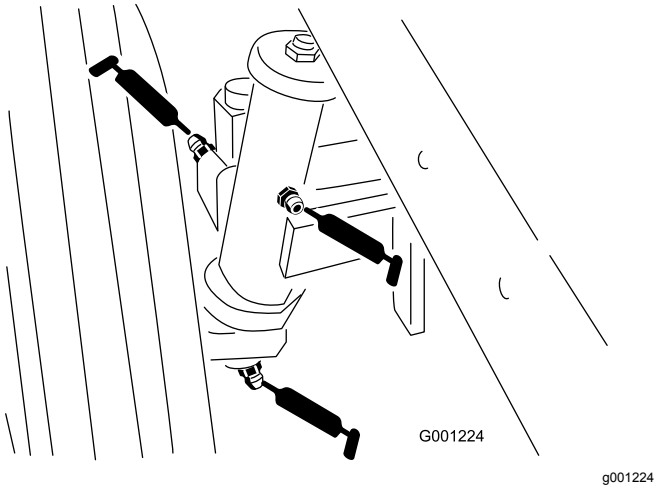

Figur 38

- Styreplatehylser (Figur 39)

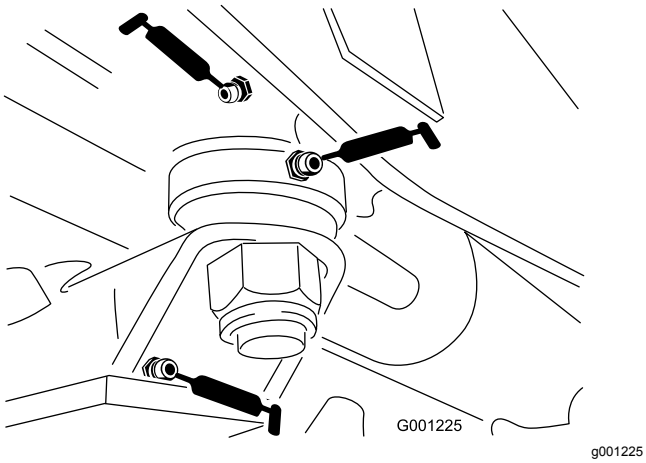

Figur 39

- Akselpinnehylse (Figur 39)
- Drivaksel (3) (Figur 40)

  Merk: Kun modeller med firehjulsdrift.

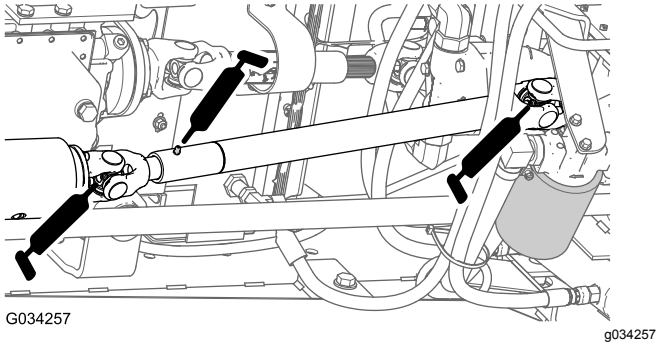

Figur 40

- Parallellstagender (2) (Figur 41)

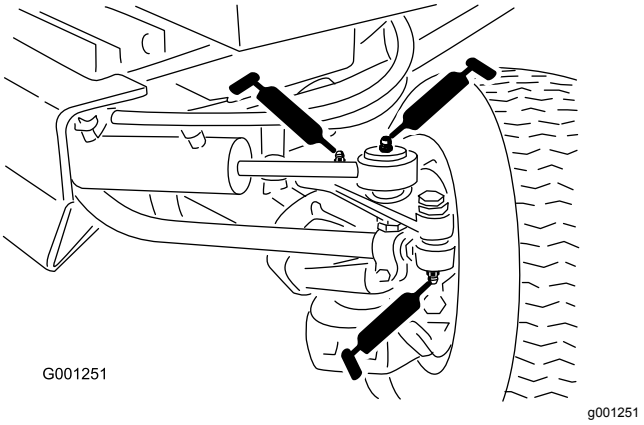

Figur 41

- Sylinderstangender (2) (Figur 41)
- Styretapper (2) (Figur 41)
- Akselens dreiebolt (Figur 41)

Merk: Lagrenes levetid kan påvirkes i negativ retning av feil rengjøringsprosedyrer. Ikke rengjør maskinen når den fortsatt er varm, og unngå å rette inn høytrykks- eller høyvolumsspray mot lagrene.

Vedlikehold av motor

Motorsikkerhet

- Slå av motoren og fjern nøkkelen før du sjekker oljen eller tilsetter olje til veivhuset.
- Du må ikke endre hastighetsregulatoren eller ruse motoren.

Overhale luftrenseren

Kontrollere luftrenserindikatoren

Serviceintervall: For hver bruk eller daglig

- Kontroller om luftrenserhuset er skadet slik at det kan føre til luftlekkasje. Skift en ødelagt luftrenser. Kontroller hele inntakssystemet for lekkasjer, skade eller løse slangeklemmer.
- Bytt ut luftrenserelementet når luftrenserindikatoren (Figur 42) lyser rødt. Ikke rengjør luftfilterelementet for mye.

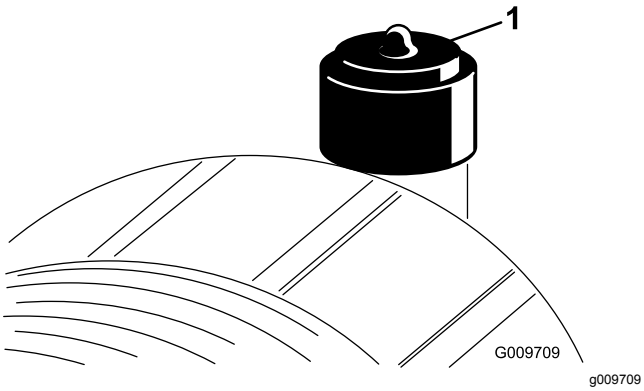

Figur 42

1. Luftrenserindikator

- Pass på at dekselet sitter korrekt på og er forseglet rundt luftrenserkroppen.

Bytte ut luftrenserelementene

Serviceintervall: Hver 50. driftstime—Kontroller luftrenserelementet.

Hver 400. driftstime—Bytt ut hovedelementene i luftrenseren (tidligere hvis indikatoren lyser rødt, og oftere under ekstremt skitne og støvete forhold). Erstatt sikkerhetsfilteret etter hver tredje utbytting av hovedelementene i luftrenseren.

Viktig: **Unngå å bruke luft under høyt trykk som kan presse smuss gjennom filteret og inn i inntakstrakten, og dermed føre til skade. Denne rengjøringsprosessen hindrer at smuss flyttes til inntaket når filteret fjernes.**

Viktig: **Det brukte elementet må ikke rengjøres, for å unngå at filtermediet blir skadet. Inspiser det nye filteret for transportskade, kontroller forseglingsenden av filteret og kroppen. Ikke bruk et ødelagt filter.**

Viktig: **Pass på at dekselet sitter korrekt på og er forseglet rundt luftrenserkroppen.**

1. Bytt ut hovedelementet i luftrenseren (Figur 43).

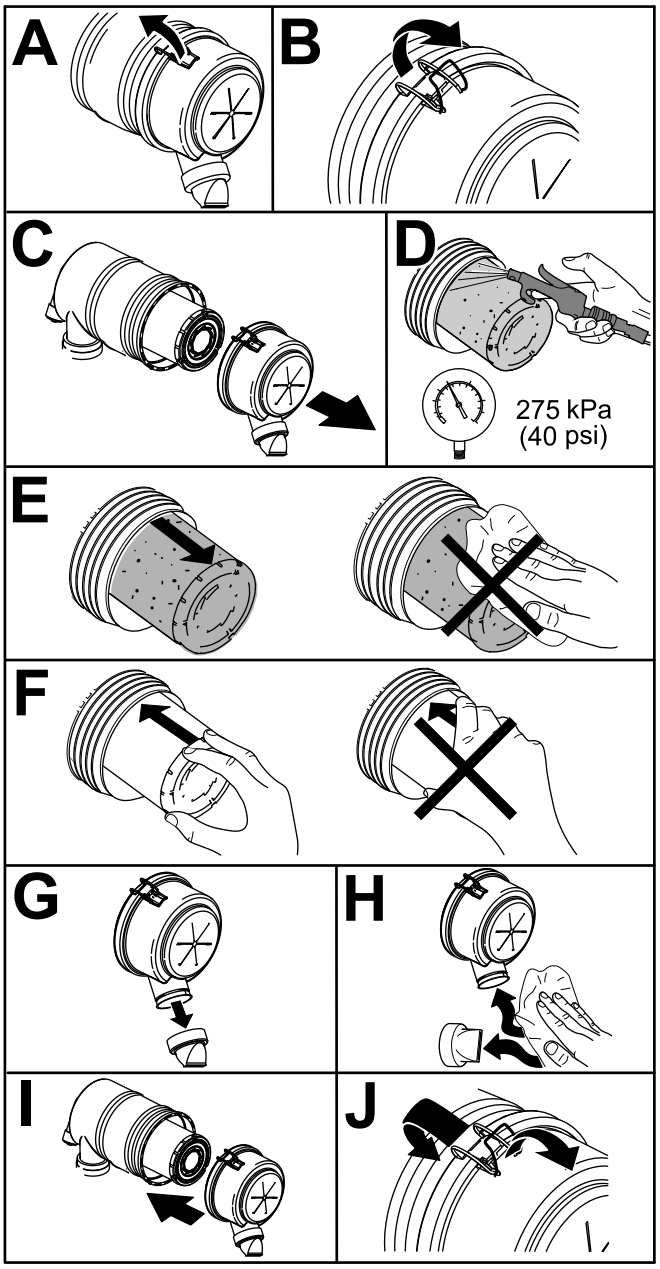

Figur 43

2. Kontroller om sikkerhetsfilteret for luftrenseren er fritt for støv og rusk (Figur 44).

   Viktig: **Ikke prøv å rengjøre sikkerhetsfilteret (Figur 44). Erstatt sikkerhetsfilteret etter hver tredje overhaling av det primære luftfilteret.**

Merk: Erstatt sikkerhetsfilteret for luftrenseren hvis det er skittent.

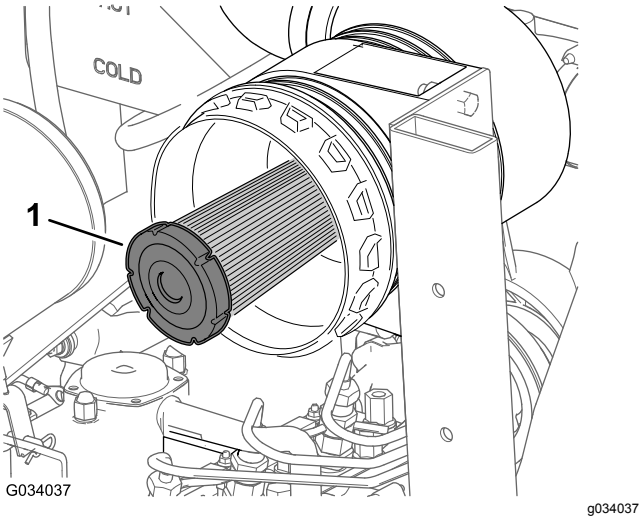

Figur 44

1. Sikkerhetsfilter for luftrenser

3. Tilbakestill luftrenserindikatoren hvis den lyser rødt. Se Kontrollere luftrenserindikatoren (side 43).

Spesifikasjon for motorolje

- **Motoroljetype:** API-klassifisering: CH-4 eller høyere.
- **Motoroljeviskositet:**
  - Anbefalt olje: SAE 15W-40 (over -18 °C)
  - Alternativ olje: SAE 10W-30 eller 5W-30 (alle temperaturer)

Merk: Toro Premium-motorolje er tilgjengelig fra din distributør med viskositet på enten 15W-40 eller 10W-30. Se delekatalogen for delenumre.

Kontrollere motoroljenivået

Serviceintervall: For hver bruk eller daglig Kontroller motoroljenivået før du starter maskinen for første gang, og deretter hver dag.

Motoren leveres med olje i veivhuset.

Merk: Den beste tiden for å sjekke motoroljen er når motoren er kald før den har blitt startet for dagen. Hvis du allerede har kjørt motoren, lar du oljen flyte tilbake ned i bunnpannen i minst ti minutter før du sjekker oljen.

1. Parker maskinen på en jevn flate, sett på parkeringsbremsen, senk klippeenheten, slå av motoren og fjern nøkkelen fra nøkkelbryteren.
2. Åpne panseret.
3. Kontroller motoroljenivået som vist i Figur 45.

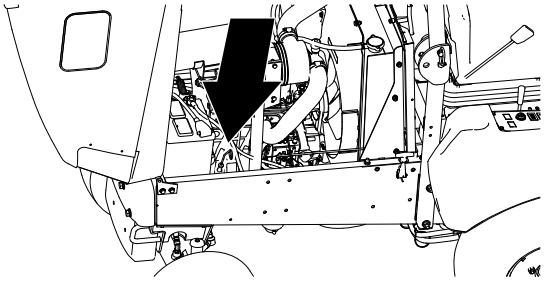

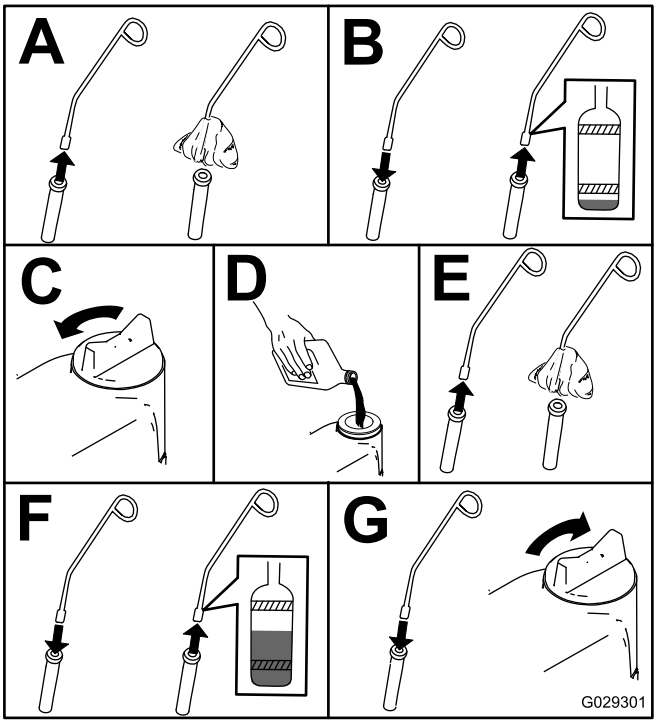

Figur 45

4. Hvis oljenivået er på eller under ADD-merket på peilestaven, fjerner du oljefyllingslokket (Figur 46) og fyller på mer olje til oljenivået når FULL-merket.

   Ikke overfyll motoren med olje.

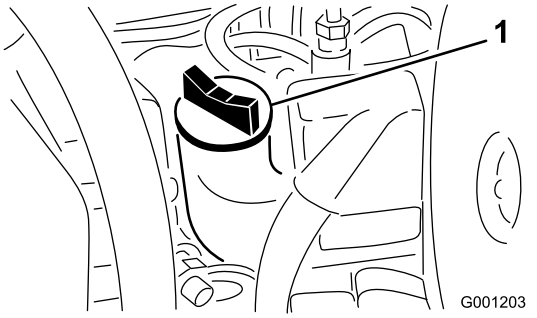

Figur 46

1. Oljepåfyllingslokk

5. Sett på oljelokket, og lukk panseret.

Skifte motorolje og filter

Serviceintervall: Etter de 50 første timene

Hver 150. driftstime

Veivhuskapasitet: ca. 3,8 l med filteret.

1. Hvis det er mulig, kjører du motoren like før du skifter olje for å varme den.
2. Sett maskinen på en jevn flate.
3. Åpne panseret.
4. Sett tappefatet under tappepluggen på bunnpannen (Figur 47).

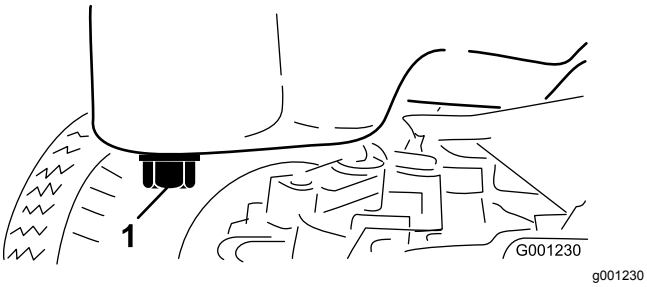

Figur 47

1. Tappeplugg

5. Rengjør området rundt tappepluggen.
6. Fjern tappepluggen, og la oljen renne ned i tappefatet.
7. Sett på plass tappepluggen, og tørk opp eventuelt oljesøl.
8. Ta ut og skift oljefilteret (Figur 48).

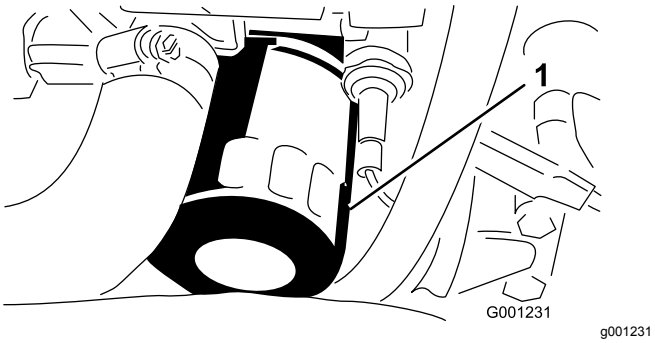

Figur 48

1. Oljefilter

9. Fyll på med spesifisert olje i veivhuset. Se Spesifikasjon for motorolje (side 44) og Kontrollere motoroljenivået (side 44).

Vedlikehold av drivstoffsystem

Merk: Se Drivstoffspesifikasjon (side 28) hvis du vil ha anbefalinger om drivstoff.

⚠ FARE

Under visse forhold er diesel og dampen fra drivstoff svært brannfarlig og eksplosivt. En brann eller eksplosjon forårsaket av drivstoff, kan påføre deg og andre brannskader og forårsake skade på eiendom.

Du må aldri røyke når du håndterer drivstoff, og du må holde deg unna åpen ild eller steder der gnister kan antenne drivstoffdamp.

Overhale vannutskilleren

Serviceintervall: Hver 400. driftstime

Tapp vann eller andre urenheter fra vannutskilleren (Figur 49) daglig.

1. Plasser en ren beholder under drivstoffilteret.
2. Løsne tappepluggen på bunnen av filterboksen (Figur 49).

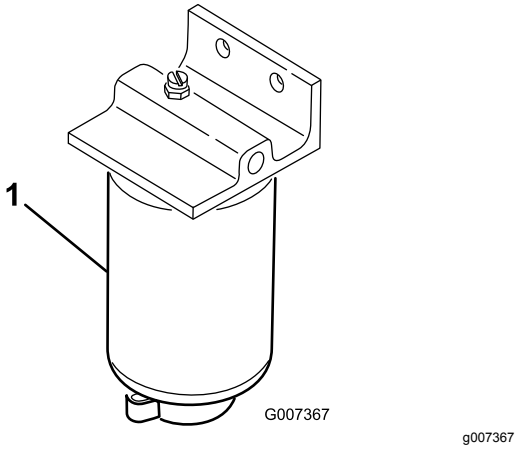

Figur 49

1. Filterboks

3. Rengjør området der filterboksen skal festes.
4. Fjern filterboksen og rengjør monteringsoverflaten.
5. Smør pakningen på filterboksen med ren olje.
6. Monter filterboksen for hånd til pakningen kommer i berøring med monteringsoverflaten, og drei den deretter en halv omdreining til.
7. Stram til tappepluggen på bunnen av filterboksen.

Rengjøre drivstofftanken

Serviceintervall: Hver 400. driftstime/Årlig (avhengig av hva som kommer først)—Tøm og rengjør drivstofftanken

Tøm og rengjør tanken hvis drivstoffsystemet blir forurenset, eller hvis du skal oppbevare maskinen over en lengre periode. Bruk ren diesel til å spyle tanken.

Kontrollere drivstoffslangene og -koblingene

Serviceintervall: Hver 400. driftstime/Årlig (avhengig av hva som kommer først)

Kontroller om koblingene er slitte, ødelagte eller løse.

Tømme luft fra drivstoffinnsprøytingsrøret

Merk: Du må bare utføre denne prosedyren hvis du har tømt luften fra drivstoffsystemet ved hjelp av vanlige prosedyrer for priming og motoren ikke starter. Se Rense pumpen for drivstoffinnsprøyting (side 33).

1. Løsne rørmutteren til injektormunnstykke nummer 1 og holderen ved innsprøytingspumpen (Figur 50).

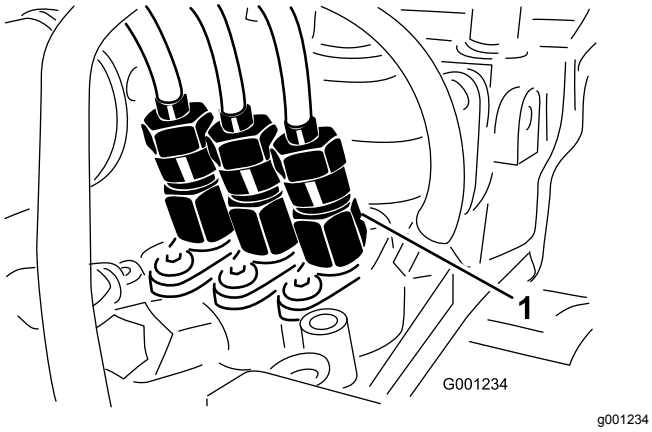

Figur 50

1. Injektormunnstykke nummer 1

2. Sett gassen til HURTIG-stilling.
3. Vri nøkkelbryteren til START-stillingen og se drivstoffet flyte rundt rørmutteren.
4. Vri nøkkelbryteren til AV-stillingen når du oppnår en jevn drivstoffstrøm fra røret.
5. Stram til rørmutteren.
6. Tørk av drivstoff som har samlet seg rundt injektormunnstykket og innsprøytingspumpen.
7. Gjenta trinnene 1 til og med 6 på gjenstående munnstykker.

Vedlikehold av elektrisk system

Sikkerhet for elektrisk system

ADVARSEL

CALIFORNIA
Proposition 65-advarsel

Batteripoler, klemmer og tilknyttet tilbehør inneholder bly og blyforbindelser: kjemikalier som er kjente i staten California for å føre til kreft og forplantningsskader. Vask hendene etter at du har håndtert et batteri.

- Koble fra batteriet før du reparerer maskinen. Koble kabelen fra den negative polen først, og deretter den andre kabelen fra den positive polen. Koble til den positive polen først og den negative polen sist.
- Lad opp batteriet på et åpent sted med god ventilasjon og borte fra gnister eller åpen ild. Koble laderen fra strømuttaket før du kobler den til eller fra batteriet.
- Ha på deg beskyttelsesklær, og bruk verktøy som er isolert.

Vedlikeholde batteriet

Sjekke batterikabeltilkoblingene

Serviceintervall: Hver 50. driftstime—Sjekk batterikabeltilkoblingene.

⚠ ADVARSEL

Batteripolene eller metallverktøy kan kortslutte mot metallkomponenter og forårsake gnister. Gnistene kan føre til at batterigassene eksploderer, noe som kan forårsake personskade.

- **Når du fjerner eller monterer batteriet, må du passe på at batteripolene ikke kommer i kontakt med metalldeler på gressklipperen.**
- **La ikke metallverktøy kortslutte mellom batteripolene og metalldeler på maskinen.**
- For å oppnå god elektrisk kontakt, må batterikablene sitte fast på batteripolene.
- Hvis det er rust, gjør følgende:

⚠ ADVARSEL

Feilaktig ruting av batterikabler kan skade maskinen og kablene, og forårsake gnister. Gnistene kan føre til at batterigassene eksploderer, noe som kan forårsake personskade.

- **Koble alltid fra den negative (svarte) batterikabelen før du kobler fra den positive (røde) kabelen.**
- **Koble alltid til den positive (røde) batterikabelen før du setter på den negative (svarte) kabelen.**

1. Åpne panseret. Se Åpne panseret (side 39).
2. Koble den negative (-) kabelen fra batteripolen (Figur 51).

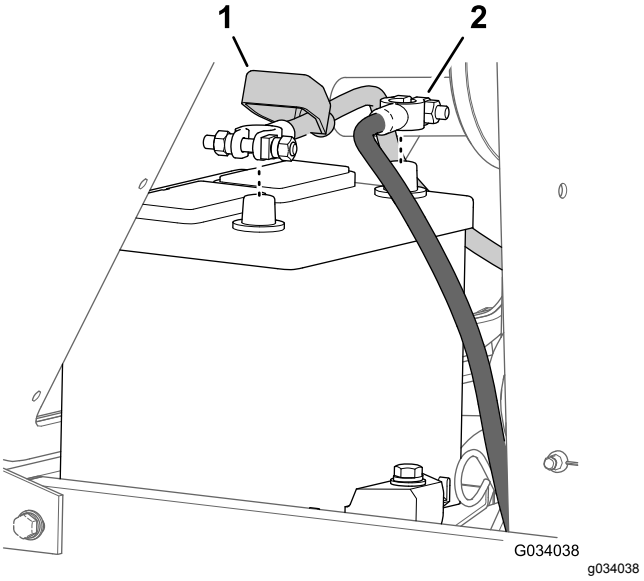

Figur 51

1. Isolatordeksel (positiv batterikabel)
2. Negativ batterikabel

3. Skyv isolatordekselet bort fra batterikabelklemmen (Figur 51).
4. Koble den positive (+) kabelen fra batteripolen (Figur 51).
5. Skrap ren klemmene og polene hver for seg.
6. Smør terminalene på batterikablene med Grafo 112X (delenummer 505-47).
7. Koble til kablene, den positive (+) kabelen til den positive batteripolen (Figur 51).
8. Koble den negative (-) kabelen til den negative batteripolen (Figur 51).

Kontrollere batterielektrolytten

Serviceintervall: Hver 50. driftstime

én gang månedlig

⚠ FARE

Elektrolytten i batteriet inneholder svovelsyre, en dødelig gift som også kan forårsake alvorlige brannskader.

- **Ikke drikk elektrolytt, og unngå kontakt med hud, øyne eller klær. Bruk vernebriller for å beskytte øynene, og gummihansker for å beskytte hendene.**
- **Fyll batteriet i nærheten av rent vann som kan brukes til å skylle huden.**

Merk: Dersom maskinen oppbevares på et sted der temperaturen er ekstremt høy, tappes batteriet raskere enn dersom den oppbevares på et kjølig sted.

1. Oppretthold batterielektrolyttkonsentrasjonen på en egenvekt mellom 1,265 og 1,299.
2. Oppretthold cellenivået med destillert vann eller vann uten mineraler.

   Merk: Ikke fyll cellene over bunnen av den delte ringen inni hver celle.
3. Rengjør toppen av batteriet regelmessig ved å utføre følgende:

   Viktig: **Ikke ta av påfyllingslokkene mens du rengjør batteriet.**

   A. Vask toppen av batteriet med en børste dyppet i ammoniakk eller en oppløsning med natriumbikarbonat.

   B. Skyll overflaten med rent vann.

Tilgang til sikringsblokken og standard kontrollmodul

Fjerne kontrollpanelplaten

1. Fjern de fire vingeskruene som fester kontrollpanelplaten til drivstofftanken (Figur 52).

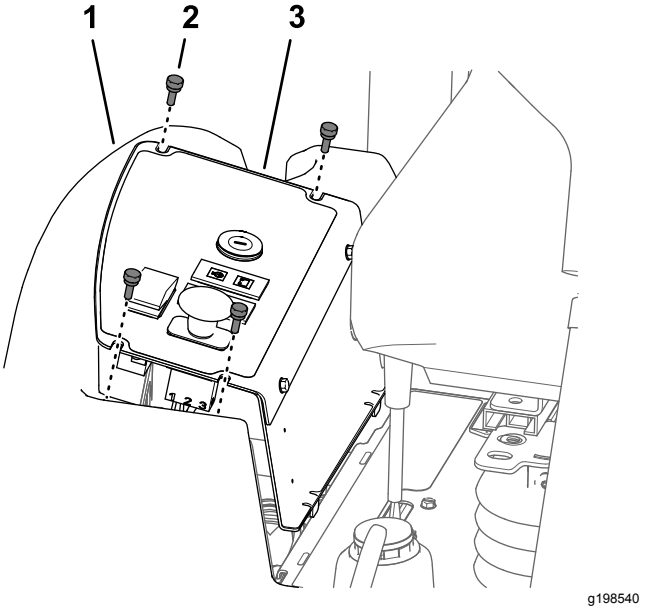

Figur 52

1. Drivstofftank
2. Vingeskrue
3. Kontrollpanelplate

2. Løft opp kontrollpanelplaten (Figur 52).
3. Koble de elektriske koblingene fra bryterne og varsellysene etter behov for å få tilgang til sikringsblokken eller den standard kontrollmodulen.

Montere kontrollpanelplaten

1. Koble de elektriske kontaktene til bryterne og varsellysene som du koblet fra i trinn 3 av Fjerne kontrollpanelplaten (side 48).
2. Innrett de to tappene nederst på sidepanelet med de to slissene i rammen til konsollen (Figur 53).

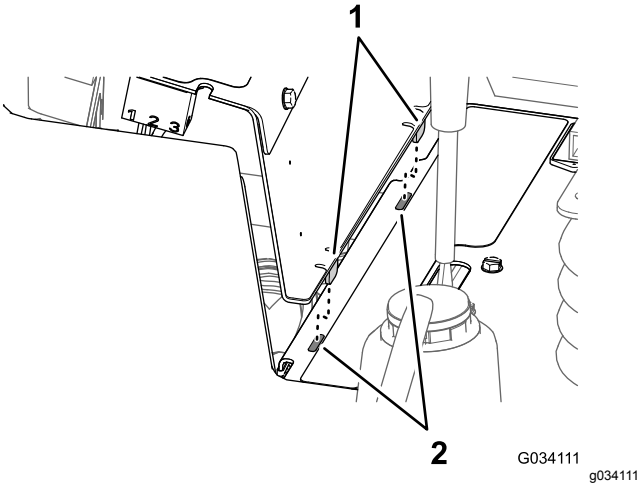

Figur 53

1. Tapper (sidepanel)
2. Slisser (ramme – konsoll)

3. Innrett slissene øverst på kontrollpanelplaten med hullene i flensen på drivstofftanken (Figur 52).
4. Monter kontrollpanelplaten til flensen på drivstofftanken med de fire vingeskruene (Figur 52) du fjernet i trinn 1 av Fjerne kontrollpanelplaten (side 48).

Tilgang til sikringene

Sikringsblokkene og sikringene er plassert under kontrollpanelet (Figur 54).

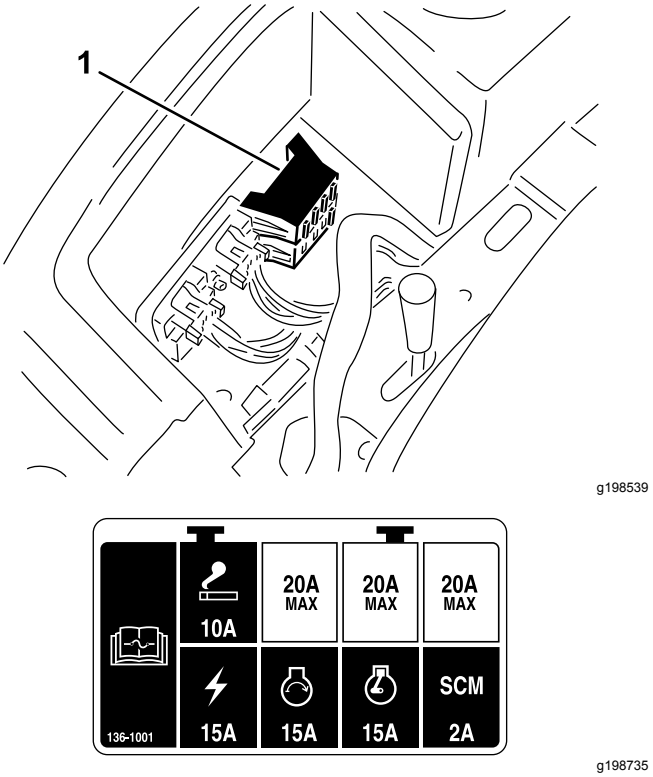

Figur 54

1. Sikringsblokker

Standard kontrollmodul (SCM)

Viktig: **Informasjonen som vises nedenfor, er en oversikt over den standard kontrollmodulen. Se *servicehåndboken* for maskinen for feilsøkingsprosedyrer med den standard kontrollmodulen.**

Den standard kontrollmodulen (SCM) kan overvåke og kontrollere maskinens standard elektriske egenskaper.

Gul LED-indikatorer på det trykte kretskortet identifiserer innganger og utganger.

SCM-en overvåker følgende innganger:

- Kontroller i NØYTRAL stilling
- Parkeringsbremsstilling
- Kraftuttaksdrift (PTO)
- Motorstartfunksjon
- Forhold med høy temperatur

SCM-en kontroller utgangsfunksjoner som inkluderer følgende:

- SCM-en aktiverer utgangene for kraftuttaket, starteren og ETR-solenoidene.
- Utgangslysdiodenes monitorreléforhold indikerer hvor mange volt det er i én av de tre spesifikke utgangsterminalene.

Merk: SCM-en kan ikke kobles til en ekstern datamaskin eller håndholdt enhet, den kan ikke omprogrammeres og den noterer ikke tilbakevendende feilsøkingsdata.

Standard kontrollmodulmerke

Det står kun symboler på merket på SCM-en. Utgangsboksen viser tre LED-utgangssymboler. Alle de andre lysdiodene er innganger. For å identifisere tilstandene som symboler indikerer, kan du se diagrammet i Standard kontrollmoduldiagram (side 50).

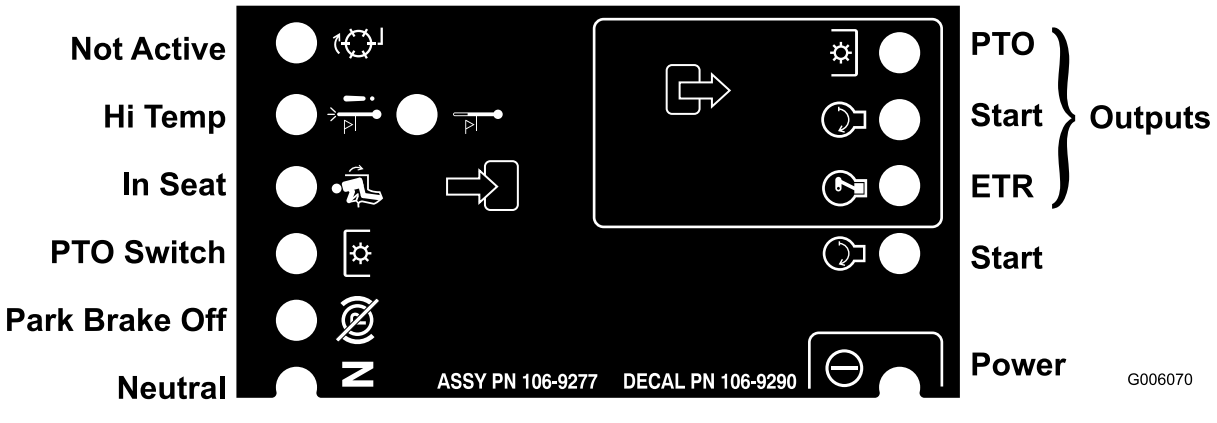

Figur 55

Standard kontrollmoduldiagram

Hver rad i diagrammet nedenfor identifiserer inngangs- og utgangskrav for hver spesifikke produktfunksjon. Den venstre kolonnen viser produktfunksjoner. Symbolene identifiserer spesifikke kretsforhold, inkludert: aktivisert til spenning, lukket til jorden og åpen til jorden.

Symboldiagram for standard kontrollmodul

		Innganger							Utganger		
Funksjon	Strøm på	I nøytral	Start på	Bremse på	Kraftuttak på	I setet	Avsteng-ning ved høy temp.	Varsling ved høy temp.	Start	ETR	Kraftuttak
Start	—	—	+	⊗	⊗	—	⊗	⊗	+	+	⊗
Kjør (ikke på enhet)	—	—	⊗	⊗	⊗	⊗	⊗	⊗	⊗	+	⊗
Kjør (på enhet)	—	⊗	⊗	—	⊗	—	⊗	⊗	⊗	+	⊗
Klipping	—	⊗	⊗	—	—	—	⊗	⊗	⊗	+	+

		Innganger							Utganger		
Varsling ved høy temp.	—		⊗				⊗	— (A)	+	+	⊗
Avsteng-ning ved høy temp.	—		⊗				—		⊗	⊗	⊗

(-) Indikerer en krets som er lagt til jord. (LYSDIODE PÅ)

(⊗) Indikerer en krets som ikke er lagt til jord eller som er deaktivert (LYSDIODE AV)

(+) Indikerer en aktivisert krets (koblingsspole, solenoid eller startinngang) (LYSDIODE PÅ)

Blank rute indikerer en krets som ikke står i diagrammet.

(A) Start kraftinngangen på nytt etter motoren kjøles ned (syklusnøkkel på/av)

Overhale ledningssatsen

For å forhindre korrosjon på ledningterminalene må du smøre Grafo 112X (Toro delenr. 505-47) på innsiden av alle fastspennerkontaktene når du skifter ut fastspenneren.

Viktig: **Når du vedlikeholder det elektriske systemet, må du alltid koble fra batteriledninger, negative (-) kabler først, for å forhindre at kortslutninger skal forårsake skader på ledningene.**

Vedlikehold av drivsystem

Stramme hjulenes hakemutre

Serviceintervall: Etter første time

Etter de 10 første timene

Hver 200. driftstime

Dreiemomentspesifikasjon for hjulenes hakemutre: 102 til 108 N·m

Stram hakemutrene på de fremre og bakre hjulene i et kryssende mønster, som vist i Figur 56, til angitt dreiemoment.

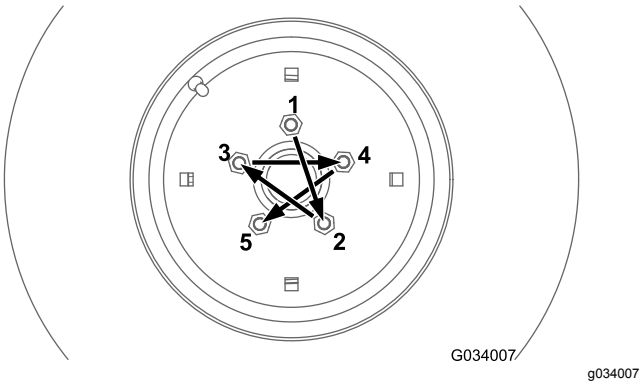

Figur 56

Vedlikeholde bakakselen

Kun maskiner med firehjulsdrift

Smøremiddelspesifikasjon for bakakselen: SAE 80W-90-girolje

Kontrollere oljen i bakakselen

Kun maskiner med firehjulsdrift

Serviceintervall: Hver 200. driftstime Kontroller oljen i bakakselen før maskinen brukes for første gang og deretter etter hver 200. driftstime.

Bakakselen har tre atskilte beholdere for girolje av typen SAE 80W-90. Selv om fabrikken leverer akselen med olje, må du sjekke oljenivået før du bruker maskinen for første gang.

1. Sett maskinen på en jevn flate.
2. Fjern kontrollpluggen fra det midtre akselhuset og akselen og fylle-/kontrollpluggen på hver utvendige akselkasse (Figur 57 og Figur 58).

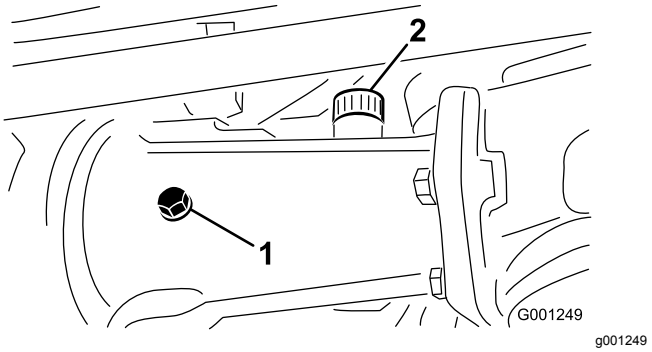

Figur 57

1. Kontrollplugg
2. Fylleplugg

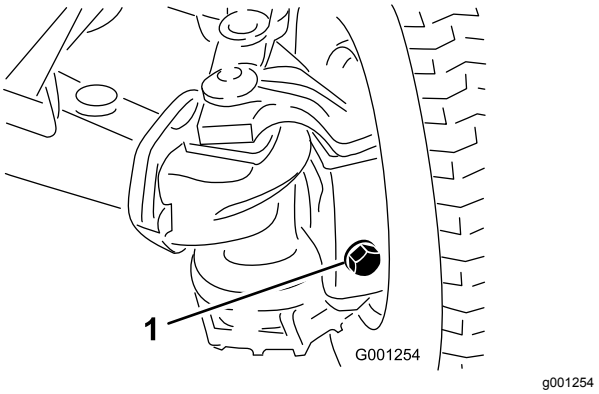

Figur 58

1. Fylle-/kontrollplugg (utvendig akselkasse – én i hver ende av akselen)

3. Kontroller at det er olje opp til gjengene nederst på hvert plugghull (Figur 57 og Figur 58).
4. Hvis oljenivået er lavt, kan du gjøre følgende:
   A. Hvis du fyller det midtre akselhuset, fjerner du fyllepluggen (Figur 57).
   B. Fyll på spesifisert olje for bakakselen i akselbeholderen til oljen når opp til bunnen av kontrollplugghullene (Figur 57 og Figur 58).
   C. Hvis fjernet fra det midtre akselhuset, påfør PTFE-gjengeforsegling på gjengene på fyllepluggen og monter den i huset (Figur 57).
5. Påfør PTFE-gjengeforsegling på gjengene til kontrollpluggen fra det midtre akselhuset og fylle-/kontrollpluggene fra de to utvendige akselkassene (Figur 57).
6. Monter kontrollpluggen i det midtre akselhuset og fylle-/kontrollpluggene i de to utvendige akselkassene (Figur 57 og Figur 58).

Skifte oljen i bakakselen

Kun maskiner med firehjulsdrift

Serviceintervall: Hver 400. driftstime

1. Sett maskinen på en jevn flate.
2. Rengjør området rundt de tre tappepluggene (Figur 59).

   Merk: Én plugg ved hver utvendige akselkasse og én plugg på det midtre akselhuset.

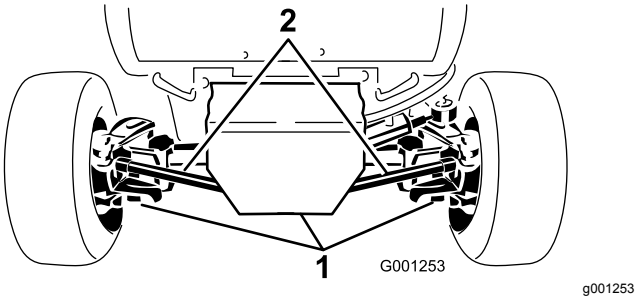

Figur 59

1. Tappeplugg (3)

3. Plasser et tappefat under tappepluggen. Ta ut pluggen, og la all oljen renne ut.
4. Påfør PTFE-gjengeforsegling på gjengene på tappepluggen og monter den på akselen.
5. Gjenta trinn 3 og 4 på de andre to tappepluggene.
6. Fjern kontrollpluggen fra det midtre akselhuset og fylle-/kontrollpluggen på hver utvendige akselkasse.
7. Fyll på spesifisert olje for bakakselen i akselbeholderen til oljen når opp til bunnen av gjengene på kontrollplugghullet. Se smøremiddelspesifikasjonen i Vedlikeholde bakakselen (side 52).

8. Påfør PTFE-gjengeforsegling på gjengene til kontrollpluggen fra det midtre akselhuset og fylle-/kontrollpluggene fra de to utvendige akselkassene. Se Figur 57 og Figur 58 i Kontrollere oljen i bakakselen (side 52).
9. Monter kontrollpluggen i det midtre akselhuset og fylle-/kontrollpluggene i de to utvendige akselkassene. Se Figur 57 og Figur 58 i Kontrollere oljen i bakakselen (side 52).

Vedlikeholde toveisclutchen

Smøremiddelspesifikasjon for clutchen: Mobilfluid 424™

Viktig: **Bruk ikke motorolje (f.eks. 10W30) i toveisclutchen. Antislitasje- og høytrykkstilsetninger fører til uønsket clutchytelse.**

Merk: Angi hva som er høyre og venstre side på maskinen ved å stå i normal arbeidsstilling.

Kontrollere oljen i toveisclutchen

Kun maskiner med firehjulsdrift

Serviceintervall: Hver 200. driftstime Kontroller oljen i toveisclutchen før maskinen brukes for første gang og deretter etter hver 200. driftstime.

1. Sett maskinen på en jevn flate.
2. Roter clutchen (Figur 60) for å innrette kontrollpluggen til kl. 4-posisjonen.

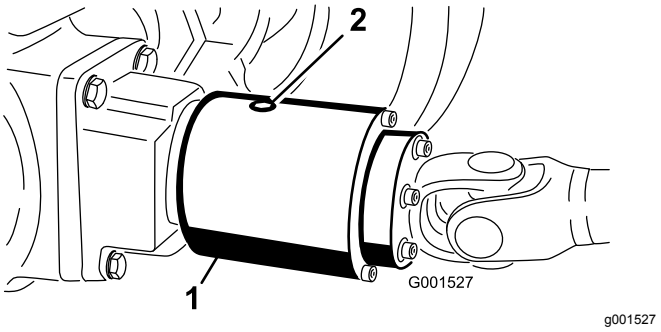

Figur 60

Kontrollplugg vist på kl. 12-stillingen

1. Toveisclutch
2. Kontrollplugg

3. Fjern kontrollpluggen.

   Merk: Væskenivået skal nå opp til hullet i clutchen.
4. Hvis væskenivået er lavt, tilsett spesifisert væske i huset til toveisclutchen til det er omtrent 1/3 fullt.
5. Påfør PTFE-gjengeforsegling på gjengene på kontrollpluggen.
6. Monter kontrollpluggen i clutchhuset.

Skifte oljen i toveisclutchen

Kun maskiner med firehjulsdrift

Serviceintervall: Hver 400. driftstime

1. Sett maskinen på en jevn flate.
2. Rengjør området omkring kontrollpluggen på toveisclutchen.
3. Roter clutchen for å innrette kontrollpluggen til klokken seks posisjonen (Figur 61).

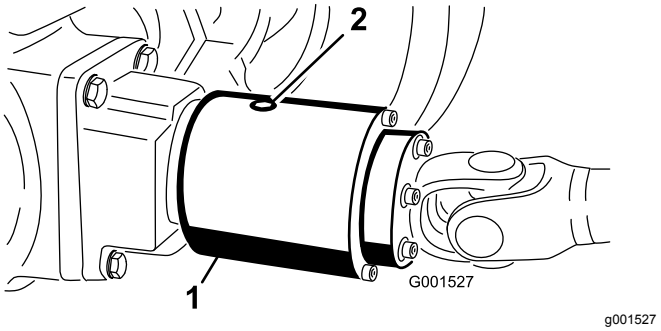

Figur 61

1. Toveisclutch
2. Kontrollplugg

4. Fjern tappepluggen, og la oljen renne ned i et tappefat.
5. Roter clutchen for å innrette kontrollplugghullet til kl. 4-posisjonen.
6. Fyll på den spesifiserte væsken til oljen står opp til det gjengede hullet i clutchhuset.

   Merk: Når fyllingen er gjort riktig, er clutchhuset fylt opp 1/3 med clutch-smøremiddel.
7. Påfør PTFE-gjengeforsegling på gjengene på kontrollpluggen.
8. Monter kontrollpluggen i clutchhuset.

Vedlikeholde bakhjulinnrettingen

Kontrollere at bakhjulene er rettet inn i forhold til hverandre

Serviceintervall: Hver 200. driftstime

1. Flytt maskinen til en jevn flate, sett på parkeringsbremsen og ta ut nøkkelen fra nøkkelbryteren.
2. Vri rattet slik at bakhjulene peker rett fremover.

3. Mål avstanden fra midten til midten, foran og bak på bakhjulene i hjulnavhøyde.

   Merk: Bakhjulene skal være rette når de er korrekt innrettet.

4. Hvis hjulene ikke er rette, rett inn hjulene ved å gjøre følgende:
   - For maskiner med tohjulsdrift, se Justere spissing av bakhjulene (side 54).
   - For maskiner med firehjulsdrift, se Justere spissing av bakhjulene (side 54).

Justere spissing av bakhjulene

Kun maskiner med tohjulsdrift

1. Løsne låsemutrene i begge ender av de venstre og høyre parallellstagene.
2. Juster begge parallellstagene til avstanden fra midten til midten foran og bak på bakhjulene er den samme (Figur 62).
3. Når bakhjulene er riktig justert, strammer du låsemutterne mot parallellstagene.

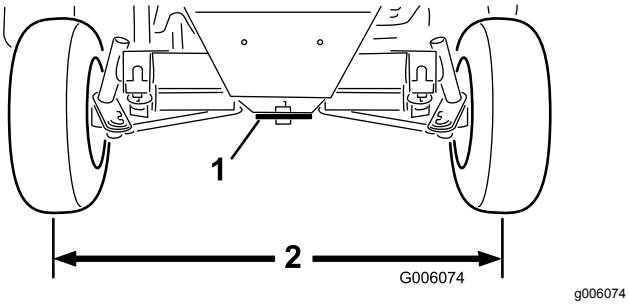

Figur 62

1. Styreplate
2. Samme dimensjon foran og bak dekkene

Justere spissing av bakhjulene

Kun maskiner med firehjulsdrift

1. Fjern splinten og kronemutteren som fester ett av parallellstagets kuleledd til monteringsbraketten på akselen, og skill kuleleddet fra akselen (Figur 63).

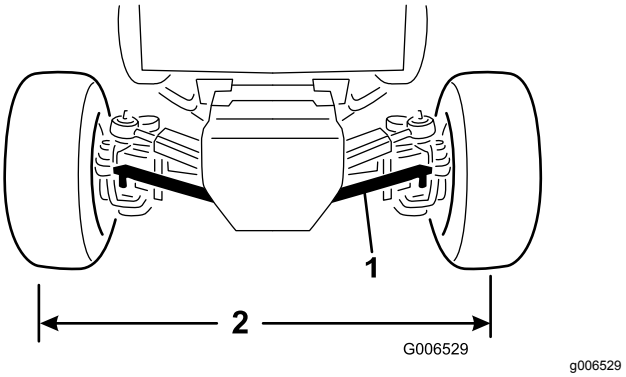

Figur 63

1. Parallellstag
2. Samme dimensjon foran og bak dekkene

2. Løsne låsemutteren og bolten på parallellstagklemmen.
3. Roter kuleleddene på parallellstagene inn eller ut, til avstanden fra midten til midten foran og bak på bakhjulene er den samme (Figur 63).
4. Monter kuleleddet på monteringsbraketten, og kontroller spissingen av hjulene.
5. Når du har oppnådd ønsket hjulinnretting, monter kuleleddet til monteringsbraketten med kronemutteren og splinten.
6. Stram låsemutteren og bolten på parallellstagklemmen.

Stramme boltene for styresylinderfestet

Kun maskiner med firehjulsdrift

Serviceintervall: Hver 200. driftstime

1. Flytt maskinen til en jevn flate, slå av motoren og ta ut nøkkelen fra nøkkelbryteren.
2. Trekk til de fire boltene for styresylinderfestet (Figur 64) med et moment på 65–81 N·m.

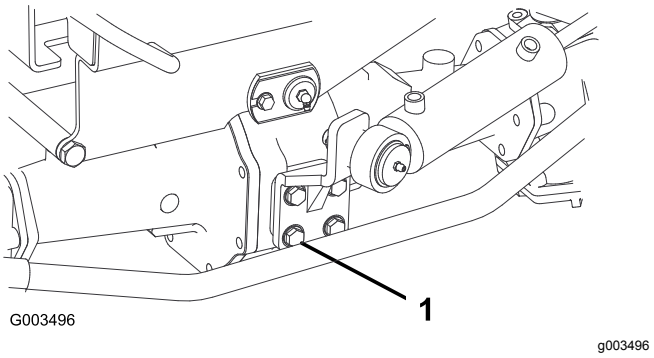

Figur 64

1. Bolt – fire hver (styresylinderfeste)

Justering av trekkfunksjonens drivrem

Juster trekkammen dersom maskinen beveger seg når trekkpedalen står i nøytral.

Forberede justering av trekkdrivet

Løfteutstyrs- og jekkstøttekapasitet: 1900 kg eller mer

1. Flytt maskinen til en jevn overflate, slå av motoren og aktiver parkeringsbremsen.

   ⚠ ADVARSEL

   Dersom maskinen ikke er støttet opp ordentlig, kan den falle ved et uhell og skade personer i nærheten.

   Hev alle de fire hjulene over bakken, ellers kan maskinen flytte seg mens du justerer trekkdrivet for fri.

2. Hev maskinen og støtt den under rammen med fire jekkstøtter av spesifisert kapasitet.
3. Fjern setet og seteplaten. Se Fjerne setet og seteplaten (side 40).

Justere trekkdrivet for fri

1. Finn eksenterens sekskant til høyre for den hydrauliske pumpen og under kontrollkonsollen (Figur 65).

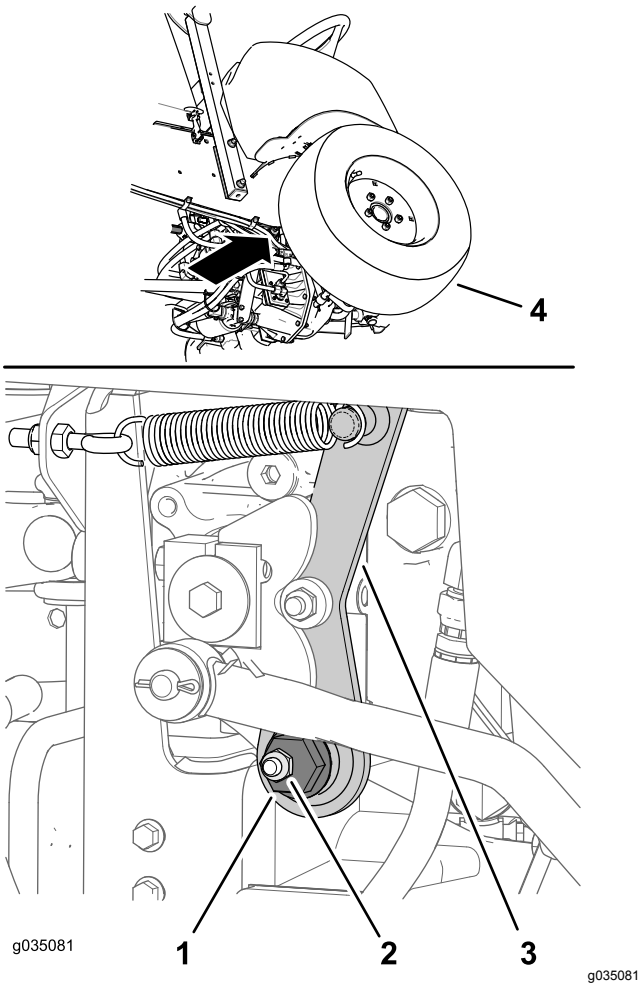

Figur 65

1. Eksenterens sekskant
2. Holdemutter
3. Arm for fri
4. Høyre fordekk

2. Løsne holdemutteren til du kan flytte eksenterens sekskant (Figur 65).

   Merk: Påse at holdemutter produserer nok spenning til å holde eksenterens sekskant løst festet i armen for fri.

3. Start motoren. Hvis motoren ikke starter, utfør følgende:
   A. Finn nærhetssensoren ved den hydrauliske pumpen øverst til høyre (Figur 66).
   B. Kontroller at nærhetssensorbraketten ikke er bøyd og at lampen på baksiden av sensoren er tent (Figur 66).
   C. Hvis lyset på nærhetssensoren ikke lyser, juster sensorens stilling. Se Justere nærhetssensoren (side 56).
4. Roter eksenterens sekskant mot klokken til forhjulet begynner å rotere forover. Roter deretter eksenterens sekskant med klokken til forhjulet begynner å rotere bakover (Figur 65).

⚠ ADVARSEL

Du må kjøre motoren slik at du kan utføre den endelige trekkjusteringen. Direkte kontakt med deler som er varme eller i bevegelse kan føre til personskader.

For å beskytte deg mot personskade må du holde hender, føtter, ansiktet og andre kroppsdeler borte fra lyddemperen, andre varme deler i motoren og andre deler som roterer.

5. Avgjør hva som er midtstillingen for det nøytrale spennet, og stram holdemutteren.

   Merk: Utfør denne nøytraljusteringen av trekkdriv på lav tomgangshastighet og kontroller at nøytraljusteringen er korrekt ved høy motorhastighet.

6. Stram mutteren som fester justeringen.
7. Slå av motoren.

Justere nærhetssensoren

1. Finn nærhetssensoren ved den hydrauliske pumpen øverst til høyre (Figur 66).

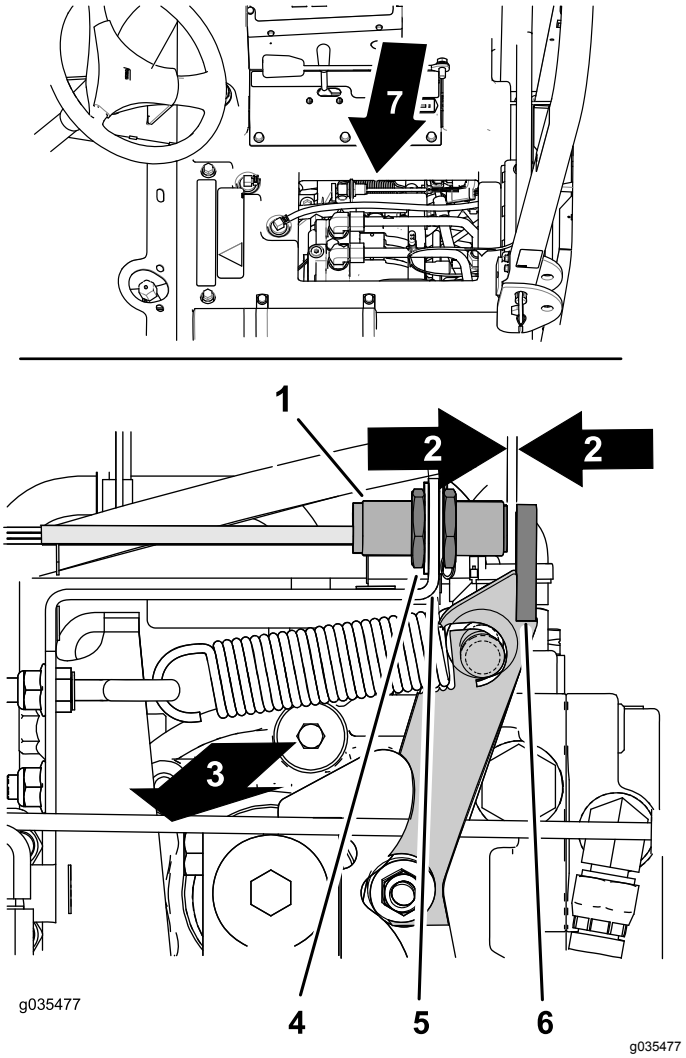

Figur 66

1. Nærhetssensor
2. Åpning – 2,5 til 3,6 mm
3. Maskinens høyre side
4. Låsemutter
5. Sensorbrakett
6. Flens (arm for fri)
7. Under setet

2. Løsne låsemutterne på hver side av sensorbraketten (Figur 66).
3. Juster låsemutterne til det er en åpning på 2,5 til 3,6 mm mellom enden av nærhetssensoren og flensen på armen for fri (Figur 66).
4. Stram låsemutterne (Figur 66).

Fullføre trekkdrivjusteringen

1. Ta bort jekkstøttene, og senk maskinen ned på bakken.
2. Monter setet og seteplaten. Se Montere setet og seteplaten (side 40).
3. Prøvekjør maskinen for å forsikre deg om at den ikke beveger seg når trekkpedalen står i nøytral.

Justere styrestoppene

Kun maskiner med firehjulsdrift

Styrestoppene på bakakselen bidrar til å hindre styresylinderen i å bevege seg for langt ved støt mot bakhjulene. Juster disse stoppene slik at det er 2,3 mm klaring mellom bolthodet og knokkelen på akselen når rattet er dreid helt til venstre eller høyre.

1. Skru boltene inn eller ut til du oppnår en klaring på 0,23 cm. Se Figur 67.

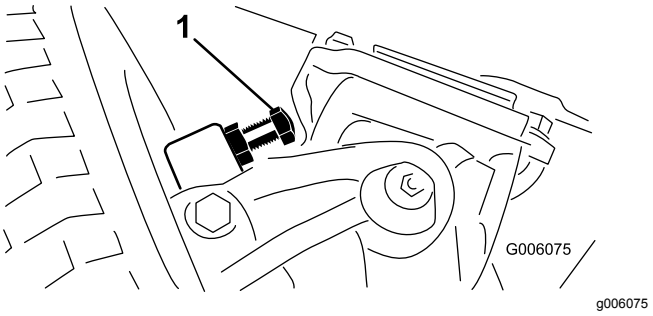

Figur 67

1. Styrestopp (høyre side vist)

2. Løsne skruen på parallellstagklemmen.
3. Drei kuleleddet inn eller ut for å justere lengden på parallellstaget.
4. Monter kuleleddet på monteringsbraketten, og kontroller spissingen av hjulene.
5. Når du har justert ferdig, strammer du skruen på stagklemmen og fester kuleleddet på monteringsbraketten.

Vedlikehold av kjølesystem

Kjølesystemsikkerhet

- Du kan bli forgiftet av å svelge motorkjølevæske. Oppbevares utilgjengelig for barn og kjæledyr.
- Utslipp av varm kjølevæske under trykk, eller berøring av en varm radiator og omsluttende deler, kan føre til alvorlige brannsår.
  - La alltid motoren kjøle seg ned i minst 15 minutter før du fjerner radiatorlokket.
  - Bruk en klut når du åpner radiatorlokket. Åpne det forsiktig, slik at dampen kan slippe ut.
- Ikke bruk maskinen uten at dekslene er på plass.
- Hold fingre, hender og bekledning unna roterende vifter og drivremmer.
- Stans motoren og ta ut tenningsnøkkelen før du utfører vedlikehold.

Kjølevæskespesifikasjon

Kjølesystemets kapasitet: 7,5 l

Spesifikasjon for kjølevæsketype:

Anbefalt kjølevæske

Merk: Kjølevæsken må oppfylle eller overstige kravene i ASTM Standard 3306.

Glykolbasert kjølevæske blandet med vann av god kvalitet (50/50-blanding)

eller

Glykolbasert kjølevæske blandet med **destillert** vann (50/50-blanding)

eller

Glykolbasert kjølevæske blandet med vann av god kvalitet (50/50-blanding)

$CaCO_3$ + $MgCO_3$ <170 ppm

Klorid <40 ppm (Cl)

Svovel <100 ppm (SO_4)

Kontrollere kjølesystemet og kjølevæskenivået

Serviceintervall: For hver bruk eller daglig Kontroller kjølevæskenivået før du starter maskinen for første gang, og deretter hver dag.

⚠ ADVARSEL

Hvis motoren har vært i gang, er det trykk i radiatoren og kjølevæsken inni vil være varm. Hvis du tar av lokket, kan kjølevæsken sprute ut og forårsake alvorlige brannskader.

- **Du må ikke ta av lokket på gjenvinningstanken for å sjekke kjølevæskenivået.**
- **Du må ikke åpne lokket på gjenvinningstanken mens motoren er varm. La motoren kjøle seg ned i minst 15 minutter eller til radiatorlokket er avkjølt nok til at man kan ta på det uten å brenne seg.**

1. Kontroller kjølevæskenivået i ekspansjonstanken (Figur 68).

   Merk: Kjølevæskenivået skal være mellom merkene på siden av tanken.

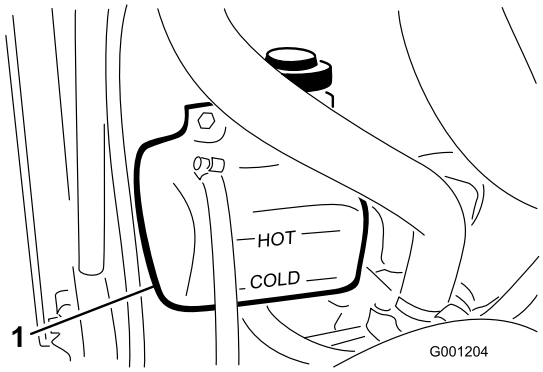

g001204

Figur 68

1. Ekspansjonstank

2. Hvis kjølevæskenivået er lavt, tilsett anbefalt kjølevæske etter behov. **Bruk ikke bare rent vann eller alkoholbasert kjølevæske. Ikke fyll på for mye**.
3. Sett på ekspansjonstanklokket.

Kontrollere panserskjermen og radiatoren for rusk

Serviceintervall: For hver bruk eller daglig Kontroller panserskjermen og radiatoren oftere hvis driftsforholdene er svært støvete eller skitne.

Panserskjermen og radiatoren må holdes rene for å unngå at motoren overopphetes. Kontroller skjermen og radiatoren for oppsamling av gress, støv og rusk og hvis nødvendig, fjern rusk fra disse delene. Se Kontrollere panserskjermen og radiatoren for rusk (side 58).

Rengjøre panserskjermen og radiatoren

Serviceintervall: Hver 200. driftstime—Kontroller slangene til kjølesystemet.

Hver 1500. driftstime—Skift ut alle bevegelige slanger.

Hver 1500. driftstime—Tøm og fyll på ny væske i kjølesystemet.

Merk: Hvis kraftuttaket slår seg av på grunn av høy motortemperatur, kontrollerer du først om det er mye rusk på panserskjermen og radiatoren. Rengjør systemet før du tar maskinen i bruk. Slå ikke av motoren umiddelbart, la den kjøles ned ved å kjøre uten belastning.

Rengjør radiatorene på følgende måte:

1. Fjern panseret.
2. Start fra viftesiden av radiatoren, og blås ut rusk med komprimertluft med et lavt trykk på 1,72 bar **(bruk ikke vann)**. Gjenta dette trinnet fra forsiden av radiatoren og ytterligere én gang fra viftesiden.
3. Når radiatoren er grundig rengjort, fjerner du eventuelt rusk som kan ha samlet seg i kanalen ved foten av radiatoren.
4. Rengjør skjermen og monter panseret på maskinen.

Vedlikehold av bremser

Justere bremsene

Serviceintervall: Etter de 10 første timene

Etter de 50 første timene

Hver 50. driftstime

Juster bremsene når det er mer enn 25 mm frigang på bremsepedalene, eller når bremsene ikke virker effektivt. Frigang er den avstanden bremsepedalen kan beveges før du merker bremsemotstand.

Etter de 10 første driftstimene, skal du kun trenge å justere bremsene etter langtidig bruk. Du kan utføre disse periodevise justeringene der bremsekablene er koblet til bunnen av bremsepedalfestet. Når du ikke lenger kan justere kabelen, kan du justere stjernemutteren på innsiden av bremsetrommelen for å flytte bremseskoene utover. Du må imidlertid justere bremsekablene på nytt for å kompensere for denne justeringen.

1. Frigjør låsearmen fra høyre bremsepedal slik at begge pedalene fungerer uavhengig av hverandre.
2. Hvis du vil redusere frigangen til bremsepedalene, løsner du de fremre låsemutterne på gjengeenden på bremsekabelen (Figur 69).

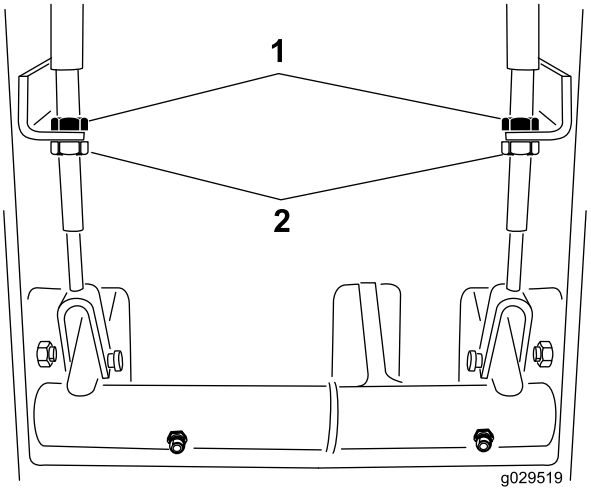

g029519

Figur 69

1. Bakre låsemutre
2. Fremre låsemutre

3. Vri de bakre låsemutrene for å flytte kabelen bakover til bremsepedalene har en frigang på 13–25 mm.
4. Når frigangen til bremsepedalene er justert, strammer du de fremre låsemutrene.

Justere sperrebryteren for parkeringsbremsen

1. Slå av motoren, og ta ut tenningsnøkkelen.

   Merk: Ikke sett på parkeringsbremsen.
2. Ta knotten av parkeringsbremsestangen, og ta av skruene fra rattstammedekselet (Figur 70).

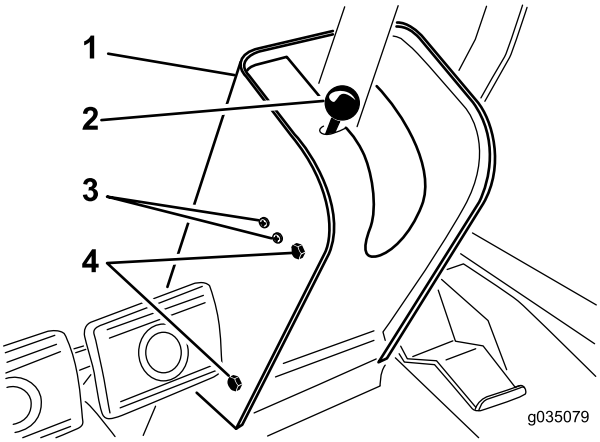

g035079

Figur 70

1. Rattstammedeksel
2. Parkeringsbremsknott/-stang
3. Monteringsskruer for bryter
4. Monteringsskruer for deksel

3. Dra dekselet opp langs styreakselen for å få tilgang til parkeringsbremsebryteren (Figur 71).
4. Løsne skruene og mutterne som fester parkeringsbremsebryteren til venstre side av rattstammen (Figur 70).
5. Rett inn dreievingen på parkeringsbremsestangen med brytertappen (Figur 71).

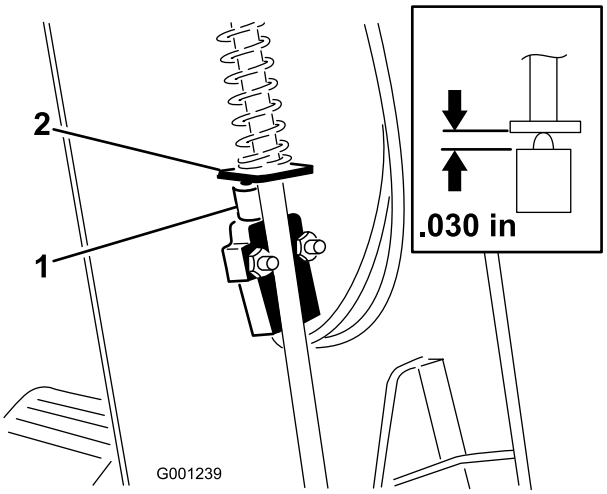

g001239

Figur 71

1. Sperrebryter for parkeringsbremse
2. Dreievinge (parkeringsbremsestang)

6. Trykk ned på parkeringsbremsestangen og skyv opp bryteren til den sammentrykte lengden på brytertappen er 0,7 mm. Se Figur 71.

   Merk: Dette er avstanden mellom dreievingen på bremsestangen og brytertapphuset.

7. Trekk til monteringsskruene for bryteren og mutrene.

8. Med parkeringsbremsen aktivert, kan du bruke et multimeter til å måle kontinuitet gjennom bryteren. Når stillingen til bryteren er riktig, skal du måle kontinuitet gjennom bryterkretsen.

   Merk: Flytt bryteren forsiktig nedover til det oppstår kontinuitet dersom det ikke er kontinuitet i bryterkretsen.

9. Kontroller driften til sperrebryteren for parkeringsbremsen på følgende måte:

   A. Sett på parkeringsbremsen.

   B. Trykk ned trekkpedalen mens motoren går og kraftuttaksbryteren er i AV-stillingen. Sperrebryteren for parkeringsbremsen fungerer korrekt hvis motoren stopper innen to sekunder.

   Viktig: **Hvis motoren ikke stopper, fungerer ikke sperresystemet korrekt. Du må reparere sperresystemet før du bruker maskinen.**

10. Monter rattstammedekselet og bremsestangknotten.

Vedlikehold av remmer

Kontrollere tilstanden til generatorremmen

Serviceintervall: Hver 200. driftstime

Kontroller generatorremmen for slitasje eller skade.

Merk: Skift ut generatorremmen hvis den er slitt eller skadet.

Stramme vekselstrømsgeneratorremmen

Serviceintervall: Etter de 10 første timene

Hver 200. driftstime

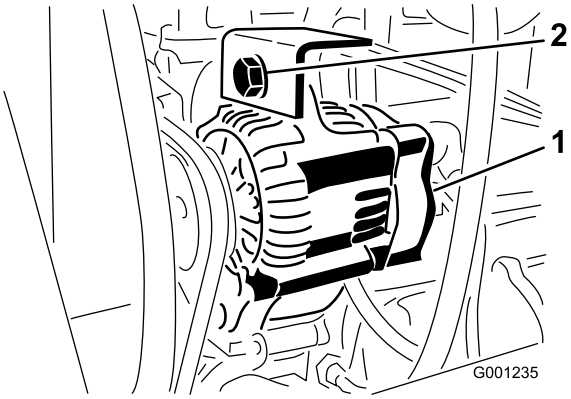

g001235

Figur 72

1. Generator
2. Monteringsbolt

1. Bruk 4,5 kg kraft mot remmen ved en posisjon midt mellom remskivene.
   - Hvis remmen gir etter 10 mm, er remmen riktig strammet.
   - Hvis remmen gir etter mer enn 10 mm eller mindre enn 10 mm, fortsett til trinn 2.
2. Løsne monteringsboltene for generatoren (Figur 72).
3. Øk eller reduser spenningen til generatorremmen, og stram til monteringsbolten (Figur 72).
4. Gjenta trinn 1 til og med 3 til remspenningen er korrekt.

Overhale kraftuttaksremmen

Kontrollere spenningen i kraftuttaksremmen

Serviceintervall: Etter de 10 første timene

Etter de 50 første timene

Hver 200. driftstime

1. Slå av motoren, sett på parkeringsbremsen og ta ut nøkkelen fra nøkkelbryteren.
2. Løft opp panseret og vent til motoren er nedkjølt.
3. Løsne strekkstangens låsemutter (Figur 73).

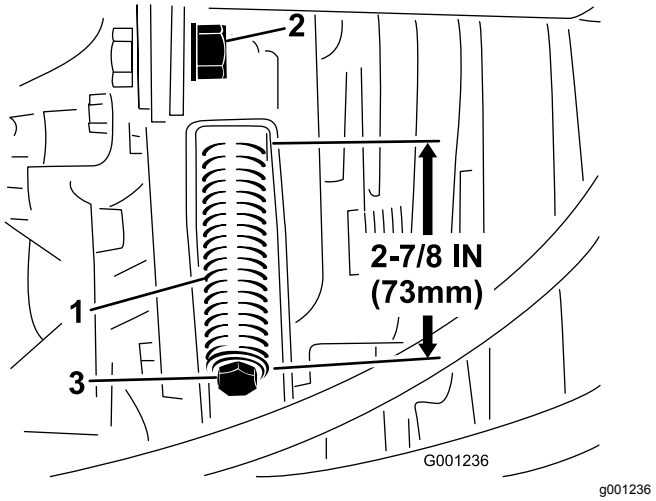

Figur 73

1. Remspenningsfjær
2. Låsemutter for strekkstang
3. Strammejusteringsbolt

4. Bruk en halvtommers skrunøkkel for å stramme eller løsne remspenningsfjæren (Figur 73). Juster fjæren slik at den er 73 mm lang.
5. Stram låsemutteren.

Skifte kraftuttaksremmen

1. Parker maskinen på en jevn flate, sett på parkeringsbremsen, senk klippeenheten, slå av motoren og fjern nøkkelen fra nøkkelbryteren.
2. Løft opp panseret og vent til motoren er nedkjølt.
3. Løsne strekkstangens låsemutter (Figur 73).
4. Bruk en halvtommers skrunøkkel for å løsne remspenningsfjæren (Figur 73) helt.
5. Vri kraftuttakets lederull forover mot motoren, stopp motoren og ta ut nøkkelen.
6. Monter den nye kraftuttaksremmen og stram skivefjæren til den er 73 mm lang (Figur 73).
7. Stram til låsemutteren (Figur 73) og lukk panseret.

Vedlikehold av kontrollsystem

Justere åpningen for kraftuttaksclutchen

Serviceintervall: Hver 200. driftstime

1. Slå av motoren, sett på parkeringsbremsen og ta nøkkelen ut av bryteren.
2. Løft opp panseret og vent til motoren er nedkjølt.
3. Juster avstanden slik at et 0,38 mm følerblad kan skyves mellom koblingsbelegget og friksjonsplaten ved hjelp av lett trykk (Figur 74).

   Merk: Du kan redusere avstanden ved å vri mutteren med klokken (Figur 74). Maksimal serviceavstand er 0,76 mm. Justere alle tre avstandene.

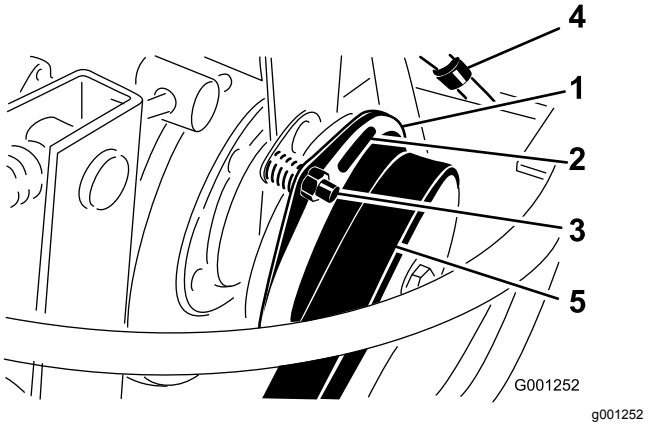

Figur 74

1. Clutch
2. 0,38 mm avstand (3)
3. Justeringsmutter (3)
4. Elektrisk kobling
5. Kraftoverføringsrem

4. Etter de tre elektrodeavstandene er justert, sjekker du alle tre igjen.

   Merk: Når du justerer en elektrodeavstand, kan det forandre de andre avstandene.

Justere trekkpedalen

Justere trekkpedalstopperen

Du kan justere trekkpedalen for bedre komfort for operatøren eller for å redusere maksimum hastighet forover for maskinen.

1. Flytt trekkpedalen helt frem (Figur 75).

   Merk: Trekkpedalen skal berøre trekkpedalstopperen før pumpen når full slaglengde.

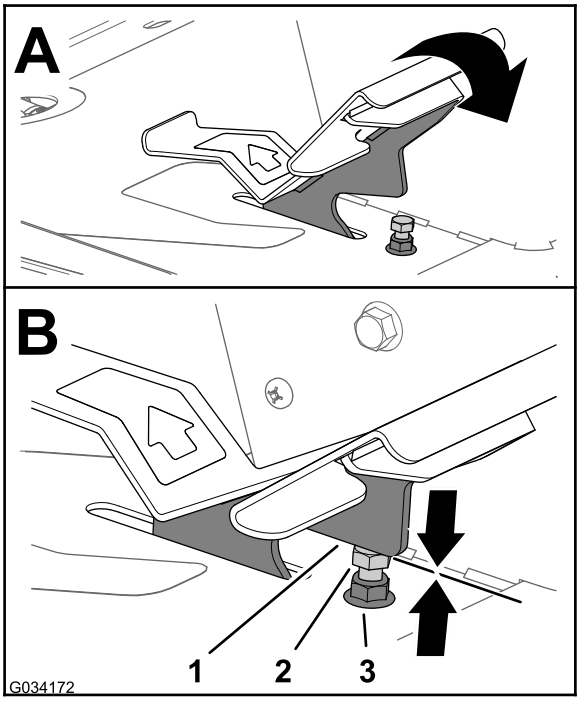

g034172

Figur 75

1. Trekkpedal
2. Trekkpedalstopper
3. Låsemutter (toppen av fotstøtteplaten)

2. Hvis trekkpedalen ikke berører trekkpedalstopperen eller hvis du vil redusere hastigheten fremover på maskinen, gjør følgende:

   A. Hold trekkpedalstopperen (Figur 75) med en skrunøkkel.

   B. Løsne låsemutteren nederst på fotstøtteplaten (Figur 76).

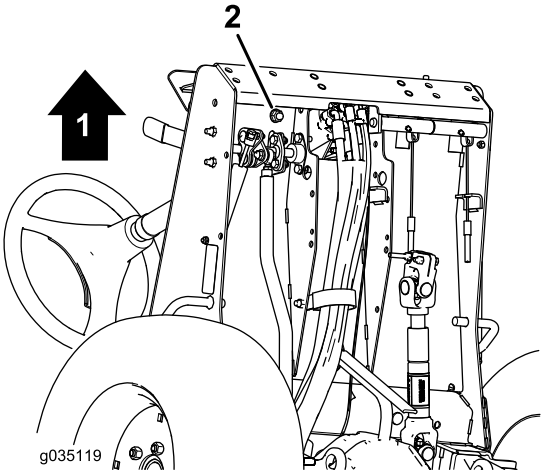

g035119

Figur 76

1. Foran på maskinen
2. Låsemutter (bunnen av fotstøtteplaten)

   C. Flytt trekkpedalen helt frem (Figur 75).

   D. Mens du holder trekkpedalstopperen, juster låsemutteren som er over fotstøtteplaten (Figur 75) til trekkpedalen kommer i kontakt med stopperen.

   E. Forleng trekkpedalstopperens stilling ved å rotere stopperen én full rotasjon mot klokken bort fra låsemutteren over fotstøtteplaten.

   Merk: Ved å forkorte trekkpedalstopperens stilling økes maskinens hastighet forover.

   F. Mens du holder trekkpedalstopperen, stram låsemutteren nederst på fotstøtteplaten (Figur 75 og Figur 76) til 37–45 N·m.

   G. Kontroller at trekkpedalen berører trekkpedalstopperen før pumpen når full slaglengde.

   Merk: Hvis trekkpedalen ikke berører trekkpedalstopperen, gjentar du trinn A til og med G eller ser Justere trekkstaget (side 63).

Justere trekkstaget

Hvis trekkpedalen krever mer justering, kan du justere trekkstaget (Figur 77) på følgende måte:

1. Fjern bolten og mutteren som fester trekkstagets ende til pedalen.
2. Løsne låsemutteren som fester stagets ende til trekkstaget (Figur 77).
3. Drei staget til du oppnår den ønskede lengden.
4. Stram låsemutteren (Figur 77) og fest stagets ende til trekkpedalen med bolten og mutteren som ble fjernet for å låse vinkelen på pedalen.

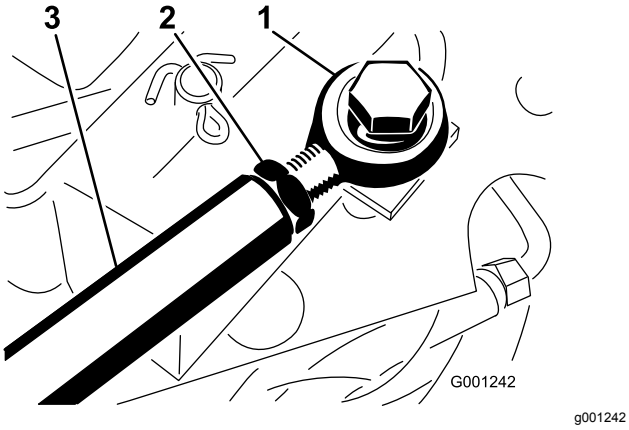

Figur 77

1. Enden på stangen
2. Låsemutter
3. Trekkstang

Vedlikehold av hydraulisk system

Sikkerhet for hydraulikksystem

- Oppsøk legehjelp øyeblikkelig hvis olje kommer i direkte kontakt med huden. Innsprøytet væske må fjernes kirurgisk innen få timer av en lege.
- Kontroller at alle hydraulikkslanger og ledninger er i god stand, og at alle hydrauliske koblinger og beslag er tette, før det hydrauliske systemet settes under trykk.
- Hold kropp og hender borte fra hull eller dyser som sprøyter ut hydraulisk olje under høyt trykk.
- Bruk kartong eller papir til å finne lekkasjer.
- Før du utfører vedlikehold eller reparasjoner på det hydrauliske systemet, må du forsiktig slippe ut alt trykket.

Spesifikasjon for hydraulikkvæske

Den hydrauliske beholderen fylles på fabrikken med hydraulikkvæske av høy kvalitet.

Hydraulikksystemets kapasitet: 5,6 l

Spesifikasjon for hydraulikkvæsketype:

> **Toro Premium Transmission/Hydraulic Tractor Fluid** (Tilgjengelig i spann på 19 liter eller fat på 208 liter. Se delekatalogen eller kontakt Toro-distributør for å få oppgitt delenumre.)

Alternative oljer: Hvis Toro-olje ikke er tilgjengelig, kan du bruke andre universelle hydraulikkvæsker for traktor (UTHF) med petroleumsbase, forutsatt at spesifikasjonene faller innenfor oppgitt område for følgende materialegenskaper og oppfyller bransjestandarder. Vi anbefaler ikke bruk av syntetisk olje. Forhør deg med oljeforhandleren din for å finne et egnet produkt.

Merk: Toro er ikke ansvarlig for skader som skyldes bruk av uegnede alternativer. Bruk bare produkter fra anerkjente produsenter som står for sine anbefalinger.

Materielle egenskaper:

Viskositet, ASTM D445	cSt ved 40 °C 55 til 62 cSt ved 100 °C 9,1 til 9,8
Viskositetsindeks ASTM D2270	140 til 152
Flytepunkt, ASTM D97	-1,7 °C til -7,8 °C

Bransjespesifikasjoner:

API GL-4, AGCO Powerfluid 821 XL, Ford New Holland FNHA-2-C-201.00, Kubota UDT, John Deere J20C, Vickers 35VQ25 og Volvo WB-101/BM

Merk: Mange hydraulikkvæsker er nesten fargeløse, noe som gjør det vanskelig å oppdage lekkasjer. Et rødt fargestoff for hydraulikkvæsken er tilgjengelig i flasker på 20 ml. Én flaske er nok til 15–22 liter med hydraulikkvæske. Bestill delenr. 44-2500 fra en autorisert Toro-forhandler.

Overhale det hydrauliske systemet

Forberede overhaling av det hydrauliske systemet

1. Flytt maskinen til en jevn overflate og sett på parkeringsbremsen.
2. Plasser alle kontrollene i NØYTRAL stilling og start motoren.
3. Kjør motoren på lavest mulig motorhastighet for å blåse ut luft av systemet.

   Viktig: **Ikke kjør kraftuttaket.**
4. Drei rattet helt mot venstre og høyre flere ganger, og innrett rattet rett fremover.

Kontrollere det hydrauliske systemet og væskenivået

Serviceintervall: For hver bruk eller daglig

Merk: Transakselhuset fungerer som beholderen for det hydrauliske systemet.

1. Hev klippeenheten for å trekke ut løftehåndtakssylindrene, slå av motoren og ta ut nøkkelen fra nøkkelbryteren.
2. Løsne peilestavlokket (Figur 78), ta ut peilestaven fra transakselens påfyllingsrør og tørk av peilestaven med en ren fille.

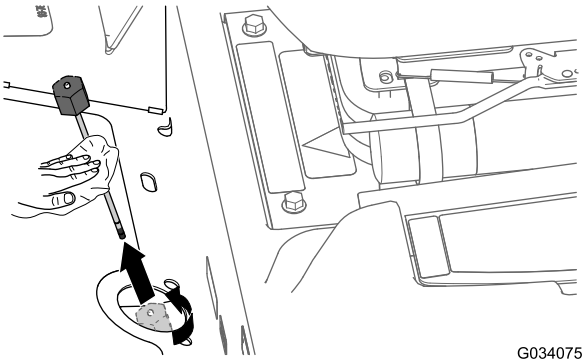

g034075

Figur 78

3. Sett peilestaven ned i påfyllingsrøret og skru peilestavlokket på røret.
4. Fjern peilestaven, og kontroller væskenivået (Figur 79).

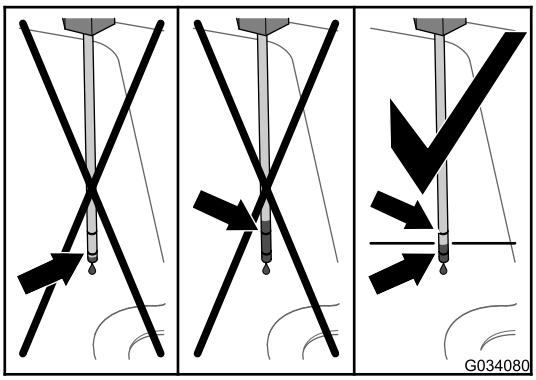

g034080

Figur 79

5. Hvis væskenivået er under det nedre merket på peilestaven, fyller du på spesifisert hydraulikkvæske i påfyllingsrøret (Figur 80) til væskenivået stiger til mellom de øvre og nedre merkene når det kontrolleres med peilestaven (Figur 79).

   Viktig: **Ikke fyll transakselhuset med hydraulikkvæske over det øvre merket på peilestaven.**

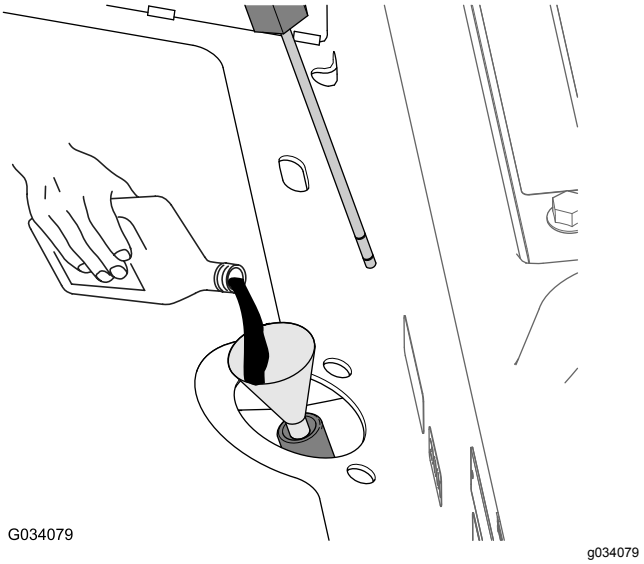

Figur 80

6. Skru peilestavlokket fast på påfyllingsrøret.

   Merk: Lokket må ikke strammes til med skrunøkkel eller tang.

7. Kontroller om det er lekkasjer i slangene og beslagene.

Skifte hydraulikkvæske og filter

Serviceintervall: Etter de 10 første timene—Skift hydraulikkfilteret. Overstig ikke 10 timer, da dette vil skade det hydrauliske systemet.

Hver 200. driftstime—Skift hydraulikkvæskefilteret.

Hver 1500. driftstime—Skift hydraulikkvæsken.

Hydraulikkvæskekapasitet: ca. 5,6 l

1. Senk klippeenheten til verkstedsgulvet, slå av motoren og ta nøkkelen ut av nøkkelbryteren.
2. Legg klosser bak de to bakhjulene.
3. Jekk opp begge sider av frontakselen, og støtt den med jekkstøtter.
4. Skift ut det hydrauliske filteret (Figur 81).

   Merk: Tappefatkapasitet: en kapasitet på 5,6 l eller mer.

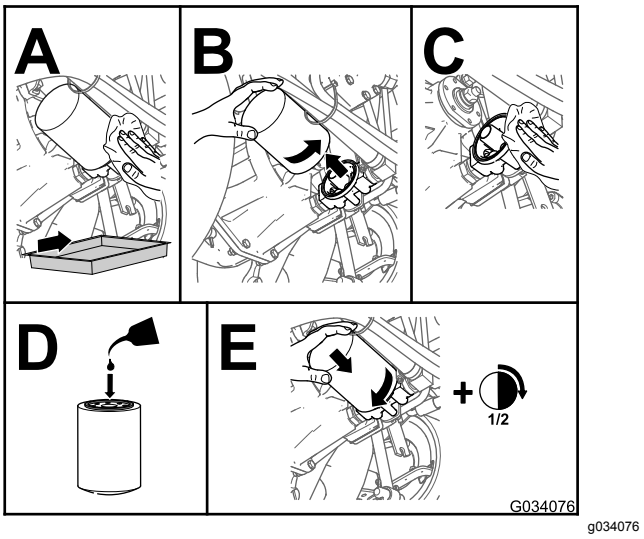

Figur 81

5. Ta bort jekkstøttene, og senk maskinen ned.
6. Fyll på spesifisert hydraulikkvæske i påfyllingsrøret (Figur 80) til væskenivået i transakselhuset (beholderen) vises ved midtpunktet mellom de øvre og nedre merkene på peilestaven (Figur 79).

   Viktig: **Ikke fyll transakselhuset med hydraulikkvæske over det øvre merket på peilestaven.**

7. Start motoren, vri på rattet og løftehåndtakssylindrene, og kontroller om det finnes oljelekkasjer. La motoren gå i ca. fem minutter, og slå den deretter av.
8. Etter to minutter kan du kontrollere hydraulikkvæskenivået. Se Kontrollere det hydrauliske systemet og væskenivået (side 64).

Lagring

Klargjøre maskinen

1. Parker maskinen på en jevn overflate, aktiver parkeringsbremsen, slå av motoren, ta ut nøkkelen, og vent til alle bevegelige deler har stanset, før du forlater maskinen.
2. Rengjør maskinen, klippeenheten og motoren grundig, og vær spesielt oppmerksom på disse områdene:
   - Radiator og radiatorskjerm
   - Under klippeenheten
   - Under klippeenhetens remdeksler
   - Kraftuttaksaksel
   - Alle smørepunkt og omdreiningspunkt
   - Fjern kontrollpanelet og rengjør inni kontrollboksen
   - Under seteplaten og oppå drivverket
3. Kontroller og juster lufttrykket i dekkene. Se Kontrollere lufttrykket i dekkene (side 27).
4. Fjern, slip, balanser og installer gressklipperknivene. Se *brukerhåndboken* for klippeenheten din.
5. Kontroller alle løse fester, og stram til om nødvendig.
6. Smør alle smøreniplene og påfør olje på omdreiningspunkter og drivverkets omløpspinner. Tørk opp overflødig smøremiddel.
7. Bruk litt sandpapir på og mal malte områder som har fått riper eller rust. Reparer alle hakk i metallet.

Klargjøre motoren

1. Bytt motorolje og oljefilter. Se Skifte motorolje og filter (side 45).
2. Start motoren, og la den gå på tomgang i to minutter.
3. Slå av motoren.
4. Tøm drivstofftanken, drivstoffslangene, pumpen, filteret og utskilleren fullstendig for alt drivstoff.
5. Spyl drivstofftanken med rent, ferskt dieseldrivstoff, og kople sammen alle drivstoffslangene.
6. Vedlikehold av luftrenseren. Se Overhale luftrenseren (side 43).
7. Forsegl inntaket til luftrenseren og eksosåpningen med værbestandig maskeringsteip.
8. Fest alle beslagene for drivstoffsystemet.
9. Kontroller frostvæskebeskyttelsesnivået i kjølesystemet og juster konsentrasjonen av kjølevæske etter behov for forventet minimumstemperatur i ditt område.
10. Sjekk at oljelokket og tanklokket er godt festet.

Lagre batteriet

- Overhal batteriet og kablene:
  1. Koble kabelen fra den negative polen først, og deretter den andre kabelen fra den positive polen.
  2. Rengjør batteriet, klemmene og polene med en stålbørste og en oppløsning av natron.
  3. Smør batteripolene og kabelklemmene med Grafo 112X (Toro-delenummer 505-47) for å forhindre korrosjon.
  4. Hvis du planlegger å lagre maskinen i mer enn 30 dager, skal batteriet fjernes og fullades.

     Merk: Lad batteriet sakte opp i 24 timer hver 60. dag for å forhindre blysulfatering av batteriet.

     Merk: Lad opp batteriet på et åpent sted med god ventilasjon og borte fra gnister eller åpen ild. Koble laderen fra strømuttaket før du kobler den til eller fra batteriet. Ha på deg beskyttelsesklær og bruk verktøy som er isolert.
- Lagre batteriet på en hylle på maskinen.
- La kablene være frakoblet hvis du lagrer batteriet i maskinen.
- Lagre batteriet på et kjølig sted for å hindre at batteriladningen forringes raskt.
- For å forhindre at det fryser, kan du lade det helt opp. Spesifikk vekt for elektrolytt til et fulladet batteri er mellom 1,265 og 1,299.

Notat:

Notat:

Notat:

Personvernerklæring for EØS/Storbritannia

Slik bruker Toro personopplysningene dine

Toro Company («Toro») respekterer ditt personvern. Når du kjøper våre produkter, kan vi samle inn personopplysninger om deg, enten direkte fra deg eller via den lokale Toro-avdelingen eller -forhandleren. Toro bruker disse opplysningene for å innfri kontraktsfestede forpliktelser – slik som å registrere garantien din, behandle garantikravet ditt eller kontakte deg i tilfelle en produkttilbakekalling – og til legitime forretningsformål – slik som å måle kundetilfredshet, forbedre produktene våre og utstyre deg med produktinformasjon som kan være av interesse. Toro kan dele personopplysningene dine med våre datterselskaper, forhandlere eller andre forretningspartnere i forbindelse med disse aktivitetene. Vi kan også oppgi personopplysninger når dette kreves under loven eller i forbindelse med salg, kjøp eller sammenslåing av en virksomhet. Vi vil ikke selge personopplysningene dine til andre selskaper for markedsføringsformål.

Bevaring av personopplysninger

Toro vil bevare dine personopplysninger så lenge som det er relevant for de ovennevnte formålene og i samsvar med lovfestede krav. Hvis du vil ha mer informasjon om gjeldende bevaringsperioder, kan du kontakte legal@toro.com.

Toros forpliktelse til sikkerhet

Personopplysningene dine kan behandles i USA eller et annet land som kan ha mindre strenge personvernlover enn landet du er bosatt i. Når vi overfører opplysningene dine utenfor landet du er bosatt i, vil vi iverksette lovfestede, påbudte tiltak for å sikre at det er på plass skikkelige vern som beskytter opplysningene dine og sikrer at de behandles sikkert.

Tilgang og korrigering

Du kan ha retten til å korrigere eller gjennomgå personopplysningene dine eller motsette deg eller begrense behandlingen av opplysningene dine. For å gjøre dette må du kontakte oss på e-post på legal@toro.com. Hvis du har bekymringer om hvordan Toro har behandlet personopplysningene dine, oppfordrer vi deg til å ta dette opp direkte med oss. Vær oppmerksom på at bosatte i Europa har retten til å klage til det lokale datatilsynet.

California Proposition 65-advarsel

Hva er denne advarselen?

Du kan se et produkt for salg som har følgende advarselsmerke:

ADVARSEL: Kreftfremkallende og skadelig for forplantningsevnen – www.p65Warnings.ca.gov.

Hva er Prop 65?

Prop 65 gjelder for enhver virksomhet som har drift i California, selger produkter i California eller som lager produkter som kan selges i eller fraktes inn i California. Det pålegger at Californias guvernør har og offentliggjør en liste over de kjemikalier som det er kjent at kan forårsake kreft, fosterskader og/eller annen forplantningsskade. Listen, som oppdateres hvert år, inkluderer hundrevis av kjemikalier som brukes i mange dagligvarer. Formålet med Prop 65 er å informere offentligheten om disse kjemikaliene, og hvor utsatt man er for dem.

Prop 65 forbyr ikke salget av produkter som inneholder disse kjemikaliene, men krever i stedet advarsler på produktene, produktemballasjen eller litteraturen som følger med produktet. Videre betyr ikke en Prop 65-advarsel at et produkt ikke oppfyller produktsikkerhetsstandarder eller -krav. Faktisk har Californias myndigheter gjort det klart at en Prop 65-advarsel «ikke er det samme som en regulatorisk uttalelse om hvorvidt et produkt er 'trygt' eller 'utrygt'». Mange av disse kjemikalier er blitt benyttet i produkter som har vært i daglig bruk i årevis, uten noen dokumenterte skadevirkninger. For mer informasjon, gå til https://oag.ca.gov/prop65/faqs-view-all.

En Prop 65-advarsel betyr at et selskap har enten (1) vurdert eksponeringsnivået og konkludert med at det overstiger «ikke-signifikant risikonivå», eller (2) har valgt å gi en advarsel basert på at de vet at et oppført kjemisk stoff er brukt, men de har ikke vurdert eksponeringsnivået.

Gjelder denne loven overalt?

Prop 65-advarslene er kun pålagt under Californias lov. Disse advarslene kan ses over hele California, i alle slags sammenhenger, inkludert, men ikke begrenset til, restauranter, dagligvarebutikker, hoteller, skoler og sykehus, og på et bredt spekter av produkter. I tillegg fører enkelte internett- og postordreforhandlere Prop 65-advarsler på nettsidene eller i katalogene sine.

Er Californias advarsler strengere eller mindre strenge enn de føderale reglene?

Prop 65-standarder er ofte strengere enn både føderale og internasjonale standarder. Det er forskjellige stoffer som krever en Prop 65-advarsel selv på nivåer som er mye lavere enn grensene satt føderalt. For eksempel er Prop 65-standarden for advarsler om bly 0,5 µg/dag, noe som er godt under føderale og internasjonale nivåer.

Hvorfor har ikke alle lignende produkter en slik advarsel?

- Produkter som selges i California, trenger en Prop 65-merking, mens lignende produkter som selges andre steder, ikke trenger det.
- Et selskap som er involvert i en Prop 65-rettssak, og som kommer til et forlik, kan bli påkrevd å ha Prop 65-advarsler på produktene sine. Men andre selskaper som lager lignende produkter, blir ikke nødvendigvis påkrevd det samme.
- Håndhevelsen av Prop 65 er ikke helt konsekvent.
- Selskaper kan velge å ikke gi advarsler, fordi de har konkludert med at det ikke er nødvendig for dem å gjøre dette under Prop 65. Det at et produkt ikke har en advarsel, betyr ikke at produktet er fri for de oppførte kjemikaliene på lignende nivå.

Hvorfor har Toro inkludert en slik advarsel?

Toro har valgt å gi forbrukere så mye informasjon som mulig, slik at de kan ta informerte beslutninger om produktene de kjøper og bruker. Toro gir advarsler i enkelte tilfeller hvor vi vet at én eller flere oppførte kjemikalier er brukt, uten å ha evaluert eksponeringsnivået, siden ikke alle oppgitte kjemikalier har en bestemt pålagt eksponeringsgrense. Selv om eksponeringen fra Toro-produkter kan være ubetydelig eller godt innenfor «ikke-signifikant risiko»-nivået, har Toro valgt å gi Prop 65-advarsler på en føre-var-basis. I tillegg kan Toro risikere å bli saksøkt av delstaten California eller private parter som ønsker at Prop 65 skal håndheves, og bli ilagt dyre bøter, hvis vi ikke gir slike advarsler.

Toro-garantien

To år eller 1500 timer begrenset garanti

Betingelser og inkluderte produkter

Toro Company og datterselskapet Toro Warranty Company, i henhold til en avtale mellom dem, garanterer i fellesskap at ditt kommersielle Toro-produkt («produktet») er uten feil i materialer eller håndverk i to år eller 1500 driftstimer*, avhengig av hva som inntreffer først. Denne garantien gjelder alle produkter, med unntak av luftemaskiner (se separate garantierklæringer for disse produktene). Der det finnes berettigede forhold, vil vi reparere produktet uten ekstra kostnad for deg, inkludert diagnostikkutstyr, arbeid, deler og transport. Denne garantien tar effekt på den dato som produktet leveres til kunden.
* Produkt utstyrt med timeteller.

Instruksjoner for å innhente garantitjenester

Du er ansvarlig for å underrette distributøren eller den autoriserte forhandleren av kommersielle produkter om hvem du kjøpte produktet av, straks du tror at det foreligger et berettiget forhold. Hvis du trenger hjelp med å finne en distributør eller autorisert forhandler av kommersielle produkter, eller hvis du har spørsmål ang. dine garantirettigheter eller ansvar, kan du kontakte:

Toros serviceavdeling for kommersielle produkter
Toro Warranty Company
8111 Lyndale Avenue South
Bloomington, MN 55420-1196, USA

+1–952–888–8801 eller +1–800–952–2740
E-post: commercial.warranty@toro.com

Eierens ansvar

Som eier av produktet er du ansvarlig for nødvendig vedlikehold og justeringer som beskrives i *brukerhåndboken*. Reparasjoner for produktproblemer forårsaket av at man ikke har utført nødvendig vedlikehold og justeringer dekkes ikke av denne garantien.

Elementer og betingelser som ikke inkluderes

Ikke all produktsvikt eller feilfunksjon som finner sted i løpet av garantiperioden er et resultat av defekter i materialene eller håndverket. Denne garantien dekker ikke følgende:

- Produktsvikt som er et resultat av at man ikke har brukt originale Toro-deler ved utskiftninger, eller fra montering og bruk av tilleggsutstyr eller endret tilbehør som ikke kommer fra Toro.
- Produktsvikt som er et resultat av at man ikke har utført anbefalt vedlikehold og/eller justeringer.
- Produktsvikt som er et resultat av at man har brukt produktet på en grov, uaktsom eller uforsiktig måte.
- Deler som er forbruksdeler gjennom bruk som ikke er defekte. Eksempler på deler som anses som forbruksdeler, eller som brukes opp, under normal drift av produktet er, men er ikke begrenset til, bremseklosser og bremsebelegg, clutchbelegg, knivblad, spoler, valser og lagre (tettet eller smurt), motstål, tennplugger, styrehjul og lagre, dekk, filtre, remmer og enkelte sprøytedeler som diafragma, munnstykker og kontrollventiler.
- Feil forårsaket av utenforliggende krefter, inkludert, men ikke begrenset til, vær, lagringsprosedyrer, kontaminering, eller bruk av ikke-godkjente drivstoff, kjølevæsker, smøremidler, tilsetningsstoffer, gjødsel, vann eller kjemikalier.
- Feil eller ytelsesproblemer på grunn av drivstoffbruk (f.eks. bensin, diesel eller biodiesel) som ikke samsvarer med de respektive bransjestandardene.
- Normal støy, vibrasjon, slitasje og forringelse. «Vanlig slitasje» inkluderer, men er ikke begrenset til, skade på seter pga. slitasje eller slipevirkning, slitte, lakkerte overflater, oppskrapte merker eller vinduer.

Deler

Deler som skal skiftes ut som en del av nødvendig vedlikehold, er garantert for perioden opptil tidspunktet for utskiftingen av delen. Deler som skiftes ut under garantien, dekkes i gyldighetsperioden for garantien til originalproduktet og blir Toros eiendom. Toro vil ta den siste avgjørelsen om å reparere eventuelle eksisterende deler eller montere eller erstatte den. Toro kan bruke fabrikkreparerte deler for garantireparasjoner.

Garanti for dypsyklus- og litiumionbatterier

Dypsyklus- og litiumionbatterier har et begrenset antall kilowattimer de kan levere i løpet av levetiden. Bruks-, lade- og vedlikeholdsteknikker kan forlenge eller forkorte den totale levetiden til batteriet. Etter hvert som batteriene i dette produktet brukes, vil mengden med faktisk arbeid mellom ladeintervallene minke sakte, men sikkert til batteriet er helt brukt opp. Skifte ut oppbrukte batterier, på grunn av normalt forbruk, er produkteiers ansvar. Merk: (kun litiumionbatteri): forholdsmessig etter to år. Se batterigarantien for ytterligere informasjon.

Livstidsgaranti på veivaksel (kun ProStripe 02657-modellen)

En ProStripe som er utstyrt med ekte Toro-friksjonsskive og sveivsikker knivbremsclutch (integrert knivbremsclutch (Blade Brake Clutch – BBC) + friksjonsskiveenhet) som originalutstyr, og brukes av den opprinnelige kjøperen i samsvar med anbefalte drifts- og vedlikeholdsprosedyrer, dekkes av en livstidsgaranti mot bøying av motorens veivaksel. Maskiner utstyrt med spennskiver, knivbremsclutchenheter (Blade Brake Clutch – BBC) og andre slike enheter dekkes ikke av livstidsgarantien for veivakselen.

Vedlikehold foretas for eiers regning

Trimming av motor, smøring, rengjøring og lakkering, utskifting av filtre, kjølevæske og utføring av anbefalt vedlikehold, er noen av de normale tjenestene som Toro-produkter forutsetter må foretas for eiers regning.

Generelle betingelser

Reparasjon av en autorisert Toro-distributør eller -forhandler, er ditt eneste rettsmiddel under denne garantien.

Verken Toro Company eller Toro Warranty Company er ansvarlig for indirekte, tilfeldig eller betingede skader i forbindelse med bruken av Toro-produkter som dekkes av denne garantien, inkludert eventuelle kostnader eller utgifter med å erstatte utstyr eller tjenester i løpet av rimelige perioder med feilfunksjon eller uten bruk i påvente av fullføring av reparasjoner under denne garantien. Bortsett fra utslippsgarantien som det vises til nedenfor, hvis den gjelder, er det ingen andre uttrykkelige garantier. Alle impliserte garantier om salgbarhet og egnethet til bruk er begrenset til varigheten av denne uttrykkelig garantien.

Noen stater tillater ikke utelatelse av tilfeldige eller betingede skader eller begrensninger på hvor lenge en implisert garanti varer, så ovenfor nevnte utelatelse og begrensninger gjelder kanskje ikke for deg. Denne garantien gir deg spesielle rettigheter i henhold til loven, og du kan kanskje også ha andre rettigheter som varierer fra stat til stat.

Merknad vedrørende utslippsgaranti

Systemet for utslippskontroll på ditt produkt dekkes kanskje også av en separat garanti som overholder kravene som ble etablert av det amerikanske Environmental Protection Agency (EPA) og/eller California Air Resources Board (CARB). Timebegrensningene som fastsettes ovenfor, gjelder ikke for garantien for systemer for utslippskontroll. Du finner mer informasjon om dette i garantierklæringen for motorutslippskontroll i brukerhåndboken eller i dokumentasjonen fra motorprodusenten.

Andre land enn USA og Canada

Kunder som har kjøpt Toro-produkter som er eksportert fra USA eller Canada bør ta kontakt med sin Toro-distributør (forhandler) for å få garantipoliser for ditt land, din provins eller din delstat. Hvis du av noen grunn er misfornøyd med din forhandlers tjenester eller har vanskeligheter med å skaffe deg informasjon om garantien, ta kontakt med et lokalt autorisert servicesenter.