Form No. 3410-815 Rev B

TORO

Count on it.

Betjeningsvejledning

LT3340 Højtydende tredobbelt plæneklippertraktionsenhed

Modelnr. 30657—Serienr. 400000000 og derover

g014494

Registrer dit produkt på www.Toro.com.
Oversættelse af original (DA)

CE

3410-815 B

Dette produkt overholder alle relevante EU-direktiver. Yderligere oplysninger fås på den separate produktspecifikke overensstemmelseserklæring.

Indledning

Dette er en plænetraktor med knivcylindre, der er beregnet til brug af professionelle, ansatte operatører i kommercielle anvendelsesområder. Den er primært beregnet til klipning af græs på velholdte plæner. Brug af dette produkt til andre formål end den tilsigtede anvendelse kan udsætte dig selv og omkringstående for fare.

Læs denne vejledning omhyggeligt, så du kan lære at betjene og vedligeholde produktet korrekt samt undgå person- og produktskade. Det er dit ansvar at betjene produktet korrekt og sikkert.

Besøg www.Toro.com for at få flere oplysninger, herunder sikkerhedstip, undervisningsmaterialer, oplysninger om tilbehør, hjælp til at finde en forhandler eller for at registrere dit produkt.

Når du har brug for service, originale Toro-dele eller yderligere oplysninger, bedes du kontakte en autoriseret serviceforhandler eller Toros kundeservice samt have produktets model- og serienummer parat. Figur 1 angiver, hvor model- og serienummeret er placeret på produktet. Skriv numrene, hvor der er gjort plads til dette.

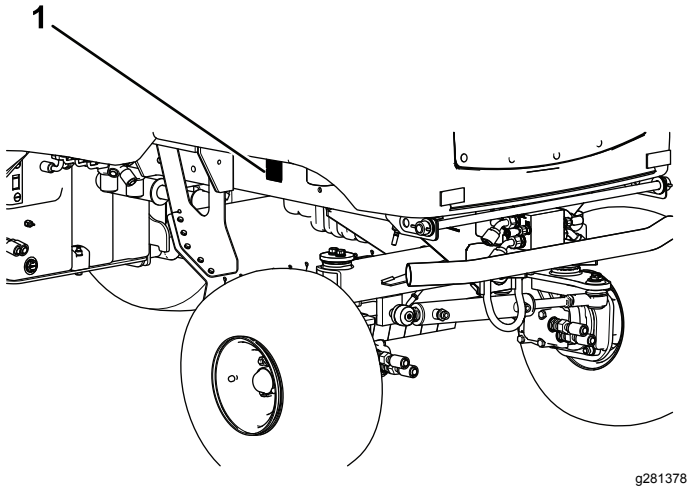

Figur 1

1. Model- og serienummerets placering

Modelnr. _____

Serienr. _____

Denne vejledning angiver mulige farer og indeholder sikkerhedsoplysninger, der er markeret med advarselssymbolet (Figur 2), som angiver en farekilde, der muligvis kan medføre alvorlig personskade eller død, hvis du ikke følger de anbefalede forholdsregler.

Figur 2

Advarselssymbol

Denne betjeningsvejledning bruger to ord til at fremhæve oplysninger. **Vigtigt** henleder opmærksomheden på særlige mekaniske oplysninger, og **Bemærk** angiver generel information, som det er værd at lægge særligt mærke til.

© 2019—The Toro® Company
8111 Lyndale Avenue South
Bloomington, MN 55420

Kontakt os på www.Toro.com.
Trykt i Storbritannien
Alle rettigheder forbeholdes

Indhold

Sikkerhed 4
Generelt om sikkerhed 4
Sikkerheds- og instruktionsmærkater 4
Opsætning 8
Produktoversigt 9
Betjeningsanordninger 9
Specifikationer 16
Redskaber/tilbehør 16
Før betjening 17
Sikkerhedshensyn før drift 17
Udførelse af daglig vedligeholdelse 17
Opfyldning af brændstoftanken 17
Under betjening 18
Sikkerhed under drift 18
Brug af operatørplatformens låsemekanisme 19
Dødemandsgrebene 19
Foldning af styrtbøjlen 20
Kontrol af sikkerhedskontakterne 21
Start af motoren 21
Slukning af motoren 22
Brug af græsdeflektorerne 22
Justering af den midterste klippeenheds klippehøjde 22
Styring af de individuelle klippeenheders position 23
Justering af klippeenhedens automatisk begrænsede løft 23
Indkobling af klippeenhedens drev 24
Rydning af klippeenhederne 24
Brug af vægtoverførsel/traktionsassistance 24
Tip vedrørende betjening 25
Efter betjening 26
Sikkerhed efter drift 26
Identificering af bindepunkter 26
Bugsering af maskinen 26
Donkraftpunkternes placering 26
Trækning af maskinen 27
Vedligeholdelse 29
Sikkerhed ved vedligeholdelse 29
Skema over anbefalet vedligeholdelse 29
Kontrolliste for daglig vedligeholdelse 31
Smøring 32
Smøring af lejer, bøsninger og drejetapper 32
Motorvedligeholdelse 33
Motorsikkerhed 33
Kontrol af advarselssystemet for overophedning af motoren 33
Eftersyn af luftfilteret 33
Kontrol af motoroliestanden 34
Eftersyn af motorolien og filteret 35
Vedligeholdelse af brændstofsystem 36
Tømning af brændstoftanken 36
Eftersyn af brændstofslanger og -forbindelser 36
Udluftning af brændstofsystemet 36
Udskiftning af brændstoffilteret 36
Vedligeholdelse af elektrisk system 37
Elektrisk system – Sikkerhed 37
Kontrol af det elektriske system 37
Kontrol af batteriets tilstand 37
Serviceeftersyn af batteriet 38
Vedligeholdelse af drivsystem 38
Kontrol af dæktrykket 38
Kontrol af hjulmøtrikkernes tilspændingsmoment 38
Skift af transmissionsoliefilteret 38
Kontrol af justering af baghjul 39
Eftersyn af transmissionskontrolkabel og betjeningsmekanisme 39
Vedligeholdelse af kølesystem 40
Kølesystem – Sikkerhed 40
Fjernelse af snavs fra kølesystemet 40
Vedligeholdelse af remme 42
Stramning af generatorremmen 42
Vedligeholdelse af hydrauliksystem 42
Hydrauliksystem – Sikkerhed 42
Kontrol af hydraulikrør og -slanger 42
Kontrol af hydraulikvæsken 42
Udskiftning af hydraulikreturfilteret 43
Serviceeftersyn af hydrauliksystemet 44
Kontrol af advarselssystemet for overophedning af hydraulikvæsken 44
Kontrol af hydraulikrør og -slanger 45
Vedligeholdelse af klippeenhederne 45
Skæreknivssikkerhed 45
Baglapning af klippeenhederne 45
Slibning af klippeenhederne 46
Rengøring 47
Vask af maskinen 47
Opbevaring 47
Sikkerhed i forbindelse med opbevaring 47
Klargørelse af traktionsenheden 47
Klargøring af motoren 48
Fejlfinding 49

Sikkerhed

Denne maskine er designet i overensstemmelse med EN ISO 5395.

Generelt om sikkerhed

Dette produkt kan afskære hænder og fødder samt udslynge genstande.

- Læs og forstå indholdet i denne *betjeningsvejledning*, før du starter motoren.
- Betjening af maskinen kræver din fulde opmærksomhed. Giv dig ikke i kast med aktiviteter, der afleder opmærksomheden, da dette kan medføre person- eller tingsskade.
- Hold hænder og fødder væk fra bevægelige maskinkomponenter.
- Betjen ikke maskinen, uden at alle afskærmninger og øvrige sikkerhedsanordninger sidder og fungerer korrekt på maskinen.
- Hold børn, omkringstående og kæledyr væk fra arbejdsområdet. Lad aldrig børn betjene maskinen.
- Sluk motoren, tag nøglen ud, og vent, til al bevægelse er ophørt, før du forlader førerpositionen. Lad maskinen køle af, inden du justerer, efterser, rengør den eller stiller den til opbevaring.

Hvis maskinen betjenes eller vedligeholdes forkert, kan det medføre personskade. Operatøren skal altid følge sikkerhedsforskrifterne og være opmærksom på advarselssymbolet ⚠, der betyder Forsigtig, Advarsel eller Fare – personlig sikkerhedsanvisning, for at nedsætte risikoen for personskade. Hvis disse forskrifter ikke følges, kan det medføre personskade eller død.

Sikkerheds- og instruktionsmærkater

Sikkerheds- og instruktionsmærkaterne kan nemt ses af operatøren og er placeret tæt på potentielle risikoområder. Beskadigede eller bortkomne mærkater skal udskiftes.

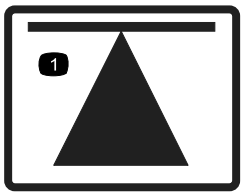

decal70-13-072

70-13-072

1. Donkraftpunkt

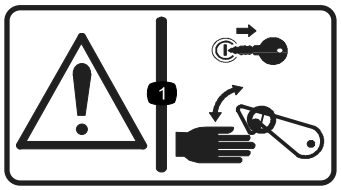

decal70-13-077

70-13-077

1. Advarsel – sluk for motoren, og fjern tændingsnøglen, inden du løsner eller betjener sikkerhedslåsene.

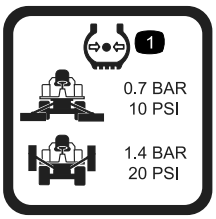

decal950832

950832

1. Dæktryk

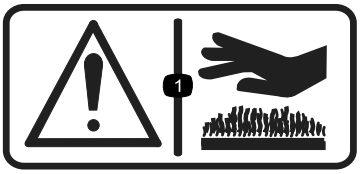

decal950889

950889

1. Advarsel – hede overflader.

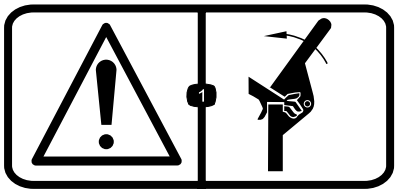

decal111-0773

111-0773

1. Advarsel – knusning af fingre, sideværts påvirkning.

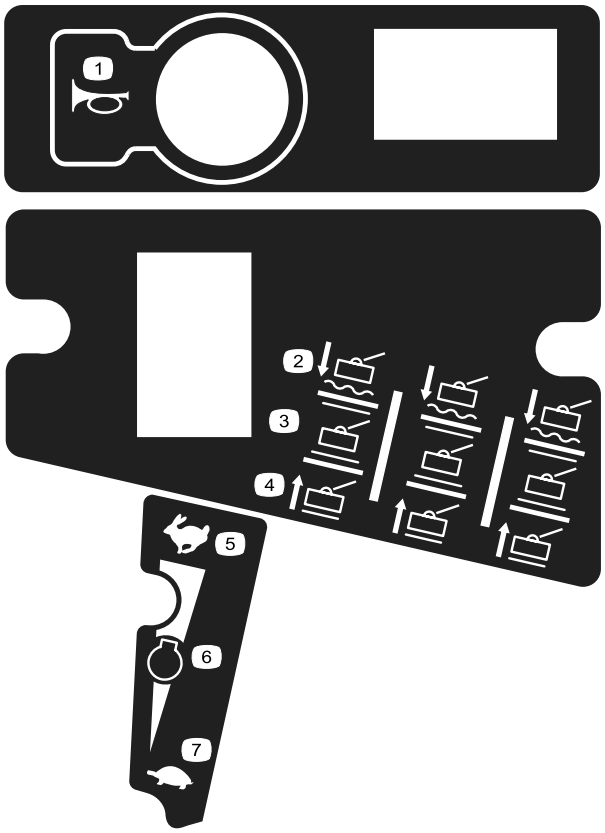

decal111-3277

111-3277

1. Horn
2. Klippeenheder – sænk/flyd
3. Klippeenheder – hold
4. Klippeenheder – hæv
5. Hurtig
6. Motorhastighed
7. Langsom

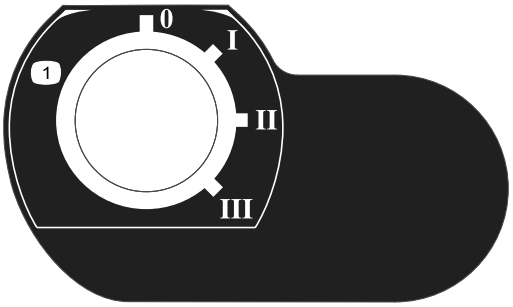

decal111-3344

111-3344

1. Tændingskontakt

---

decal111-3562

111-3562

1. Træd på pedalen for at justere rattets vinkel.

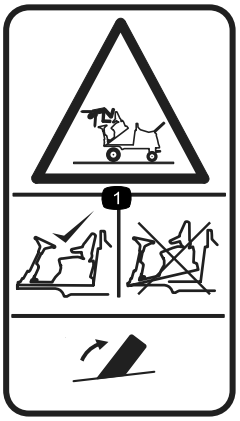

decal111-3566

111-3566

1. Fare for fald, knusning – sørg for, at operatørplatformens lås er aktiveret før betjening.

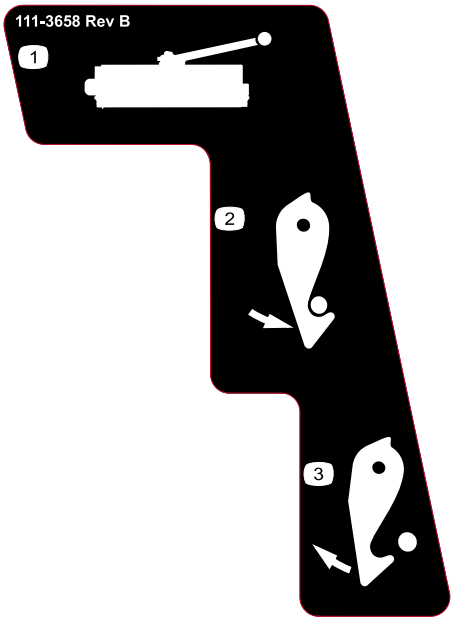

decal111-3658

111-3658

1. Klippehoved
2. Lås
3. Lås op

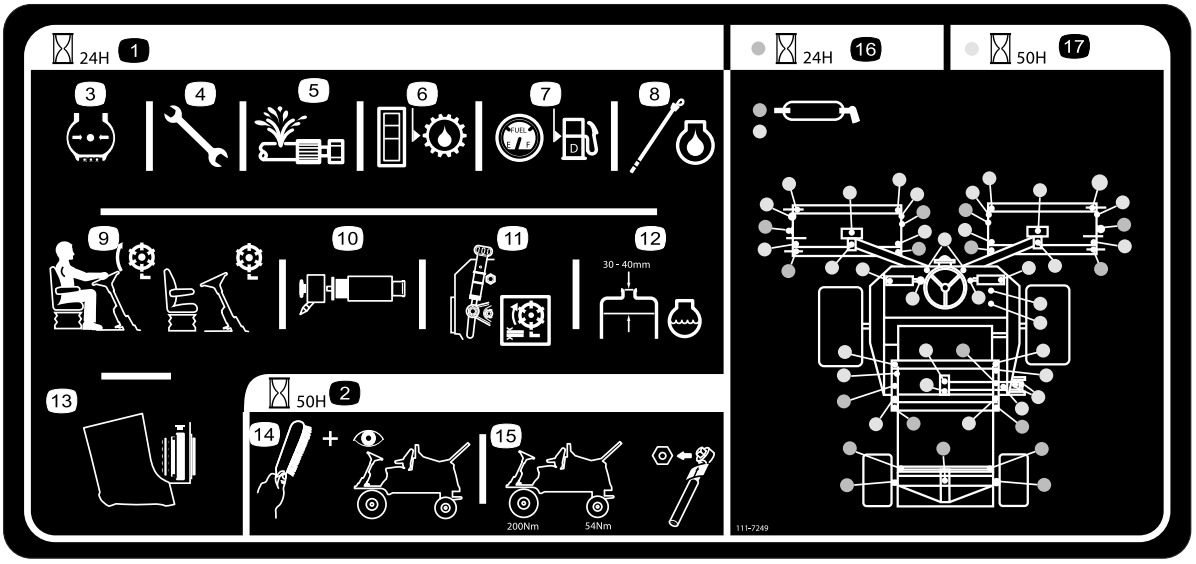

decal111-7249

111-7249

1. Dagligt eftersynsinterval
2. 50-timers eftersynsinterval
3. Kontrol af dæktrykket
4. Kontroller, at alle møtrikker og bolte er tilspændte
5. Kontroller alle slanger for lækager
6. Kontroller hydraulikvæskestanden
7. Kontroller brændstofstanden
8. Kontrol af motorens oliestand
9. Kontroller, at sædekontakten fungerer
10. Kontroller luftfilterindsats
11. Kontroller klippeenhedens indstilling
12. Kontroller motorens kølevæskestand
13. Kontroller kølerens renhed
14. Rengør, og efterse maskinen
15. Kontroller hjulmøtrikkernes tilspænding ved hjælp af en momentnøgle – Forhjul: 200 N·m, baghjul: 54 N·m
16. Smørepunkter for dagligt interval
17. Smørepunkter for 50-timers interval

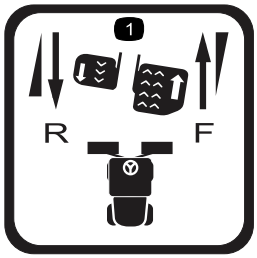

decal111-3567

111-3567

1. Pedalfunktion

decal111-3902

111-3902

1. Din hånd kan risikere at blive skåret af ventilatoren, advarsel
2. Hede overflader. Læs *betjeningsvejledningen*.

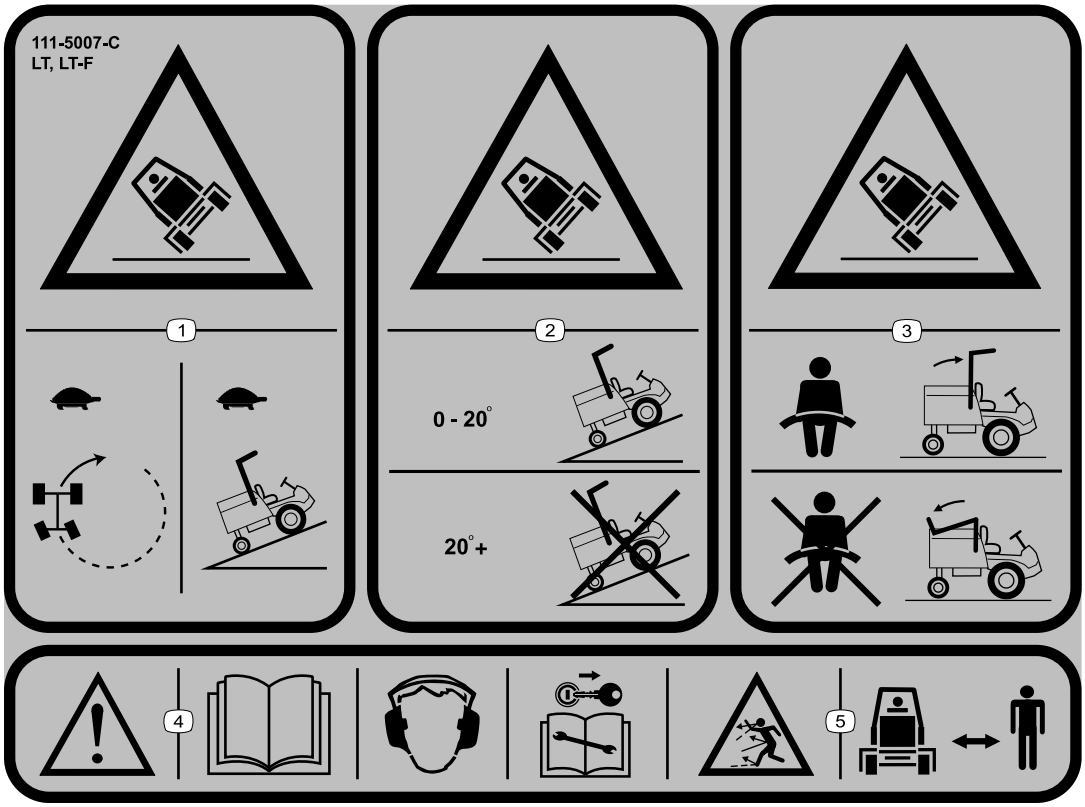

decal111-5007

111-5007

Bemærk: Denne maskine overholder industristandarden for stabilitetsprøvning i afprøvningen af statisk stabilitet, sidestabilitet og stabilitet i længderetningen ved den anbefalede maksimale hældning, der er angivet på mærkaten. Læs instruktionerne til betjening af maskinen på skråninger i *betjeningsvejledningen*, og gennemgå de forhold, under hvilke maskinen skal betjenes, for at afgøre, om du kan betjene maskinen under forholdene på den pågældende dag og det pågældende sted. Ændringer i terrænet kan medføre en ændring i betjeningen af maskinen på skråninger. Hvis det er muligt, skal klippeenhederne holdes sænket til jorden, mens maskinen betjenes på skråninger. Hævning af klippeenhederne under betjening på skråninger kan gøre maskinen ustabil.

1. Tippefare – kør langsomt når du drejer eller kører op ad skråninger.
2. Tippefare – kør kun op ad skråninger med en hældning på mellem 0 og 20°. Kør ikke op ad skråninger, der er stejlere end 20°.
3. Tippefare – bær sikkerhedssele, når styrtbøjlen er oppe; bær ikke sikkerhedssele, når styrtbøjlen er nede.
4. Advarsel – læs *betjeningsvejledningen*. Bær høreværn, og tag nøglen ud, inden der udføres vedligeholdelsesarbejde.
5. Fare for udslyngede genstande – hold omkringstående på afstand.

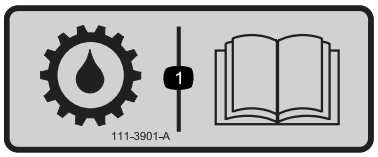

decal111-3901

111-3901

1. Transmissionsvæske – læs *betjeningsvejledningen* for at få flere oplysninger.

Opsætning

Medier og øvrige dele

Beskrivelse	Antal	Anvendelse
Betjeningsvejledning Betjeningsvejledning til motor	1 1	Læs vejledningerne, før maskinen betjenes.
CE-certifikat	1	Certifikatet angiver CE-overensstemmelse.

Opbevar al dokumentation et sikkert sted med henblik på fremtidig brug.

Bemærk: Maskinens venstre og højre side er som set fra den normale betjeningsposition.

Produktoversigt

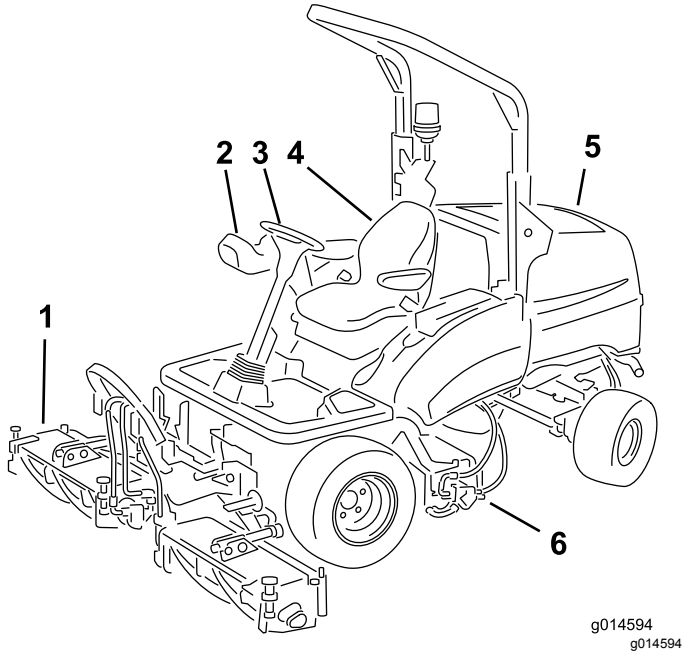

Figur 3

1. Forreste klippeenheder
2. Styrearm
3. Rat
4. Førersæde
5. Motorhjelm
6. Bageste klippeenhed

Betjeningsanordninger

Kontrolpanelets komponenter

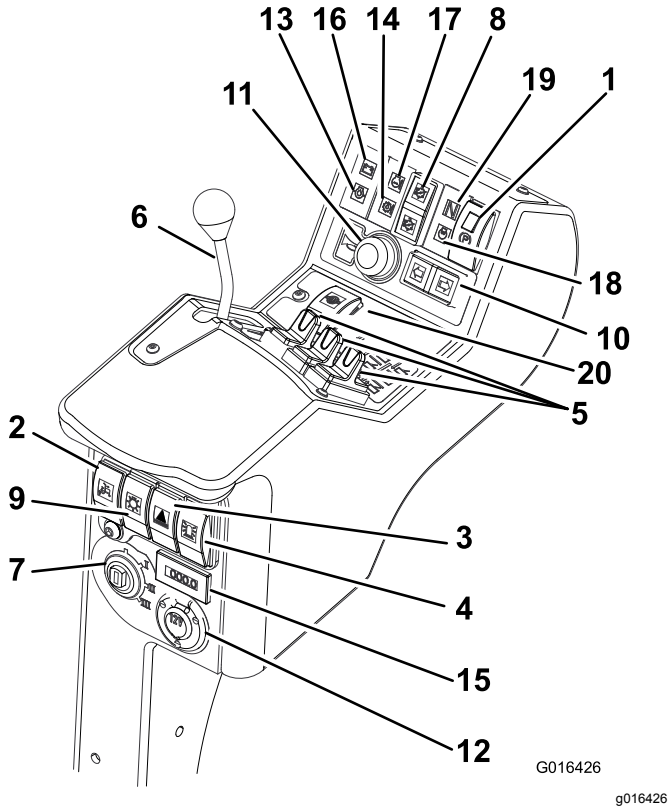

Figur 4

1. Parkeringsbremsekontakt
2. Kontakt til begrænset løft under bakning
3. Kontakt til katastrofelys (leveres med lygtesæt)
4. Kontakt til advarselsblinklys (leveres med blinklyssæt)
5. Betjeningsanordninger til klippeenhedernes position
6. Gashåndtag
7. Tændingskontakt
8. Drevkontakt til klippeenhed
9. Lygtekontakt (leveres med lygtesæt)
10. Blinklyskontakt (leveres med lygtesæt)
11. Hornknap
12. Ekstra 12 volt stikkontakt (leveres med et 12 V-sæt)
13. Indikator for motorolietryk
14. Kontrollampe for transmissionstemperatur
15. Timetæller
16. Advarselslampe for batteri
17. Advarselslampe for motortemperatur
18. Kontrollampe for gløderør
19. Kontrollampe for transmission til neutral
20. Kontakt til differentialelås

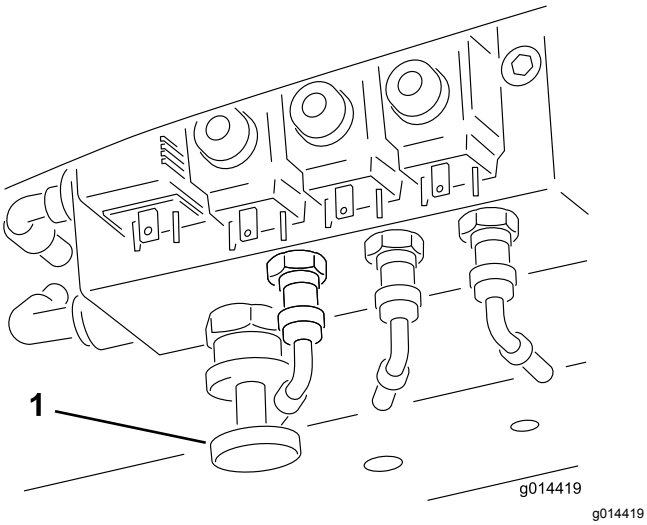

Figur 5

1. Vægtoverførselsregulering

Bremsesystem

Parkeringsbremse

Flyt parkeringsbremsens kontakt til positionen fremad ved at trykke på den mindre låseknap og skubbe kontakten fremad for at aktivere parkeringsbremsen (Figur 6).

Bemærk: Betjen ikke plæneklipperen, mens parkeringsbremsen er aktiveret, og aktiver ikke parkeringsbremsen, mens plæneklipperen kører.

Denne lampe lyser, når parkeringsbremsen aktiveres, og tændingsnøglen drejes til position **I**.

⚠ ADVARSEL

Parkeringsbremsen virker kun på forhjulene. Parker ikke plæneklipperen på en skråning.

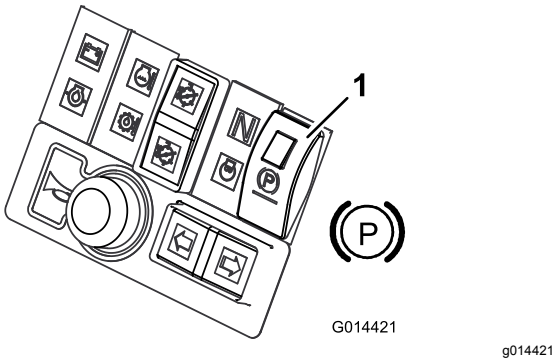

Figur 6

1. Parkeringsbremse

Driftsbremse

Driftsbremsning opnås gennem det hydrauliske transmissionssystem. Når pedalerne til fremadgående/baglæns kørsel slippes, eller når motorhastigheden reduceres, sætter driftsbremsning ind, og kørselshastigheden reduceres automatisk. Skub transmissionspedalen til den neutrale position for at bremse mere op. Driftsbremsning bremser kun forhjulene.

⚠ ADVARSEL

Driftsbremsningssystemet kan ikke holde plæneklipperen stille. Sørg altid for, at parkeringsbremsen er aktiveret, når plæneklipperen parkeres.

Nødbremse

Hvis driftsbremsen svigter, slukkes motoren for at få plæneklipperen til at holde stille.

⚠ ADVARSEL

Pas på, når du bruger nødbremsen. Forbliv siddende, og hold fast i rattet, så du undgår at blive kastet ud fra plæneklipperen, når forhjulenes bremser pludseligt bliver aktiveret under kørsel.

Gashåndtag

Flyt gashåndtaget fremad for at forøge motorhastigheden. Flyt gashåndtaget tilbage for at reducere motorhastigheden (Figur 7).

Bemærk: Motorhastigheden dikterer de andre funktioners hastighed, dvs. kørsel, knivcylinderens rotationshastighed og klippeenhedens løftehastighed.

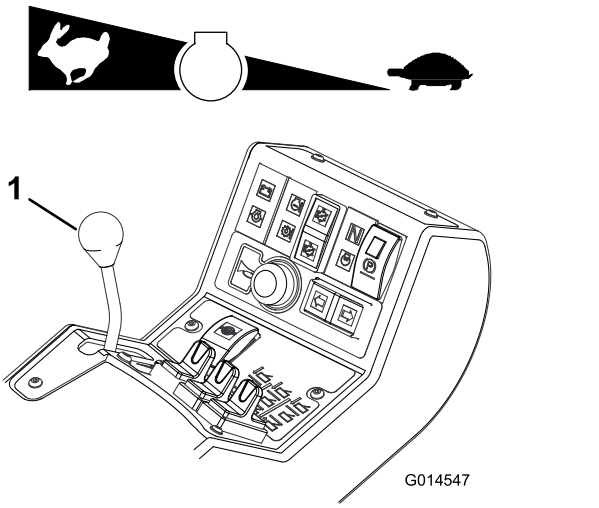

Figur 7

1. Gashåndtag

Kørsel

Fremadgående kørsel: Tryk på pedalen til kørsel fremad for at øge fremadgående kørselshastighed. Slip pedalen for at reducere hastigheden (Figur 8).

Kørsel i bakgear: Tryk på pedalen til kørsel i bakgear for at øge kørselshastigheden ved bakning. Slip pedalen for at reducere hastigheden (Figur 8).

Stop (neutral): Slip pedalen til kørsel frem eller tilbage.

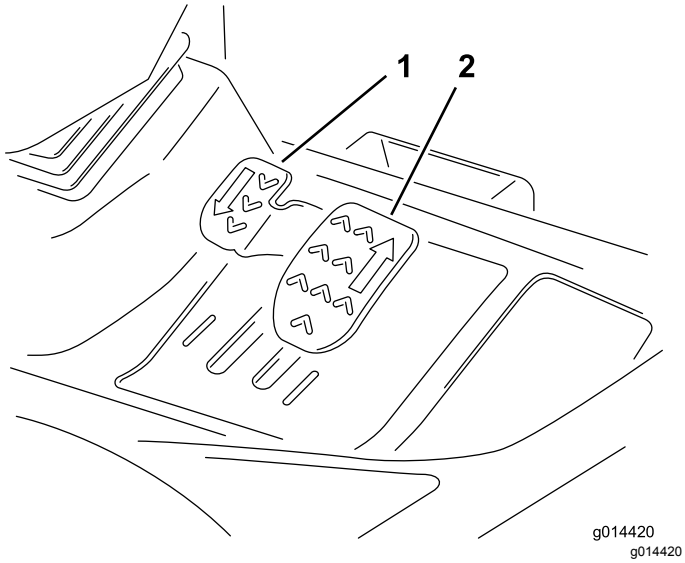

Figur 8

1. Pedal til kørsel i bakgear
2. Pedal til kørsel fremad

Differentialelås

⚠ ADVARSEL

Venderadiussen øges, når differentialelåsen er aktiveret. Brug af differentialelåsen ved høj hastighed kan medføre, at du mister herredømmet, og dette kan resultere i alvorlig personskade og/eller tingsskader.

Brug ikke differentialelåsen ved høje hastigheder.

Brug differentialelåsen til at forhindre for meget hjulspind, når drivhjulene mister traktion. Differentialelåsen fungerer ved både forlæns og baglæns kørsel. Du kan låse differentialet, imens maskinen kører langsomt. Der kræves større motorkraft, når differentialet er låst. Forhindr større krav til motorkraft ved kun at anvende differentialelåsen ved lav hastighed.

Lås differentialet ved at trykke på differentialelåskontakten.

Lås differentialet op ved at slippe differentialelåskontakten.

Transportlåse

I forbindelse med transport mellem arbejdsområder skal klippeenhederne altid hæves til transportpositionen og fastgøres med transport- og sikkerhedslåsene (Figur 9).

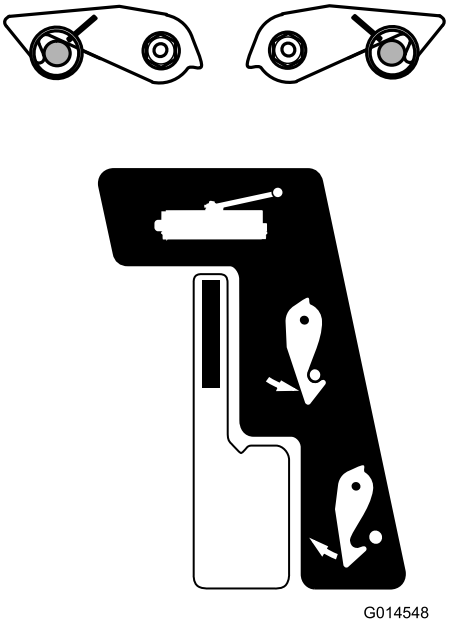

Figur 9

Drevkontakt til klippeenhed

Sæt altid klippeenhedens drevkontakt i **Off**-positionen, når der køres mellem arbejdsområder.

Justerbar ratstamme

⚠ ADVARSEL

Betjen aldrig maskinen uden først at kontrollere, at ratstammens justeringsmekanisme er i god driftsmæssig stand, og at rattet, når det først er justeret og låst, bliver ved med at sidde forsvarligt fast.

Justering af rattet og ratstammen bør kun udføres, når plæneklipperen står stille med parkeringsbremsen aktiveret.

1. Tryk fodpedalen ned for at vippe rattet.
2. Flyt rattet til den mest behagelige position, og slip pedalen (Figur 10).

g014549

Figur 10

Førersæde

⚠ ADVARSEL

Betjen aldrig plæneklipperen uden først at kontrollere, at førersædemekanismerne er i god driftsmæssig stand, og at sædet, når det først er justeret og låst, bliver ved med at sidde godt fast.

Justering af sædemekanismerne bør kun udføres, når plæneklipperen står stille med parkeringsbremsen aktiveret.

- **Frem-/tilbagejustering:** Flyt grebet opad for at justere sædets frem-/tilbageposition. Slip grebet for at låse sædet på plads (Figur 11).

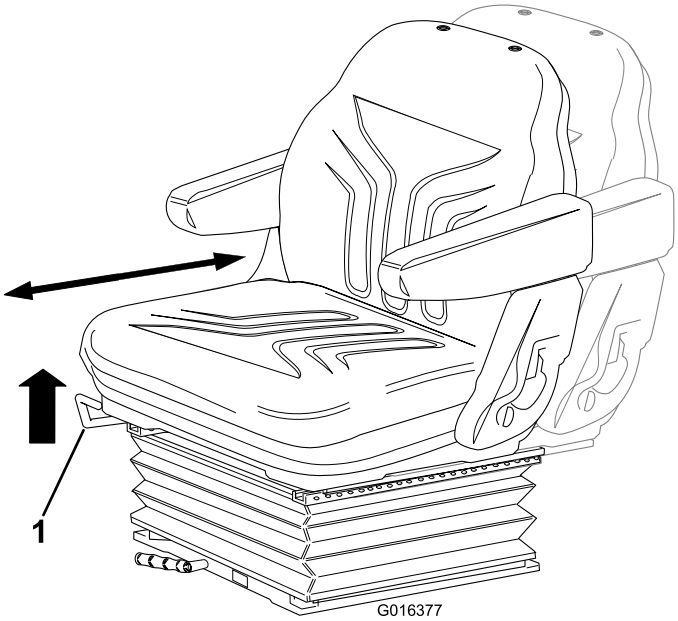

g016377

Figur 11

1. Greb

- **Justering af førers vægt:** Drej håndtaget med uret for at øge affjedringsstivheden og mod uret for at mindske stivheden. Skiven angiver, når den optimale affjedringsjustering er indstillet i henhold til førerens vægt (kg). Se Figur 12.

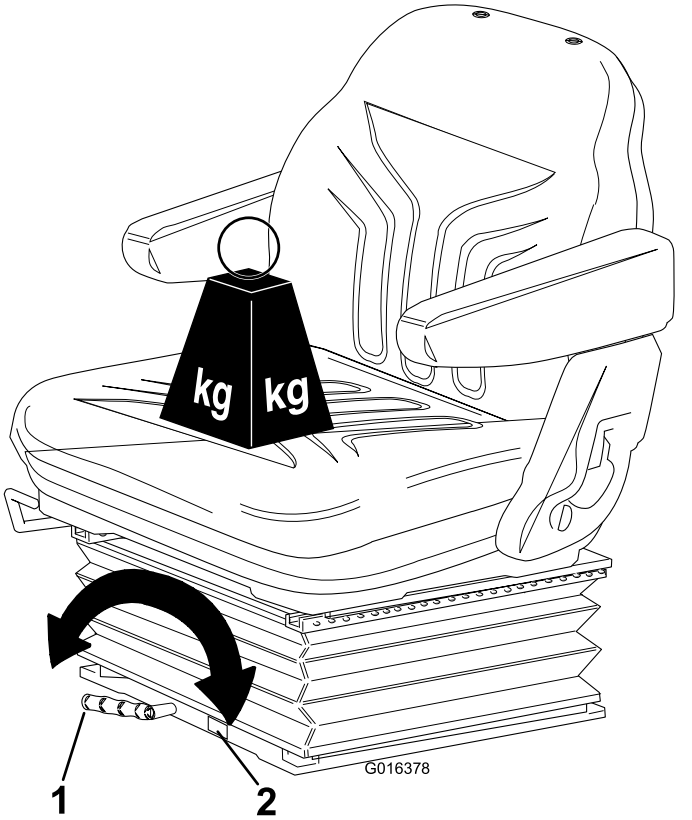

g016378

Figur 12

1. Greb
2. Skive

- **Højdejustering:** Løft sædet manuelt for trinvis justering af højden. Løft sædet over dets højeste indstilling, og lad det derefter falde til den laveste indstilling for at sænke sædet (Figur 13).

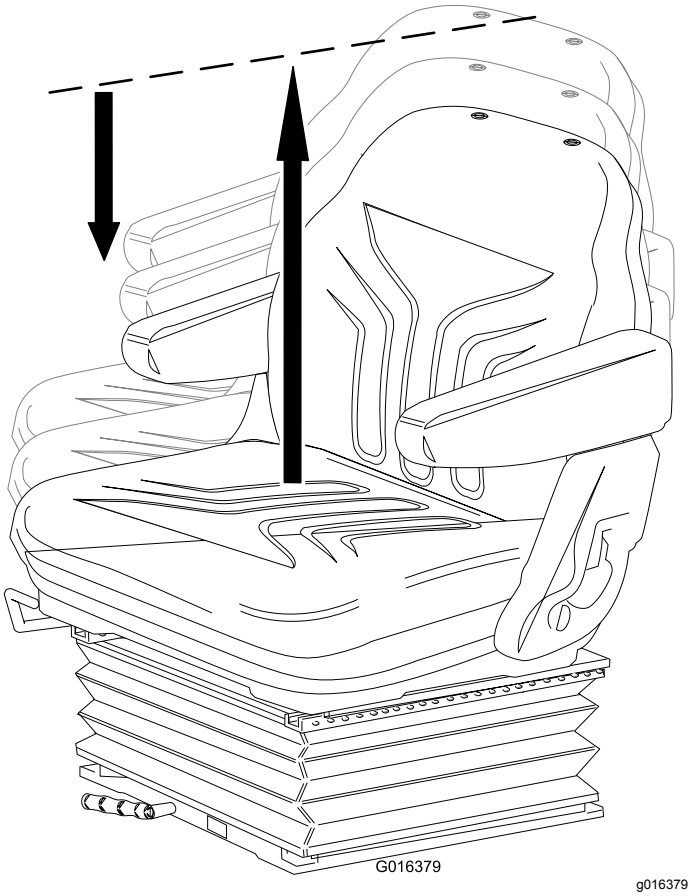

Figur 13

- **Justering af ryglæn:** Træk håndtaget udad for at justere vinklen på sædets ryglæn. Slip håndtaget for at låse sædets ryglæn på plads (Figur 14).

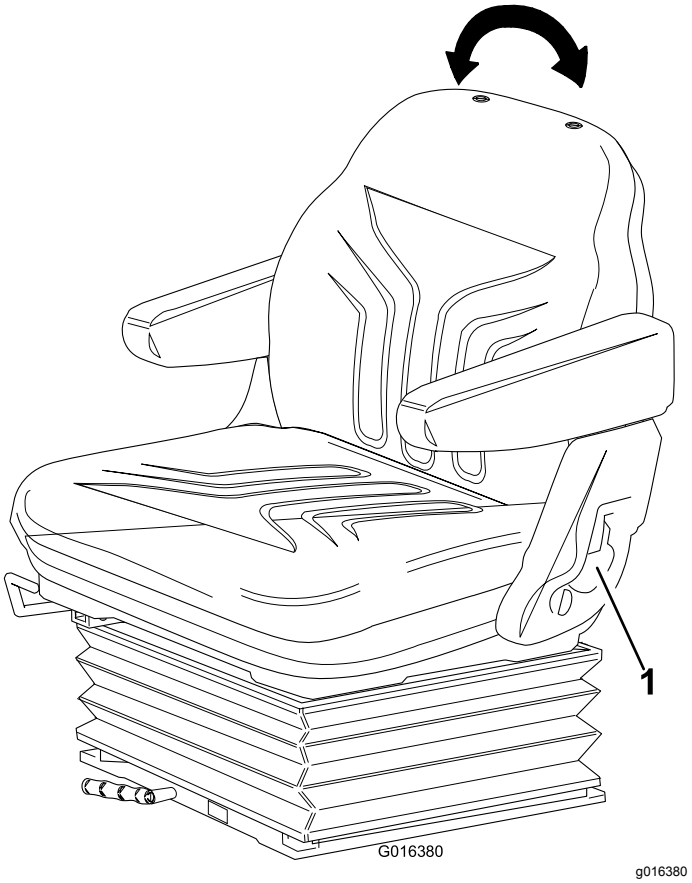

Figur 14

1. Håndtag

Advarselssystemer

Advarselslampe for overophedning af motorkølevæske

Advarselslampen for motorkølevæske lyser, hornet aktiveres, og klippeenhederne stopper (Figur 15).

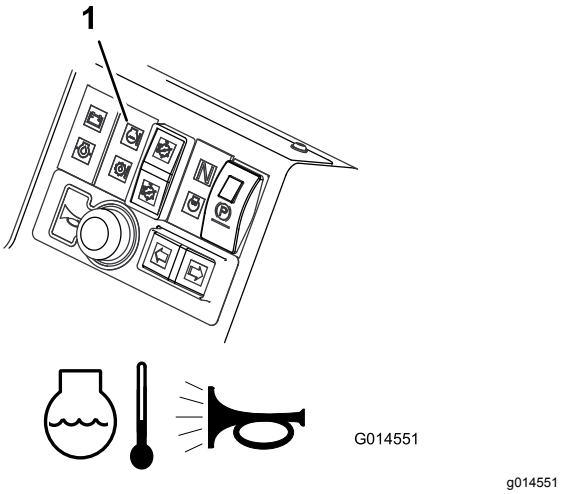

Figur 15

1. Advarselslampe for overophedning af motorkølevæske

Advarselslampe for overophedning af hydraulikolie

Advarselslampen for hydraulikolie lyser, når der opstår overophedning, og hornet aktiveres, når hydraulikolien i beholderen overstiger 95° C (Figur 16).

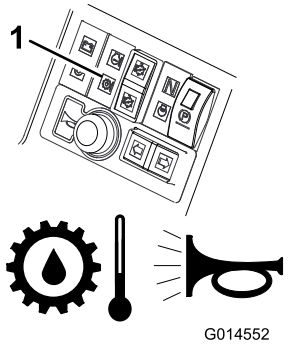

g014552

Figur 16

1. Advarselslampe for overophedning af hydraulikolie

Advarselslampe for lav batteriopladning

Advarselslampen for batteriopladning lyser, når batteriet er ved at løbe tørt (Figur 17).

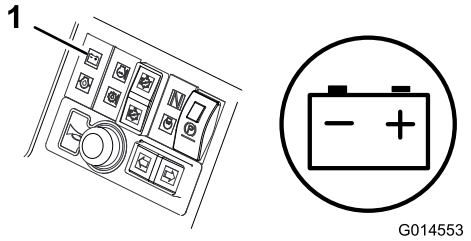

g014553

Figur 17

1. Advarselslampe for lav batteriopladning

Advarselslampe for lavt motorolietryk

Advarselslampen for motorolietryk lyser, når olietrykket er for lavt (Figur 18).

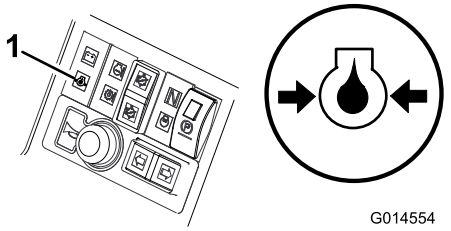

g014554

Figur 18

1. Advarselslampe for lavt motorolietryk

Frakobling af knivcylindrene

Knivcylindrene frakobles, når driftstemperaturen når 115° C.

Akustisk advarselshorn

Eftersynsinterval: Hver anvendelse eller dagligt—Kontroller hornet.

Tryk på hornets knap for at give en akustisk advarsel (Figur 19).

Vigtigt: **Hornet sættes automatisk i gang, når motorkølevæsken eller hydraulikvæsken overophedes. Sluk motoren med det samme, og reparer maskinen, før den startes igen.**

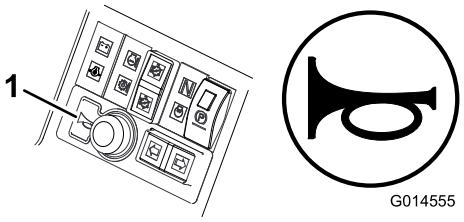

g014555

Figur 19

1. Horn

Tændingskontakt

0 = Motoren er slukket
I = Motoren kører/Hjælpemotoren er slået til
II = Forvarmning af motoren
III = Motorstart

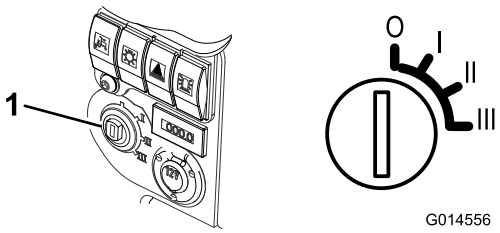

g014556

Figur 20

1. Tændingskontakt

Kontrollampe for forvarmning af motoren

Drej nøglen til positionen **II**. Kontrollampen for forvarmning af motoren lyser og opvarmer gløderørene (Figur 21).

Vigtigt: **Forsøg på at starte en kold motor, før forvarmeren er brugt, kan slide unødvendigt på batteriet.**

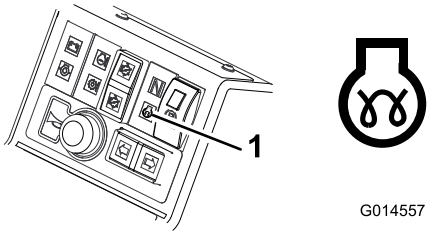

g014557

Figur 21

1. Kontrollampe for forvarmning af motoren

Brændstofmåler

Brændstofmåleren viser mængden af brændstof i tanken (Figur 22).

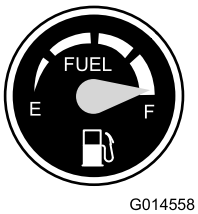

g014558

Figur 22

Timetæller

Timetælleren viser det samlede antal timer, maskinen har været i brug (Figur 23).

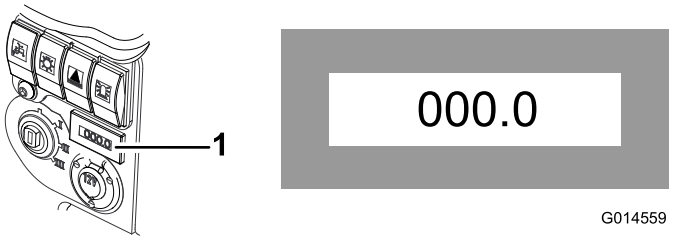

g014559

Figur 23

1. Timetæller

Kontrollampe for transmission til neutral

Denne lampe lyser, når kørekontrolpedalen er i neutral position, og tændingsnøglen er drejet til position **I** (Figur 24).

Bemærk: Parkeringsbremsen skal være aktiveret, før kontrollampen for transmission til neutral lyser.

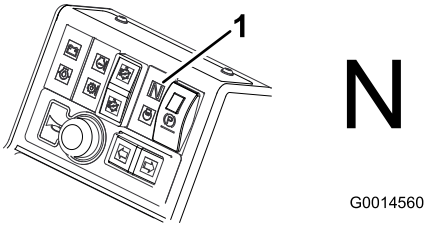

g014560

Figur 24

1. Kontrollampe for transmission til neutral

Kontrollampe for klippeenhedens drevkontakt

Denne lampe lyser, når klippeenhedens drevkontakt er i frem-/bakposition, og tændingsnøglen er drejet til positionen **I** (Figur 25).

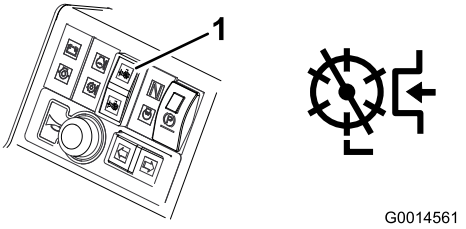

g014561

Figur 25

1. Kontrollampe for klippeenhedens drevkontakt

Specifikationer

Bemærk: Specifikationer og design kan ændres uden forudgående varsel.

Specifikation	LT 3340
Transportbredde	157,5 cm
Klippebredde	212,0 cm
Samlet bredde	236,0 cm
Længde	286,0 cm
Højde	168,1 cm med styrtbøjlen slået ned 216,0 cm med styrtbøjlen i vertikal betjeningsposition
Vægt	1.325 kg* Med væsker og klippeenheder med 6 skæreknive på 250 mm
Motor	Kubota 26,5 kw (35,5 hk) ved 3.000 o/min. DIN 70020
Brændstoftankens kapacitet	45 l
Transporthastighed	25 km/t
Klippehastighed	11 km/t
Hydrauliksystemets kapacitet	32 l
Motorhastighed	3000 omdr./min.

Redskaber/tilbehør

Der kan fås en række forskellige Toro-godkendte redskaber og tilbehør til brug sammen med maskinen, som gør den bedre og mere alsidig. Kontakt en autoriseret serviceforhandler eller en autoriseret Toro-forhandler, eller gå ind på www.Toro.com for at få en liste over alt godkendt udstyr og tilbehør.

Brug kun originale Toro-reservedele og tilbehør for at sikre optimal ydelse og sikre, at maskinen fortsat overholder sikkerhedscertificeringen. Reservedele og tilbehør, der er fremstillet af andre producenter, kan være farlige, og brug heraf kan gøre garantien ugyldig.

Betjening

Før betjening

Sikkerhedshensyn før drift

Generelt om sikkerhed

- Maskinen må aldrig betjenes eller vedligeholdes af børn eller utrænet personale. Vær opmærksom på, at lokale forskrifter kan angive en mindstealder for operatøren. Ejeren er ansvarlig for at træne alle operatører og mekanikere.
- Bliv fortrolig med anvisningerne for sikker betjening af udstyret samt med betjeningsanordningerne og sikkerhedssymbolerne.
- Sluk motoren, tag nøglen ud (hvis udstyret hermed), og vent, til al bevægelse standser, inden du forlader førersædet. Lad maskinen køle af, inden du justerer, efterser, rengør eller stiller den til opbevaring.
- Du skal vide, hvordan man hurtigt standser maskinen og slukker motoren.
- Betjen ikke maskinen, uden at alle afskærmninger og øvrige sikkerhedsanordninger sidder og fungerer korrekt på maskinen.
- Før du klipper, skal du altid efterse maskinen for at sikre, at klippeenhederne er i god driftsmæssig stand.
- Efterse området, hvor maskinen skal bruges, og fjern alle objekter, som maskinen kan risikere at udslynge.

Brændstofsikkerhed

- Vær yderst forsigtig, når du håndterer brændstof. Det er letantændeligt, og dampene kan eksplodere.
- Sluk alle cigaretter, cigarer, piber og andre antændingskilder.
- Brug kun en godkendt brændstofbeholder.
- Fjern ikke brændstofdækslet, og fyld ikke brændstoftanken, mens motoren kører eller er varm.
- Du må ikke påfylde eller tømme brændstof i et lukket rum.
- Opbevar ikke maskinen eller brændstofbeholdere, hvor der er åben ild, gnister eller vågeblus som f.eks. på en vandvarmer eller andre apparater.
- Hvis du spilder brændstof, må du ikke forsøge at starte motoren. Foretag dig ikke noget, der kan antænde brændstoffet, før dampene er spredt.

Udførelse af daglig vedligeholdelse

Eftersynsinterval: Hver anvendelse eller dagligt

Før maskinen startes hver dag, skal procedurerne for Hver anvendelse/Dagligt udføres som beskrevet i Vedligeholdelse (side 29).

Opfyldning af brændstoftanken

Brændstoftankens kapacitet

45 l

Brændstofspecifikation

Manglende iagttagelse af følgende advarsler kan beskadige motoren.

- Brug aldrig petroleum eller benzin i stedet for dieselbrændstof.
- Bland aldrig petroleum eller brugt motorolie med dieselbrændstoffet.
- Opbevar aldrig brændstof i indvendigt forzinkede beholdere.
- Brug ikke brændstofadditiver.

Petroleumdiesel

Brug kun ren, frisk dieselolie eller biodieselbrændstoffer med lavt (<500 ppm) eller ekstra lavt (<15 ppm) svovlindhold. Det minimale cetantal bør være 40. Køb brændstof i mængder, der kan bruges inden for 180 dage for at sikre, at brændstoffet er friskt.

Brug sommerdieselolie (nr. 2-D) ved temperaturer over -7 °C og vinterdieselolie (nr. 1-D eller en blanding af nr. 1-D/2-D) ved temperaturer under -7 °C. Brug af vinterbrændstof ved lavere temperaturer giver et lavere flammepunkt og en kold flowkarakteristik, som letter start og minimerer tilstopning af brændstoffilteret.

Brug af sommerbrændstof ved over -7 °C bidrager til at forlænge brændstofpumpens levetid og giver øget effekt sammenlignet med vinterbrændstof.

Påfyldning af brændstof

1. Parker maskinen på en plan flade, sænk klippeenhederne til jorden, aktiver parkeringsbremsen, sluk motoren, og tag nøglen ud.
2. Rengør området omkring tankdækslet med en ren klud.
3. Fjern dækslet fra brændstoftanken.

4. Fyld tanken med diesel, indtil niveauet ligger ved påfyldningsstudsens bund.
5. Monter tankdækslet, og stram det, når tanken er fyldt op.

   Bemærk: Fyld om muligt brændstoftanken helt op efter hver anvendelse. Dette vil minimere muligheden for akkumulering af kondens i brændstoftanken.

Under betjening

Sikkerhed under drift

Generelt om sikkerhed

- Ejeren/operatøren kan forhindre og er ansvarlig for ulykker, som kan forårsage personskade eller beskadigelse af ejendom.
- Bær korrekt beklædning, herunder beskyttelsesbriller, lange bukser, skridsikkert, kraftigt fodtøj og høreværn. Sæt langt hår op, og bær ikke løstsiddende tøj eller smykker.
- Betjen ikke maskinen, hvis du er syg, træt eller påvirket af alkohol eller medicin.
- Betjening af maskinen kræver din fulde opmærksomhed. Giv dig ikke i kast med aktiviteter, der afleder opmærksomheden, da dette kan medføre person- eller tingsskade.
- Før du starter motoren, skal du sørge for, at alle drev er i neutral, at parkeringsbremsen er aktiveret, og at du sidder i betjeningspositionen.
- Kør ikke med passagerer på maskinen, og hold omkringstående og børn væk fra arbejdsområdet.
- Betjen kun maskinen ved god sigtbarhed for at undgå huller eller skjulte farer.
- Undgå at klippe vådt græs. Nedsat traktion kan få maskinen til at skride ud.
- Hold dine hænder og fødder væk fra klippeenhederne.
- Se bagud og ned for at sikre, at der er fri bane, før du bakker.
- Vær forsigtig, når du nærmer dig blinde hjørner, buske, træer eller andre genstande, der kan blokere for dit udsyn.
- Stop klippeenhederne, når du ikke klipper.
- Sænk farten, og vær forsigtig, når du vender og krydser veje og fortove med maskinen. Hold altid tilbage for andre.
- Betjen kun motoren i områder med god udluftning. Udstødningsgasser indeholder kulilte, som er dødbringende, hvis de indåndes.
- Efterlad ikke en kørende maskine uden opsyn.
- Før du forlader førersædet, skal du gøre følgende:
  - Parker maskinen på en plan overflade.
  - Udkobl klippeenheden/-erne, og sænk redskaberne.
  - Aktiver parkeringsbremsen.
  - Sluk motoren, og tag nøglen ud (hvis udstyret hermed).
  - Vent på, at al bevægelse standser.
- Betjen kun maskinen i god sigtbarhed og gode vejrforhold. Betjen ikke maskinen, når der er risiko for lynnedslag.

Styrtbøjlesystem (ROPS) – Sikkerhed

- Du må **ikke** fjerne styrtbøjlesystemet fra maskinen.
- Sørg for, at sikkerhedsselen er spændt, og at du kan frigøre den hurtigt i nødstilfælde.
- Kontroller omhyggeligt, om der er forhindringer oven over dig, og sørg for, at du i så fald ikke kommer i kontakt med dem.
- Hold styrtbøjlesystemet i sikker driftsmæssig stand ved at udføre grundige periodiske skadeseftersyn og tilspænde alle fastspændingsanordninger.
- Udskift et beskadiget styrtbøjlesystem. Du må ikke reparere eller ændre den.

Maskiner med en sammenklappelig styrtbøjle

- Brug altid sikkerhedsselen, når styrtbøjlen er i den hævede position.
- Styrtbøjlesystemet er en integreret sikkerhedsanordning. Hold en sammenklappelig styrtbøjle i den hævede, låste position, og brug sikkerhedsselen, når du anvender maskinen med styrtbøjlen i hævet position.
- En sammenklappelig styrtbøjle må kun sænkes midlertidigt, når det er nødvendigt. Spænd ikke sikkerhedsselen, når styrtbøjlen er foldet ned.
- Husk, at styrtbøjlen ikke beskytter dig, når den er foldet ned.
- Undersøg det område, du skal klippe, og fold aldrig styrtbøjlen ned i områder, hvor der er skråninger, bratte afsatser eller vand.

Sikkerhed på skråninger

- Skråninger er en væsentlig årsag til, at føreren mister herredømmet, eller at maskinen vælter. Sådanne ulykker kan medføre alvorlige personskader, i værste tilfælde med døden til følge. Operatøren er ansvarlig for sikker betjening på skråninger. Det kræver ekstra forsigtighed at betjene maskinen på alle former for skråninger.
- Gennemgå anlægsforholdene på arbejdsstedet, herunder en besigtigelse af området, med henblik

på at afgøre, om det er sikkert at betjene maskinen på skråningen. Brug altid sund fornuft og god dømmekraft, når du foretager denne besigtigelse.

- Gennemlæs hældningsinstruktionerne nedenfor vedrørende betjening af maskinen på skråninger, og gennemgå de forhold, du skal betjene maskinen under, for at afgøre, om maskinen kan betjenes under forholdene på den pågældende dag og det pågældende sted. Ændringer i terrænet kan medføre en ændring i betjeningen af maskinen på skråninger.
- Undlad at starte, standse eller vende maskinen på skråninger. Foretag ikke pludselige hastigheds- eller retningsskift. Drej maskinen langsomt og gradvist.
- Undlad at betjene maskinen under forhold, hvor der er tvivl om traktion, styring eller stabilitet.
- Fjern eller afmærk forhindringer såsom grøfter, huller, hjulspor, bump, sten eller andre skjulte farer. Højt græs kan skjule forhindringer. Ujævnt terræn kan få maskinen til at vælte.
- Vær opmærksom på, at betjening af maskinen på vådt græs, på tværs af skråninger eller ned ad bakke kan medføre, at maskinen mister traktion. Mistet traktion til drivhjulene kan medføre, at maskinen glider, samt tab af bremse- og styrekontrol.
- Vær yderst forsigtig, når du betjener maskinen i nærheden af bratte afsatser, grøfter, volde, vandarealer eller andre farer. Maskinen kan pludselig vælte, hvis et hjul kører over kanten, eller kanten giver efter. Fastlæg et sikkerhedsområde mellem maskinen og alle eventuelle faremomenter.
- Identificer farerne ved bunden af skråningen. Hvis der identificeres farer, skal skråningen klippes med en håndstyret maskine.
- Hvis det er muligt, skal klippeenheden/-erne forblive sænket til jorden, mens maskinen betjenes på skråninger. Hævning af klippeenheden/-erne ved betjening på skråninger kan gøre maskinen ustabil.
- Vær yderst forsigtig ved brug af græssamlersystemer og andre redskaber. Disse kan ændre maskinens stabilitet og forårsage mistet herredømme.

Brug af operatørplatformens låsemekanisme

Plæneklipperen må ikke betjenes, før det er kontrolleret, at operatørplatformens låsemekanisme låser helt og er i god driftsmæssig stand.

⚠ ADVARSEL

Plæneklipperen må aldrig betjenes, før det er kontrolleret, at operatørplatformens låsemekanisme låser helt og er i god driftsmæssig stand.

Frigivelse af platformen

1. Flyt låsepindhåndtaget mod plæneklipperens forende, indtil låsekrogen er fri fra låsebøjlen.
2. Hæv platformen. Gasfjederen hjælper.

Fastgørelse af platformen

1. Sænk forsigtigt platformen.

   Bemærk: Gasfjederen hjælper.
2. Flyt låsepindhåndtaget mod plæneklipperens forende samtidig med, at platformen nærmer sig den fuldt sænkede position.

   Bemærk: Dette sikrer, at låsekrogen bliver fri fra låsebøjlen.
3. Sænk platformen helt, og flyt låsehåndtaget mod plæneklipperens bagende, indtil låsekrogen griber helt ind i låsebøjlen.

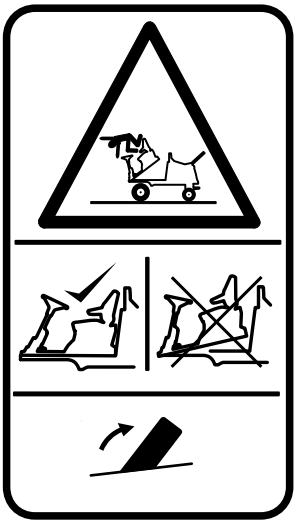

g014422

Figur 26

Dødemandsgrebene

Bemærk: Motoren stopper, hvis operatøren forlader sædet, uden at aktivere parkeringsbremsen.

Spærring af motorstart: Motoren kan kun startes, når pedalen til fremad-/baglænskørsel er i positionen

Neutral, klippeenhedens drevkontakt er i positionen **Off**, og parkeringsbremsen er aktiveret. Når disse betingelser er opfyldt, aktiveres kontakter, der tillader, at motoren kan startes.

Sikkerhedslås for motorens kørsel: Når først motoren er startet, skal operatøren sidde ned i sædet, før parkeringsbremsen deaktiveres, så motoren kan fortsætte med at køre.

Spærring af klippeenhedens drev: Drevet til klippeenhederne er kun muligt, når operatøren sidder ned. Hvis operatøren rejser sig fra sædet i mere end ét sekund, aktiveres en kontakt, og drevet til klippeenhederne udkobles automatisk. For at tilkoble drevet til klippeenhederne skal operatøren sætte sig tilbage i sædet og derefter skubbe klippeenhedens drevkontakt til positionen **Off** (fra), før den skubbes tilbage til positionen **On** (til). Hvis operatøren i forbindelse med normalt arbejde rejser sig fra sædet et kort øjeblik, påvirkes drevet til klippeenhederne ikke.

Motoren kan kun startes, når klippeenhedens drevkontakt befinder sig i positionen **Off** (fra).

⚠ ADVARSEL

Plæneklipperen må ikke betjenes, hvis dødemandsgrebene på nogen måde ikke fungerer korrekt. Udskift *altid* beskadigede eller slidte dele, og kontroller, at de fungerer korrekt, før maskinen betjenes.

⚠ FORSIGTIG

Hvis kontakterne til sikkerhedslåsesystemet frakobles eller beskadiges, kan maskinen reagere uventet og forårsage personskade.

- **Pil ikke ved sikkerhedskontakterne.**
- **Kontroller dagligt, at sikkerhedskontakterne fungerer, og udskift eventuelle beskadigede kontakter, før du betjener maskinen.**

Foldning af styrtbøjlen

Styrtbøjlen kan foldes sammen, så du kan få adgang til steder med begrænset højde.

⚠ ADVARSEL

Maskinen har ikke et styrtbøjlesystem, når styrtbøjlen er foldet sammen, og bør ikke betragtes som et styrtbøjlesystem.

Bær ikke sikkerhedssele, når styrtbøjlen er sænket.

1. Parker maskinen på en plan flade, sænk klippeenhederne til jorden, aktiver parkeringsbremsen, sluk for motoren, og tag nøglen ud.
2. Understøt vægten af styrtbøjlens øvre stel, mens du fjerner låsestifterne og gaffelboltene fra aksebeslagene (Figur 27).

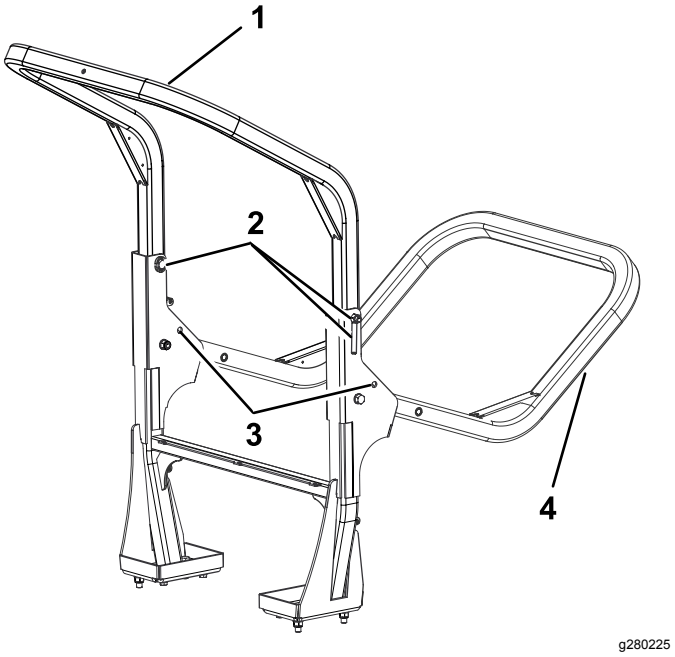

Figur 27

1. Øvre stel i hævet position
2. Gaffelbolte og låsestifter
3. Nederste huller
4. Øvre stel i sænket position

3. Sænk forsigtigt stellet nedad, indtil det hviler på stoppene.
4. Isæt gaffelboltene i de nederste huller, og fastgør med låsestifterne for at støtte det øvre stel i dets sænkede position.
5. For at hæve stellet skal du følge disse instruktioner i omvendt rækkefølge.

⚠ ADVARSEL

Styrtbøjlesystemet yder muligvis ikke optimal beskyttelse, hvis systemets låseboltsamlinger er løse. Dette kan føre til alvorlig kvæstelse og endda dødsfald, hvis maskinen vælter.

Når stellet er i hævet position, skal begge låseboltsamlinger være monteret og strammet helt for at sikre fuld styrtbøjlebeskyttelse.

⚠ ADVARSEL

Når styrtbøjlen sænkes og hæves, kan fingre blive klemt mellem maskinen og styrtbøjlen.

Vær forsigtig, når styrtbøjlestellet sænkes og hæves, så du undgår, at fingre kommer i klemme mellem stellets faste dele og de roterende dele.

- Hold alle møtrikker, bolte og skruer tilspændte for at sikre, at udstyret er i sikker driftsmæssig stand.
- Udskift af sikkerhedsmæssige årsager slidte eller beskadigede dele.
- Kontroller, at sikkerhedsselen og monteringerne er i sikker driftsmæssig stand.
- Bær sikkerhedsselen, når styrtbøjlen er hævet, og tag sikkerhedsselen af, når styrtbøjlen er sænket.

Vigtigt: **Styrtbøjlen er en integreret sikkerhedsanordning. Hold styrtbøjlen i den hævede position, når du anvender plæneklipperen. Sænk kun styrtbøjlen midlertidigt, og når det er absolut nødvendigt.**

Kontrol af sikkerhedskontakterne

Kontrol af funktionen for pedalen til kørsel fremad/tilbage

Betjen pedalerne til kørsel fremad og tilbage gennem hele leddelingsområdet, når der er slukket for motoren, og sørg for, at mekanismen vender frit tilbage til neutral position.

Kontrol af dødemandssædekontakt

Eftersynsinterval: Hver anvendelse eller dagligt

1. Tag plads i førersædet, og start motoren.
2. Sænk klippeenhederne ned på jorden.
3. Aktiver klippeenhedens drev i fremadgående retning.
4. Rejs dig fra førersædet, og kontroller, at klippeenhederne standser efter en indledende forsinkelse på 0,5-1 sekund.
5. Gentag proceduren, mens knivcylindrene kører baglæns.

Kontrol af sikkerhedskontakten til klippeenhedens drev

1. Sluk for motoren.
2. Flyt klippeenhedens drevkontakt til positionen Off (fra), og drej tændingsnøglen til positionen **I**. Kontrollampen til klippeenhedens drevkontakt bør ikke tænde.
3. Flyt kontakten til positionen fremad. Advarselslampen bør tænde, og motoren bør ikke starte, når tændingsnøglen drejes. Gentag for positionen tilbage.

Kontrol af parkeringsbremsens sikkerhedskontakt

1. Sluk derefter motoren.
2. Aktiver parkeringsbremsen.
3. Drej tændingsnøglen til positionen **I**. Advarselslampen for parkeringsbremsen bør tænde.
4. Deaktiver parkeringsbremsen. Advarselslampen bør slukke, og motoren bør ikke starte, når tændingsnøglen drejes.
5. Aktiver parkeringsbremsen, tag plads i førersædet, og start motoren.
6. Deaktiver parkeringsbremsen.
7. Rejs dig fra førersædet, og kontroller, at motoren slukker.

Kontrol af sikkerhedskontakt for transmission til neutral

1. Sluk derefter motoren.
2. Fjern foden fra pedalerne til kørsel fremad/tilbage.
3. Drej tændingsnøglen til position **I**, og advarselslampen for transmission til neutral bør lyse.
4. Tryk let ned på pedalerne til kørsel fremad og tilbage for at kontrollere, at advarselslampen slukker.

Bemærk: Vær yderst opmærksom på at sørge for, at området omkring maskinen er ryddet, før du kontrollerer, at motoren ikke starter under disse forhold.

Start af motoren

Vigtigt: **Du skal udlufte brændstofsystemet, før du starter motoren, hvis du starter den for første gang, hvis motoren er standset, fordi den er løbet tør for brændstof, eller du har udført vedligeholdelse af brændstofsystemet. Se Udluftning af brændstofsystemet (side 36).**

Vigtigt: **Denne maskines motor er udstyret med en startspærre. Se Dødemandsgrebene (side 19).**

1. Sæt dig i sædet, hold foden væk fra traktionspedalerne, så den bliver i positionen NEUTRAL, sørg for, at klippeenhedens drevkontakt befinder sig i den slukkede position, aktiver parkeringsbremsen, og indstil gashåndtaget til positionen 70 procent af fuld gas.
2. Drej nøglen til den tændte position I, og kontroller, at advarselslamperne for lavt motorolietryk og lav batteriopladning lyser.
3. Hvis motoren er kold, skal du dreje nøglen til forvarmningspositionen II, så kontrollampen for forvarmning lyser (Figur 21). Hold den i 5 sekunder for at opvarme gløderørene.
4. Når gløderørene er opvarmede, eller hvis motoren allerede er varm, skal nøglen drejes til startpositionen III og fastholdes der for at tørne motoren.

   Tørn motoren i højst 15 sekunder. Lad nøglen dreje tilbage til positionen I, når motoren starter.
5. Lad motoren køre i lav tomgangshastighed, indtil den er varmet op.

Vigtigt: **Når motoren kører, bør alle advarselslamper være slukkede. Hvis en advarselslampe lyser, skal du med det samme slukke motoren og udbedre fejlen, før motoren genstartes.**

Slukning af motoren

⚠ ADVARSEL

Hold hænderne væk fra bevægelige dele og varme motordele, mens motoren kører.

1. Flyt alle betjeningsanordninger til positionen NEUTRAL, aktiver parkeringsbremsen, flyt gashåndtaget til lav tomgang, og lad motoren komme ned på lav tomgangshastighed.

   Vigtigt: **Lad motoren køre i tomgang i 5 minutter, før du slukker den efter drift ved fuld belastning. Gøres dette ikke, kan der opstå problemer, hvis motoren er turboladet.**
2. Lad motoren køre i tomgang i 5 minutter.
3. Drej nøglen til positionen 0.

   Hvis motoren ikke slukker, når nøglen drejes til 0, skal du flytte motorens afbryderhåndtag fremad (Figur 28).

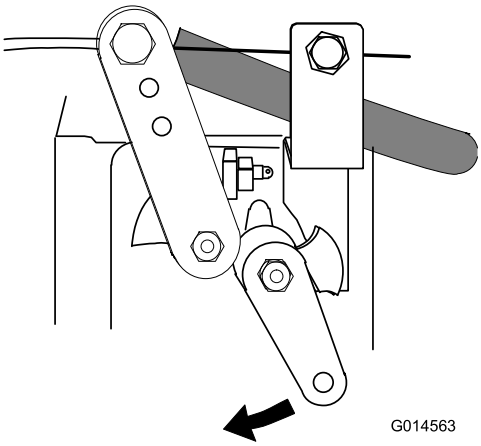

g014563

Figur 28

Brug af græsdeflektorerne

De bageste græsdeflektorer skal altid være monteret korrekt. Deflektorerne bør indstilles så lavt som muligt for at afskærme for græsudkast på jorden (Figur 29).

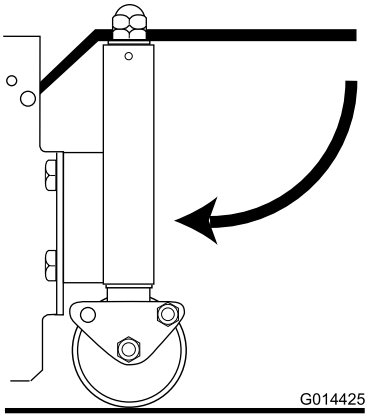

g014425

Figur 29

Justering af den midterste klippeenheds klippehøjde

Når alle klippeenheder er indstillet til den samme klippehøjde via indikatorringene, kan det ske, at den midterste enhed giver et højere klipperesultat i forhold til vingeenhederne. Den midterste enhed trækkes, og vingeenhederne skubbes, og dette giver marginalt forskellige klippevinkler i forhold til jorden. Mængden af klippehøjdevariation, der er resultatet af dette, vil påvirkes af terrænet, men tilfredsstillende resultater kan som regel opnås ved at indstille indikatorringen til den midterste klippeenheds klippehøjde lavere end vingeenhedsindstillingerne.

Styring af de individuelle klippeenheders position

Klippeenhederne kan hæves eller sænkes uafhængigt af hinanden ved hjælp af rækken med 3 løftereguleringskontakter.

1. Klippeenheden sænkes ved at flytte løftereguleringskontakten nedad og slippe den.

   Drevkontakten til klippeenheden skal være aktiveret (fremad) for at gøre dette. Knivcylinderdrevet kobler ind, når klippeenhederne er ca. 150 mm over jordens overflade. Klippeenhederne er nu indstillet til at "flyde" og følger underlagets konturer.

2. For at hæve klippeenhederne skal løftereguleringskontakterne flyttes opad og holdes i position 3. Hvis drevkontakten til klippeenheden befinder sig i positionen **On** (til), kobler knivcylinderdrevet ud med det samme.

3. Slip løftereguleringskontakterne, når klippeenhederne når den ønskede højde.

   Reguleringskontakterne flyttes automatisk tilbage til position 2 (neutral), og armene låses hydraulisk på plads.

Justering af klippeenhedens automatisk begrænsede løft

Tryk kontakten for automatisk begrænset løft til positionen Tændt for at aktivere (Figur 30).

Tryk kontakten for automatisk begrænset løft til positionen Slukket for at deaktivere (Figur 30).

Manuelt begrænset løft ved hjælp af tre løftereguleringskontakter er altid muligt uanset positionen for kontakten for automatisk løft.

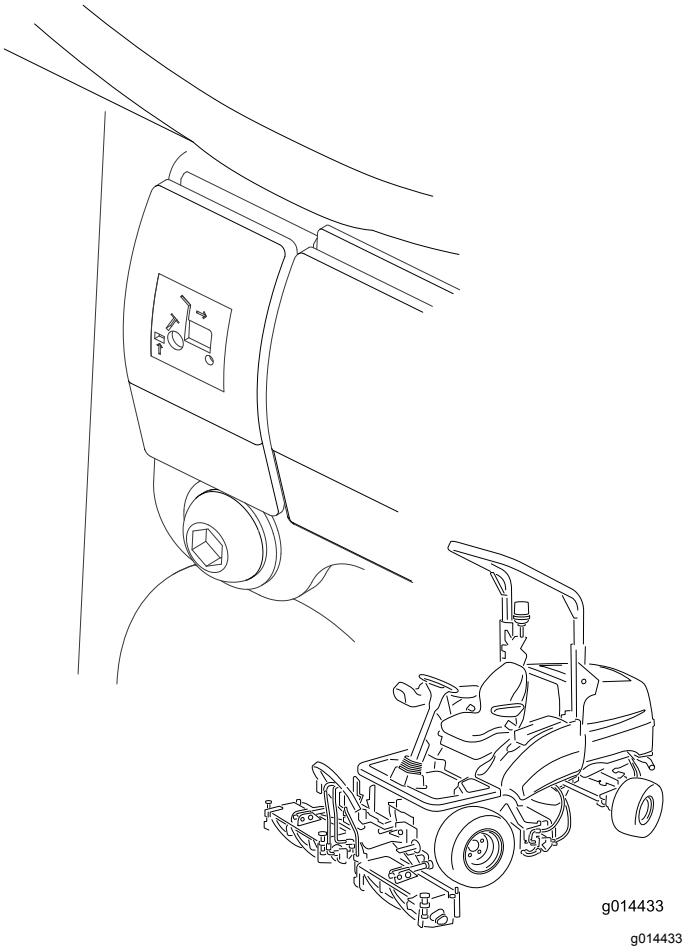

Figur 30

For at hæve klippeenhederne til begrænset løft-positionen: flyt midlertidigt kontakterne opad.

Knivcylinderdrevet udkobler med det samme, og klippeenhederne stopper med at blive hævet, når de er cirka 150 mm over jordens overflade.

Dette fungerer, mens klippeenhederne er sænket og roterer.

Automatisk begrænset løft under bakning hæver automatisk klippeenhederne til begrænset løft-positionen, når der bakkes. De vender tilbage til den flydende position, når der vendes tilbage til fremadgående kørsel. Klippeenhederne fortsætter med at dreje under denne drift.

Indkobling af klippeenhedens drev

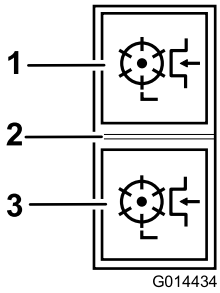

g014434

Figur 31

1. Fremad
2. Deaktiveret
3. Bak

Klippeenhedens drev kan kun indkobles, når operatøren sidder korrekt, se Kontrol af dødemandssædekontakt (side 21).

Indkobling af klippeenhedens drev til fremadrettet drejning: Tryk toppen af klippeenhedens drevkontakt til den fremadrettede position (Figur 31).

Indkobling af klippeenhedens drev til baglæns drejning: Tryk bunden af klippeenhedens drevkontakt til bakpositionen (Figur 31).

Udkobling af alle klippeenhedens drev: Indstil kontakten til midterpositionen (Figur 31).

Sænk klippeenhederne: Klippeenhedens drev skal være indstillet til den fremadrettede position. Flyt løftereguleringskontakten/-erne nedad. Knivcylinderen kører, når klippeenhederne befinder sig cirka 150 mm over jorden.

Rydning af klippeenhederne

⚠ ADVARSEL

Forsøg aldrig at dreje klippeenhederne med håndkraft.

- **Der kan være et resttryk i hydrauliksystemet, der kan forårsage personskade, hvis klippeenheden/-erne pludselig bevæger sig, når blokeringen fjernes.**
- **Bær altid beskyttelseshandsker, og brug et egnet, kraftigt træinstrument.**
- **Sørg for, at træinstrumentet passer ind mellem skæreknivene og gennem knivcylinderen og er langt nok til at give tilstrækkelig vægtstangsvirkning til at fjerne blokeringen.**

1. Parker maskinen på en plan flade.
2. Aktiver parkeringsbremsen, og deaktiver alle drev.
3. Sænk klippeenhederne til jorden, eller lås dem forsvarligt fast i de dertil bestemte transportpositioner.
4. Sluk for motoren, og fjern tændingsnøglen for at isolere alle strømforsyningskilder, og sørg for, at de er stoppet.
5. Frigiv alle oplagrede energianordninger.
6. Kontroller, at alle bevægelige dele er stationære.
7. Brug et egnet, kraftigt træinstrument til at fjerne blokeringen. Sørg for, at træinstrumentet understøttes korrekt i klippeenheden, og undgå at bruge for mange kræfter for at forhindre beskadigelse.
8. Sørg for, at træinstrumentet er fjernet fra klippeenheden, før strømforsyningskilden genstartes.
9. Reparer eller juster klippeenheden efter behov.

Brug af vægtoverførsel/traktionsassistance

Der findes et variabelt hydrauliksystem til vægtoverførsel til at forbedre dækgrebet med græsoverfladen – traktionsassistance.

Hydrauliktryk i klippeenhedens løftesystem giver en løftekraft, der reducerer klippeenhedernes vægt på jorden og overfører vægten som en nedadgående kraft på maskinens dæk. Denne handling kaldes vægtoverførsel.

For at aktivere vægtoverførsel: Mængden af vægtoverførsel kan varieres til at passe til driftsbetingelser ved at dreje håndhjulet for vægtoverførsel (Figur 32) som følger:

1. Løsn ventilens låsemøtrik 1/2 omgang mod uret, og hold den dér (Figur 32).
2. Drej ventilens håndhjul (Figur 32) mod uret for at reducere vægtoverførsel og med uret for at øge vægtoverførsel.
3. Stram møtrikken.

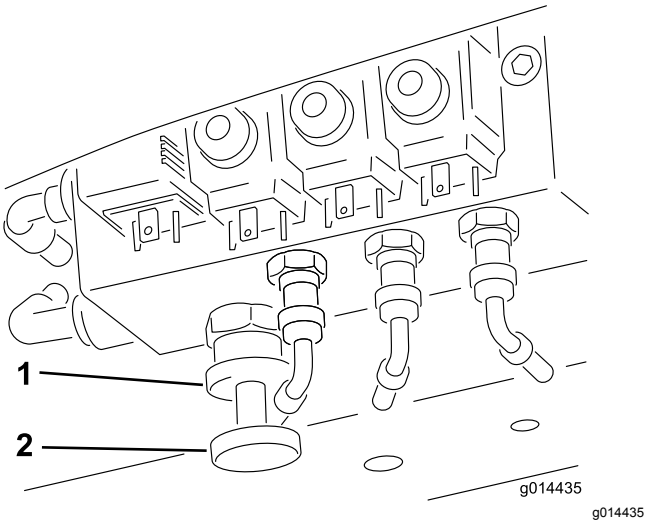

Figur 32

1. Låsehjul
2. Vægtoverførselshåndhjul

Tip vedrørende betjening

Lær maskinen at kende

Før du begynder at slå græs, skal du øve dig i at bruge maskinen på et åbent område. Start og sluk motoren. Kør fremad og bak. Sænk og hæv klippeenhederne, og kobl klippeenhederne til og fra. Når du føler, at du er blevet fortrolig med maskinen, skal du øve dig i at køre op og ned ad skråninger ved forskellige hastigheder.

Advarselssystemet

Hvis der tændes en advarselslampe under betjening af maskinen, skal maskinen stoppes med det samme, og fejlen udbedres, før der fortsættes. Der kan opstå alvorlige skader, hvis du betjener maskinen med en fejl.

Klipning Græs

Klippeenhedernes rotationshastighed skal altid være så høj som muligt for at bevare den højeste klippekvalitet. Dette kræver til gengæld, at motorhastigheden er så høj som muligt.

Klippeydelsen er bedst, når der klippes mod græssets retning. For at drage fordel af dette skal operatøren prøve at ændre klipperetningen mellem klipninger.

Pas på, at der ikke efterlades striber af græs, der ikke er klippet, der hvor tilstødende klippeenheder overlapper ved at undgå skarpe sving.

Maksimering af klippekvaliteten

Klippekvaliteten forværres, hvis fremadgående hastighed er for høj. Opgør altid klippekvaliteten med det nødvendige arbejdstempo, og indstil den fremadgående hastighed i henhold dertil.

Maksimering af motoreffektiviteten

Lad ikke motoren arbejde for hårdt. Reducer den fremadgående hastighed, eller øg klippehøjden, hvis du bemærker, at motoren begynder at arbejde for hårdt. Kontroller, at knivcylindrene ikke er i tung kontakt med deres bundknive.

Kørsel af maskinen i transporttilstand

Deaktiver altid klippeenhedens drev, når der køres hen over områder uden græs. Græs smører klippekanterne, mens du klipper. Der ophobes kraftig varme, hvis klippeenhederne køres, uden at der klippes, hvilket medfører hurtig slitage. Det er derfor også en god idé at sænke klippehastigheden, når der slås græs på områder med lidt græs, eller når græsset er tørt. Vær forsigtig, når du kører gennem snævre passager, så du ikke kommer til at beskadige maskinen eller klippeenhederne.

⚠ ADVARSEL

Pas på, når du kører over forhindringer som fx kantsten. Kør altid over forhindringer med lav hastighed for at forhindre beskadigelse af dækkene, hjulene og styresystemet. Sørg for, at dækkene er pumpet op til de anbefalede tryk.

Betjening af maskinen på skråninger

Vær ekstra forsigtig, når du betjener maskinen på skråninger. Kør langsomt, og undgå skarpe drejninger på skråninger for at forhindre væltning. Sænk klippeenhederne, når du kører ned ad bakke for at få bedre kontrol over styringen.

Brug af bagrullens skrabere

Det er generelt klogt at fjerne bagrullens skrabere, når forholdene tillader det, da der opnås optimalt

græsudkast uden dem. Monter skraberne, når forholdene gør, at mudder og græs sætter sig fast på rullerne. Når skraberkablerne monteres, skal du sørge for, at de har den korrekte spænding.

Efter betjening

Sikkerhed efter drift

Generelt om sikkerhed

- Sluk motoren, tag nøglen ud (hvis udstyret hermed), og vent, til al bevægelse standser, inden du forlader førersædet. Lad maskinen køle af, inden du justerer, efterser, rengør den eller stiller den til opbevaring.
- Fjern græs og andet affald fra klippeenhederne, drevene, lydpotterne, køleskærmene og motorrummet for at forhindre brand. Tør spildt olie eller brændstof op.
- Luk for brændstoftilførslen, når maskinen opbevares eller transporteres.
- Udkobl drevet til redskabet, når du transporterer eller ikke bruger maskinen.
- Vedligehold og rengør sikkerhedsselen/-erne efter behov.
- Opbevar ikke maskinen eller brændstofbeholderen, hvor der er åben ild, gnister eller vågeblus som f.eks på en vandvarmer eller på andre apparater.

Identificering af bindepunkter

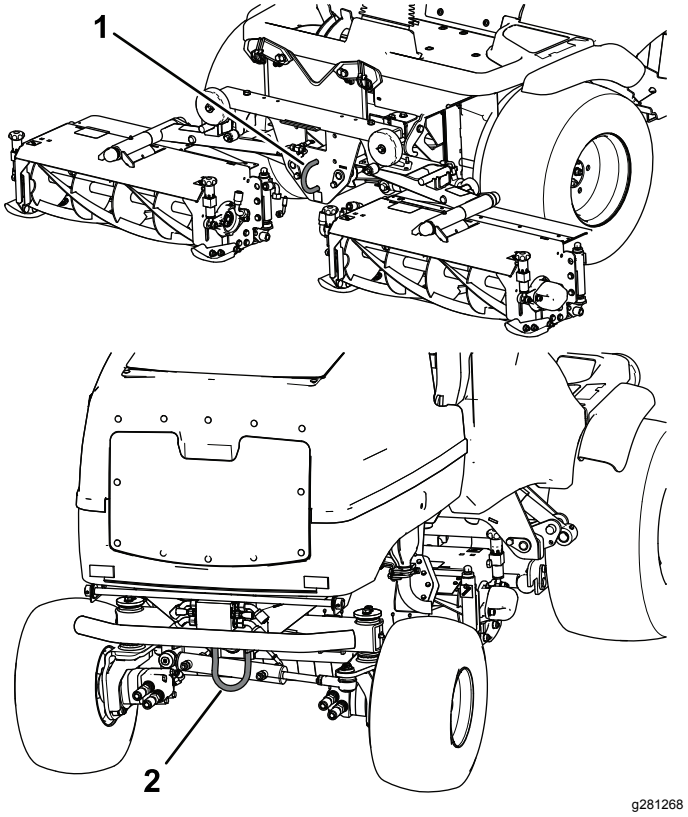

Figur 33

1. Forreste surringspunkt
2. Bageste surringspunkt

Bugsering af maskinen

- Brug ramper i fuld bredde, når maskinen læsses i en anhænger eller lastbil.
- Fastgør maskinen forsvarligt.

Donkraftpunkternes placering

Bemærk: Brug donkrafte til at understøtte maskinen efter behov.

⚠ ADVARSEL

Mekaniske eller hydrauliske donkrafte kan svigte og forårsage alvorlige skader.

Brug en donkraft til understøttelse af maskinen.

- Foran – under den forreste arms montering
- Bag – akselrør på bagakslen

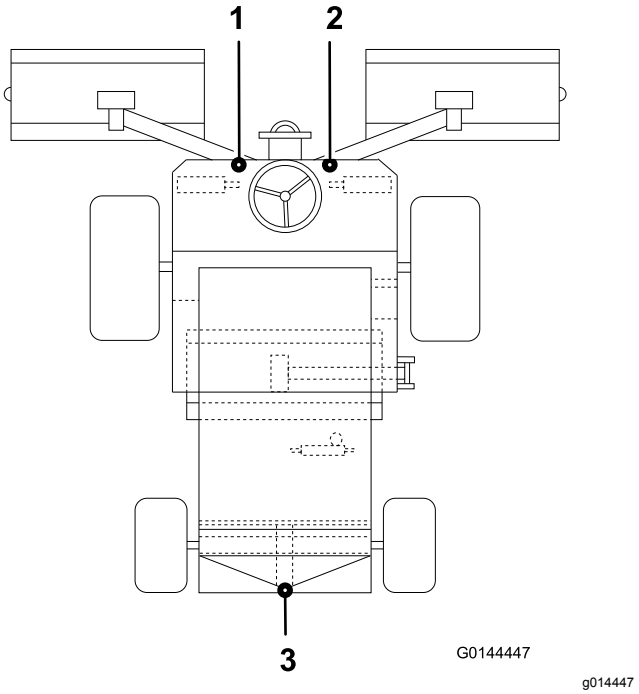

Figur 34

1. Forreste venstre løftepunkt
2. Forreste højre løftepunkt
3. Bageste løftepunkt

Trækning af maskinen

Sørg for, at specifikationen af bugseringskøretøjet er egnet til at opbremse den kombinerede køretøjsvægt og er i stand til hele tiden at bevare fuld kontrol. Sørg for, at bugseringskøretøjets parkeringsbremse er aktiveret. Bloker maskinens forhjul for at forhindre, at maskinen ruller væk.

Vigtigt: **Maskinen må ikke trækkes med en hastighed på over 3-5 km/t, da der ellers kan opstå skader i gearkassen.**

Afbryd motorbremseskiverne på forhjulene på følgende måde:

1. Tilslut et **stift** bugsertræk mellem plæneklipperens forreste bugserring og et passende bugseringskøretøj.
2. Find motorskivebremsesamlingen på højre forhjul, og fjern den sekskantede prop (Figur 35).

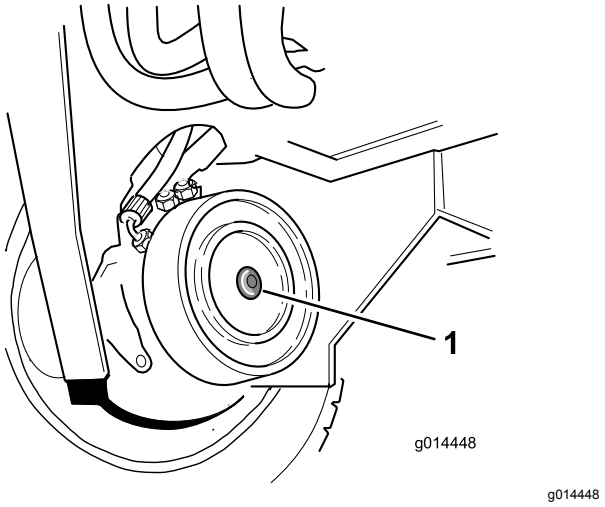

Figur 35

1. Sekskantet prop

3. Find M12 x 40 mm sætskruen og skiven, der opbevares under operatørplatformen, en i hver af platformens støtteskinner.
4. Monter en M12 x 40 mm lang sætskrue med skive gennem hullet i midten af motorens endeplade (Figur 36).

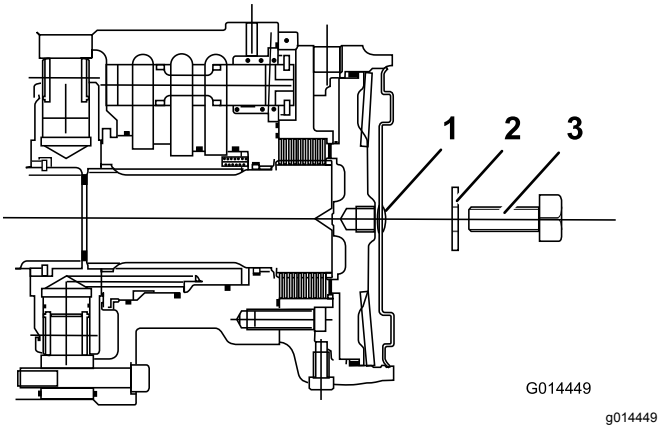

Figur 36

1. Sekskantet prop
2. Spændeskive M12
3. Sætskrue M12 x 40

5. Stram sætskruen ind i bremsestemplets gevindskårne hul, indtil bremsen udløses (Figur 36).
6. Find motorskivebremsesamlingen på venstre forhjul, og gentag den foregående procedure (Figur 36).
7. Afbryd det hydrauliske driftsbremsningssystem ved at dreje omløbsventilen, der sidder under transmissionspumpen, maks. tre omdrejninger mod uret (Figur 37).

   Der skal styres manuelt, når plæneklipperen bugseres. Styringen vil føles tung, da der ikke er

nogen hydraulisk assistance, når der er slukket for motoren.

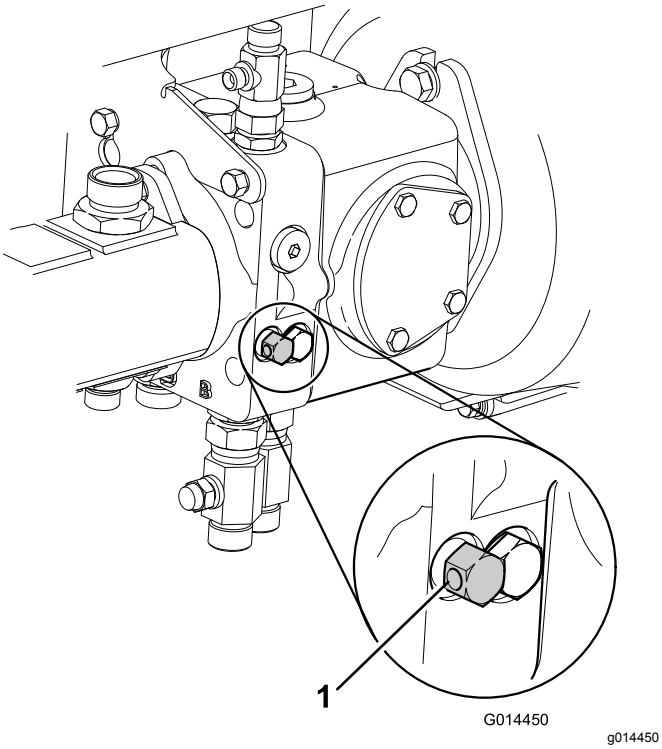

Figur 37

1. Transmissionsomløbsventiler

8. Plæneklipperen er nu i frihjulstilstand og kan bugseres over en kort afstand med lav hastighed.

   Bemærk: Fjern hjulenes stopklodser før bugsering.

9. **Efter bugsering af plæneklipperen:** For at bringe plæneklipperen tilbage til dens normale driftsforhold skal følgende procedure udføres:

   A. Bloker forhjulene.

   B. Luk omløbsventilen på transmissionspumpen ved at dreje den med uret.

10. **Aktiver motorbremseskiverne på forhjulene på følgende måde:**

    Bemærk: Sørg for, at M12 x 40 mm sætskruerne og skiverne fjernes og opbevares under operatørplatformen.

    A. Find motorbremseskivesamlingen på det højre forhjul.

    B. Drej sætskruen mod uret, og fjern med den sammen med skiven.

    C. Monter den sekskantede prop på motorens endeplade (Figur 38).

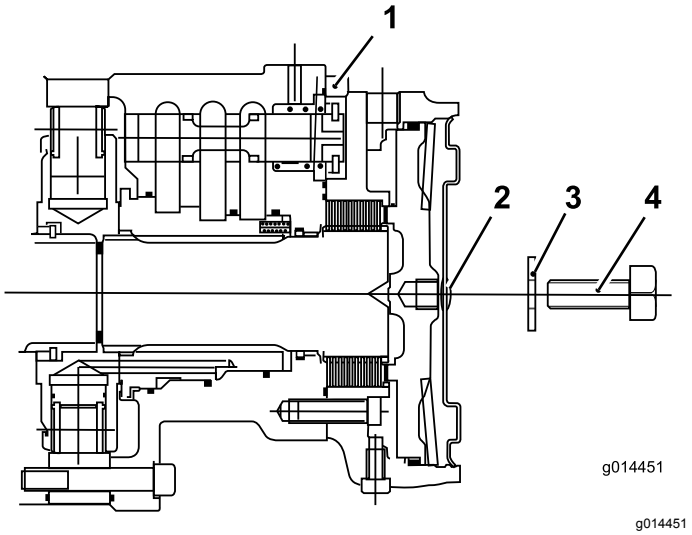

Figur 38

1. Forhjulsmotor
2. Sekskantet prop
3. Spændeskive M12
4. Sætskrue M12 x 40 mm

    D. Find motorskivebremsesamlingen på det venstre forhjul, og gentag den foregående procedure.

    E. Fjern hjulenes stopklodser.

    F. Fjern bugsertrækket.

    Bemærk: Nu fungerer plæneklipperens bremsesystem på normal vis.

⚠ ADVARSEL

Før plæneklipperen betjenes, skal du kontrollere, at bremsesystemet fungerer korrekt. Udfør indledende tjek med plæneklipperen ved lav hastighed. Plæneklipperen må ikke bruges med et beskadiget bremsesystem. Plæneklipperen må ikke bruges med bremserne slået fra.

Vedligeholdelse

Bemærk: Maskinens venstre og højre side er som set fra den normale betjeningsposition.

Sikkerhed ved vedligeholdelse

- Gør følgende før justering, rengøring eller eftersyn af maskinen, eller før du forlader maskinen:
  - Parker maskinen på en plan overflade.
  - Indstil gasreguleringskontakten til den lave tomgangshastighed.
  - Deaktiver klippeenhederne.
  - Sænk klippeenhederne.
  - Sørg for, at traktionen er i neutral.
  - Aktiver parkeringsbremsen.
  - Sluk motoren, og tag nøglen ud.
  - Vent, til alle bevægelige dele standser.
  - Vent, til maskinens komponenter er kølet ned, før du udfører vedligeholdelse.
- Udfør så vidt muligt ikke vedligeholdelse, mens motoren kører. Hold afstand til bevægelige dele.
- Brug donkrafte til at understøtte maskinen eller komponenter efter behov.
- Tag forsigtigt trykket af komponenter, hvori der er oplagret energi.
- Hold alle dele af maskinen i god driftsmæssig stand og alle fastgørelsesdele tilspændt.
- Udskift alle slidte eller beskadigede mærkater.
- Brug kun originale Toro-reservedele for at sørge for en sikker, optimal ydeevne på maskinen. Reservedele, der er fremstillet af andre producenter, kan være farlige, og brug heraf kan gøre garantien ugyldig.

Skema over anbefalet vedligeholdelse

Vedligeholdelsesintervaller	Vedligeholdelsesprocedure
Efter de første 8 timer	• Kontroller generatorremmens tilstand og spænding.
Efter de første 50 timer	• Udskiftning af motorolie og filter. • Udskiftning af transmissionsoliefilteret. • Udskift hydraulikreturfilteret. • Kontrol af motorhastigheden (tomgang og fuld gas).
Hver anvendelse eller dagligt	• Kontroller hornet. • Efterse sikkerhedsselen/-erne for slid, revner og anden skade. Udskift sikkerhedsselen/-erne, hvis en komponent ikke fungerer korrekt. • Kontroller sikkerhedslåsesystemet. • Kontrol af dæktrykket. • Smør lejer, bøsninger og drejetapper (smør dem umiddelbart efter hver vask, uanset det angivne interval). • Kontroller advarselslampen for luftfilterblokering (efterse tidligere, hvis advarselslampen for luftfilter lyser rødt, og efterse oftere under ekstremt snavsede eller støvede forhold). • Kontroller motoroliestanden. • Tilspænding af hjullåsemøtrikkerne. • Fjernelse af snavs fra kølergitter, oliekølere og køleren (hyppigere under snavsede forhold). • Kontroller hydraulikrør og slanger • Kontroller hydraulikvæskestanden. • Eftersyn for lækager på hydraulikrør og -slanger, bøjede rør, løse monteringsholdere, slid, løse fittings, nedbrydning på grund af vejrlig eller kemiske påvirkninger. • Kontroller maskinens fastgørelsesanordninger. • Kontroller klippeenhederne. • Kontroller, at frem-/bak-pedalen fungerer.
For hver 50 timer	• Smør lejer, bøsninger og drejetapper (smør dem umiddelbart efter hver vask, uanset det angivne interval).

Vedligeholdelsesin-tervaller	Vedligeholdelsesprocedure
For hver 100 timer	• Kontrol af kølesystemets slanger. • Kontroller generatorremmens tilstand og spænding.
For hver 150 timer	• Udskiftning af motorolie og filter.
For hver 250 timer	• Kontroller batteriets tilstand. • Kontrol af batteriets tilstand og rengøring af batteriet. • Kontrol af batterikabelforbindelserne. • Kontrol af transmissionskontrolkablet.
For hver 400 timer	• Efterse brændstofslanger og -forbindelser. • Kontrol af motorhastigheden (tomgang og fuld gas).
For hver 500 timer	• Kontroller advarselssystemet for overophedning af motoren. • Udskift det primære luftfilter (oftere i meget støvede eller snavsede omgivelser). • Udskift brændstoffilteret. • Kontroller det elektriske system. • Udskiftning af transmissionsoliefilteret. • Kontroller justering af baghjul • Udskift hydraulikreturfilteret. • Efterse hydrauliksystemet. • Kontroller advarselssystemet for overophedning af hydraulikvæsken.
For hver 800 timer	• Tøm og rengør brændstoftanken • Justering af motorventilerne (se betjeningsvejledningen til motoren).
Før opbevaring	• Tøm og rengør brændstoftanken
Hvert 2. år	• Gennemskylning af kølesystemet, og udskiftning af væsken. • Udskift alle slanger, der bevæger sig. • Udskift transmissionskablet.

Kontrolliste for daglig vedligeholdelse

Kopier denne side til daglig brug.

Vedligeholdelsespunkter	I ugen:						
	Man.	Tirs.	Ons.	Tors.	Fre.	Lør.	Søn.
Kontroller sikkerhedslåsesystemets funktion.							
Kontroller bremsefunktionen.							
Kontroller motorolie- og brændstofstanden.							
Kontroller tilstopningsindikatoren for luftfilteret.							
Kontroller køleren og filteret for snavs.							
Kontroller for usædvanlige motorlyde.[1]							
Kontroller for usædvanlige driftslyde.							
Kontroller hydraulikvæskestanden.							
Kontroller, om hydraulikslangerne er beskadigede.							
Kontroller for væskelækager.							
Kontrol af dæktrykket.							
Kontrol af instrumenternes funktion.							
Kontroller afstanden mellem knivcylinderen og bundkniven.							
Kontroller justeringen af klippehøjden.							
Kontroller alle smørenipler med henblik på smøring.[2]							
Reparation af beskadiget maling.							
Vask maskinen.							

1. Kontroller gløderør og indsprøjtningsdyser, hvis motoren er svær at starte, producerer for meget røg eller kører ujævnt.
2. Umiddelbart efter hver vask, uanset det angivne interval

Bemærkninger om problemområder

Eftersyn foretaget af:

Punkt	Dato	Oplysninger
1		
2		
3		
4		
5		
6		
7		
8		

Vigtigt: **Se betjeningsvejledningen til motoren for at få oplysninger om yderligere vedligeholdelsesprocedurer.**

Bemærk: Hent en gratis kopi af ledningsdiagrammet eller hydraulikskemaet ved at besøge www.Toro.com og søge efter din maskine via vejledningslinket på hjemmesiden.

Smøring

Smøring af lejer, bøsninger og drejetapper

Eftersynsinterval: Hver anvendelse eller dagligt

For hver 50 timer

Smør alle smørenipler på lejerne og bøsningerne med litiumfedt nr. 2. Smør lejer og bøsninger **umiddelbart** efter hver vask, uanset det angivne interval.

Udskift beskadigede smørenipler.

Smør alle klippeenhedens smørepunkter, og sørg for, at der tilføres tilstrækkeligt fedt, så du kan se rent fedt løbe ud af rullens endedæksler. Dette giver synligt bevis på, at rullens pakninger er blevet helt tømt for græsrester og sikrer maksimal levetid.

Smøreniplernes placering og antal er som følger:

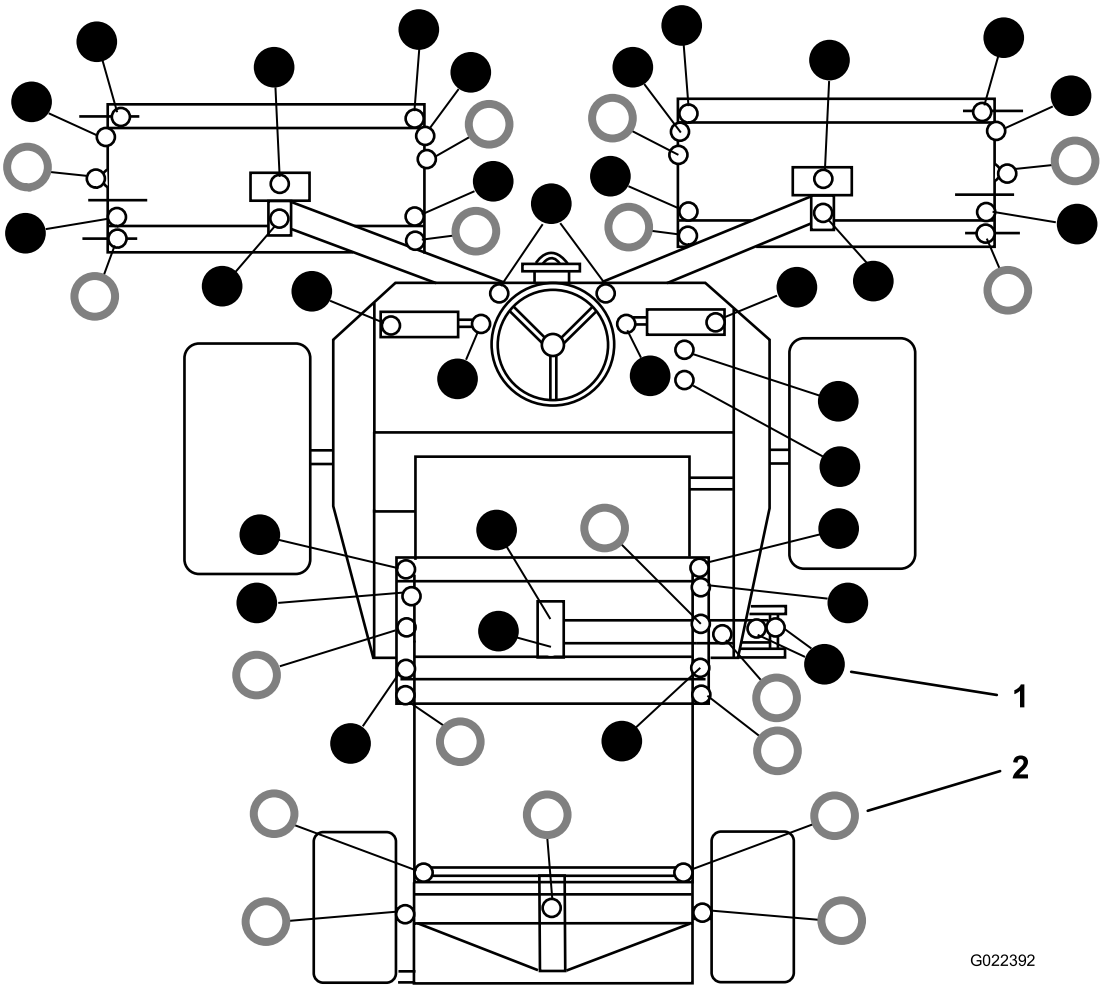

g022392

Figur 39

1. ● – Smør for hver 50 timer
2. ○ – Smør dagligt

Motorvedligeholdelse

Motorsikkerhed

- Sluk motoren, før du kontrollerer oliestanden eller hælder olie i krumtaphuset.
- Lav ikke om på regulatorindstillingerne, og kør ikke motoren med for høj hastighed.

Kontrol af advarselssystemet for overophedning af motoren

Eftersynsinterval: For hver 500 timer

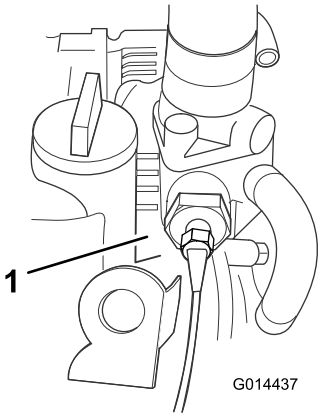

g014437

Figur 40

1. Temperaturkontakt

1. Drej tændingsnøglen til tænding i positionen I.
2. Tag den røde/blå kabelklemme ud af motorens temperaturkontakt.
3. Lad kablets metalklemme berøre en egnet jordforbindelse, og sørg for, at metaloverfladerne er i god kontakt.

Hornet vil lyde, og advarselslampen for motorkøletemperaturen lyser for at bekræfte korrekt funktion. Hvis systemet ikke fungerer korrekt, skal det repareres, før plæneklipperen betjenes.

Eftersyn af luftfilteret

Eftersynsinterval: Hver anvendelse eller dagligt
For hver 500 timer

Serviceeftersyn af primærluftfilter

Kontroller luftfilterhuset for skader, som kan medføre en luftlækage. Udskift det, hvis det er beskadiget. Kontroller hele indsugningssystemet for lækager, beskadigelse eller løse slangeklemmer.

Efterse kun det primære luftfilter, når serviceindikatoren (Figur 41) viser, at det er nødvendigt. Hvis du udskifter luftfilteret, før det er nødvendigt, øger du blot risikoen for, at der kommer snavs ind i motoren, når filteret afmonteres.

Vigtigt: **Sørg for, at dækslet sidder korrekt og slutter tæt sammen med luftfilterelementet.**

1. Kontroller indikatoren for filterblokering. Hvis indikatoren er rød, skal filteret udskiftes (Figur 41).

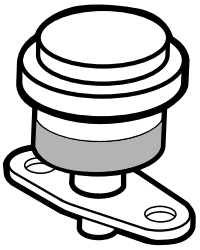

g014565

Figur 41

2. Før du afmonterer filteret, skal du ved hjælp af trykluft med lavt tryk (2,8 bar ren og tør luft) fjerne større ansamlinger af snavs, der har sammenhobet sig mellem ydersiden af filteret og filterdåsen.**Undgå at bruge trykluft med højt tryk, som evt. kan presse snavs gennem filteret og ind i indsugningsrøret.** Fjern dækslet fra luftfilterhuset.

   Denne rengøringsmetode forhindrer, at der kommer snavs ind i indsugningen, når filteret afmonteres.

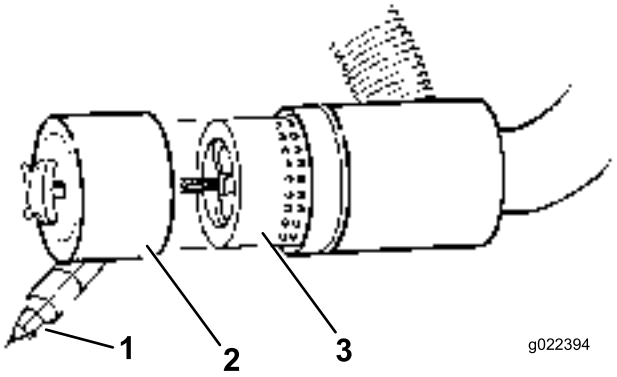

g022394

Figur 42

1. Støvkappe
2. Støvskål
3. Luftfilter

3. Afmonter, og udskift filteret (Figur 42).

   Det anbefales ikke at rengøre det brugte filter på grund af risikoen for at beskadige filtermediet.

4. Efterse det nye filter for forsendelsesskader, og kontroller filterets forseglingsende og selve filterelementet. **Benyt ikke et beskadiget filter.**
5. Isæt det nye filter ved at trykke på den udvendige kant af filterelementet og skubbe det på plads i filterdåsen. **Tryk ikke på den bløde del i midten af filteret.**
6. Rengør åbningen til udblæsning af snavs i det aftagelige dæksel. Afmonter gummiudløbsventilen i dækslet, rengør fordybningen, og udskift udløbsventilen.
7. Monter dækslet således, at gummiudløbsventilen vender nedad – i en position mellem ca. klokken 5 og klokken 7 set fra enden.
8. Kontroller luftfilterslangernes tilstand.
9. Fastgør dækslet.

Serviceeftersyn af sikkerhedsfilteret

Luftfilteret har et sekundært sikkerhedsfilter indeni primærluftfilteret for at forhindre, at løsnet støv og andre genstande trænger ind i motoren, mens hovedelementet udskiftes.

Udskift sikkerhedsfilteret i stedet for at rense det.

Vigtigt: **Forsøg aldrig at rense sikkerhedsfilteret. Hvis sikkerhedsfilteret er beskidt, er primærfilteret beskadiget. Udskift begge filtre.**

Kontrol af motoroliestanden

Eftersynsinterval: Hver anvendelse eller dagligt

Motoren leveres med olie i krumtaphuset, men oliestanden skal alligevel kontrolleres, før og efter motoren startes første gang.

Krumtaphusets kapacitet: ca. 6,0 l med filteret

Brug motorolie af høj kvalitet, der overholder følgende specifikationer:

- Krævet API-klassifikationsniveau: CH-4, CI-4 eller højere
- Anbefalet olie: SAE 15W-40 (over -18° C)
- Alternativ olie: SAE 10W-30 eller 5W-30 (alle temperaturer)

Toro Premium-motorolie kan købes hos forhandleren med en viskositet på enten 15W-40 eller 10W-30.

Bemærk: Det bedste tidspunkt at kontrollere motorolien på er, når motoren er kold, og inden den startes første gang på en dag. Hvis motoren allerede har kørt, skal olien drænes tilbage i sumpen ca. 10 minutter før, der udføres kontrol. Hvis oliestanden er på eller under mærket **add** (påfyld) på målepinden, skal du tilsætte olie for at bringe oliestanden op på mærket **full** (fuld). **Fyld ikke for meget på krumtaphuset.** Hvis oliestanden er mellem **full**- og **add**-mærket, skal der ikke fyldes mere olie på.

1. Parker maskinen på en plan flade, sluk for motoren, aktiver parkeringsbremsen, og tag nøglen ud af tændingen.
2. Åbn motorhjelmen.
3. Fjern målepinden, tør den af, og sæt den tilbage igen (Figur 43).

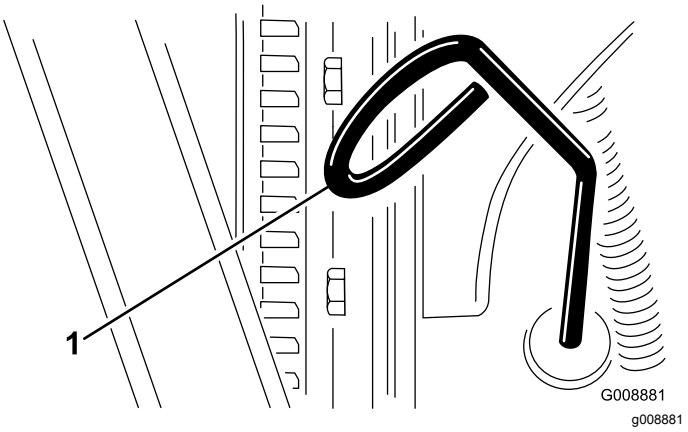

Figur 43

1. Målepind

4. Fjern målepinden, og kontroller oliestanden på målepinden.

   Oliestanden bør nå op til Full-mærket.
5. Hvis olieniveauet er under Full-mærket, skal du fjerne påfyldningsdækslet (Figur 44) og fylde olie på, indtil niveauet når Full-mærket på målepinden. **Fyld ikke for meget på.**

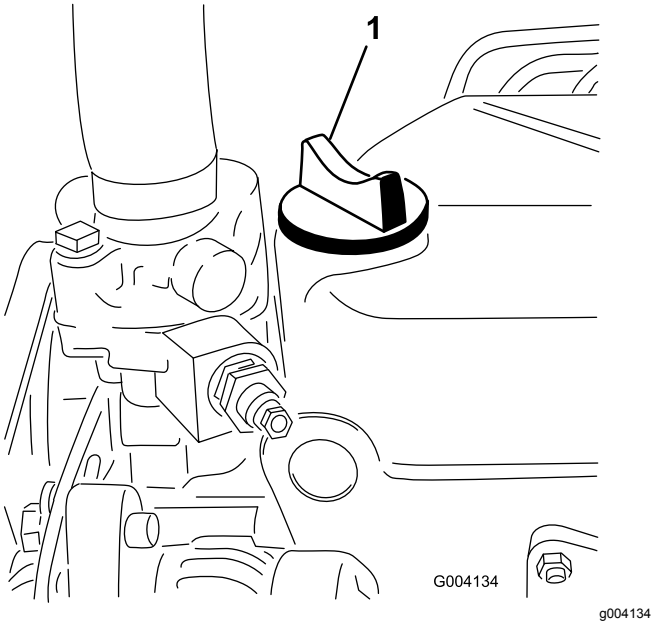

Figur 44

1. Oliepåfyldningsdæksel

6. Sæt oliepåfyldningsdækslet på, og luk motorhjelmen.

Eftersyn af motorolien og filteret

Eftersynsinterval: Efter de første 50 timer

For hver 150 timer

1. Fjern aftapningsproppen (Figur 45), og lad olien flyde over i aftapningsbeholderen.

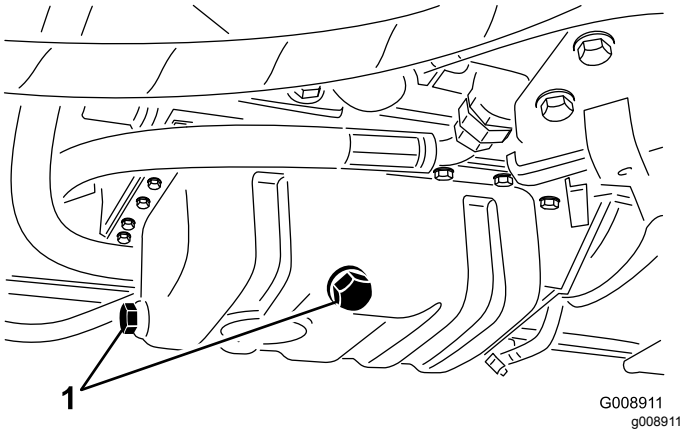

Figur 45

1. Olieaftapningsprop

2. Monter aftapningsproppen igen, når olien holder op med at løbe.
3. Fjern oliefilteret (Figur 46).

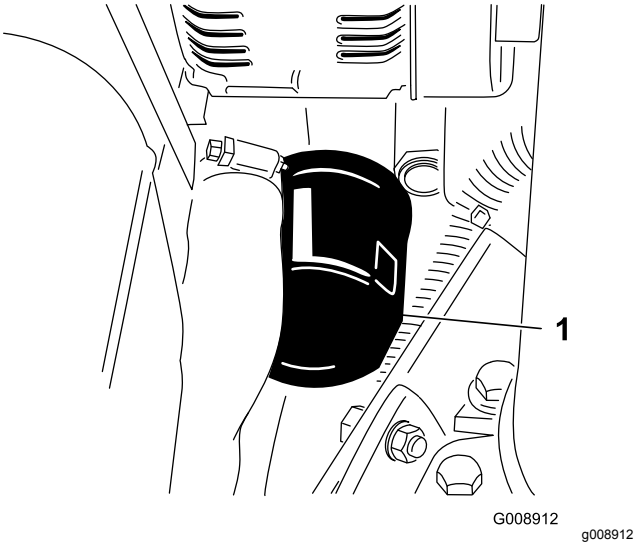

Figur 46

1. Oliefilter

4. Påfør et tyndt lag ren olie på den nye filterpakning.
5. Monter det nye oliefilter på filteradapteren. Drej oliefilteret med uret, indtil gummipakningen berører filteradapteren. Spænd derefter filteret yderligere 1/2 omgang.

   Vigtigt: **Tilspænd ikke filteret for meget.**
6. Fyld olie på krumtaphuset. Se Kontrol af motoroliestanden (side 34).

Vedligeholdelse af brændstofsystem

⚠ FARE

Under visse forhold er brændstof og brændstofdampe meget brandfarlige og eksplosive. En brand eller eksplosion forårsaget af brændstof kan give forbrændinger samt forårsage tingsskade.

- **Fyld brændstoftanken udendørs i et åbent område, når motoren er slukket og kold. Tør eventuelt spildt brændstof op.**
- **Fyld ikke brændstoftanken helt op. Fyld brændstof på brændstoftanken, indtil niveauet ligger 25 mm under kanten af tanken (ikke påfyldningsstudsen). Dette tomrum i tanken giver brændstoffet plads til at udvide sig.**
- **Ryg aldrig under håndtering af brændstof, og hold afstand til åben ild eller steder, hvor brændstofdampe kan antændes af en gnist.**
- **Opbevar brændstof i en ren, sikkerhedsgodkendt beholder, og sørg altid for, at låget er skruet på.**

Tømning af brændstoftanken

Eftersynsinterval: For hver 800 timer
Før opbevaring

Tøm og rengør brændstoftanken, hvis brændstofsystemet forurenes, eller hvis maskinen skal tages ud af drift i længere tid. Brug rent brændstof til at skylle tanken med.

Eftersyn af brændstofslanger og -forbindelser

Eftersynsinterval: For hver 400 timer/Årlig (alt efter hvad der indtræffer først)

Efterse brændstofslanger og -forbindelser. Efterse dem for slitage, skader eller løse forbindelser.

Udluftning af brændstofsystemet

Du skal udlufte brændstofsystemet, før du starter motoren, hvis noget af følgende er sket:

- Start af en ny maskine.
- Motoren er løbet tør for brændstof og gået i stå.
- Når der er udført vedligeholdelsesarbejde på komponenter i brændstofsystemet, f.eks. udskiftning af filtre, eftersyn af udskilleren osv.

⚠ FARE

Under visse forhold er brændstof og brændstofdampe meget brandfarlige og eksplosive. En brand eller eksplosion forårsaget af brændstof kan give forbrændinger samt forårsage tingsskade.

- **Anvend en tragt, og fyld tanken udendørs på et åbent område, mens motoren er slukket og kold. Tør eventuelt spildt brændstof op.**
- **Fyld ikke brændstoftanken helt op. Fyld brændstof på brændstoftanken, indtil niveauet er 6–12 mm under bunden af påfyldningsstudsen. Dette tomrum i tanken giver brændstoffet plads til at udvide sig.**
- **Ryg aldrig under håndtering af brændstof, og hold afstand til åben ild eller steder, hvor brændstofdampe kan antændes af en gnist.**
- **Opbevar brændstof i en ren, sikkerhedsgodkendt beholder, og sørg altid for, at låget er skruet på.**

1. Parker maskinen på en plan overflade, og sørg for, at brændstoftanken er mindst halvt fuld.
2. Åbn motorhjelmen.
3. Drej nøglen i tændingskontakten til positionen ON, og tørn motoren. Den mekaniske pumpe suger brændstof ud af tanken, fylder brændstoffilteret og brændstofslangen og tvinger luften ind i motoren. Det kan tage lidt tid at lukke al luften ud af systemet, og motoren kan tænde uregelmæssigt, indtil al luften er lukket ud. Når al luft er lukket ud, og motoren kører jævnt, skal den køre i et par minutter for at sikre, at den er helt udtømt.

Udskiftning af brændstoffilteret

Eftersynsinterval: For hver 500 timer

Vigtigt: **Udskift brændstoffilterskålen regelmæssigt for at forhindre slitage af brændstofindsprøjtningspumpens stempel eller indsprøjtningsdysen på grund af snavs i brændstoffet.**

1. Anbring en ren beholder under brændstoffilterskålen (Figur 47).
2. Rengør området, hvor filterdåsen monteres.

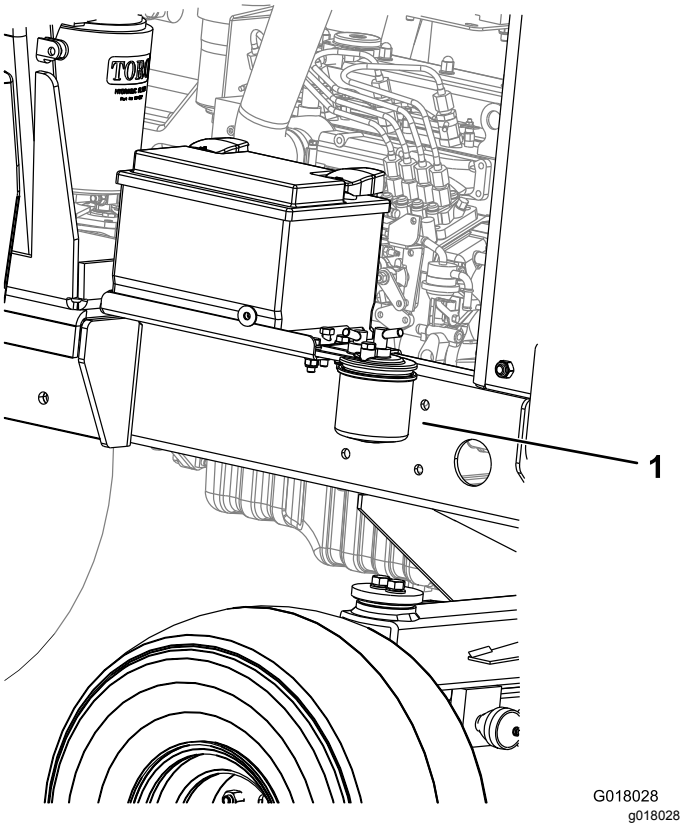

Figur 47

1. Brændstoffilter

3. Afmonter filterdåsen, og rengør monteringsfladen.
4. Smør pakningen på filterdåsen med ren olie.
5. Monter den nye filterskål med hånden, indtil skålen berører monteringsoverfladen.
6. Udluft brændstofsystemet. Se Udluftning af brændstofsystemet.

Vedligeholdelse af elektrisk system

Elektrisk system – Sikkerhed

- Frakobl batteriet, før maskinen repareres. Frakobl minuspolen først og pluspolen sidst. Tilslut pluspolen først og minuspolen sidst.
- Oplad batterier på et åbent sted med god ventilation, væk fra gnister og åben ild. Træk stikket til opladeren ud af stikkontakten, før du slutter den til eller kobler den fra batteriet. Brug beskyttelsesdragt og isoleret værktøj.

Kontrol af det elektriske system

Eftersynsinterval: For hver 500 timer

Efterse alle elektriske forbindelser og kabler, og udskift de, der eventuelt er beskadigede eller rustne. Sprøjt en vandinhibitor i god kvalitet på udsatte forbindelser for at forhindre indtrængen af fugt.

Kontrol af batteriets tilstand

Eftersynsinterval: For hver 250 timer

Bemærk: Når batteriet fjernes, skal minuskablet (-) altid tages ud først.

Bemærk: Når batteriet installeres, skal minuskablet (-) altid tilsluttes først.

Løft motorhjelmen. Fjern evt. rust fra batteripolerne ved hjælp af en stålbørste, og smør polerne med vaseline for at forhindre yderligere rustning. Rengør batterirummet.

Batteriet vil under normale driftsforhold ikke kræve yderligere eftersyn. Hvis maskinen har været brugt kontinuerligt under høje omgivelsestemperaturer, kan det være nødvendigt at fylde batteriets elektrolyt op.

Fjern batteridækslerne, og hæld destilleret vand på til 15 mm under batteriets top. Sæt batteridækslerne på.

Bemærk: Kontroller batterikablernes tilstand. Installer nye kabler, når de nuværende viser tegn på slid eller skader, og stram eventuelle løse forbindelser efter behov.

Serviceeftersyn af batteriet

Eftersynsinterval: For hver 250 timer

⚠ FARE

Batterielektrolyt indeholder svovlsyre, som er en dødelig gift, der forårsager alvorlige forbrændinger.

- **Drik ikke elektrolyt, og undgå kontakt med hud, øjne og tøj. Brug sikkerhedsbriller for at beskytte øjnene og gummihandsker for at beskytte hænderne.**
- **Fyld batteriet op på et sted, hvor der altid er rent vand i nærheden til at skylle huden med.**

⚠ ADVARSEL

Opladning af batteriet producerer gasser, der kan eksplodere.

Der må aldrig ryges i nærheden af batteriet, og gnister og åben ild skal holdes væk fra det.

Kontrol af batteriets tilstand. Polerne og hele batterikassen skal holdes rene, da et snavset batteri langsomt vil aflades. Batteriet rengøres ved at vaske hele kassen med en opløsning af tvekulsurt natron og vand. Skyl det med rent vand.

Vedligeholdelse af drivsystem

Kontrol af dæktrykket

Kontrollér lufttrykket i for- og bagdækkene. Se nedenstående skema for at få oplysninger om det korrekte tryk.

Vigtigt: **Oprethold korrekt tryk i alle dæk for at sikre korrekt kontakt med plænen.**

Dæk	Dæktype	Anbefalede dæktryk		
		Græsforhold	Vejforhold	Maks. tryk
Foraksel	26 x 12.0 - 12 BKT græsmønster	0,7 bar	1,4 bar	1,7 bar
Bagaksel	20 x 10.0 - 8 BKT græsmønster	0,7 bar	1,4 bar	1,7 bar

Kontrol af hjulmøtrikkernes tilspændingsmoment

Eftersynsinterval: Hver anvendelse eller dagligt

Tilspænd hjullåsemøtrikkerne med et moment på 200 N·m for forakslen og 54 N·m for bagakslen.

⚠ ADVARSEL

Hvis du ikke opretholder det rette tilspændingsmoment på hjulmøtrikkerne, kan det medføre personskade.

Sørg for, at hjulmøtrikkerne er korrekt tilspændte.

Skift af transmissionsolie-filteret

Eftersynsinterval: Efter de første 50 timer

For hver 500 timer

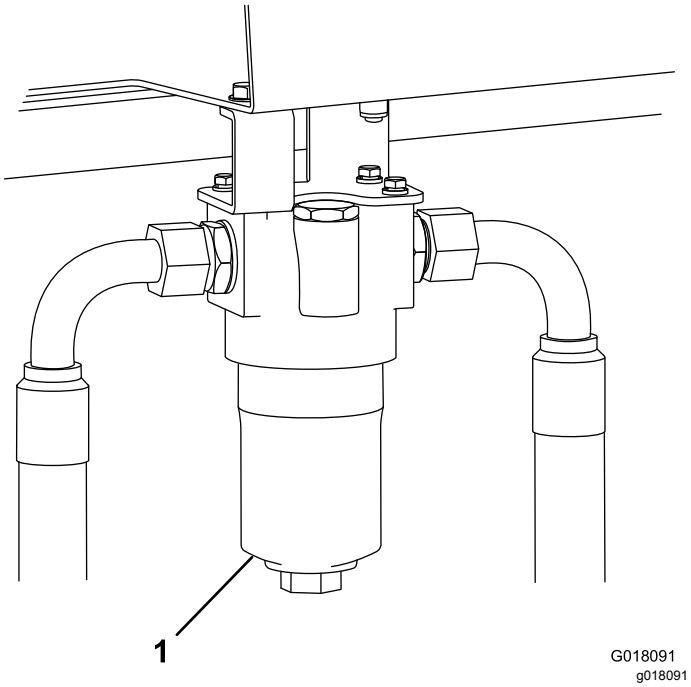

Figur 48

Højre side af maskinen

1. Transmissionsoliefilter

1. Skru af, og fjern bunden af transmissionsoliefilterhuset.
2. Tag filterelementet ud, og smid det væk.
3. Monter et nyt filterelement (delnr. 924709).
4. Monter huset.

Kontrol af justering af baghjul

Eftersynsinterval: For hver 500 timer

Baghjulene skal være korrekt justeret til 3-8 mm for at forhindre stort slid på dækkene og sikre sikker maskinbetjening.

Ret baghjulene op til kørsel lige ud. Mål og sammenlign afstanden mellem de forreste dæksider og de bageste dæksider ved højden på hjulets midtpunkt. Afstanden mellem de forreste dæksider skal være indstillet til 3-8 mm mindre end afstanden mellem de bageste dæksider.

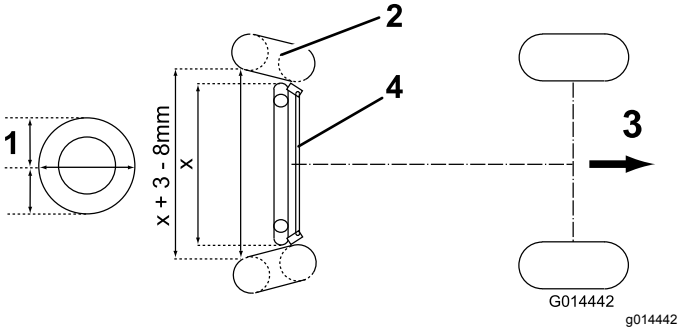

Figur 49

1. Højden på hjulets midtpunkt
2. Dæk
3. Kørsel fremad-retning
4. Styrestangssamling

For at justere baghjulenes justering skal du først skrue låsemøtrikkerne af på venstre og højre side af styrestangssamlingen. (Venstre låsemøtrik har venstregevind). Drej styrestangen for at opnå den korrekte afstand som beskrevet ovenfor, og stram låsemøtrikkerne forsvarligt til.

Eftersyn af transmissions-kontrolkabel og betjenings-mekanisme

Eftersynsinterval: For hver 250 timer

Kontroller kablets og betjeningsmekanismens tilstand og sikkerhed ved hastighedskontrolpedalerne og transmissionspumpens ender.

- Fjern ophobning af snavs, partikler og andre aflejringer.
- Sørg for, at kugleledene er forsvarligt forankrede, og kontroller, at monteringsbeslag og kabelforankringer er stramme og uden revner.
- Efterse endestykker for slid, korrosion, ødelagte fjedre og udskift hvis nødvendigt.
- Sørg for, at gummipakningerner sidder korrekt og er i god stand.
- Sørg for, at de leddelte foringer, der støtter inderkablerne er i god stand og sidder godt fast på yderkabelsamlingen på de klemte forbindelser. Hvis der er tegn på revner eller opsplitning, skal et nyt kabel straks installeres.
- Kontroller, at foringer, stænger og inderkabler ikke er bøjede, knækkede eller på anden vis beskadigede. Hvis de er, skal et nyt kabel straks installeres.
- Betjen pedalerne med motoren slået fra gennem alle hastighederne, og sørg for, at mekanismen bevæger sig jævnt og frit til den neutrale position uden at sidde fast eller blokere.

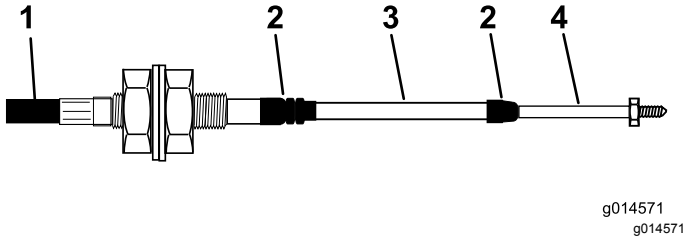

Figur 50

1. Yderbeklædning
2. Gummipakning
3. Foring
4. Stangende

Vedligeholdelse af kølesystem

Kølesystem – Sikkerhed

- Indtagelse af motorkølevæske kan forårsage forgiftning. Opbevares utilgængeligt for børn og kæledyr.
- Udslip af varm kølevæske under tryk eller berøring af den varme køler og de omgivende dele kan forårsage alvorlige forbrændinger.
  - Lad altid motoren køle af i mindst 15 minutter, før kølerdækslet tages af.
  - Brug en klud, når kølerdækslet åbnes, og åbn det langsomt, så damp kan slippe ud.

Fjernelse af snavs fra kølesystemet

Eftersynsinterval: Hver anvendelse eller dagligt

For hver 100 timer

Hvert 2. år

Bemærk: Køleren og oliekøleren skal holdes rene for at forhindre motoren i at overophede. Kontroller normalt hver dag, og fjern alt snavs og skidt fra disse dele. Under ekstremt støvede og snavsede forhold vil det dog være nødvendigt at kontrollere og rengøre hyppigere.

1. Parker maskinen på en plan flade, sluk motoren, aktiver parkeringsbremsen, og tag nøglen ud af tændingen.
2. Rengør kølergitteret
3. Rengør motorområdet grundigt for alt snavs.
4. Åbn låsen og motorhjelmen (Figur 51).

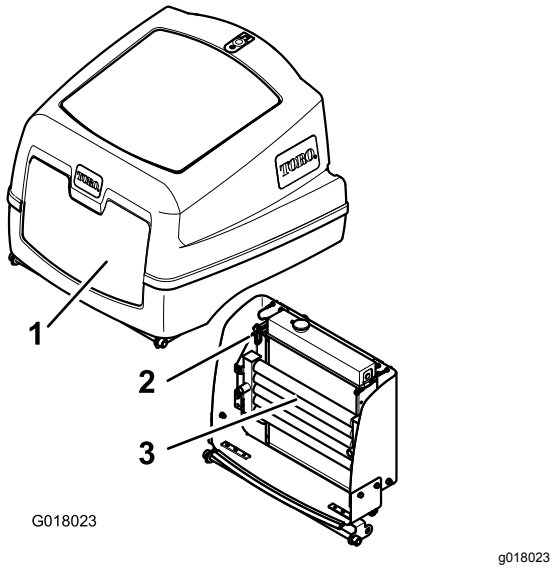

Figur 51

1. Motorhjelm
2. Oliekøler udløsningsklemme
3. Oliekøler

5. Rengør kølergitteret grundigt med trykluft.
6. Drej låsehåndtaget indad, så oliekøleren løsgøres (Figur 52).

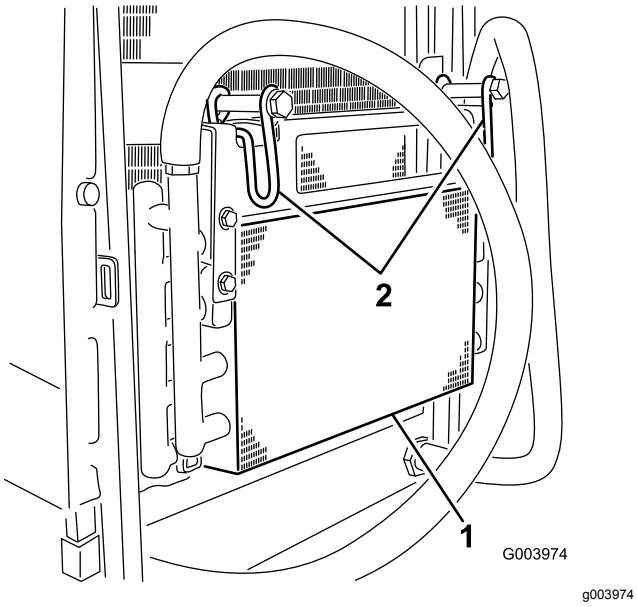

Figur 52

1. Oliekøler
2. Oliekølerens låsehåndtag

7. Arbejd fra kølerens ventilatorside, og blæs smudset ud med trykluft ved lavt tryk (3,45 bar) (brug ikke vand). Gentag proceduren stående foran køleren og igen fra ventilatorsiden. Rengør begge sider af oliekøleren grundigt. Når køleren og oliekølerne er grundigt rengjorte, skal du rense evt. ophobet smuds på andre dele af maskinen (Figur 53) med trykluft.

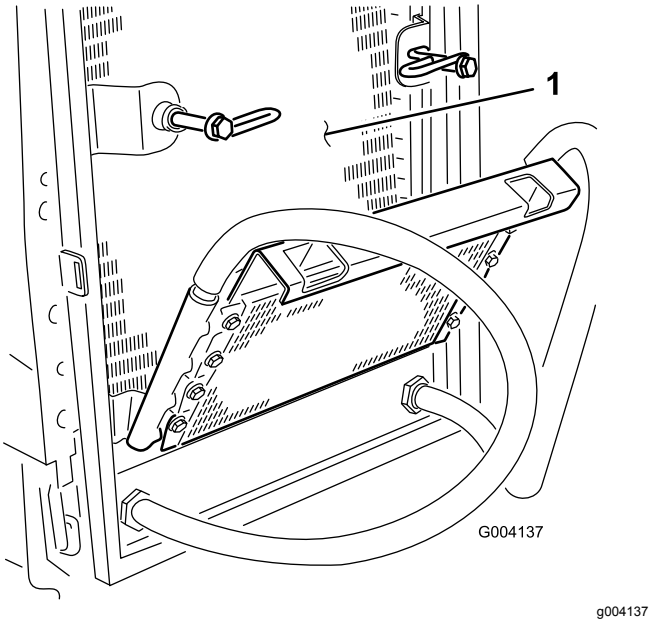

Figur 53

1. Køler

8. Drej oliekøleren tilbage på plads, og fastgør den med låsehåndtaget.
9. Luk motorhjelmen, og lås låsen.

Vedligeholdelse af remme

Efterse tilstand og tilspænding for generatorremmen efter den første dags drift, og for hver 100 driftstimer derefter.

Stramning af generatorremmen

Eftersynsinterval: Efter de første 8 timer

For hver 100 timer

1. Åbn motorhjelmen.
2. Kontroller generatorremmens tilspænding ved at trykke på den (Figur 54) midt mellem generatoren og krumtapakslen med en belastning på 10 kg.

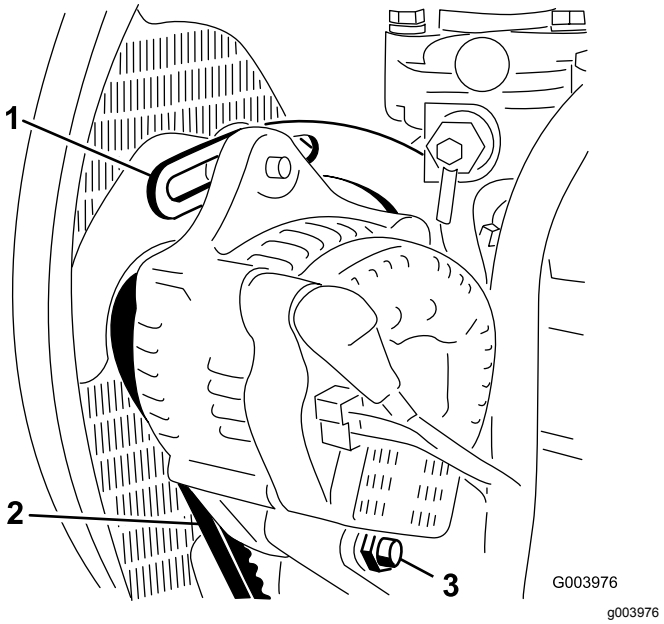

Figur 54

1. Afstiver
2. Generatorrem
3. Drejebolt

Remmen skal afbøje 11 mm. Hvis afbøjningen ikke er korrekt, fortsættes der til trin 3. Hvis afbøjningen er korrekt, fortsættes betjeningen.

3. Løsn den bolt, der fastgør afstiveren til motoren (Figur 54), den bolt, der fastgør generatoren til afstiveren, og drejebolten.
4. Indfør en løftestang mellem generatoren og motoren, og lirk generatoren udad.
5. Når den korrekte stramning er opnået, skal du stramme generatoren, afstiveren og drejeboltene for at fastlåse justeringen.

Vedligeholdelse af hydrauliksystem

Hydrauliksystem – Sikkerhed

- Søg straks lægehjælp, hvis der sprøjtes væske ind under huden. Væske sprøjtet ind under huden skal fjernes kirurgisk inden for nogle få timer af en læge.
- Sørg for, at alle slanger og rør til hydraulikvæske er i god stand, og at alle hydrauliske forbindelser og fittings slutter tæt, før der sættes tryk på det hydrauliske system.
- Hold din krop og hænder væk fra splithulslækager eller dyser, der sprøjter højtrykshydraulikvæske ud.
- Brug pap eller papir til at finde eventuelle hydrauliklækager.
- Tag hele trykket af det hydrauliske system, før der udføres arbejde på det.

Kontrol af hydraulikrør og -slanger

Eftersynsinterval: Hver anvendelse eller dagligt

Eftersyn for lækager på hydraulikrør og -slanger, bøjede rør, løse monteringsholdere, slid, løse fittings, nedbrydning på grund af vejrlig eller kemiske påvirkninger. Foretag alle nødvendige udbedringer før drift.

Kontrol af hydraulikvæsken

Beholderen fyldes på fabrikken med ca. 32 liter hydraulikvæske af høj kvalitet. Det bedste tidspunkt at kontrollere hydraulikolien på er, når væsken er kold. Maskinen skal være i transportkonfigurationen. Hvis oliestanden er på eller under mærket ”add” på målepinden, skal du tilsætte olie for at bringe oliestanden op på midten af det acceptable område. **Fyld ikke for meget på beholderen.** Hvis oliestanden er mellem ”full”- og ”add”-mærket, skal der ikke fyldes mere olie på.

Følgende udskiftningsvæske anbefales:

Toro Premium All Season-hydraulikvæske

(fås i beholdere med 19 liter eller tromler med 208 liter – reservedelsnumrene kan findes

i reservedelsdokumentationen eller hos din Toro-forhandler)

Alternative væsker: Såfremt Toro-væsken ikke kan fås, kan man anvende andre gængse mineraloliebaserede væsker, forudsat at de overholder alle følgende materialeegenskaber og branchespecifikationer. Spørg din olieleverandør, om olien overholder specifikationerne.

Bemærk: Toro påtager sig intet ansvar for skader forårsaget af forkerte erstatningsprodukter. Brug derfor kun produkter fra producenter med et godt omdømme, som står bag deres anbefaling.

Slidhæmmende hydraulikvæske med højt viskositetsindeks/lavt flydepunkt, ISO VG 46 Multigrade

Materialeegenskaber:

Viskositet, ASTM D445	cSt ved 40 °C: 44 til 48 cSt ved 100 °C: 7,9 til 9,1
Viskositetsindeks, ASTM D2270	140 eller højere (et højt viskositetsindeks indikerer en multivægtsvæske)
Flydepunkt, ASTM D97	-36,7 °C til -45 °C
FZG, belastningstrin	11 eller højere
Vandindhold (ny væske)	500 ppm (maksimum)

Branchespecifikationer:

Vickers I-286-S, Vickers M-2950-S, Denison HF-0, Vickers 35 VQ 25 (Eaton ATS373-C)

De rette hydraulikvæsker skal angives for mobile maskiner (dvs. maskiner, der ikke bruges i industrielle anlæg), multivægttype, med slidbeskyttende ZnDTP- eller ZDDP-tilsætningsstoffer (ikke en askefri væsketype).

Vigtigt: **Mange hydraulikvæsker er næsten farveløse, og det kan derfor være svært at få øje på lækager. Der kan fås et rødt tilsætningsstof til hydraulikolien i flasker med 20 ml. En flaske er nok til 15 til 22 l hydraulikolie. Bestil delnr. 44-2500 fra en autoriseret Toro-forhandler.**

Syntetisk, bionedbrydelig hydraulikvæske

(fås i beholdere med 19 liter eller tromler med 208 liter – reservedelsnumrene kan findes i reservedelsdokumentationen eller hos din Toro-forhandler)

Denne syntetiske, bionedbrydelige væske af høj kvalitet er blevet testet og fundet forenelig med denne Toro-model. Syntetisk væske af andre mærker kan give kompatibilitetsproblemer i forhold til forsegling, og Toro kan ikke påtage sig ansvaret for uautoriserede erstatningsprodukter.

Bemærk: Den syntetiske væske er ikke forenelig med den tidligere solgte bionedbrydelige væske fra Toro. Tal med en Toro-forhandler for at få flere oplysninger.

Alternative væsker:

- Mobil EAL Envirosyn H 46 (USA)
- Mobil EAL Hydraulic Oil 46 (internationalt)

1. Parker maskinen på en plan flade, sænk klippeenhederne, sluk for motoren, aktiver parkeringsbremsen, og tag nøglen ud.
2. Kontroller sigtniveauglasset på siden af tanken.

   Bemærk: Niveauet skal være ved det øvre mærke.
3. Hvis der er behov for mere hydraulikolie, rengør da området omkring påfyldningsstudsen og hydrauliktankens dæksel (Figur 55), og fjern dækslet.

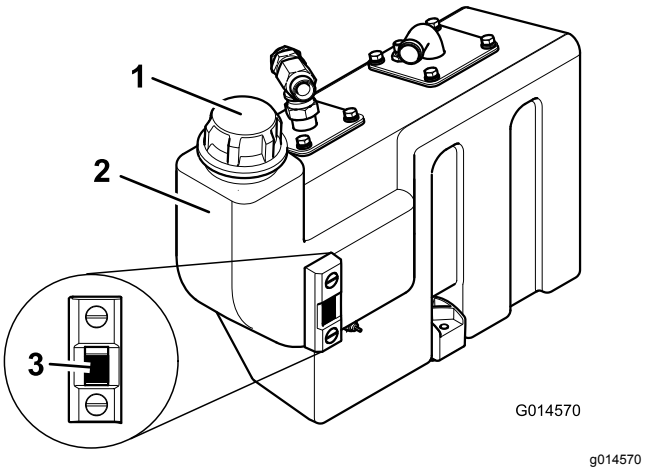

Figur 55

1. Dæksel til hydrauliktanken
2. Væskebeholder
3. Sigtniveauglas

4. Fjern dækslet, og fyld tanken op til det øvre mærke på sigtniveauglasset.

   Bemærk: Fyld ikke for meget på tanken.
5. Skru dækslet på tanken.

Udskiftning af hydraulikreturfilteret

Eftersynsinterval: Efter de første 50 timer

For hver 500 timer

1. Fjern returfilteret.
2. Smør olie på den nye returfilterpakning.
3. Sæt det nye returfilter i maskinen.

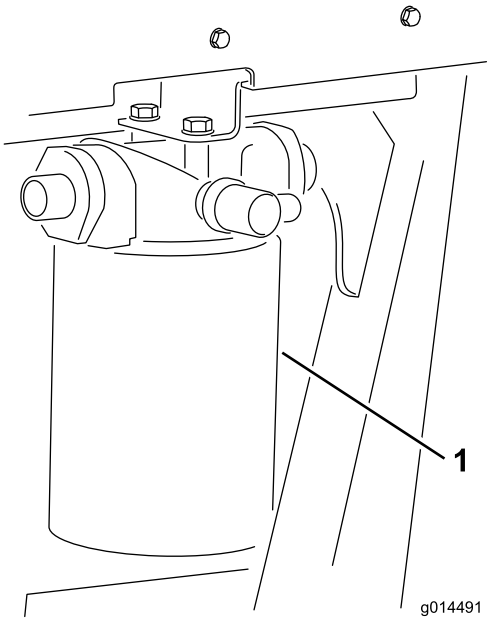

g014491

Figur 56

Venstre side af maskinen

1. Hydraulikoliereturfilter

Serviceeftersyn af hydrauliksystemet

Eftersynsinterval: For hver 500 timer

Bemærk: Hold vand væk fra elektriske komponenter. Brug en tør klud eller børste til at rengøre sådanne områder.

Denne procedure udføres bedst, når hydraulikvæsken er varm (ikke hed). Sænk klippeenhederne ned på jorden, og dræn hydrauliksystemet.

1. Fjern væsketankens påfyldningsflange for at få adgang til sugefilteret.
2. Skru filteret af, fjern det, og rengør med paraffin/petroleum eller benzin før installering.
3. Monter væskefilterelementets returrør.
4. Monter filterelementet til transmissionsvæsken.
5. Fyld hydrauliktanken med frisk, ren hydraulikvæske af den anbefalede kvalitet.
6. Lad maskinen køre, og kør alle hydrauliksystemer, indtil hydraulikvæsken er varm.
7. Kontroller væskestanden, og fyld om nødvendigt op til sigtniveauglassets øvre mærke.

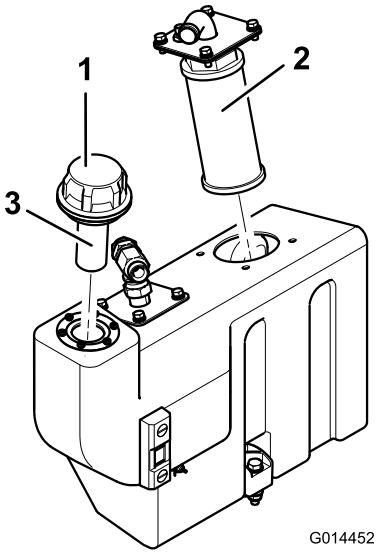

g014452

Figur 57

1. Væskebeholderens påfyldningsdæksel
2. Sugefilter
3. Påfyldningsfilter

Kontrol af advarselssystemet for overophedning af hydraulikvæsken

Eftersynsinterval: For hver 500 timer

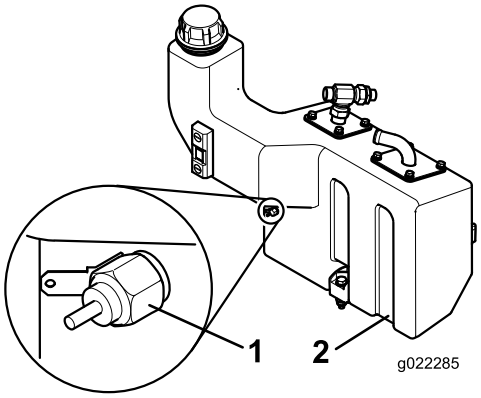

g022285

Figur 58

1. Temperaturkontakt
2. Hydraulikvæskebeholder

1. Drej tændingsnøglen til tænding i positionen I.
2. Tag den røde/gule kabelklemme ud af hydrauliktankens temperaturkontakt.
3. Lad kablets metalklemme berøre en egnet jordforbindelse, og sørg for, at metaloverfladerne er i god kontakt.

Hornet vil lyde, og advarselslampen for hydraulikvæsketemperaturen lyser for at bekræfte

korrekt funktion. Foretag reparationer, før plæneklipperen betjenes hvis nødvendigt.

Kontrol af hydraulikrør og -slanger

Foretag dagligt eftersyn for lækager på hydraulikrør og -slanger, bøjede rør, løse monteringsholdere, slid, løse fittings, nedbrydning på grund af vejrlig eller kemiske påvirkninger. Foretag alle nødvendige udbedringer før drift.

Vedligeholdelse af klippeenhederne

Se klippeenhedens *betjeningsvejledning*for vedligeholdelsesprocedurer.

Skæreknivssikkerhed

- En slidt eller beskadiget skærekniv eller bundkniv kan gå itu, og et stykke kan blive kastet mod dig eller omkringstående, hvilket kan medføre alvorlig personskade eller død.
- Efterse jævnligt klippeenhederne for kraftig slid og skader.
- Vær forsigtig, når du efterser klippeenhederne. Pak skæreknivene ind, eller bær handsker, og vær forsigtig, når du efterser knivcylindrene og bundknivene. Du må kun udskifte eller slibe knivcylindrene og bundknivene. De må aldrig rettes ud eller svejses.
- På maskiner med flere klippeenheder skal du være forsigtig, når du drejer en knivcylinder – det kan få knivcylindrene i de andre klippeenheder til at rotere.

Baglapning af klippeenhederne

⚠ ADVARSEL

Berøring af klippeenheder eller andre bevægelige dele kan medføre personskader.

- **Hold fingre, hænder og beklædningsgenstande væk fra klippeenhederne eller andre bevægelige dele.**
- **Forsøg aldrig at dreje klippeenhederne med hænderne eller fødderne, mens motoren kører.**

Denne proces anbefales for at genskabe knivcylindres og bundknives skarpe kanter, der er afgørende for god græsslåning.

Denne proces kan kun magte at fjerne en lille mængde metal for at genskabe skarpe kanter. Hvis skæreknivene er meget slidte eller beskadigede, vil det være nødvendigt at fjerne komponentdelene og få dem slebet igen.

1. Sørg for, at der er slukket for plæneklipperens motor, og at parkeringsbremsen er aktiveret.
2. Juster knivcylindrene til bundknivene for at opnå let kontakt.

3. Påfør en rensemiddelbaseret karborundumpasta af middel kvalitet på knivcylindrenes kanter med en langskaftet pensel.

Karborundumpasta i kvalitet 80	
	Reservedelsnummer
0,45 kg	63-07-088
11,25 kg	63-07-086

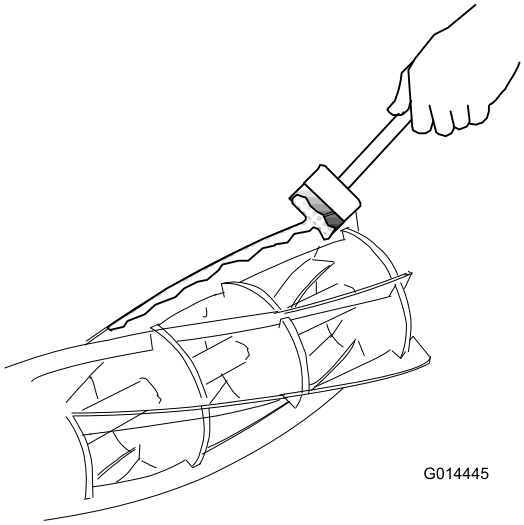

g014445

Figur 59

4. Sæt dig i førersædet, start motoren, og indstil motorhastigheden til tomgang.

⚠ ADVARSEL

Hvis du rører ved klippeenhederne, mens motoren kører, risikerer du at blive alvorligt kvæstet.

- **Sørg for, at der ikke befinder sig nogen i området omkring klippeenhederne.**
- **Hold hænder og fødder væk fra klippeenhederne, når plæneklippermotoren kører.**

5. Flyt kontakten til klippeenhedens drev til bak-/baglapningspositionen i et stykke tid, og lyt til slibningen.
6. Flyt kontakten til klippeenhedens drev til positionen Off (fra), og sluk for motoren, når slibningen er stoppet.
7. Rengør skæreknivenes kanter omhyggeligt, og juster bundknivene mod knivcylindrene.
8. Kontroller, at et stykke tyndt papir kan blive klippet rent ved alle punkter langs kanterne, mens knivcylindrene drejes med håndkraft.
9. Hvis det er nødvendigt med yderligere baglapning, gentages trin 2 til 8.
10. Fjern karborundumpastaen fra knivcylindrene og bundknivene, og vask alle rester grundigt af.

Slibning af klippeenhederne

Det vil være nødvendigt at foretage en slibning for at udbedre knivcylinder- eller bundknivskanter, der er blevet meget afrundede eller forvredne. Bundknive, der er ved at være helt slidt ned, skal udskiftes. De nye skæreknive skal slibes på deres holdere, før de monteres. Når slibning bliver nødvendigt, er det afgørende, at både knivcylindrene og bundknivene slibes på samme tid. Den eneste undtagelse til denne regel er, når en ny knivcylinder monteres. Da vil det kun være nødvendigt at slibe bundkniven. Al slibning bør udføres af en autoriseret forhandler på en velholdt slibemaskine af høj kvalitet til knivcylindere/bundknive

Rengøring

Vask af maskinen

Brug kun vand eller vand med en mild sæbeopløsning til at vaske maskinen efter behov. Du kan bruge en klud, når du vasker maskinen.

Vigtigt: **Brug ikke brakvand eller genanvendt vand til at rengøre maskinen.**

Vigtigt: **Brug ikke trykvaskeudstyr til at vaske maskinen. Trykvaskeudstyr kan beskadige det elektriske system, løsne vigtige mærkater eller bortvaske nødvendigt smørefedt fra friktionssteder. Undgå overdreven brug af vand i nærheden af kontrolpanelet, motoren og batteriet.**

Vigtigt: **Undlad at vaske maskinen, mens motoren kører. Det kan medføre intern motorskade at vaske maskinen med motoren kørende.**

Opbevaring

Sikkerhed i forbindelse med opbevaring

- Sluk motoren, tag nøglen ud, og vent, til al bevægelse er ophørt, før du forlader førerpositionen. Lad maskinen køle af, inden du justerer, efterser, rengør den eller stiller den til opbevaring.
- Opbevar ikke maskinen eller brændstofbeholderen, hvor der er åben ild, gnister eller vågeblus som f.eks på en vandvarmer eller på andre apparater.

Klargørelse af traktionsenheden

1. Parker maskinen på en plan flade, sænk klippeenhederne til jorden, aktiver parkeringsbremsen, sluk motoren, og fjern nøglen.
2. Rengør traktionsenheden, klippeenhederne og motoren grundigt.
3. Kontroller dæktrykket. Se Kontrol af dæktrykket (side 38).
4. Kontroller, at der ikke er løse dele, som skal være fastspændte, og efterspænd dem om nødvendigt.
5. Smør alle fittings og drejepunkter med fedt eller olie. Tør overskydende smøremiddel af.
6. Slib let med sandpapir, og benyt pletreparationslak på lakerede områder, som er blevet ridsede, har været udsat for stenslag eller har rustpletter. Reparer eventuelle buler i metalkarrosseriet.
7. Udfør service på batteriet og kablerne som følger. Se Elektrisk system – Sikkerhed (side 37):
   A. Fjern batteriklemmerne fra batteripolerne.
   B. Rengør batteriet, klemmerne og polerne med en stålbørste og en opløsning med tvekulsurt natron.
   C. For at forebygge korrosion skal batteriets poler og kabelforbindelserne smøres med Grafo 112X-fedt (Toro delnr. 505-47) eller vaseline.
   D. Oplad langsomt batteriet hver 60. dag i 24 timer for at forhindre blysulfatering af batteriet.

Klargøring af motoren

1. Aftap motorolien fra oliesumpen, og udskift bundproppen.
2. Fjern og bortskaf oliefilteret. Sæt et nyt oliefilter i.
3. Fyld den angivne motorolie på motoren.
4. Start motoren, og lad den køre i tomgang i ca. 2 minutter.
5. Sluk for motoren, og tag nøglen ud.
6. Skyl brændstoftanken med frisk, rent brændstof.
7. Spænd alle brændstofsystemfittinger igen.
8. Rengør og efterse luftfilterenheden grundigt.
9. Forsegl luftfilterindtaget og udstødningsåbningen med vejrbestandig tape.
10. Kontroller frostvæskebeskyttelsen, og påfyld en 50/50-opløsning af vand og ethylenglycol-frostvæske som nødvendigt til den forventede minimumstemperatur i dit område.

Fejlfinding

Problem	Mulig årsag	Afhjælpning
Der er områder med uklippet græs ved overlapningen mellem klippeenhederne.	1. Du drejer for skarpt. 2. Maskinen glider sidelæns, når den køres sidelæns på en skråning. 3. Én ende af klippeenheden er ikke i kontakt med jorden på grund af dårligt førte slanger eller forkert placerede hydrauliske adaptere. 4. Én ende af klippeenheden er ikke i kontakt med jorden, da en drejetap er løbet fast. 5. Én ende af klippeenheden er ikke i kontakt med jorden, fordi der er ophobet græs under klippeenheden.	1. Gør venderadiussen større.. 2. Slå græsset opad/nedad skråningen. 3. Korriger slangeføringen eller de hydrauliske adapteres placering. 4. Frigør og smør drejepunkterne. 5. Fjern det ophobede græs.
Der er kantlinjer i klipningen på tværs af kørselsretningen over fuld bredde.	1. Den fremadgående hastighed er for høj. 2. Knivcylinderhastigheden er for langsom. 3. Klippehøjden er for lav.	1. Reducer fremadgående hastighed. 2. Øg plæneklippermotorens hastighed. 3. Hæv klippehøjden.
Der er kantlinjer i det klippede græs på tværs af kørselsretningen over én klippeenheds klippebredde.	1. En knivcylinder kører langsomt.	1. Kontroller knivcylinderhastigheden – spørg en autoriseret forhandler.
Der er et hak i højden på klippet græs på det sted, hvor klippeenhederne overlapper.	1. Klippehøjdeindstillingen er inkonsekvent på en klippeenhed. 2. Positionshåndtaget til hæv/sænk er ikke i flydeposition. 3. Én ende af klippeenheden er ikke i kontakt med jorden på grund af dårligt førte slanger eller forkert placerede hydrauliske adaptere. 4. Én ende af klippeenheden er ikke i kontakt med jorden på grund af fastløbne drejetapper. 5. Én ende af klippeenheden er ikke i kontakt med jorden, fordi der er ophobet græs under klippeenheden	1. Kontroller og juster klippehøjdeindstil-lingen. 2. Indstil positionshåndtaget til flydeposition. 3. Korriger slangeføringen og de hydrauliske adapteres placering. 4. Frigør og smør drejepunkterne. 5. Fjern ophobningen af græs.
Nogle græsstrå bliver ikke klippet eller bliver ikke klippet ordentligt.	1. En knivcylinder er delvist ude af kontakt med bundkniven. 2. En knivcylinder er i tung kontakt med bundkniven. 3. Klippehøjden er for høj. 4. Knivcylindrenes/bundknivenes klippekanter er afrundede.	1. Juster kontakten mellem knivcylinderen og bundkniven. 2. Juster kontakten mellem knivcylinderen og bundkniven. 3. Sænk klippehøjden. 4. Baglap eller slib kanterne.
Der er linjer med græs, der ikke er klippet eller er dårligt klippet i kørselsretningen.	1. Der er riller på kanterne på grund af tung kontakt forårsaget af dårlig justering af knivcylinder mod bundkniv. 2. Bundkniven er i kontakt med jorden. 3. Bundkniven har en nedadvendt vinkel. 4. Klippeenhederne hopper. 5. Der er slidte knivcylinderlejer/leje-hustapper. 6. Der er løse komponenter i klippeenheden.	1. Baglap eller slib kanterne. 2. Hæv klippehøjden. 3. Juster klippeenheden for at anbringe bundkniven parallelt med jorden. 4. Reducer den fremadgående hastighed, og reducer vægtoverførslen. 5. Udskift alle slidte dele. 6. Kontroller og stram komponenterne efter behov.

Problem	Mulig årsag	Afhjælpning
Plænen skalperes.	1. Det bakkede terræn passer ikke til klippehøjdeindstillingen. 2. Klippehøjden er for lav.	1. Brug flydende klippeenheder. 2. Hæv klippehøjden.
Der er for stort slid på bundkniven.	1. Bundkniven er i tung kontakt med jorden. 2. Knivcylinderens og/eller bundknivens klippekanter er afrundede. 3. Knivcylinderen er i tung kontakt med bundkniven. 4. Der er en beskadiget knivcylinder eller bundkniv. 5. Der er meget slibende jordforhold.	1. Hæv klippehøjden. 2. Baglap eller slib kanterne. 3. Juster kontakten mellem knivcylinderen og bundkniven. 4. Slib eller udskift dele efter behov. 5. Hæv klippehøjden.
Motoren starter ikke med tændingsnøglen.	1. Sikkerhedskontakten for transmission til neutral er ikke strømførende. 2. Parkeringsbremsens sikkerhedskontakt er ikke strømførende. 3. Sikkerhedskontakten til klippeenhedens drev er ikke strømførende. 4. Der er en defekt elektrisk forbindelse.	1. Fjern foden fra frem/bak-pedalerne, eller kontroller indstillingen af sikkerhedskontakten for transmission til neutral. 2. Flyt parkeringsbremsekontakten til positionen On (Til). 3. Drej klippeenhedens kontakt hen til positionen Off (fra). 4. Find og ret fejlen i det elektriske system.
Batteriet er fladt.	1. En polforbindelse er løs eller rusten. 2. Generatorremmen sidder løst eller er slidt. 3. Batteriet er afladet. 4. Der er en elektrisk kortslutning.	1. Rengør og stram polforbindelserne. Oplad batteriet. 2. Juster spændingen, eller udskift remmen. Se motorbetjeningsvejledningen. 3. Oplad eller udskift batteriet. 4. Find kortslutningen, og afhjælp problemet.
Hydraulikvæsken overopheder.	1. Der er en tilstoppet skærm. 2. Væskekølerribbene er snavsede/tilstoppede. 3. Motorkøleren er beskidt/tilstoppet. 4. Aflastningsventilindstillingen er lav. 5. Væskestanden er lav. 6. Bremserne er aktiveret. 7. Knivcylindrene er strammet til på bundknivene. 8. Der er en defekt ventilator eller ventilatordrev.	1. Rengør skærmen. 2. Rengør ribberne. 3. Rengør køleren. 4. Få aflastningsventilens tryk kontrolleret. Spørg en autoriseret forhandler. 5. Fyld beholderen op til det korrekte niveau. 6. Deaktiver bremserne. 7. Juster indstillingerne. 8. Kontroller ventilatorfunktionen, og vedligehold den efter behov.
Bremsesystemet fungerer ikke korrekt.	1. Der en fejl i samlingen af hjulets motorbremse. 2. Bremseskiverne er slidte.	1. Spørg en autoriseret forhandler. 2. Udskift bremseskiverne. Spørg en autoriseret forhandler.
Der er mangelfuld styringsfunktion.	1. Styreventilen er defekt. 2. Der er en defekt hydraulisk cylinder. 3. En styreslange er beskadiget.	1. Efterse eller udskift styreventilen. 2. Efterse eller udskift den hydrauliske cylinder. 3. Udskift slangen.

Problem	Mulig årsag	Afhjælpning
Der er ingen maskinbevægelse, frem eller tilbage.	1. Parkeringsbremsen er aktiveret. 2. Væskestanden er lav. 3. Beholderen indeholder den forkerte type væske. 4. Drevpedalens forbindelsesled er beskadiget. 5. Transmissionspumpen er beskadiget. 6. Transmissionsomløbsventilen er åben. 7. Der er en ødelagt drivkobling.	1. Deaktiver parkeringsbremsen. 2. Fyld beholderen op til det korrekte niveau. 3. Tøm beholderen, og påfyld den korrekte type væske. 4. Kontroller forbindelsesledet, og udskift alle beskadigede eller slidte dele. 5. Få en autoriseret forhandler til at efterse transmissionspumpen. 6. Luk omløbsventilen. 7. Udskift drivkoblingen.
Maskinen kryber fremad eller baglæns i neutral.	1. Transmissionens neutrale justering er forkert indstillet.	1. Juster indstillingen for transmissionens neutrale forbindelsesled.
Der er megen støj i hydrauliksystemet.	1. En pumpe er defekt. 2. En motor er defekt. 3. Der siver luft ind i systemet. 4. Et sugefilter er blokeret eller beskadiget. 5. For høj væskeviskositet på grund af kolde forhold. 6. Aflastningsventilindstillingen er lav. 7. Hydraulikvæskestanden er lav.	1. Find den støjende pumpe, og efterse eller udskift den. 2. Find den støjende motor, og efterse eller udskift den. 3. Stram eller udskift hydraulikfittingerne, særligt i sugelinjerne. 4. Rengør og isæt sugefilteret igen, eller udskift det efter behov. 5. Lad systemet varme op. 6. Få aflastningsventilens tryk kontrolleret. Spørg en autoriseret forhandler. 7. Fyld hydraulikvæskebeholderen op til det korrekte niveau.
Maskinen mister kraft efter en indledende periode med tilfredsstillende drift.	1. En pumpe eller motor er slidt. 2. Hydraulikvæskestanden er lav. 3. Væsken i hydrauliksystemet har den forkerte viskositet. 4. Væskefilterelementet er tilstoppet. 5. Aflastningsventilen er defekt. 6. Systemet overophedes. 7. Der er lækager på sugeslangen.	1. Udskift dele efter behov. 2. Fyld hydraulikvæsketanken op til det korrekte niveau. 3. Skift væsken i hydrauliktanken ud med væske med den korrekte viskositet. Se afsnittet Specifikationer. 4. Udskift filterelementet. 5. Få aflastningsventilen rengjort og trykket kontrolleret. Spørg en autoriseret forhandler. 6. Kontroller afstanden mellem knivcylinderen og bundkniven. Reducer arbejdstempoet (øg klippehøjden, eller reducer den fremadgående hastighed). 7. Kontroller og stram fittingerne. Udskift om nødvendigt slangen.
En knivcylinder "banker", mens den drejer.	1. Der er en unøjagtighed på knivcylinderen eller bundkniven på grund af kontakt med et fremmedobjekt. 2. Knivcylinderlejerne er slidte.	1. Fjern unøjagtigheden med en sten, og baglap for at genskabe kanter. Alvorlige skader vil gøre slibning nødvendig. 2. Udskift lejerne efter behov.

Problem	Mulig årsag	Afhjælpning
En knivcylinder drejer langsomt.	1. Et knivcylinderleje er løbet fast. 2. Der er monteret en motor med forkert rotation. 3. Motorens indbyggede kontraventil sidder fast i åben position. 4. Knivcylinderen er strammet til på bundkniven. 5. Motoren er slidt.	1. Udskift lejerne efter behov. 2. Kontroller motoren, og udskift den om nødvendigt. 3. Få kontraventilen rengjort og kontrolleret. 4. Juster indstillingen. 5. Udskift motoren.
En klippeenhed kan ikke løftes, når den ikke er i brug.	1. Der er en fejl i løftecylinderforseglingen. 2. Aflastningsventilen sidder fast i åben position eller er indstillet forkert. 3. Der er en defekt reguleringsventil. 4. Der er mekanisk blokering.	1. Udskift forseglingerne. 2. Få aflastningsventilens tryk kontrolleret. Spørg en autoriseret forhandler. 3. Efterse reguleringsventilen. 4. Fjern blokeringen.
Klippeenhederne følger ikke underlagets konturer.	1. Slangeføringen eller de hydrauliske fittingers placering er forkert. 2. Drejepunkterne er for stramme. 3. Plæneklipperen betjenes i ”hold”-positionen. 4. Vægtoverførslen er indstillet for højt.	1. Flyt klippeenhederne gennem bevægelsens yderpunkter, og læg mærke til eventuel stramhed i slangerne. Før slangerne korrekt, og vend fittingerne efter behov. 2. Løsn og smør drejepunkterne efter behov. 3. Flyt kontakten for positionskontrol til positionen ”ned/ flyd”. 4. Reducer vægtoverførslen.
Klippeenhederne starter ikke, når de sænkes til driftspositionen.	1. Sædesensorkontakten er defekt. 2. Hydraulikvæskestanden er lav. 3. En drivaksel er overskåret. 4. Aflastningsventilen sidder fast i åben position eller er indstillet forkert. 5. En klippeenhed sidder fast. 6. En knivcylinder er strammet til på bundkniven. 7. En klippeenheds reguleringsventil er i positionen "fra" på grund af defekt reguleringsventil. 8. En klippeenheds reguleringsventil er i positionen "fra" på grund af en elektrisk fejl. 9. Kontakten til løftearms nærhed er indstillet forkert.	1. Kontroller kontaktens mekaniske og elektriske funktion. 2. Fyld hydraulikvæskebeholderen op til det korrekte niveau. 3. Kontroller motor- og knivcylinder-drivakslerne, og udskift dem om nødvendigt. 4. Få aflastningsventilens tryk kontrolleret. Spørg din autoriserede forhandler. 5. Fjern forhindringer efter behov. 6. Juster indstillingen. 7. Efterse reguleringsventilen. 8. Få det elektriske system kontrolleret for elektriske fejl. 9. Kontroller og juster nærhedskontakten.
Knivcylindrene drejer i den forkerte retning.	1. Slangerne er forkert forbundet. 2. Kontakten til klippeenhedens drev er forkert tilsluttet.	1. Kontroller hydraulikkredsløbet, og forbind slangerne korrekt. 2. Kontroller kontaktens elektriske tilslutninger.

Bemærkninger:

Bemærkninger:

EEA/UK-erklæring om beskyttelse af privatlivets fred

Toros brug af dine personlige oplysninger

The Toro Company ("Toro") respekterer dit privatliv. Når du køber vores produkter, indsamler vi visse oplysninger om dig, enten direkte fra dig eller igennem din lokale Toro-virksomhed eller -forhandler. Toro bruger disse oplysninger til at opfylde kontraktmæssige forpligtelser – såsom til at registrere din garanti, behandle dit garantikrav eller kontakte dig i tilfælde af en produkttilbagekaldelse – og til lovlige forretningsformål – såsom til at måle kundetilfredshed, forbedre vores produkter eller give dig produktoplysninger, som kan være interessante for dig. Toro kan dele dine oplysninger med vores datterselskaber, søsterselskaber, forhandlere eller andre forretningspartnere i forbindelse med disse aktiviteter. Vi kan også videregive personlige oplysninger, når loven kræver det eller i forbindelse med salg, køb eller fusion af virksomheder. Vi sælger aldrig dine personlige oplysninger til andre virksomheder med henblik på markedsføring.

Opbevaring af dine personlige oplysninger

Toro opbevarer dine personlige oplysninger så længe, det er relevant for ovenstående formål og i overensstemmelse med lovmæssige krav. Yderligere oplysninger om gældende opbevaringsperioder fås ved at kontakte legal@toro.com.

Toros forpligtelse i forbindelse med sikkerhed

Dine personlige oplysninger kan blive behandlet i USA eller et andet land, der har en mindre restriktiv databeskyttelseslovgivning end i dit bopælsland. Når vi sender dine oplysninger ud af dit bopælsland, træffer vi lovmæssigt påkrævede foranstaltninger for at sikre, at passende sikkerhedsforanstaltninger er på plads, så dine oplysninger beskyttes og behandles sikkert.

Adgang og rettelser

Du kan have ret til at rette eller gennemgå dine personlige oplysninger eller gøre indsigelse mod eller begrænse behandlingen af dine data. For at gøre det skal du kontakte os pr. e-mail på legal@toro.com. Hvis du har spørgsmål til den måde, Toro har håndteret dine oplysninger på, opfordrer vi dig til at rette dem direkte til os. Bemærk, at personer bosiddende i Europa har ret til klage til deres datatilsynsmyndighed.

Toros garanti

Begrænset garanti på to år eller 1.500 timer

Fejl og produkter, der er dækket

The Toro Company og dets søsterselskab, Toro Warranty Company, garanterer i fællesskab i henhold til en aftale mellem dem, at dit Toro-produkt ("produktet") er frit for materialefejl og fejl i den håndværksmæssige udførelse i 2 år eller 1.500 driftstimer*, hvad end der måtte indtræde først. Denne garanti gælder for alle produkter med undtagelse af dybdeluftere (se de separate garantierklæringer for disse produkter). Hvis der forekommer en fejl, som er dækket af garantien, vil vi reparere produktet uden omkostninger for dig. Dette inkluderer fejldiagnose, arbejdsløn, reservedele og transport. Denne garanti træder i kraft på den dato, produktet leveres til den person, som oprindeligt køber det i detailleddet.
* Produkt udstyret med timetæller.

Sådan får du udført service, der er dækket af garantien

Det påhviler dig at underrette produktforhandleren eller den autoriserede produktforhandler, som du har købt produktet hos, så snart du tror, der er opstået en fejl, som er dækket af garantien. Hvis du har brug for hjælp til at finde frem til en produktforhandler eller en autoriseret forhandler, eller hvis du har spørgsmål vedrørende dine rettigheder eller ansvar i henhold til garantien, kan du kontakte os her:

Toro Commercial Products Service Department
Toro Warranty Company
8111 Lyndale Avenue South
Bloomington, MN 55420-1196, USA

+1–952–888–8801 eller +1–800–952–2740
E-mail: commercial.warranty@toro.com

Ejerens ansvar

Du er som ejer af produktet ansvarlig for at udføre den vedligeholdelse og de justeringer, som er nødvendige i henhold til din *betjeningsvejledning*. Reparationer af produktfejl, der skyldes manglende udførelse af nødvendig vedligeholdelse og justeringer, dækkes ikke af denne garanti.

Genstande og fejl, der ikke er dækket

Det er ikke alle produktfejl eller funktionsfejl, der måtte opstå i garantiperioden, som udgør materialefejl eller fejl i den håndværksmæssige udførelse. Denne garanti dækker ikke følgende:

- Produktfejl, som er en følge af brug af ikke-originale Toro-reservedele eller af installation og brug af ekstra eller modificeret eller ikke-originalt Toro-tilbehør og -produkter.
- Produktfejl, som er en følge af manglende udførelse af anbefalet vedligeholdelse og/eller justeringer.
- Produktfejl, der stammer fra brug af produktet på ødelæggende, uagtsom eller hensynsløs vis.
- Reservedele, der bruges op, og som ikke er defekte. Eksempler på reservedele, som forbruges eller opbruges under normal betjening af produktet omfatter, men er ikke begrænset til, bremseklodser og -belægninger, koblingsbelægninger, skæreknive, knivcylindre, ruller og lejer (forseglede eller smørbare), bundknive, tændrør, styrehjul, lejer, dæk, filtre, remme samt visse sprøjtekomponenter såsom membraner, dyser og kontraventiler.
- Fejl, der forårsages af eksterne forhold, herunder, men ikke begrænset til, vejrlig, opbevaringsforhold, forurening og brug af ikke-godkendte brændstoffer, kølevæsker, smøremidler, tilsætningsstoffer, gødningsmidler, vand og kemikalier.
- Funktions- eller driftsfejl forårsaget af brændstoffer (f.eks. benzin, diesel eller biodiesel), der ikke overholder deres respektive branchestandarder.
- Normal støj, vibration, slid og ælde samt nedbrydning. Normalt slid omfatter, men er ikke begrænset til, beskadigelse af sæder som følge af slitage eller afslidning, slid på malede overflader, ridsede mærkater eller vinduer.

Reservedele

Reservedele, der planmæssigt skal udskiftet i forbindelse med nødvendig vedligeholdelse, er kun dækket af garantien i tidsrummet frem til det planmæssige tidspunkt for udskiftning af den pågældende reservedel. Reservedele, der udskiftes i henhold til denne garanti, er dækket af garantien i den originale produktgarantis løbetid og bliver Toros ejendom. Toro træffer endelig beslutning om, hvorvidt en reservedel eller en samlet enhed skal repareres eller udskiftes. Toro har ret til at bruge fabriksrenoverede reservedele til reparationer, der er dækket af garantien.

Garanti på dybdeafladnings- og litium-ion-batterier

Dybdeafladnings- og litium-ion-batterier kan levere et samlet, specificeret antal kilowatttimer i løbet af deres levetid. Brugs-, opladnings- og vedligeholdelsesteknikker kan forlænge eller forkorte den samlede batterilevetid. I takt med at batterierne i dette produkt forbruges, vil mængden af nyttigt arbejde mellem opladningsintervaller langsomt formindskes, indtil batteriet er helt faldt. Udskiftning af slidte batterier som følge af normalt forbrug påhviler ejeren af produktet. Bemærk (kun litium-ion-batterier): Pro rata efter 2 år. Se batteriets garanti for at få yderligere oplysninger.

Levetidsgaranti for krumtapaksel (kun for modellen ProStripe 02657)

ProStripe, der er forsynet med en original Toro-friktionsskive og en original Toro-knivbremsekobling (integreret samling bestående af knivbremsekobling (BBC) + friktionsskive) som originalt udstyr, og som bruges af den oprindelige køber i overensstemmelse med anbefalet drift og vedligeholdelse, er dækket af en levetidsgaranti i forhold til bøjning af motorens krumtapaksel. Maskiner udstyret med friktionsskiver, knivbremsekobling (BBC) og andre sådanne enheder er ikke dækket af levetidsgarantien for krumtapakslen.

Omkostninger til vedligeholdelse afholdes af ejeren

Motorjustering, smøring, rengøring og polering, udskiftning af filtre, kølervæske og udførelse af anbefalet vedligeholdelse er eksempler på normal service, som Toro-produkter kræver, og omkostninger i forbindelse hermed afholdes af ejeren.

Generelle betingelser

Det eneste retsmiddel, du har til rådighed i henhold til nærværende garanti, er reparation hos en autoriseret Toro-forhandler.

Hverken The Toro Company eller Toro Warranty Company er ansvarlig for følgeskader eller indirekte eller hændelige skader i forbindelse med brugen af de Toro-produkter, der er dækket af nærværende garanti, herunder omkostninger eller udgifter til at fremskaffe erstatningsudstyr eller service i de perioder, der med rimelighed medgår i forbindelse med funktionsfejl eller manglende rådighed over produktet, mens der udføres reparationer i henhold til garantien. Bortset fra den emissionsgaranti, der er nævnt nedenfor, og kun såfremt denne måtte finde anvendelse, gives ingen anden udtrykkelig garanti. Alle underforståede garantier om salgbarhed og brugsegnethed er begrænset til denne udtrykkelige garantis varighed.

I visse stater er det ikke tilladt at fragå ansvar for hændelige og følgeskader eller at begrænse tidsrummet for en underforstået garantis varighed, så ovenstående ansvarsfragåelser og begrænsninger gælder muligvis ikke for dig. Denne garanti giver dig bestemte juridiske rettigheder, men derudover kan du også have andre rettigheder, som varierer fra stat til stat.

Bemærkning angående emissionsgaranti

Emissionskontrolsystemet på dit produkt kan være dækket at en separat garanti, som overholder de krav, der er fastsat af det amerikanske miljøbeskyttelsesagentur (Environmental Protection Agency, EPA) og/eller rådet for luftressourcer i Californien (California Air Resources Board, CARB). De timemæssige begrænsninger, der er anført ovenfor, gælder ikke for garantien på emissionskontrolsystemet. Der henvises til garantierklæringen om motoremissionsgaranti, som er vedlagt dit produkt eller er indeholdt i motorfabrikantens dokumentation.

Andre lande end USA og Canada

Kunder, som har købt Toro-produkter, der er eksporteret fra USA eller Canada, skal kontakte deres Toro-forhandler for at få en garantipolice, som gælder for deres land, provins eller stat. Såfremt du af en eller anden grund er utilfreds med din forhandlers service eller har problemer med at få oplysninger om garantien, bedes du kontakte dit autoriserede Toro-servicecenter.