Form No. 3410-814 Rev B

Count on it.

Návod k obsluze

LT3340 hnací jednotka trojité sekačky trávníků pro vysoká zatížení

Číslo modelu 30657—Výrobní číslo 400000000 a vyšší

g014494

Zaregistrujte svůj výrobek na adrese www.Toro.com.
Překlad originálu (CS)

CE

3410-814 B

Tento výrobek splňuje všechny příslušné směrnice Evropské unie. Podrobné informace naleznete v Prohlášení o shodě k tomuto výrobku.

Úvod

Tento stroj je sekačka na trávu vybavená vřetenovými žacími noži a sedátkem pro řidiče; měla by být používána najímanými profesionálními pracovníky pro komerční účely. Je určen hlavně k sekání trávy na dobře udržovaném trávníku. Používání tohoto výrobku pro jiné účely, než ke kterým je určen, může být nebezpečné uživateli a okolostojícím.

Pečlivě si tuto příručku prostudujte, abyste se naučili stroj správně obsluhovat a udržovat, a předešli tak zranění a jeho poškození. Jste odpovědní za řádnou a bezpečnou obsluhu stroje.

Více informací naleznete na stránce www.Toro.com včetně bezpečnostních pokynů, podkladů pro školení a informací o příslušenství. Můžete zde také vyhledat prodejce výrobků nebo zaregistrovat svůj výrobek.

Kdykoli budete potřebovat servis, originální díly Toro nebo doplňující informace, obraťte se na autorizovaného servisního prodejce nebo zákaznický servis Toro a uveďte model a výrobní číslo svého výrobku. Obrázek 1 znázorňuje umístění typového a sériového čísla na výrobku. Čísla si zapište do následujícího pole.

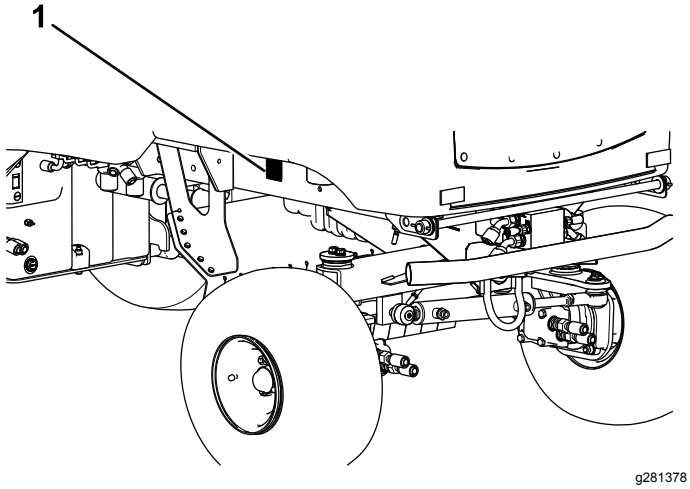

Obrázek 1

1. Místo uvedení čísla modelu a sériového čísla

Číslo modelu _____

Výrobní číslo _____

V této příručce jsou uvedena potenciální nebezpečí a zvláštní bezpečnostní informace označené výstražným symbolem (Obrázek 2) signalizujícím riziko, které může způsobit vážný úraz nebo smrt, pokud doporučená bezpečnostní opatření nejsou dodržována.

Obrázek 2

Varovný bezpečnostní symbol

Ke zdůraznění informací se v tomto návodu používají dva výrazy. **Důležité** upozorňuje na zvláštní informace mechanického charakteru a **Upozornění** zdůrazňuje všeobecné informace, kterým je třeba věnovat zvláštní pozornost.

© 2019—The Toro® Company
8111 Lyndale Avenue South
Bloomington, MN 55420

Navštivte nás na adrese www.Toro.com.
Vytištěno ve Velké Británii
Všechna práva vyhrazena

Obsah

Bezpečnost 4
Obecné bezpečnostní informace 4
Bezpečnostní a instrukční štítky 4
Nastavení 9
Součásti stroje 10
Ovládací prvky 10
Technické údaje 17
Přídavná zařízení/příslušenství 17
Před provozem 18
Bezpečnostní kroky před použitím 18
Provádění úkonů denní údržby 18
Plnění palivové nádrže 18
Během provozu 19
Bezpečnostní kroky během použití 19
Použití západkového mechanismu plošiny obsluhy 20
Vysvětlení ovládacích prvků kontroly přítomnosti obsluhy 21
Sklopení ochranného oblouku 21
Kontrola ochranných spínačů 22
Spuštění motoru 23
Vypnutí motoru 23
Použití deflektorů trávy 24
Nastavení korekce výšky sečení středové žací jednotky 24
Ovládání polohy jednotlivých žacích jednotek 24
Seřízení automatického omezeného zdvihu žacích jednotek 24
Zapnutí pohonu žací jednotky 25
Odblokování žacích jednotek 25
Použití přenosu zatížení/podpory trakce 26
Provozní tipy 26
Po provozu 27
Bezpečnostní opatření po použití 27
Určení upínacích míst 28
Přeprava stroje 28
Místa pro umístění heveru 28
Vlečení stroje 28
Údržba 31
Bezpečnost při provádění úkonů údržby 31
Doporučený harmonogram údržby 31
Seznam denní údržby 33
Mazání 34
Mazání ložisek, pouzder a čepů 34
Údržba motoru 35
Bezpečnost při údržbě motoru 35
Kontrola výstražného systému přehřátí motoru 35
Údržba vzduchového filtru 35
Kontrola hladiny motorového oleje 36
Údržba motorového oleje a filtru 37
Údržba palivového systému 38
Vypuštění palivové nádrže 38
Kontrola palivového potrubí a spojek 38
Odvzdušnění palivové soustavy 38
Výměna palivového filtru 38
Údržba elektrického systému 39
Bezpečnost při práci s elektrickým systémem 39
Kontrola elektrického systému 39
Kontrola stavu baterie 39
Údržba baterie 40
Údržba hnací soustavy 40
Kontrola tlaku v pneumatikách 40
Kontrola utažení matic kol 40
Výměna filtru převodového oleje 40
Kontrola geometrie zadních kol 41
Kontrola ovládacího lanka převodovky a ovládacího mechanismu 41
Údržba chladícího systému 42
Bezpečnost při práci s chladicím systémem 42
Odstranění nečistot z chladicí soustavy 42
Údržba řemenů 44
Napnutí řemene alternátoru 44
Údržba hydraulického systému 44
Bezpečnost při práci s hydraulickým systémem 44
Kontrola hydraulického potrubí a hadic 44
Kontrola hydraulické kapaliny 44
Výměna vratného hydraulického filtru 45
Údržba hydraulického systému 46
Kontrola výstražného systému přehřátí hydraulické kapaliny 46
Kontrola hydraulického potrubí a hadic 47
Údržba žacích jednotek 47
Bezpečnost týkající se použití žacího nože 47
Přelapování žacích jednotek 47
Broušení žacích jednotek 48
Čištění 49
Mytí stroje 49
Uskladnění 49
Bezpečnost při skladování 49
Příprava hnací jednotky 49
Příprava motoru 49
Odstraňování závad 51

Bezpečnost

Tento stroj byl vyroben v souladu s normou EN ISO 5395.

Obecné bezpečnostní informace

Tento výrobek může amputovat ruce a nohy a vrhat předměty.

- Před spuštěním motoru si pozorně přečtěte tuto *provozní příručku*, abyste porozuměli jejímu obsahu.
- Při práci se strojem buďte maximálně opatrní. Neprovádějte žádné činnosti, jež by odváděly vaši pozornost, neboť byste mohli způsobit zranění nebo poškození majetku.
- Nepřibližujte ruce ani nohy do blízkosti rotujících částí stroje.
- Nikdy neprovozujte stroj, pokud nejsou všechny jeho kryty ve správné poloze nebo pokud nejsou řádně funkční další bezpečnostní ochranná zařízení.
- Děti, přihlížející osoby a zvířata se musí zdržovat mimo pracovní prostor. Nikdy nedovolte dětem stroj obsluhovat.
- Před opuštěním místa obsluhy vypněte motor, vyjměte klíč a počkejte, až se zastaví všechny pohybující se části. Před seřizováním, údržbou, čištěním nebo skladováním nechejte stroj vychladnout.

Nesprávné používání nebo údržba tohoto stroje mohou vést ke zranění. Pro snížení rizika zranění dodržujte tyto bezpečnostní pokyny a vždy věnujte pozornost výstražnému symbolu ⚠, který znamená Upozornění, Výstrahu nebo Nebezpečí – pokyny k zajištění osobní bezpečnosti. Nedodržení těchto pokynů může mít za následek zranění osob nebo jejich usmrcení.

Bezpečnostní a instrukční štítky

Bezpečnostní štítky a pokyny jsou umístěny na viditelném místě v blízkosti každého prostoru představujícího potenciální nebezpečí. V případě ztráty nebo poškození původní nálepky nahraďte nálepku novou.

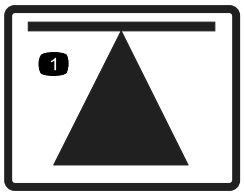

decal70-13-072

70-13-072

1. Místo pro umístění heveru

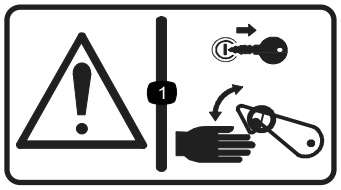

decal70-13-077

70-13-077

1. Výstraha – před uvolněním nebo zaklesnutím bezpečnostních západek vypněte motor a vytáhněte klíč ze zapalování.

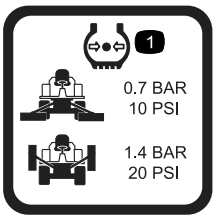

decal950832

950832

1. Tlak v pneumatikách

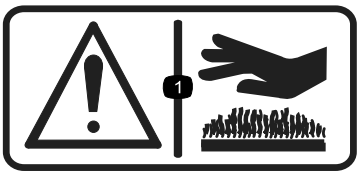

decal950889

950889

1. Výstraha – horké povrchy

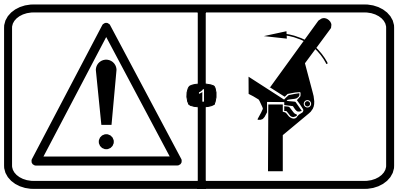

decal111-0773

111-0773

1. Výstraha – rozdrcení prstů, síla působící ze strany

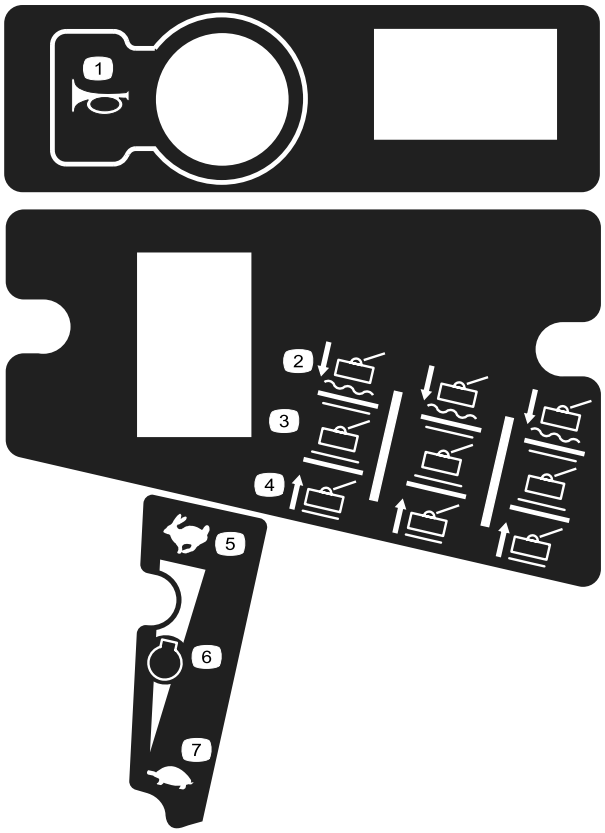

decal111-3277

111-3277

1. Klakson
2. Žací jednotky – spouštění/plovoucí poloha
3. Žací jednotky – aretovaná poloha
4. Žací jednotky – zvedání
5. Rychlý běh
6. Otáčky motoru
7. Pomalý běh

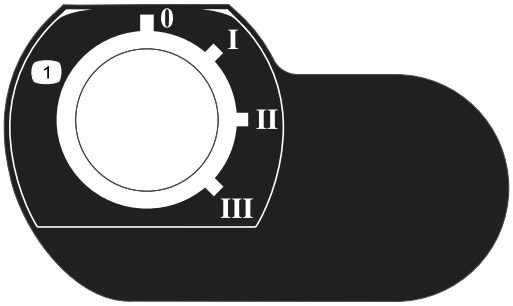

decal111-3344

111-3344

1. Spínač zapalování

decal111-3562

111-3562

1. Sešlápnutím pedálu nastavte sklon volantu.

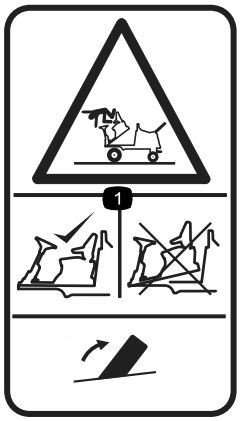

decal111-3566

111-3566

1. Pád, nebezpečí rozdrcení – před zahájením provozu se přesvědčte, zda je západka plošiny obsluhy zajištěna.

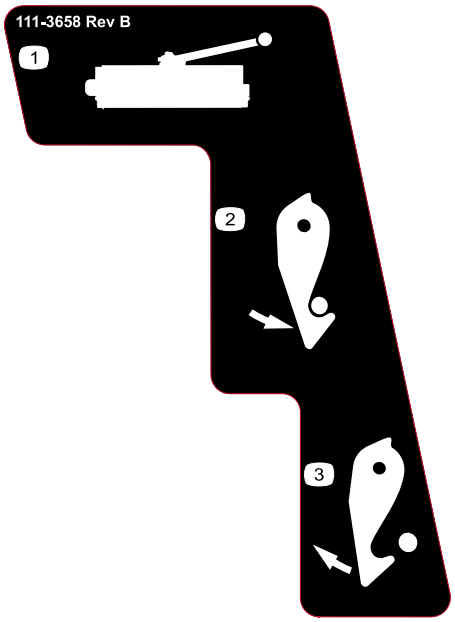

decal111-3658

111-3658

1. Nožová hlava
2. Zajištění
3. Odjištění

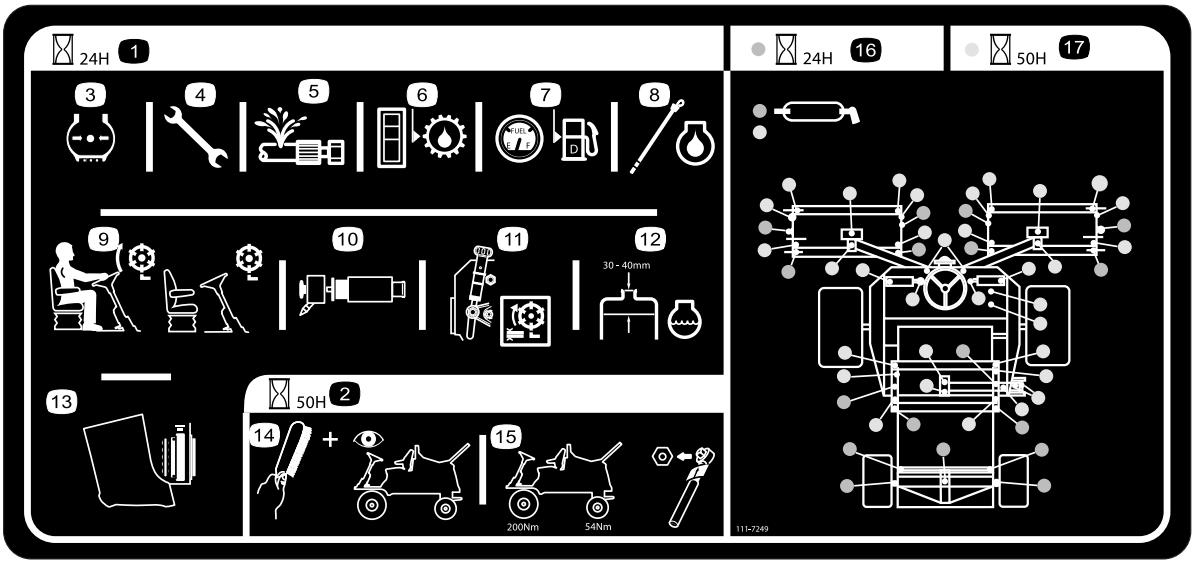

decal111-7249

111-7249

1. Denní servisní interval
2. 50hodinový servisní interval
3. Zkontrolujte tlak v pneumatikách.
4. Zkontrolujte správné dotažení všech šroubů a matic.
5. Zkontrolujte těsnost všech hadic.
6. Zkontrolujte hladinu hydraulické kapaliny.
7. Zkontrolujte hladinu paliva.
8. Zkontrolujte hladinu motorového oleje.
9. Zkontrolujte funkci sedačkového spínače.
10. Zkontrolujte vložku vzduchového filtru.
11. Zkontrolujte nastavení žací jednotky.
12. Zkontrolujte hladinu chladicí kapaliny motoru.
13. Zkontrolujte čistotu chladiče.
14. Vyčistěte a zkontrolujte stroj.
15. Zkontrolujte dotažení matic kol pomocí momentového klíče – přední kola 200 Nm, zadní kola 54 Nm.
16. Místa mazání pro denní interval
17. Místa mazání pro 50hodinový interval

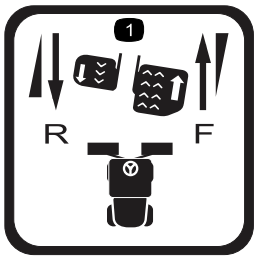

decal111-3567

111-3567

1. Ovládání pedálů

decal111-3902

111-3902

1. Výstraha – ventilátor může amputovat ruku.
2. Horký povrch – přečtěte si *provozní příručku*.

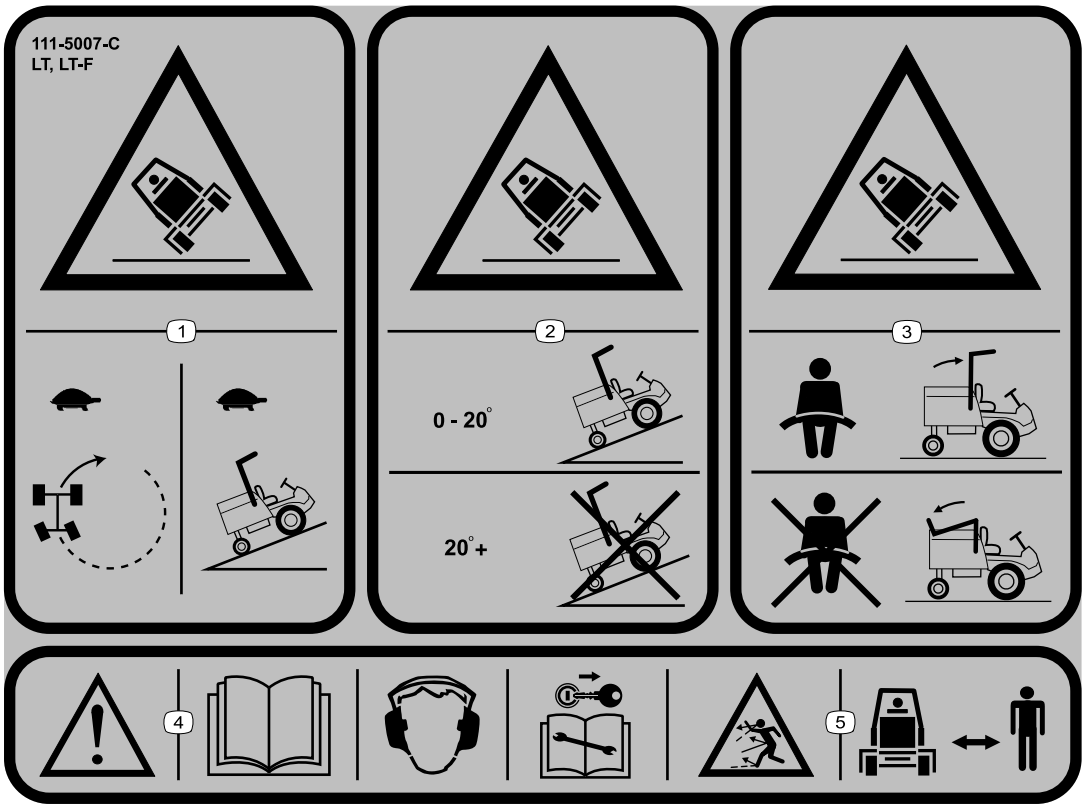

decal111-5007

111-5007

Poznámka: Tento stroj vyhovuje zkouškám statické příčné a podélné stability na maximálním doporučeném svahu uvedeném na štítku, jak stanovuje průmyslová norma pro zkoušky stability. Prostudujte si pokyny k obsluze stroje na svahu uvedené v *provozní příručce* a vyhodnoťte podmínky, ve kterých hodláte stroj provozovat. Na základě toho stanovíte, zda může být stroj v daný den a na daném místě za těchto podmínek použit. Změny v terénu mohou vést ke změně provozního sklonu stroje. Je-li to možné, při práci se strojem na svahu mějte žací jednotky spuštěné u země. Zvednutím žacích jednotek při práci na svahu může dojít k narušení stability stroje.

1. Nebezpečí převrácení – při zatáčení nebo jízdě proti svahu jeďte pomalu.
2. Nebezpečí převrácení – jezděte pouze proti svahům, jejichž sklon je v rozmezí 0 a 20 °; do svahů se sklonem vyšším než 20 ° nejezděte.
3. Nebezpečí převrácení – je-li ochranný oblouk vztyčen, poutejte se bezpečnostním pásem; pokud je ochranný oblouk sklopen, bezpečnostní pás nepoužívejte.
4. Výstraha – přečtěte si *provozní příručku*; noste chrániče sluchu; před prováděním jakékoli údržby vyjměte klíč ze zapalování.
5. Nebezpečí zranění odlétávajícími předměty – přihlížející osoby musí vždy zůstat v bezpečné vzdálenosti.

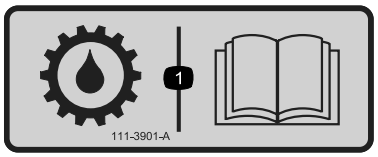

decal111-3901

111-3901

1. Převodová kapalina – další informace naleznete v *provozní příručce*.

Nastavení

Média a doplňky

Popis	Množ-ství	Použití
Provozní příručka Provozní příručka motoru	1 1	Před uvedením stroje do provozu si přečtěte provozní příručky.
Certifikát CE	1	Certifikát označuje soulad s požadavky na označení CE.

Veškerou dokumentaci uschovejte na bezpečné místo pro budoucí použití.

Poznámka: Levá a pravá strana stroje se určuje z pohledu obsluhy při normální pracovní poloze.

Součásti stroje

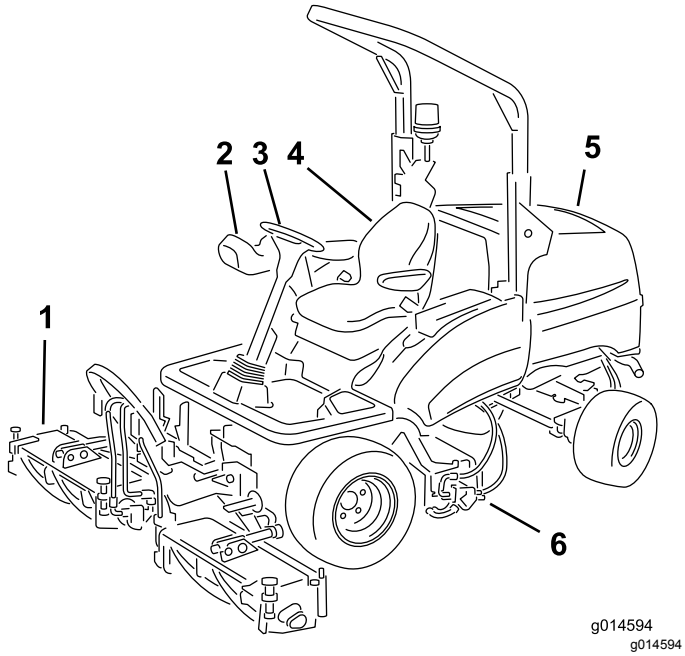

Obrázek 3

1. Přední žací nástavce
2. Ovládací rameno
3. Volant
4. Sedačka obsluhy
5. Kapota motoru
6. Zadní žací nástavec

Ovládací prvky

Součásti ovládacího panelu

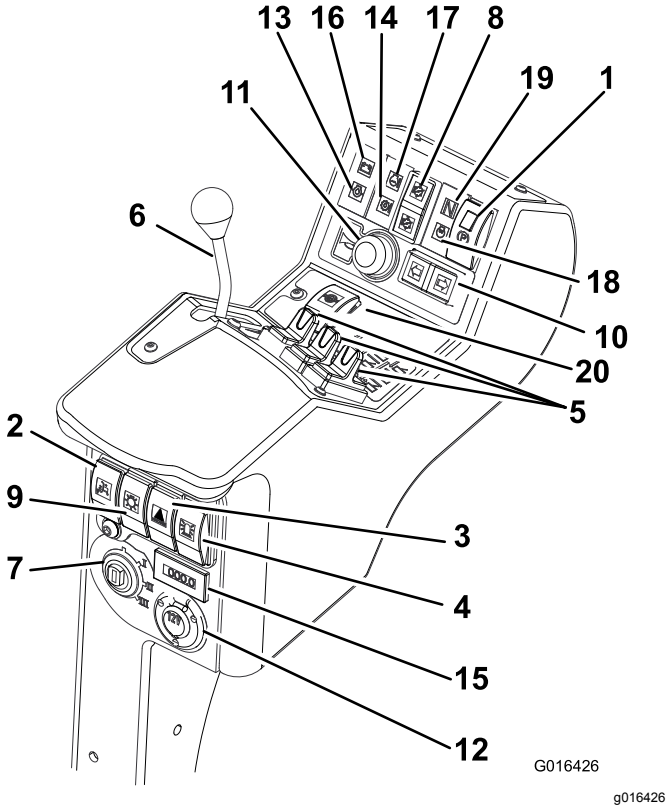

Obrázek 4

1. Spínač parkovací brzdy
2. Spínač omezeného zdvihu při jízdě vzad
3. Spínač výstražných světel (dodaný s osvětlovací sadou)
4. Spínač výstražného majáku (dodaný se sadou majáku)
5. Ovládací prvky polohy žacích jednotek
6. Páka akcelerátoru
7. Spínač zapalování
8. Spínač pohonu žací jednotky
9. Spínač osvětlení (dodaný s osvětlovací sadou)
10. Spínač ukazatele směru (dodaný s osvětlovací sadou)
11. Tlačítko klaksonu
12. Přídavná 12voltová zásuvka (dodaná se sadou 12 V)
13. Indikátor tlaku motorového oleje
14. Kontrolka teploty převodovky
15. Měřič provozních hodin
16. Výstražná kontrolka baterie
17. Výstražná kontrolka teploty motoru
18. Kontrolka žhavicí svíčky
19. Kontrolka neutrálního stupně převodovky
20. Spínač uzávěrky diferenciálu

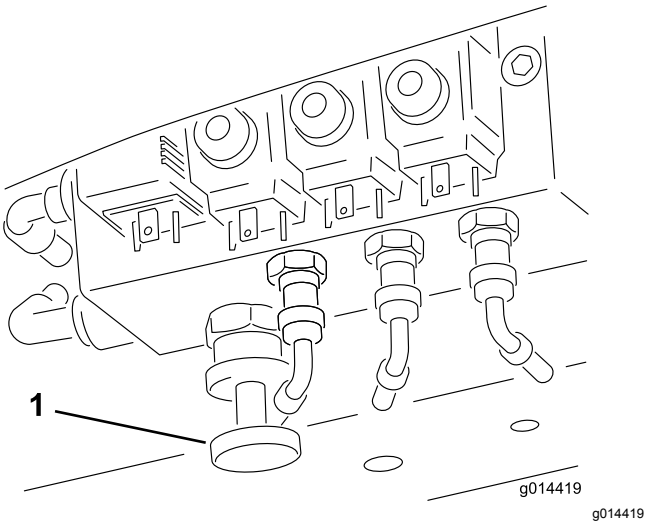

Obrázek 5

1. Ovladač přenosu zatížení

Brzdová soustava

Parkovací brzda

Parkovací brzda se aktivuje stisknutím menšího pojistného tlačítka a přesunutím spínače parkovací brzdy směrem dopředu (Obrázek 6).

Poznámka: Nejezděte se sekačkou při aktivované parkovací brzdě a neaktivujte parkovací brzdu, pokud je sekačka v pohybu.

Tato kontrolka se rozsvítí, pokud je aktivována parkovací brzda a klíček zapalování je otočen v poloze **I**.

⚠ DŮLEŽITÉ UPOZORNĚNÍ

Parkovací brzda působí pouze na přední kola. Neparkujte sekačku ve svahu.

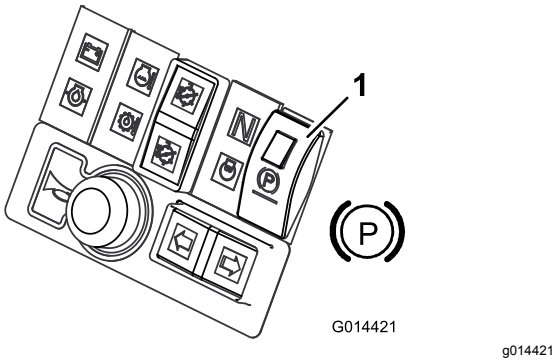

Obrázek 6

1. Parkovací brzda

Provozní brzda

Při provozu se k brzdění používá hydraulická převodová soustava. Při uvolnění pedálu pro jízdu vpřed nebo vzad nebo při snížení otáček motoru se aktivuje provozní brzda a dojde k automatickému snížení jízdní rychlosti. Brzdný účinek se zvýší přesunutím pedálu převodovky do neutrální polohy. Provozní brzda působí pouze na přední kola.

⚠ DŮLEŽITÉ UPOZORNĚNÍ

Provozní brzda nedokáže sekačku zcela zabrzdit. Při parkování sekačky vždy aktivujte parkovací brzdu.

Nouzová brzda

Při závadě provozní brzdy lze sekačku zastavit vypnutím zapalování.

⚠ DŮLEŽITÉ UPOZORNĚNÍ

Při používání nouzové brzdy dávejte pozor. Zůstaňte sedět a pevně se držte volantu, abyste zabránili vymrštění ze sedačky způsobenému prudkým zabrzděním předních kol během jízdy.

Ovládání akcelerátoru

Posunutím ovladače akcelerátoru směrem dopředu zvýšíte otáčky motoru. Posunutím ovladače akcelerátoru směrem dozadu snížíte otáčky motoru (Obrázek 7).

Poznámka: Otáčky motoru určují rychlost ostatních funkcí, například pojezdovou rychlost, otáčky vřetena a rychlost zvedání žací jednotky.

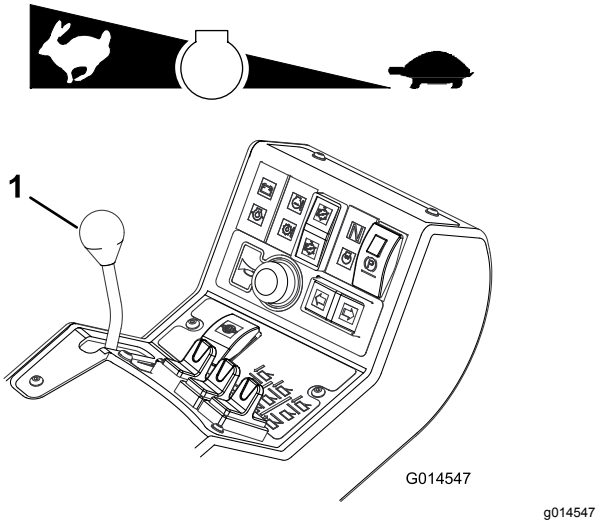

Obrázek 7

1. Páka akcelerátoru

Jízda

Jízda vpřed: Sešlápnutím pedálu pro jízdu vpřed zvýšíte pojezdovou rychlost směrem dopředu. Uvolněním pedálu rychlost snížíte (Obrázek 8).

Jízda vzad: Sešlápnutím pedálu pro jízdu vzad zvýšíte pojezdovou rychlost směrem dozadu. Uvolněním pedálu rychlost snížíte (Obrázek 8).

Zastavení (neutrální poloha): Uvolněte pedál pro jízdu vpřed nebo vzad.

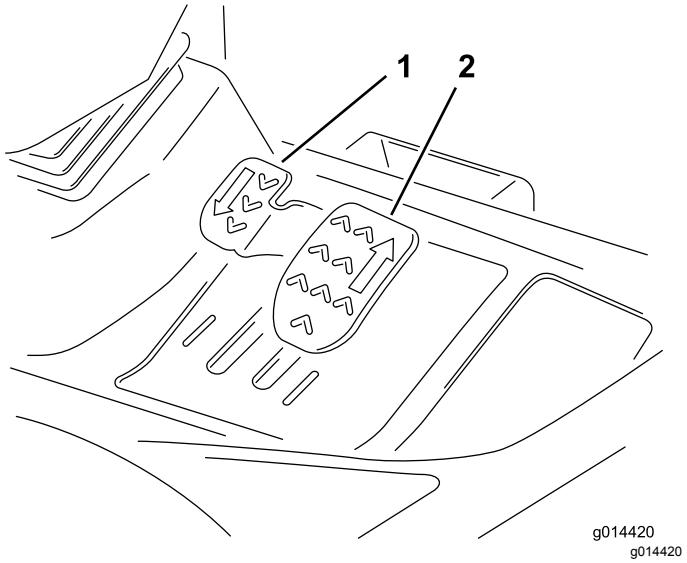

Obrázek 8

1. Pedál pro jízdu vzad
2. Pedál pro jízdu vpřed

Uzávěrka diferenciálu

⚠ DŮLEŽITÉ UPOZORNĚNÍ

Je-li zapnuta uzávěrka diferenciálu, zvětšuje se poloměr otáčení. V případě použití uzávěrky diferenciálu při vysoké rychlosti může dojít ke ztrátě kontroly a následnému zranění a/nebo poškození majetku.

Uzávěrku diferenciálu nepoužívejte při vysokých rychlostech.

Uzávěrku diferenciálu používejte k zabránění nadměrnému prokluzu kol, jestliže jedno z kol ztratí tahovou sílu. Uzávěrka diferenciálu pracuje jak při jízdě vpřed, tak při jízdě vzad. Uzávěrku diferenciálu je možné zapnout při pomalé jízdě stroje. Je-li uzávěrka diferenciálu zapnuta, zvýší se požadavky na výkon motoru. Zabraňte vzniku nadměrných požadavků na výkon tím, že budete uzávěrku diferenciálu používat jen při nízkých rychlostech.

Chcete-li zapnout uzávěrku diferenciálu, stiskněte spínač uzávěrky diferenciálu.

Chcete-li vypnout uzávěrku diferenciálu, uvolněte spínač uzávěrky diferenciálu.

Přepravní západky

Při přejíždění mezi sečenými plochami vždy zvedněte žací jednotky do přepravní polohy a zajistěte je přepravními západkami a bezpečnostními pojistnými kroužky (Obrázek 9).

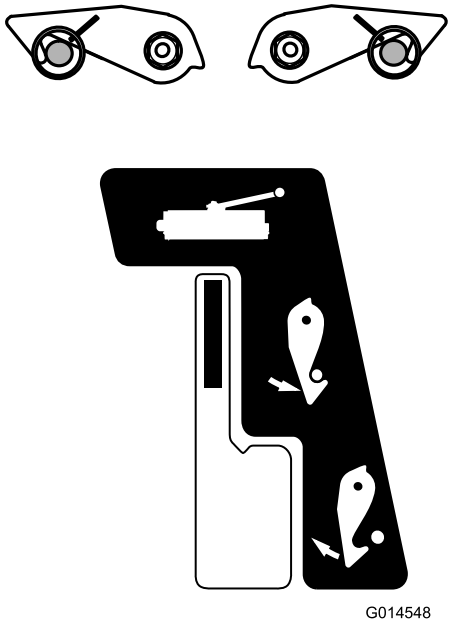

Obrázek 9

Spínač pohonu žací jednotky

Při přejíždění mezi sečenými plochami vždy uveďte spínač pohonu žací jednotky do **vypnuté** polohy.

Seřiditelný sloupek řízení

⚠ DŮLEŽITÉ UPOZORNĚNÍ

Nikdy stroj nepoužívejte, aniž byste nejprve zkontrolovali, zda je seřizovací mechanismus sloupku řízení plně funkční a zda je poloha volantu po seřízení a aretaci bezpečně zajištěna.

Seřizování volantu a sloupku řízení se má provádět pouze při stojící sekačce a aktivované parkovací brzdě.

1. Chcete-li volant naklonit, sešlápněte nožní pedál.
2. Umístěte sloupek řízení do nejpohodlnější polohy a pedál uvolněte (Obrázek 10).

g014549

Obrázek 10

Sedačka obsluhy

⚠ DŮLEŽITÉ UPOZORNĚNÍ

Nikdy sekačku nepoužívejte, aniž nejprve zkontrolujete, zda je mechanismus sedačky obsluhy plně funkční, a zda je poloha sedačky po seřízení a aretaci bezpečně zajištěna.

Seřizování mechanismu sedačky se má provádět pouze při stojící sekačce a aktivované parkovací brzdě.

- **Posunutí dopředu/dozadu:** přesuňte páku směrem nahoru a posuňte sedačku dopředu či dozadu. Uvolněním páky aretujete sedačku v dané poloze (Obrázek 11).

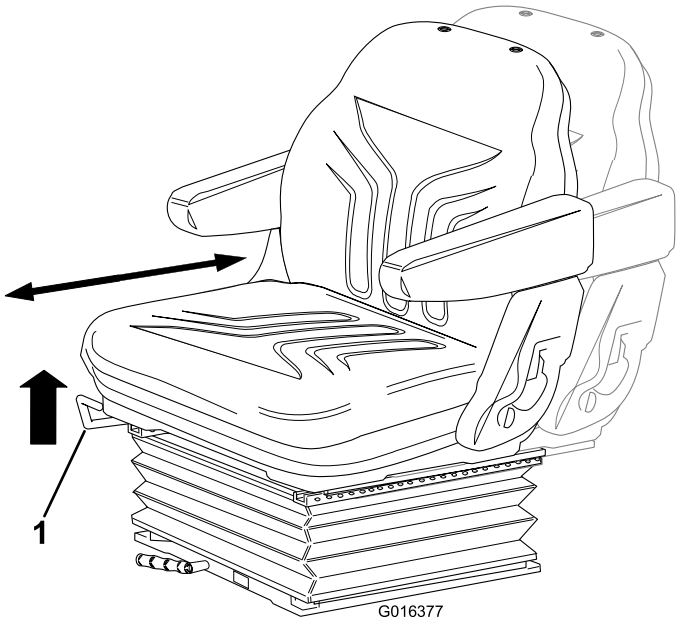

g016377

Obrázek 11

1. Páka

- **Nastavení hmotnosti obsluhy:** otáčením rukojeti ve směru hodinových ručiček zvýšíte tuhost odpružení, otáčením proti směru hodinových ručiček snížíte tuhost odpružení. Stupnice ukazuje nastavení optimálního odpružení podle hmotnosti obsluhy v kilogramech, viz Obrázek 12.

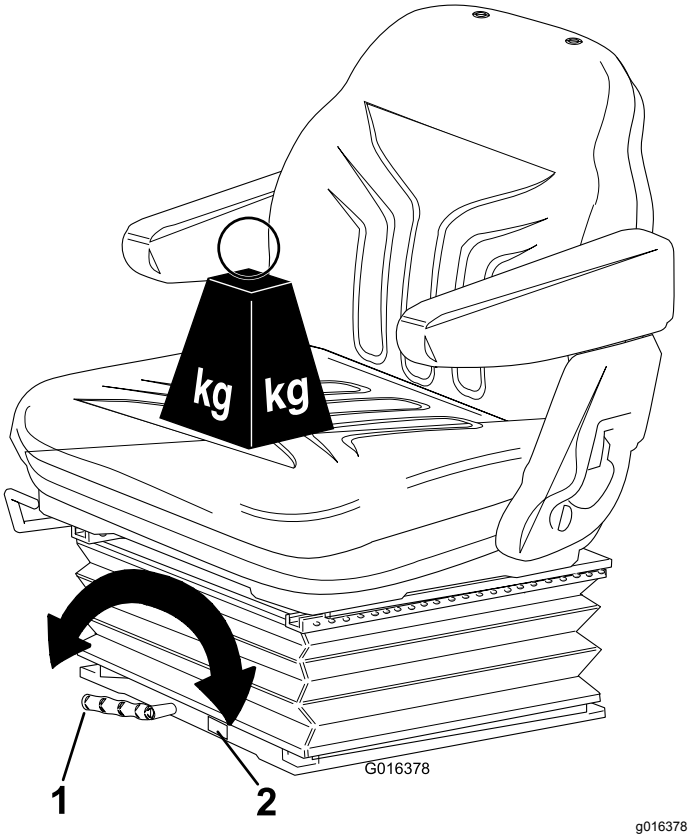

g016378

Obrázek 12

1. Páka
2. Stupnice

- **Nastavení výšky:** ručním zvednutím sedačky můžete nastavit výšku sedačky v několika stupních. Chcete-li sedačku snížit, zvedněte ji nad nejvyšší polohu a pak ji nechejte klesnout do nejnižší polohy (Obrázek 13).

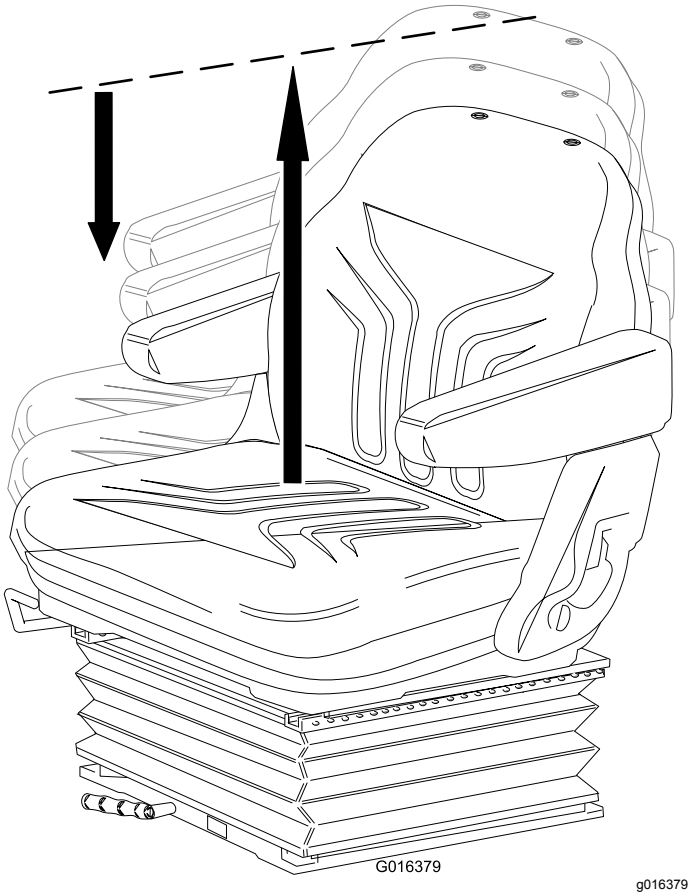

Obrázek 13

- **Nastavení opěrky:** vytažením rukojeti směrem ven můžete seřídit sklon opěrky. Uvolněním rukojeti aretujete opěrku v dané poloze (Obrázek 14).

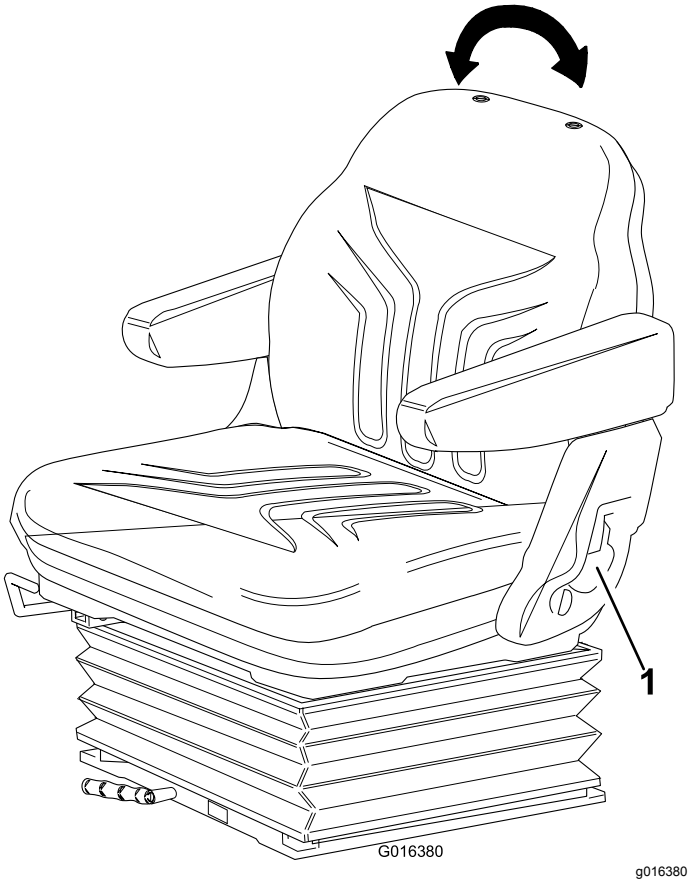

Obrázek 14

1. Rukojeť

Výstražné systémy

Výstražná kontrolka přehřátí chladicí kapaliny motoru

Výstražná kontrolka chladicí kapaliny motoru se rozsvítí, začne houkat klakson a žací jednotky se zastaví (Obrázek 15).

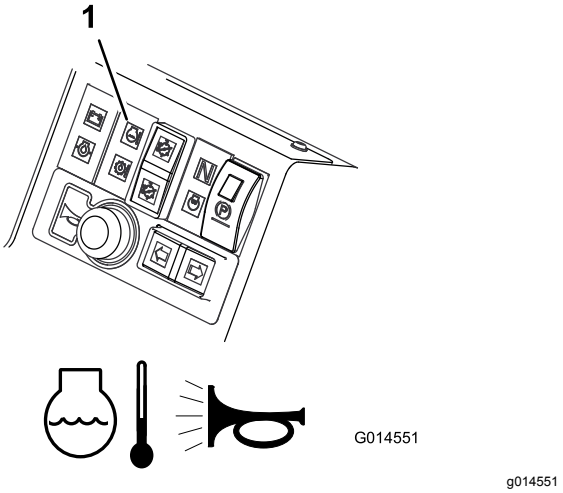

Obrázek 15

1. Výstražná kontrolka přehřátí chladicí kapaliny motoru

Výstražná kontrolka přehřátí hydraulického oleje

Výstražná kontrolka hydraulického oleje se rozsvítí při přehřátí a klakson začne houkat, jakmile teplota hydraulického oleje v nádržce přesáhne 95 °C. (Obrázek 16).

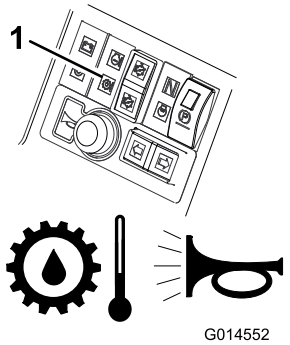

g014552

Obrázek 16

1. Výstražná kontrolka přehřátí hydraulického oleje

Výstražná kontrolka vybité baterie

Výstražná kontrolka nabití baterie se rozsvítí, pokud je baterie vybitá (Obrázek 17).

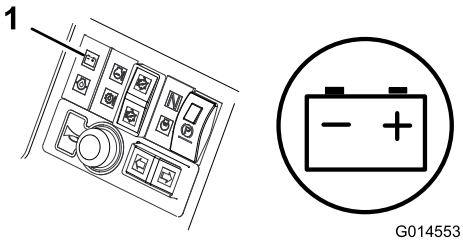

g014553

Obrázek 17

1. Výstražná kontrolka vybité baterie

Výstražná kontrolka nízkého tlaku motorového oleje

Výstražná kontrolka tlaku motorového oleje se rozsvítí, pokud je tlak oleje příliš nízký (Obrázek 18).

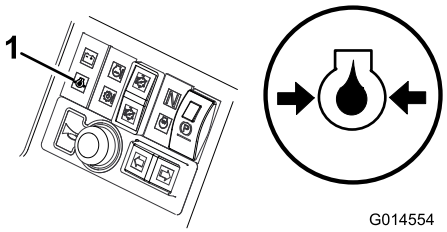

g014554

Obrázek 18

1. Výstražná kontrolka nízkého tlaku motorového oleje

Odpojení vřeten

Vřetena se odpojí, pokud provozní teplota dosáhne 115 °C.

Výstražný klakson

Servisní interval: Při každém použití nebo denně—Zkontrolujte klakson.

Stisknutím tlačítka se zapne akustická výstraha klaksonu (Obrázek 19).

Důležité: **Klakson se automaticky zapne, dojde-li k přehřátí chladicí kapaliny motoru nebo hydraulické kapaliny. Neprodleně vypněte motor a před jeho opětovným nastartováním stroj opravte.**

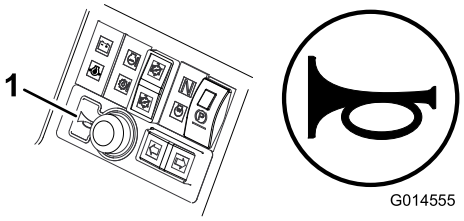

g014555

Obrázek 19

1. Klakson

Klíčový spínač

0 = vypnutý motor	
I = spuštěný motor/zapnuta přídavná zásuvka	
II = předehřívání motoru	
III = nastartování motoru	

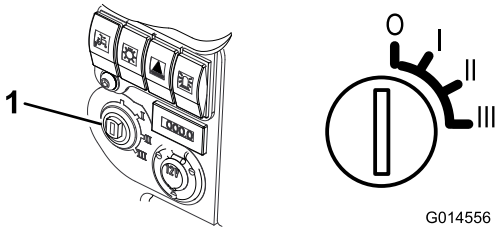

g014556

Obrázek 20

1. Spínač zapalování

Kontrolka předehřívání motoru

Otočte klíč zapalování do polohy **II**. Kontrolka předehřívání motoru se rozsvítí a žhavicí svíčky začnou žhavit (Obrázek 21).

Důležité: **Při startování studeného motoru bez předehřívání může dojít k nadměrnému opotřebení baterie.**

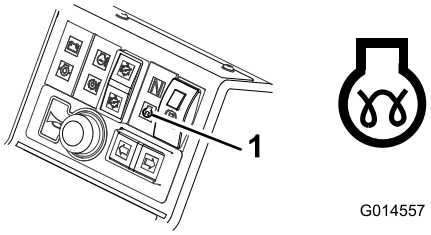

Obrázek 21

1. Kontrolka předehřívání motoru

Palivoměr

Palivoměr ukazuje množství paliva v nádrži (Obrázek 22).

Obrázek 22

Měřič provozních hodin

Měřič provozních hodin ukazuje celkový počet hodin, po které byl stroj v provozu (Obrázek 23).

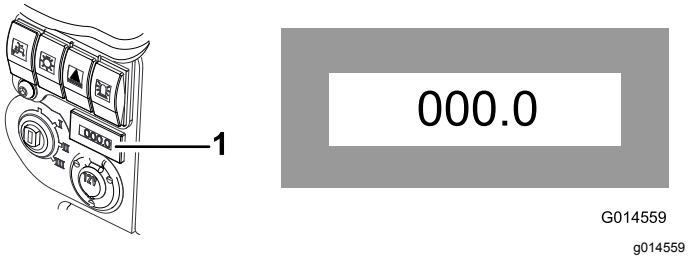

Obrázek 23

1. Měřič provozních hodin

Kontrolka neutrálního stupně převodovky

Tato kontrolka se rozsvítí, pokud je pedál pro ovládání jízdy v neutrální poloze a klíček zapalování je otočen v poloze **I** (Obrázek 24).

Poznámka: Aby se kontrolka neutrálního stupně převodovky rozsvítila, musí být aktivována parkovací brzda.

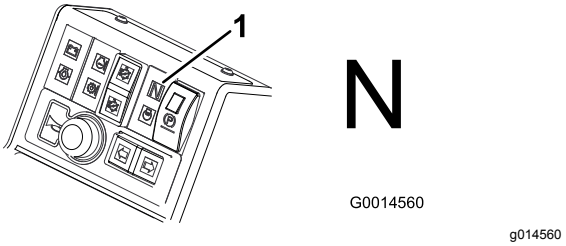

Obrázek 24

1. Kontrolka neutrálního stupně převodovky

Kontrolka spínače pohonu žací jednotky

Tato kontrolka se rozsvítí, pokud je spínač pohonu žací jednotky v poloze vpřed/vzad a klíč zapalování je otočen do polohy **I** (Obrázek 25).

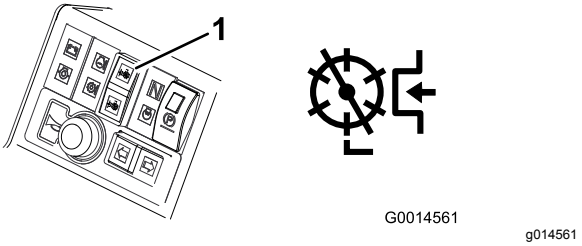

Obrázek 25

1. Kontrolka spínače pohonu žací jednotky

Technické údaje

Poznámka: Specifikace a design se mohou bez upozornění změnit.

Technické údaje	LT 3340
Přepravní šířka	157,5 cm (62 palců)
Šířka sekání	212,0 cm (83,5 palců)
Celková šířka	236,0 cm (92,9 palce)
Délka	286,0 cm (112,6 palců)
Výška	168,1 cm se složenou konstrukcí ROPS 216,0 cm s konstrukcí ROPS ve svislé pracovní poloze
Hmotnost	1 325 kg* S provozními kapalinami a 250mm žacími jednotkami se 6 noži
Motor	Kubota 26,5 kW (35,5 hp) při 3 000 ot/min, DIN 70020
Objem palivové nádrže	45 l
Přepravní rychlost	25 km/h
Rychlost sečení	11 km/h
Objem hydraulické soustavy	32 l
Otáčky motoru	3 000 ot/min

Přídavná zařízení/příslušenství

Pro stroj je k dispozici řada přídavných zařízení a příslušenství schválených společností Toro, která vylepšují a rozšiřují možnosti stroje. Seznam schválených přídavných zařízení a příslušenství můžete získat od svého autorizovaného servisního prodejce nebo distributora Toro nebo na stránkách www.Toro.com.

K zajištění optimální výkonnosti a dodržení požadavků na bezpečnost stroje je nutné používat pouze originální náhradní díly a příslušenství společnosti Toro. Náhradní díly a příslušenství jiných výrobců mohou být nebezpečné a jejich použití může mít za následek zneplatnění záruky.

Obsluha

Před provozem

Bezpečnostní kroky před použitím

Obecné bezpečnostní informace

- Nikdy nedovolte, aby nezaškolené osoby nebo děti obsluhovaly stroj nebo na něm prováděly servis. Věková hranice obsluhy může být omezena místními předpisy. Majitel je zodpovědný za proškolení všech operátorů a mechaniků.
- Dobře se seznamte s bezpečným použitím zařízení, ovládacími prvky a významem bezpečnostních nápisů.
- Před opuštěním místa obsluhy vypněte motor, vytáhněte klíč (dle výbavy) a počkejte, až se zastaví všechny pohybující se části. Před seřizováním, údržbou, čištěním nebo skladováním nechejte stroj vychladnout.
- Naučte se, jak rychle stroj zastavit a vypnout motor.
- Nikdy neprovozujte stroj, pokud nejsou všechny jeho kryty ve správné poloze nebo pokud nejsou řádně funkční další bezpečnostní ochranná zařízení.
- Před sečením vždy zkontrolujte stroj a přesvědčte se, zda jsou žací jednotky v dobrém provozním stavu.
- Zkontrolujte prostor, kde budete stroj používat, a odstraňte všechny předměty, jež mohou být strojem vymrštěny.

Bezpečnost týkající se paliva

- Při manipulaci s palivem buďte velmi opatrní. Palivo je vysoce hořlavé a jeho výpary jsou výbušné.
- Uhaste všechny cigarety, doutníky, dýmky a ostatní zdroje vznícení.
- Používejte jen schválený kanystr.
- Neodstraňujte uzávěr palivové nádrže ani nedoplňujte nádrž palivem při spuštěném nebo horkém motoru.
- Nedoplňujte ani nevypouštějte palivo v uzavřeném prostoru.
- Neskladujte stroj nebo nádobu s palivem v blízkosti otevřeného ohně, zdroje jisker nebo tepla, například u ohřívače vody nebo jiného zařízení.
- V případě rozlití paliva se nepokoušejte nastartovat motor a vyhýbejte se použití jakéhokoli zdroje vznícení, dokud se palivové výpary nerozptýlí.

Provádění úkonů denní údržby

Servisní interval: Při každém použití nebo denně

Každý den před spuštěním stroje proveďte postupy, jež je třeba provádět před každým použitím/každý den a které jsou uvedeny v části Údržba (strana 31).

Plnění palivové nádrže

Objem palivové nádrže

45 l

Specifikace paliva

Nerespektování následujících upozornění může vést k poškození motoru.

- Nikdy nepoužívejte místo dieselového paliva petrolej či benzin.
- Nikdy s dieselovým palivem nemíchejte petrolej nebo vyjetý motorový olej.
- Nikdy neuchovávejte palivo v nádobách s pozinkovaným vnitřkem.
- Nepoužívejte aditiva do paliva.

Ropná nafta

Používejte pouze čistou čerstvou naftu nebo bionaftu s nízkým (pod 500 miliontin) nebo velmi nízkým (pod 15 miliontin) obsahem síry. Nafta musí mít minimální cetanové číslo 40. Nakupujte palivo v množství, které lze spotřebovat během 180 dnů, aby bylo palivo čerstvé.

Při teplotách nad -7 °C používejte letní naftu (2-D), při teplotách nižších než -7 °C zimní naftu (1-D nebo směs 1-D/2-D). Zimní nafta má při nízkých teplotách nižší teplotu vznícení a vlastnosti tečení za studena, jež usnadní startování a omezí ucpávání palivového filtru.

Používání letní nafty při teplotách nad -7 °C přispěje ve srovnání se zimní naftou k delší životnosti palivového čerpadla a vyššímu výkonu.

Doplnění paliva

1. Odstavte stroj na rovném povrchu, snižte žací jednotky, zatáhněte parkovací brzdu, vypněte motor a vyjměte klíč.
2. Čistým hadrem očistěte okolí uzávěru palivové nádrže.
3. Sundejte uzávěr palivové nádrže.
4. Naplňte nádrž naftou až po dolní hranu plnicího hrdla.
5. Po naplnění palivové nádrže pevně utáhněte její uzávěr.

   Poznámka: Pokud je to možné, doplňujte palivovou nádrž po každém použití. Omezíte tak možné hromadění kondenzace uvnitř nádrže na minimum.

Během provozu

Bezpečnostní kroky během použití

Obecné bezpečnostní informace

- Majitel nebo obsluha odpovídají za nehody, jež mohou vést ke zranění osob nebo poškození majetku, a je jejich povinností jim předcházet.
- Používejte vhodné oblečení a pomůcky, včetně ochranných brýlí, dlouhých kalhot, pevné protiskluzové obuvi a chráničů sluchu. Svažte si dlouhé vlasy a nenoste volné oděvy či volné šperky.
- Stroj neobsluhujte, jste-li nemocní, unavení nebo pod vlivem alkoholu nebo drog.
- Při práci se strojem buďte maximálně opatrní. Neprovádějte žádné činnosti, jež by odváděly vaši pozornost, neboť byste mohli způsobit zranění nebo poškození majetku.
- Před spuštěním motoru se přesvědčte, zda jsou všechny pohony v neutrální poloze, zda je zatažena parkovací brzda a zda zaujímáte správnou pracovní pozici.
- Na stroji nepřevážejte spolujezdce a postarejte se, aby se další osoby a děti zdržovaly mimo provozní oblast.
- Se strojem pracujte jen za dobré viditelnosti, abyste se mohli vyhnout výmolům a nebezpečí skrytému v terénu.
- Nesekejte mokrou trávu. Stroj může v důsledku snížené tahové síly podklouzávat.
- Nepřibližujte své ruce a nohy k žacím jednotkám.
- Před couváním se pohledem dozadu a dolů ujistěte, že máte volnou cestu.
- Buďte opatrní, pokud se blížíte k nepřehledným zatáčkám, křovinám, stromům nebo jiným objektům, jež vám mohou bránit ve výhledu.
- Vypínejte žací jednotky pokaždé, když nesečete.
- Při zatáčení a jízdě přes silnice nebo chodníky stroj zpomalte a počínejte si opatrně. Vždy dejte přednost jiným vozidlům.
- Motor nechejte pracovat jen v dobře větraném prostoru. Výfukové plyny obsahují oxid uhelnatý, který má při vdechnutí smrtelné účinky.
- Nenechávejte stroj se spuštěným motorem bez dozoru.
- Před opuštěním polohy obsluhy proveďte následující:
  - Zaparkujte stroj na rovném povrchu.
  - Vypněte žací jednotky a přídavná zařízení spusťte dolů.
  - Zatáhněte parkovací brzdu.
  - Vypněte motor a vyjměte klíč (dle výbavy).
  - Počkejte, dokud se nezastaví všechny pohyby.
- Pracujte se strojem jen za dobré viditelnosti a za dobrého počasí. Nepracujte se strojem, pokud hrozí nebezpečí zásahu bleskem.

Bezpečnost při použití systému ochrany v případě převrácení (ROPS)

- **Neodstraňujte** konstrukci ROPS ze stroje.
- Přesvědčte se, zda jste připoutáni bezpečnostním pásem a zda jste schopni se v případě nouze rychle odpoutat.
- Věnujte velkou pozornost překážkám nad hlavou a vyhýbejte se kontaktu s nimi.
- Udržujte konstrukci ROPS v bezpečném provozním stavu a pravidelně pečlivě kontrolujte, zda není poškozená a zda jsou všechny montážní prvky utaženy.
- Poškozenou konstrukci ROPS vyměňte. Nesnažte se ji opravovat nebo upravovat.

Stroje se sklopným ochranným obloukem

- Když je ochranný oblouk ve vzpřímené poloze, vždy se připoutejte bezpečnostním pásem.
- Konstrukce ROPS je integrované bezpečnostní zařízení. Při práci se strojem se sklopným ochranným obloukem ve zdvižené poloze je nutné, aby byl oblouk zajištěn a abyste byli připoutáni bezpečnostním pásem.
- Ochranný oblouk je možné dočasně sklopit jen tehdy, když je to nezbytně nutné. Když je ochranný oblouk sklopený, nepoužívejte bezpečnostní pás.

- Mějte na paměti, že pokud je ochranný oblouk sklopený, není obsluha při převrácení stroje chráněna.
- Zkontrolujte oblast, kde budete sekat, a nikdy nesklápějte ochranný oblouk, pokud se v ní nacházejí svahy, srázy či vodní plochy.

Bezpečnost při práci ve svahu

- Svahy jsou významným faktorem při nehodách způsobených ztrátou kontroly nebo převrácením, které mohou vést k vážnému poranění nebo smrti. Při práci na svahu odpovídá za bezpečnost pracovník obsluhy. Při práci se strojem na jakémkoli svahu je třeba dbát zvýšené pozornosti.
- Zkontrolujte podmínky na místě sekání a proveďte průzkum místa; na základě toho určíte, zda je svah pro provoz stroje bezpečný. Při provádění tohoto průzkumu vždy používejte zdravý rozum a dobré úsudky.
- Prostudujte si pokyny pro práci na svahu uvedené níže a vyhodnoťte podmínky, ve kterých budete stroj provozovat. Na základě toho stanovíte, zda může být stroj v daný den a na daném místě za těchto podmínek provozován. Změny v terénu mohou vést ke změně provozního sklonu stroje.
- Na svahu stroj nerozjíždějte, nezastavujte ani jej neotáčejte. Neměňte náhle rychlost ani směr. Zatáčejte pomalu a postupně.
- Nepracujte se stroje v podmínkách, kde je ohrožena tahová síla, schopnost řízení nebo stabilita.
- Odstraňte nebo vyznačte překážky, jako jsou příkopy, výmoly, koleje, hrboly, kameny neb jiné skryté předměty. Vysoká tráva může překážky skrýt. Stroj se může na nerovném terénu převrhnout.
- Uvědomte si, že při práci se strojem na mokré trávě, napříč svahem nebo po svahu dolů může dojít ke ztrátě jeho tahového výkonu. V případě ztráty trakce hnacích kol hrozí sklouznutí a ztráta brzdného účinku nebo řízení.
- Při práci se strojem v blízkosti svahů, příkopů, náspů, vodních toků nebo jiných nebezpečných míst si počínejte velmi opatrně. Při přejetí kola přes okraj nebo propadnutí okraje se stroj může náhle převrhnout. Mezi strojem a jakýmkoliv nebezpečným místem dodržujte bezpečnou vzdálenost.
- Nebezpečí vyhodnoťte na úpatí svahu. Pokud hrozí nebezpečí, sekejte na svahu pomocí stroje ovládaného za chůze.
- Je-li to možné, při práci na svahu mějte žací jednotky spuštěné k zemi. Zvednutím žacích jednotek při práci na svahu může dojít k narušení stability stroje.
- Při práci se systémem pro sběr trávy nebo jinými přídavnými zařízeními si počínejte velmi opatrně. Tato zařízení totiž mohou mít vliv na stabilitu stroje a způsobit ztrátu kontroly.

Použití západkového mechanismu plošiny obsluhy

Sekačku používejte až poté, co zkontrolujete, zda je západkový mechanismus plošiny obsluhy zcela zaklesnutý a v bezvadném stavu.

⚠ DŮLEŽITÉ UPOZORNĚNÍ

Nikdy sekačku nepoužívejte, pokud nejprve nezkontrolujete, zda je západkový mechanismus plošiny obsluhy zcela zaklesnutý a v bezvadném stavu.

Uvolnění plošiny

1. Přesuňte úchyt pojistné západky k přední části sekačky, dokud se háčky západky neuvolní z pojistné tyče.
2. Zvedněte plošinu. Manipulaci s plošinou usnadňuje pneumatická pružina.

Zajištění plošiny

1. Opatrně plošinu sklopte.

   Poznámka: Manipulaci s plošinou usnadňuje pneumatická pružina.
2. Při přibližování plošiny do plně sklopené polohy přesuňte úchyt pojistné západky směrem k přední části sekačky.

   Poznámka: Tím zajistíte, že háčky západky nenarazí do pojistné tyče.
3. Plošinu úplně sklopte a přesuňte úchyt pojistné západky k zadní části sekačky, dokud háčky západky zcela nezapadnou do pojistné tyče.

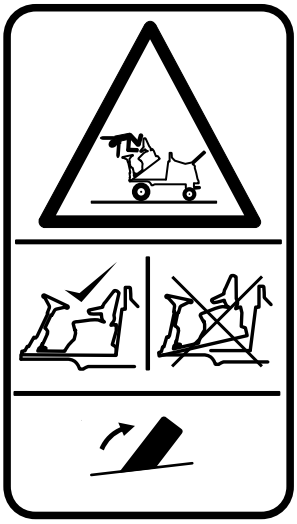

g014422

Obrázek 26

Vysvětlení ovládacích prvků kontroly přítomnosti obsluhy

Poznámka: Pokud obsluha opustí sedačku bez aktivace parkovací brzdy, motor se zastaví.

Blokování startu motoru: Motor lze nastartovat pouze tehdy, je-li pedál pro jízdu vpřed/vzad v **neutrální** poloze, spínač pohonu žací jednotky je ve **vypnuté** poloze a je zatažena parkovací brzda. Při splnění těchto podmínek se aktivují spínače umožňující nastartování motoru.

Blokování běhu motoru: Jakmile je motor nastartován, před uvolněním parkovací brzdy musí obsluha sedět na sedadle, aby motor nadále pracoval.

Blokování pohonu žacích jednotek: Pohon žacích jednotek je možný pouze s obsluhou sedící na sedadle. Jestliže se obsluha zvedne ze sedadla na déle než jednu sekundu, spínač se aktivuje a automaticky se odpojí pohon žacích jednotek. Jestliže chce obsluha zapojit pohon žacích jednotek, musí se vrátit do sedačky, přepnout spínač pohonu žací jednotky do **vypnuté** polohy a poté znovu do **zapnuté** polohy. Pokud se obsluha během normální práce zvedne ze sedačky na krátký okamžik, pohon žacích jednotek nebude nijak ovlivněn.

Motor lze nastartovat pouze se spínačem pohonu žacích jednotek ve **vypnuté** poloze.

⚠ DŮLEŽITÉ UPOZORNĚNÍ

Nepoužívejte sekačku, pokud mají kontrolní prvky přítomnosti obsluhy jakoukoli závadu. Před použitím stroje *vždy* vyměňte poškozené nebo opotřebované díly a zkontrolujte jejich správnou funkci.

⚠ VÝSTRAHA

Jestliže jsou ochranné spínače odpojeny nebo poškozeny, stroj se může za provozu chovat neočekávaně a způsobit zranění osob.

- **S ochrannými spínači nemanipulujte.**
- **Denně funkci ochranných spínačů kontrolujte a jakýkoli poškozený spínač před použitím stroje vyměňte.**

Sklopení ochranného oblouku

Po sklopení ochranného oblouku získáte přístup do míst s omezenou výškou.

⚠ DŮLEŽITÉ UPOZORNĚNÍ

Je-li ochranný oblouk sklopen, ochranná konstrukce pro případ převrácení (ROPS) není funkční a stroj nesmí být považován za chráněný touto konstrukcí.

Když je ochranný oblouk sklopený, nepoužívejte bezpečnostní pás.

1. Odstavte stroj na rovném povrchu, snižte žací jednotky, zatáhněte parkovací brzdu, vypněte motor a vyjměte klíč.
2. Při demontáži upínacích kolíků a čepových kolíků z otočných konzol podepřete horní rám ochranného oblouku (Obrázek 27).

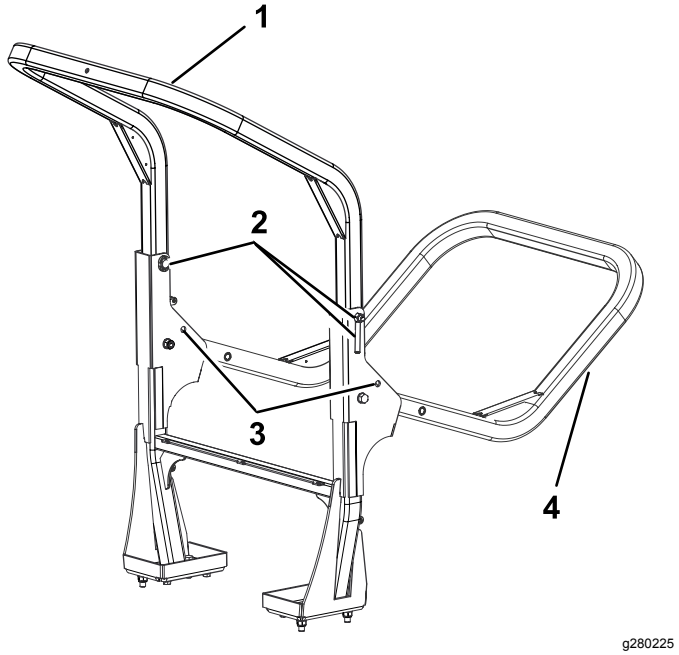

Obrázek 27

1. Horní rám ve zdvižené poloze
2. Čepové kolíky a upínací kolíky
3. Dolní otvory
4. Horní rám ve sklopené poloze

3. Opatrně sklopte rám dolů, dokud nedosedne na zarážky.
4. Zasuňte čepové kolíky do spodních otvorů a zajistěte je pomocí upínacích kolíků. Tak zajistíte horní rám ve sklopené poloze.
5. Rám vztyčíte opačným postupem.

⚠ DŮLEŽITÉ UPOZORNĚNÍ

Ochranná konstrukce ROPS nemusí být účinná, pokud jsou montážní celky upevňovacích šroubů konstrukce ROPS uvolněné – v případě převrácení pak může hrozit vážné poranění nebo dokonce smrt.

Ve vztyčené poloze musí být namontovány a pevně utaženy obě sestavy přídržných šroubů, aby ochrana proti převrácení plnila svou funkci.

⚠ DŮLEŽITÉ UPOZORNĚNÍ

Při sklápění nebo zvedání ochranného oblouku může dojít ke skřípnutí prstů mezi stroj a ochranný oblouk.

Dávejte pozor, abyste si při sklápění a vztyčování ochranného oblouku neskřípli prsty mezi pevnou a otočnou část konstrukce.

- Všechny matice, šrouby a vruty musejí být dotaženy na správný utahovací moment, aby bylo zařízení v bezpečném provozním stavu.
- Z důvodu bezpečnosti vyměňujte opotřebené nebo poškozené díly.
- Ověřte, zda je bezpečnostní pás a výstroj v bezpečném provozním stavu.
- Pokud je ochrana proti převrácení sklopena, použijte bezpečnostní pás. V opačném případě pás nepoužívejte.

Důležité: **Ochranný oblouk je integrální bezpečnostní zařízení. Při práci se sekačkou zajistěte ochranu proti převrácení ve zvednuté poloze. Ochranu proti převrácení dočasně spusťte, pouze pokud je to nezbytně nutné.**

Kontrola ochranných spínačů

Kontrola činnosti pedálu pro jízdu vpřed/vzad

Při vypnutém motoru sešlápněte pedály pro jízdu vpřed a vzad v celém rozsahu zdvihu a přesvědčte se, zda se mechanismus volně vrací do neutrální polohy.

Kontrola spínače sedačky přítomnosti obsluhy

Servisní interval: Při každém použití nebo denně

1. Sedněte si do sedačky stroje a nastartujte motor.
2. Spusťte žací jednotky na zem.
3. Zapojte pohon žacích jednotek směrem vpřed.
4. Zvedněte se ze sedačky obsluhy a zkontrolujte, zda se žací jednotky po počáteční prodlevě 0,5–1 s zastaví.
5. Opakujte tento postup s vřeteny spuštěnými v opačném směru.

Kontrola blokovacího spínače pohonu žacích jednotek

1. Vypněte motor.
2. Přepněte spínač pohonu žacích jednotek do vypnuté polohy a otočte klíč zapalování do polohy **I**. Kontrolka spínače pohonu žacích jednotek by se neměla rozsvítit.
3. Přepněte spínač do polohy vpřed. Kontrolka by se měla rozsvítit a motor by při otočení klíčku zapalování neměl nastartovat. Opakujte postup v poloze vzad.

Kontrola ochranného spínače parkovací brzdy

1. Vypněte motor.
2. Zatáhněte parkovací brzdu.
3. Otočte klíček zapalování do polohy **I**. Kontrolka parkovací brzdy by se měla rozsvítit.
4. Deaktivujte parkovací brzdu. Kontrolka by měla zhasnout a motor by při otočení klíčku zapalování neměl nastartovat.
5. Zatáhněte parkovací brzdu, sedněte si do sedačky obsluhy a nastartujte motor.
6. Deaktivujte parkovací brzdu.
7. Zvedněte se ze sedačky obsluhy a zkontrolujte, zda se motor zastaví.

Kontrola ochranného spínače neutrálního stupně převodovky

1. Vypněte motor.
2. Sundejte nohu z pedálů pro jízdu vpřed/vzad.
3. Otočte klíček zapalování do polohy **I**. Měla by se rozsvítit kontrolka neutrálního stupně převodovky.
4. Lehce sešlápněte pedály pro jízdu vpřed a vzad a zkontrolujte, zda tato kontrolka zhasne.

Poznámka: Než budete kontrolovat, zda se motor za těchto podmínek nenastartuje, důkladně se přesvědčte, že v okolí stroje nejsou žádné překážky.

Spuštění motoru

Důležité: **Před nastartováním motoru musíte odvzdušnit palivovou soustavu, pokud motor startujete poprvé, pokud motor zhasl kvůli nedostatku paliva nebo pokud jste prováděli údržbu palivové soustavy; viz oddíl Odvzdušnění palivové soustavy (strana 38).**

Důležité: **Tento stroj je vybaven blokováním startu motoru, viz oddíl Vysvětlení ovládacích prvků kontroly přítomnosti obsluhy (strana 21).**

1. Posaďte se na sedadlo, sejměte nohu z pedálů ovládání pojezdu tak, aby byly v NEUTRÁLNÍ poloze, přesvědčte se, že je pohon žací jednotky vypnut, zatáhněte parkovací brzdu a škrticí klapku nastavte na 70 % plného výkonu.
2. Otočte klíč zapalování do polohy I a zkontrolujte, zda se rozsvítí výstražné kontrolky tlaku motorového oleje a nabití akumulátoru.
3. Je-li motor studený, otočte klíč do polohy žhavení II, až se kontrolka žhavení rozsvítí (Obrázek 21). Podržte klíček v této poloze 5 sekund, aby se nahřály žhavicí svíčky.
4. Jakmile se nahřejí žhavicí svíčky nebo je-li motor již zahřátý, otočte klíč do polohy startování III a v této poloze jej podržte; motor se protáčením nastartuje.

   Neprotáčejte motor déle než 15 sekund. Jakmile motor nastartuje, uvolněte klíč zpět do polohy I.
5. Nechejte motor běžet v nízkých volnoběžných otáčkách, dokud se nezahřeje.

Důležité: **Po nastartování motoru by všechny výstražné kontrolky měly zhasnout. Pokud se některá výstražná kontrolka rozsvítí, neprodleně vypněte motor a před jeho opětovným nastartováním závadu odstraňte.**

Vypnutí motoru

⚠ DŮLEŽITÉ UPOZORNĚNÍ

Při běžícím motoru nepřibližujte ruce k pohyblivým předmětům a horkým částem motoru.

1. Všechny ovládací prvky uveďte do NEUTRÁLNÍ polohy, zatáhněte parkovací brzdu, přesuňte škrticí klapku do polohy pro nízké volnoběžné otáčky a počkejte, až motor dosáhne nízkých volnoběžných otáček.

   Důležité: **Po plném zatížení nechejte motor před zastavením 5 minut běžet. Pokud tak neučiníte, může dojít k závadě turbomotoru.**
2. Nechejte motor běžet 5 minut ve volnoběžných otáčkách.
3. Otočte klíč do polohy 0.

   Pokud se při otočení klíče do polohy 0 motor nevypne, přesuňte vypínací páku motoru směrem dopředu (Obrázek 28).

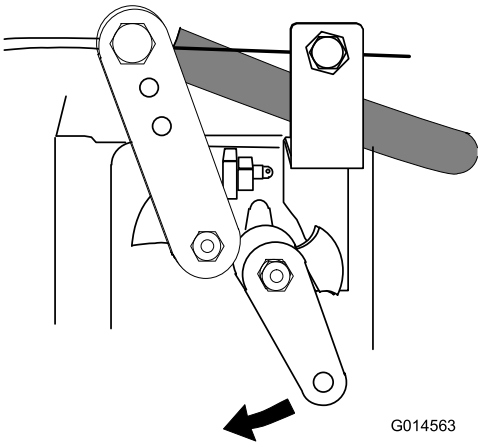

g014563

Obrázek 28

Použití deflektorů trávy

Zadní deflektory trávy musejí být vždy správně namontovány. Deflektory by měly být nastaveny co nejníže, aby odkláněly trávu vyhazovanou na zem (Obrázek 29).

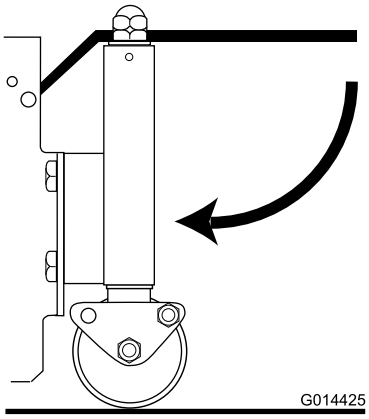

g014425

Obrázek 29

Nastavení korekce výšky sečení středové žací jednotky

Pokud je u všech žacích jednotek pomocí indikačních kroužků nastavena stejná výška sečení, může středová jednotka ve srovnání s postranními jednotkami zanechávat vyšší střih. Prostřední hlava je vlečená, zatímco postranní hlavy jsou tlačené, což má za následek mírně odlišné řezné úhly vzhledem k terénu. Odchylka ve výšce sečení, která z tohoto jevu vyplývá, bude ovlivněna terénem, ale uspokojivých výsledků lze obvykle dosáhnout nastavením výšky sečení středové žací jednotky o jeden indikační kroužek níže než u postranních jednotek.

Ovládání polohy jednotlivých žacích jednotek

Žací jednotky lze nezávisle zvedat nebo sklápět pomocí skupiny 3 spínačů pro ovládání zdvihu.

1. Chcete-li žací jednotky sklopit, přepněte spínače ovládání zdvihu směrem dolů a uvolněte je.

   Za tímto účelem musí být spínač pohonu žacích jednotek zapnutý (vpřed), přičemž pohon vřetena se zapojí, jakmile jsou žací jednotky přibližně 150 mm nad zemí. Žací jednotky jsou nyní v „plovoucím“ režimu a kopírují terénní nerovnosti.

2. Chcete-li žací jednotky zvednout, přepněte spínače ovládání zdvihu směrem nahoru a podržte je v poloze 3. Pokud je spínač pohonu žacích jednotek v **zapnuté** poloze, bude pohon vřetena okamžitě odpojen.

3. Jakmile budou žací jednotky v požadované výšce, uvolněte spínače ovládání zdvihu.

   Spínače se automaticky vrátí do polohy 2 (neutrální poloha) a ramena se hydraulicky aretují v dané poloze.

Seřízení automatického omezeného zdvihu žacích jednotek

Tuto funkci aktivujete stisknutím spínače automatického omezeného zdvihu do zapnuté polohy (Obrázek 30).

Tuto funkci deaktivujete stisknutím spínače automatického omezeného zdvihu do vypnuté polohy (Obrázek 30).

Bez ohledu na polohu tohoto spínače lze kdykoli použít ruční omezený zdvih pomocí tří spínačů ovládání zdvihu.

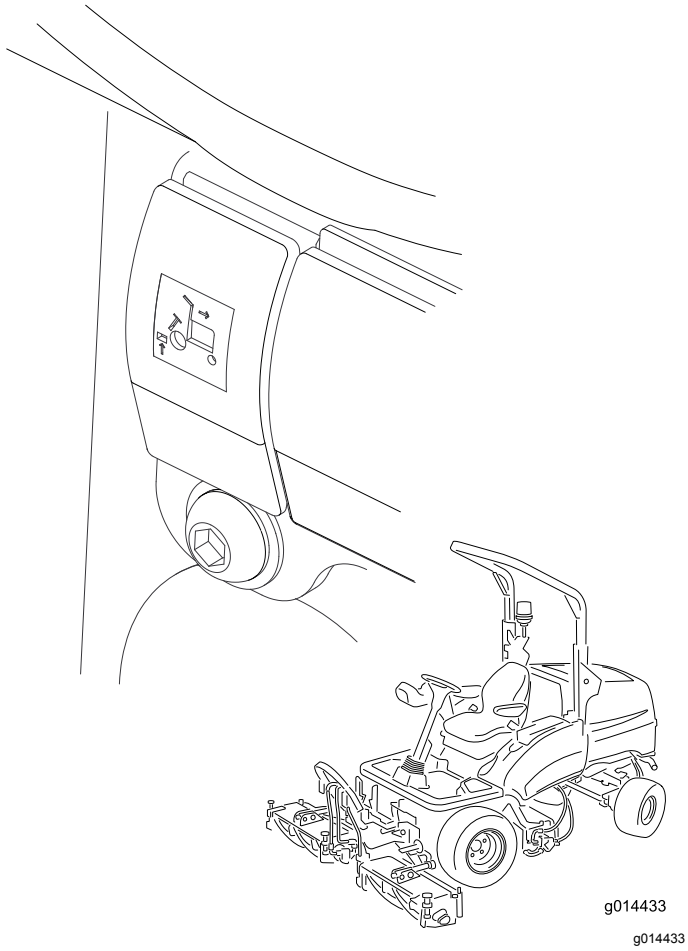

Obrázek 30

Zvednutí žacích jednotek do polohy omezeného zdvihu: Krátce přepněte spínače směrem nahoru.

Pohon vřetena se okamžitě odpojí a žací jednotky se přestanou zvedat přibližně 150 mm nad zemí.

To funguje se sníženými a rotujícími žacími jednotkami.

Automatický omezený zdvih při couvání způsobí, že se žací jednotky při jízdě vzad automaticky zvednou do polohy omezeného zdvihu. Při opětovné jízdě vpřed se vrátí do plovoucí polohy. Žací jednotky při této operaci stále rotují.

Zapnutí pohonu žací jednotky

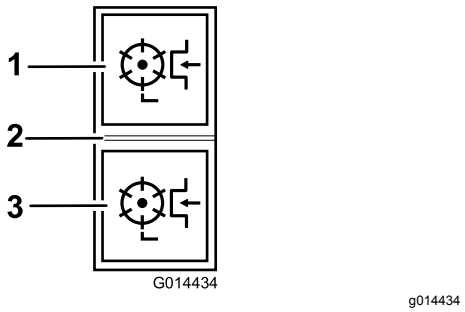

Obrázek 31

1. Vpřed
2. Vypnuto
3. Vzad

Pohon žacích jednotek lze zapnout pouze v případě, že obsluha správně sedí, viz oddíl Kontrola spínače sedačky přítomnosti obsluhy (strana 22).

Zapnutí pohonu žacích jednotek ve směru otáčení vpřed: Stiskněte horní část spínače pohonu žacích jednotek do polohy vpřed (Obrázek 31).

Zapnutí pohonu žacích jednotek ve směru otáčení vzad: Stiskněte dolní část spínače pohonu žacích jednotek do polohy vzad (Obrázek 31).

Odpojení pohonu všech žacích jednotek: Nastavte spínač do střední polohy (Obrázek 31).

Snížení žacích jednotek: Spínač pohonu žacích jednotek musí být v poloze vpřed. Spínače ovládání zdvihu přepněte směrem dolů. Vřeteno bude poháněno, jakmile jsou žací jednotky přibližně 150 mm nad zemí.

Odblokování žacích jednotek

⚠ DŮLEŽITÉ UPOZORNĚNÍ

Nikdy se nepokoušejte protáčet žacími jednotkami rukou.

- **Zbytkový tlak v hydraulické soustavě může přivodit vážné zranění způsobené náhlým pohybem žacích jednotek, jakmile dojde k jejich odblokování.**
- **Vždy noste ochranné rukavice a použijte vhodný pevný dřevěný nástroj.**
- **Zajistěte, aby tento dřevěný nástroj prošel mezi noži a skrze vřeteno a byl dostatečně dlouhý, aby jej bylo možno použít jako páku k odblokování.**

1. Zaparkujte stroj na rovném povrchu.
2. Zatáhněte parkovací brzdu a odpojte všechny pohony.
3. Spusťte žací jednotky na zem nebo je bezpečně zajistěte v určené přepravní poloze.
4. Vypněte motor a vytažením klíče zapalování odpojte všechny zdroje energie a zkontrolujte, zda přestaly pracovat.
5. Uvolněte všechna zařízení s uloženou energií.
6. Zkontrolujte, zda jsou všechny pohyblivé díly zastaveny.
7. Pomocí vhodného pevného dřevěného nástroje válce odblokujte. Zajistěte, aby byl tento dřevěný nástroj v žací jednotce správně zapřený, a nepoužívejte nadměrnou sílu, aby nedošlo k poškození.
8. Před opětovným spuštěním zdroje energie vytáhněte dřevěný nástroj z žací jednotky.
9. Podle potřeby žací jednotku opravte nebo seřiďte.

Použití přenosu zatížení/podpory trakce

Pro lepší záběr pneumatik na trávě je k dispozici systém proměnného hydraulického přenosu zatížení – podpora trakce.

Hydraulický tlak v systému zdvihu žacích jednotek představuje nadlehčovací sílu, jež omezuje zatížení půdy hmotností žacích jednotek a přenáší tuto hmotnost na pneumatiky stroje ve formě síly působící směrem dolů. To se označuje jako přenos zatížení.

Zapnutí přenosu zatížení: otáčením ručního kolečka přenosu zatížení (Obrázek 32) lze míru přenosu zatížení měnit podle provozních podmínek takto:

1. Uvolněte pojistnou matici ventilu o půl otáčky proti směru hodinových ručiček a přidržujte ji (Obrázek 32).
2. Otočením ručního kolečka (Obrázek 32) proti směru hodinových ručiček snižte přenos zatížení nebo otočením ve směru hodinových ručiček přenos zatížení zvyšte.
3. Utáhněte matici.

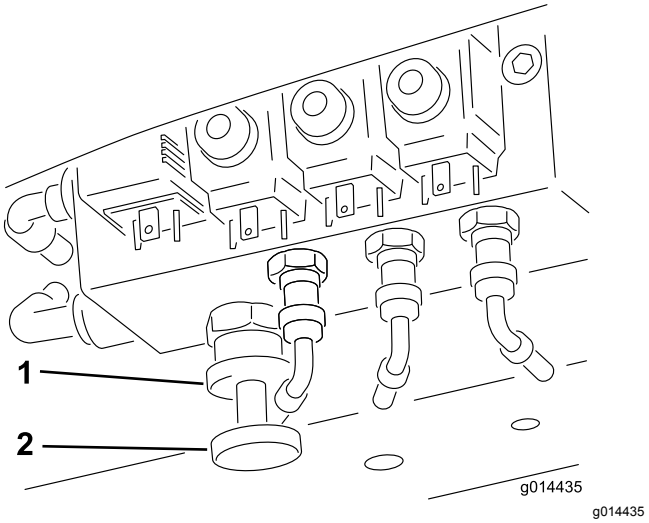

Obrázek 32

1. Pojistná matice
2. Ruční kolečko přenosu zatížení

Provozní tipy

Seznámení se se strojem

Před sečením trávy si nacvičte obsluhu stroje na volné ploše. Nastartuje a vypněte motor. Vyzkoušejte jízdu vpřed i vzad. Spusťte a zvedněte žací jednotky a rovněž je zapněte a vypněte. Po seznámení se strojem nacvičujte jízdu do svahu a ze svahu při různých rychlostech.

Pochopení funkce výstražného systému

Pokud se při provozu rozsvítí některá výstražná kontrolka, okamžitě stroj zastavte a před pokračováním prací opravte problém. Při používání porouchaného stroje může dojít k jeho vážnému poškození.

Sekání trávy

V zájmu dosažení co nejvyšší kvality sečení je třeba vždy udržovat co nejvyšší rychlost otáčení žacích jednotek. Kvůli tomu je třeba udržovat co nejvyšší otáčky motoru.

Nejlepších výsledků lze dosáhnout při sečení proti směru růstu trávy. Obsluha může této výhody využít tak, že mezi jednotlivými sečemi bude střídat směr sečení.

Vyhněte se ostrým zatáčkám, abyste v místech přesahu sousedních žacích jednotek nenechali pruhy neposečené trávy.

Maximalizace kvality sečení

Při přílišné rychlosti vpřed se kvalita sečení zhoršuje. Vždy se snažte dosáhnout rovnováhy mezi kvalitou sečení a pracovním zatížením a podle toho nastavte rychlost vpřed.

Maximalizace účinnosti motoru

Nedovolte, aby se motor zastavoval v důsledku přetížení. Pokud zaznamenáte snižování otáček motoru v důsledku přetížení, snižte rychlost jízdy vpřed nebo zvyšte výšku sečení. Zkontrolujte, zda nejsou vřetena v přílišném kontaktu s plochými noži.

Jízda se strojem v přepravním režimu

Při přejíždění přes místa bez travnatého porostu vždy vypínejte pohon žací jednotky. Tráva při sečení promazává řezné hrany. Pokud žací jednotky běží naprázdno, dochází k jejich přehřátí a následnému rychlému opotřebení. Z tohoto důvodu se rychlost sečení doporučuje snížit rovněž při sečení málo zatravněných ploch nebo suché trávy. Při jízdě mezi překážkami dávejte pozor na neúmyslné poškození stroje nebo žacích nástavců.

⚠ DŮLEŽITÉ UPOZORNĚNÍ

Při přejezdech překážek, například obrubníků, buďte obezřetní. Přes překážky jezděte vždy pomalu, aby nedošlo k poškození pneumatik, kol a systému řízení. Zajistěte, aby byly pneumatiky nahuštěny na doporučený tlak.

Jízda se strojem na svazích

Při jízdě na svazích buďte zvláště opatrní. Jeďte pomalu a vyhněte se ostrým zatáčkám, aby nedošlo k převrácení stroje. Při jízdě proti svahu spusťte žací jednotky dolů pro kontrolu při řízení.

Použití stíračů zadních válců

Pokud to podmínky dovolují, je obecně vhodné demontovat stírače zadních válců, protože optimálního odhozu trávy je dosaženo bez nich. Nainstalujte stírače, pokud se vlivem podmínek začne na válcích usazovat bláto a tráva. Při montáži lanek stíračů je třeba zajistit jejich správné napnutí.

Po provozu

Bezpečnostní opatření po použití

Obecné bezpečnostní informace

- Před opuštěním místa obsluhy vypněte motor, vytáhněte klíč (dle výbavy) a počkejte, až se zastaví všechny pohybující se části. Před seřizováním, údržbou, čištěním nebo skladováním nechejte stroj vychladnout.
- V zájmu předcházení vzniku požáru odstraňujte ze žacích jednotek, pohonů, tlumičů výfuku, chladicích mřížek a prostoru motoru trávu a nečistoty. Místa potřísněná uniklým olejem nebo palivem vždy očistěte.
- Při skladování nebo převozu stroje zavřete přívod paliva.
- Při přepravě stroje a vždy, když stroj nepoužíváte, vyřaďte pohon přídavných zařízení.
- Provádějte údržbu bezpečnostních pásů, případně je vyčistěte.
- Neskladujte stroj ani nádobu s palivem v blízkosti otevřeného ohně, zdroje jisker nebo tepla, například u ohřívače vody nebo jiných zařízení.

Určení upínacích míst

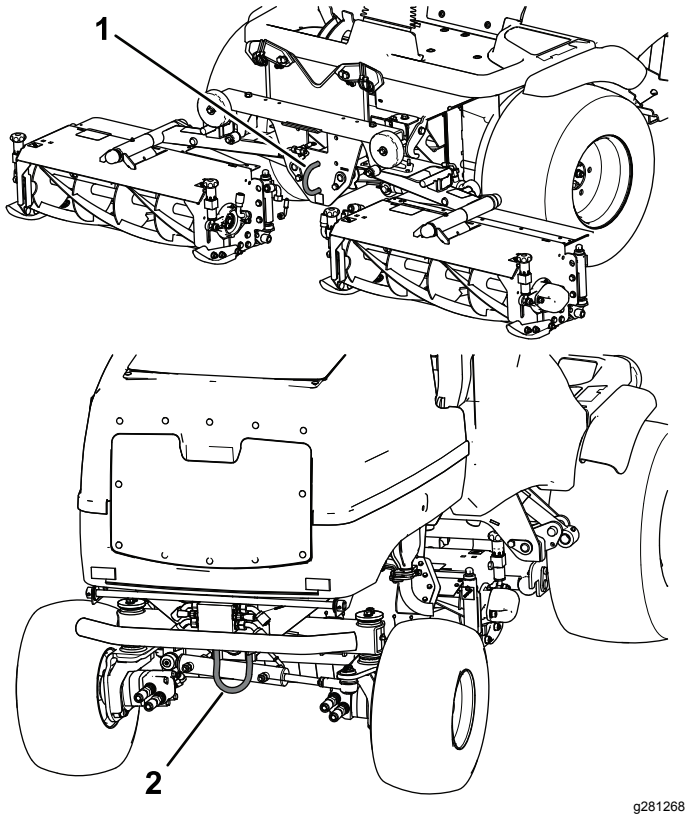

Obrázek 33

1. Přední vázací bod
2. Zadní vázací bod

Přeprava stroje

- Při nakládání stroje na přívěs nebo nákladní vozidlo používejte nájezdové plošiny stejně široké jako stroj.
- Stroj bezpečně upevněte.

Místa pro umístění heveru

Poznámka: Pokud je třeba stroj podepřít, použijte hever.

⚠ DŮLEŽITÉ UPOZORNĚNÍ

Mechanické hydraulické zvedáky nemusí stroj dostatečně podepírat a mohou zapříčinit vážné zranění.

K podepření stroje použijte hever.

- Vpředu – pod uchycením předního ramene
- Vzadu – trubka zadní nápravy

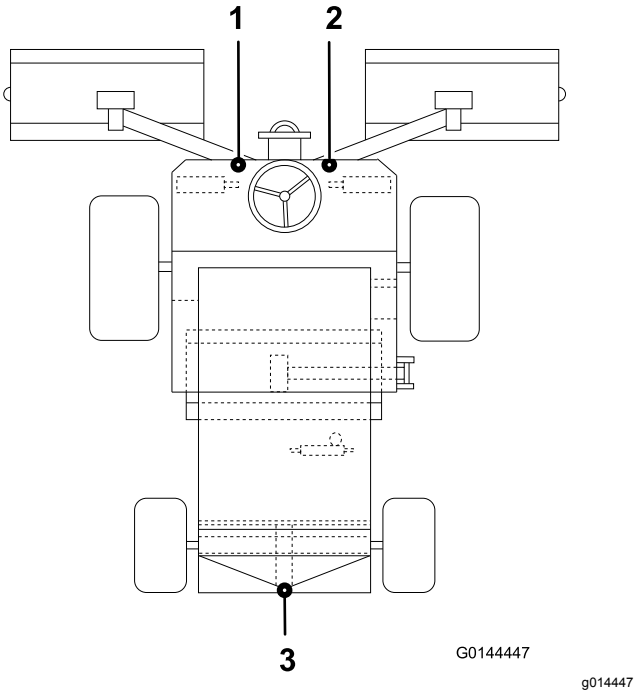

Obrázek 34

1. Levý přední závěsný bod
2. Pravý přední závěsný bod
3. Zadní závěsný bod

Vlečení stroje

Ověřte, zda technické parametry tažného vozidla dovolují brzdění hmotnosti celé soupravy a plnou kontrolu za všech okolností. Přesvědčte se, zda je zatažena parkovací brzda tažného vozidla. Založením předních kol stroje klíny zamezíte jeho rozjetí.

Důležité: **Při vlečení stroje nepřekračujte rychlost 3 až 5 km/h, jinak hrozí nebezpečí poškození vnitřní převodovky.**

Následujícím způsobem uveďte mimo provoz motorové kotoučové brzdy předních kol:

1. Mezi tažné oko v přední části sekačky a vhodné tažné vozidlo připojte **pevnou** tažnou tyč.
2. Vyhledejte motorovou kotoučovou brzdu na pravém předním kole a demontujte šestihranný čep (Obrázek 35).

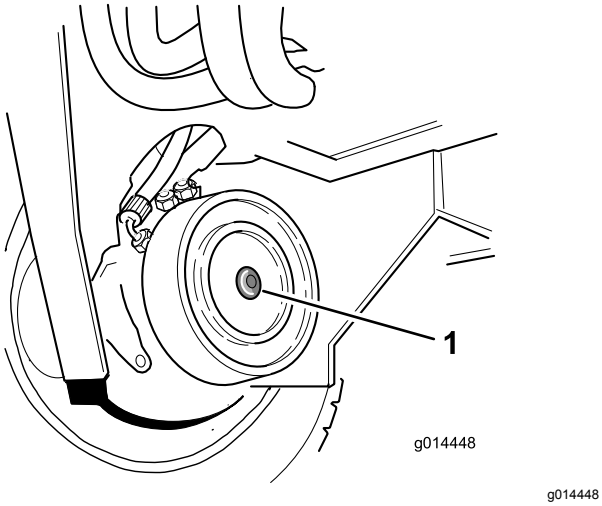

Obrázek 35

1. Šestihranný čep

3. Vyhledejte stavěcí šroub M12 x 40 mm a podložku pod plošinou obsluhy; v každé podpůrné příčce je jeden šroub.
4. Namontujte stavěcí šroub M12 x 40 mm s podložkou do otvoru uprostřed ložiskového štítu motoru (Obrázek 36).

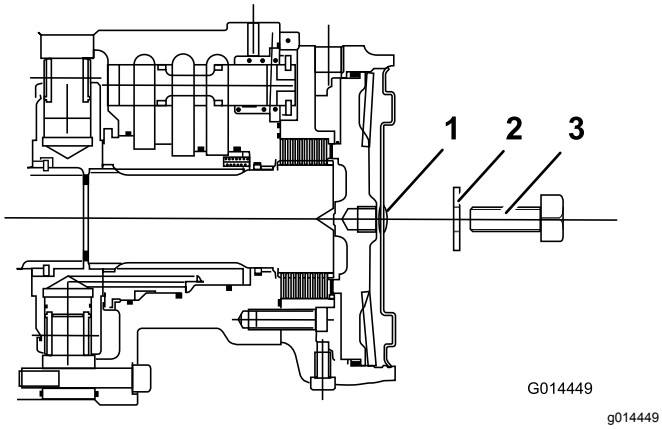

Obrázek 36

1. Šestihranný čep
2. Podložka M12
3. Stavěcí šroub M12 x 40

5. Zašroubujte stavěcí šroub do závitového otvoru v brzdovém pístu, dokud se brzda neuvolní (Obrázek 36).
6. Vyhledejte motorovou kotoučovou brzdu na levém předním kole a opakujte předchozí postup (Obrázek 36).
7. Vyřaďte z činnosti soustavu hydraulické provozní brzdy otočením obtokového ventilu, umístěného pod čerpadlem převodovky, o nejvýše tři otáčky (Obrázek 37).

   Při vlečení sekačky musí být řízení ovládáno ručně. Řízení půjde ztěžka, protože při vypnutém motoru nepracuje hydraulický posilovač.

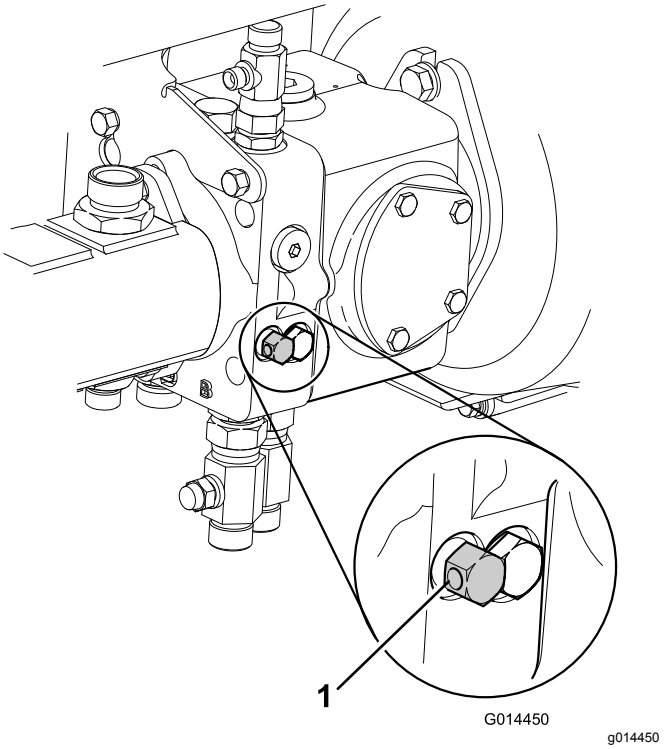

Obrázek 37

1. Obtokové ventily převodovky

8. Sekačka má nyní volná kola a lze ji pomalu odvléci na krátkou vzdálenost.

   Poznámka: Před odvlečením odstraňte zajišťovací klíny.
9. **Po odvlečení sekačky:** Normální provozní stav sekačky je třeba obnovit pomocí následujícího postupu:
   A. Podložte kola zajišťovacími klíny.
   B. Otáčením ve směru hodinových ručiček uzavřete obtokový ventil na čerpadle převodovky.
10. **Následujícím způsobem obnovte činnost motorové kotoučové brzdy předních kol:**

    Poznámka: Vyšroubujte stavěcí šrouby M12 x 40 mm s podložkami a uložte je pod plošinu obsluhy.
    A. Vyhledejte motorovou kotoučovou brzdu na pravém předním kole.
    B. Otáčejte stavěcím šroubem proti směru hodinových ručiček a demontujte jej společně s podložkou.
    C. Našroubujte šestihranný čep do ložiskového štítu motoru (Obrázek 38).

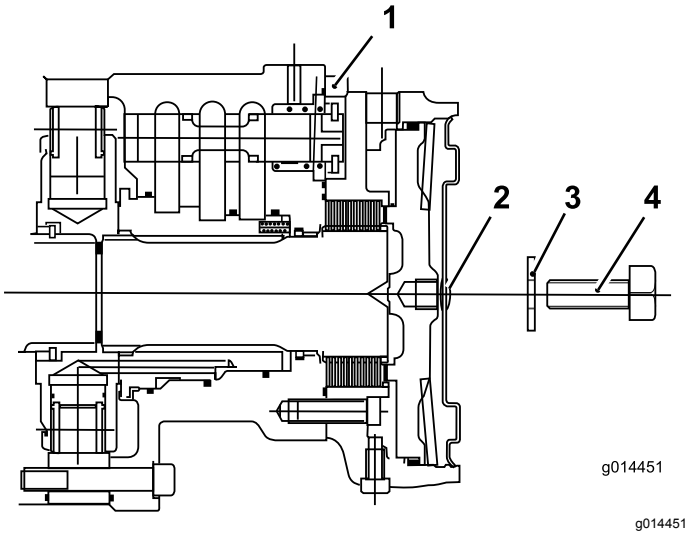

Obrázek 38

1. Motor předního kola
2. Šestihranný čep
3. Podložka M12
4. Stavěcí šroub M12 x 40 mm

D. Vyhledejte motorovou kotoučovou brzdu na levém předním kole a opakujte předchozí postup.

E. Odstraňte zajišťovací klíny kol.

F. Odpojte tažnou tyč.

Poznámka: Brzdová soustava sekačky bude nyní normálně fungovat.

⚠ DŮLEŽITÉ UPOZORNĚNÍ

Před použitím sekačky ověřte správnou funkci brzdové soustavy. Proveďte prvotní kontroly sekačky při pomalé jízdě. Nepoužívejte sekačku s poškozenou brzdovou soustavou. Nepoužívejte sekačku s brzdovou soustavou vyřazenou z činnosti.

Údržba

Poznámka: Levá a pravá strana stroje se určuje z pohledu obsluhy z běžné pracovní pozice.

Bezpečnost při provádění úkonů údržby

- Před nastavováním, čištěním, servisem nebo opuštěním stroje proveďte následující kroky:
  - Zaparkujte stroj na rovném povrchu.
  - Přesuňte spínač ovládání škrticí klapky do polohy pro nízké volnoběžné otáčky.
  - Vypněte žací jednotky.
  - Spusťte žací jednotky dolů.
  - Přesvědčte se, zda je pohon v neutrální poloze.
  - Zatáhněte parkovací brzdu.
  - Vypněte motor a vyjměte klíč ze zapalování.
  - Počkejte, dokud se nezastaví všechny pohyblivé součásti.
  - Před provedením údržby nechejte vychladnout všechny součásti stroje.
- Je-li to možné, neprovádějte údržbu se spuštěným motorem. Nepřibližujte se k pohybujícím se částem.
- Pokud je třeba stroj nebo jeho součásti podepřít, použijte montážní podstavce.
- Ze součástí, ve kterých je uložena energie, opatrně uvolněte tlak.
- Udržujte všechny díly stroje v dobrém stavu a dbejte na to, aby byly utaženy veškeré upevňovací prvky.
- Nahraďte všechny opotřebené nebo poškozené štítky.
- K zajištění bezpečnosti a optimální výkonnosti stroje je nutné používat pouze originální náhradní díly od společnosti Toro. Náhradní díly jiných výrobců mohou být nebezpečné a jejich použití může mít za následek zneplatnění záruky.

Doporučený harmonogram údržby

Servisní interval	Postup při údržbě
Po prvních 8 hodinách	• Zkontrolujte stav a napnutí řemene alternátoru.
Po prvních 50 hodinách	• Vyměňte motorový olej a filtr. • Vyměňte filtr převodového oleje. • Vyměňte vratný hydraulický filtr. • Zkontrolujte otáčky motoru (při volnoběhu a plné akceleraci).
Při každém použití nebo denně	• Zkontrolujte klakson. • Přesvědčte se, zda nejsou bezpečnostní pásy opotřebené, pořezané a jinak poškozené. Pokud některá ze součástí nepracuje správně, bezpečnostní pás(y) vyměňte za nový (nové). • Zkontrolujte činnost bezpečnostního blokovacího systému. • Kontrola tlaku v pneumatikách. • Namažte ložiska, pouzdra a čepy (po každém mytí je namažte ihned bez ohledu na předepsaný interval). • Zkontrolujte ukazatel zaneseného vzduchového filtru (údržbu vzduchového filtru proveďte dříve, pokud je ukazatel vzduchového filtru červený; v extrémně prašných podmínkách a při velkém znečištění údržbu provádějte častěji). • Zkontrolujte hladinu motorového oleje. • Utáhněte matice šroubů pro upevnění kol. • Odstraňte nečistoty z mřížky, chladičů oleje a chladiče (častěji při práci ve špinavém prostředí). • Zkontrolujte hydraulické potrubí a hadice. • Zkontrolujte hladinu hydraulické kapaliny. • Zkontrolujte, zda hydraulická potrubí a hadice nejsou netěsné, opotřebené, zda nejsou potrubí zalomená, montážní držáky a spoje uvolněné a zda nedošlo k narušení vlivem počasí a chemikálií. • Zkontrolujte upevňovací prvky stroje. • Zkontrolujte žací jednotky. • Zkontrolujte činnost pedálu pro jízdu vpřed/vzad.

Servisní interval	Postup při údržbě
Po každých 50 hodinách provozu	• Namažte ložiska, pouzdra a čepy (po každém mytí je namažte ihned bez ohledu na předepsaný interval).
Po každých 100 hodinách provozu	• Zkontrolujte hadice chladicí soustavy. • Zkontrolujte stav a napnutí řemene alternátoru.
Po každých 150 hodinách provozu	• Vyměňte motorový olej a filtr.
Po každých 250 hodinách provozu	• Zkontrolujte stav baterie. • Zkontrolujte stav baterie a očistěte ji. • Zkontrolujte spoje kabelů od baterie. • Zkontrolujte ovládací lanko převodovky.
Po každých 400 hodinách provozu	• Zkontrolujte palivové potrubí a spojky. • Zkontrolujte otáčky motoru (při volnoběhu a plné akceleraci).
Po každých 500 hodinách provozu	• Zkontrolujte výstražný systém přehřátí motoru. • Vyměňte primární vzduchový filtr (v extrémně prašných podmínkách a při velkém znečištění měňte častěji). • Vyměňte palivový filtr. • Zkontrolujte elektrický systém. • Vyměňte filtr převodového oleje. • Zkontrolujte geometrii zadních kol. • Vyměňte vratný hydraulický filtr. • Proveďte údržbu hydraulického systému. • Zkontrolujte výstražný systém přehřátí hydraulické kapaliny.
Po každých 800 hodinách provozu	• Vypuštění a vyčištění palivové nádrže • Seřiďte ventily motoru (viz provozní příručka k motoru).
Před uskladněním	• Vypuštění a vyčištění palivové nádrže
Každé 2 roky	• Vypláchněte a vyměňte kapalinu v chladicí soustavě. • Vyměňte všechny pohyblivé hadice. • Vyměňte lanko převodovky.

Seznam denní údržby

Pro každodenní použití si tuto stránku zkopírujte.

Úkon údržby	Pro týden:						
	Pondělí	Úterý	Středa	Čtvrtek	Pátek	Sobota	Neděle
Zkontrolujte činnost ochranných spínačů.							
Zkontrolujte činnosti brzd.							
Zkontrolujte hladinu motorového oleje a paliva.							
Zkontrolujte ukazatel ucpání vzduchového filtru.							
Zkontrolujte znečištění chladiče a mřížky.							
Zkontrolujte nezvyklý hluk motoru.[1]							
Zkontrolujte, zda nedochází k nezvyklému hluku při provozu.							
Zkontrolujte hladinu hydraulické kapaliny.							
Zkontrolujte, zda nedošlo k poškození hydraulických hadic.							
Zkontrolujte, zda nedochází k úniku kapalin.							
Zkontrolujte tlak vzduchu v pneumatikách.							
Zkontrolujte správnou funkci nástrojů.							
Zkontrolujte seřízení vřetena vůči plochému noži.							
Zkontrolujte seřízení výšky sekání.							
Zkontrolujte promazání všech maznic.[2]							
Oprava poškozeného laku							
Mytí stroje							

1. Pokud zaznamenáte, že motor lze nastartovat jen s obtížemi, produkuje nadměrné množství kouře nebo má nepravidelný chod, zkontrolujte žhavicí svíčku a vstřikovací trysky.
2. Okamžitě po každém mytí bez ohledu na uvedený interval.

Zápis problematických oblastí

Kontrolu provedl(a):

Po-ložka	Datum	Informace
1		
2		
3		
4		
5		
6		
7		
8		

Důležité: **Další úkony údržby najdete v provozní příručce motoru.**

Poznámka: Bezplatnou kopii elektrického nebo hydraulického schématu si můžete stáhnout na stránkách www.Toro.com; vyhledejte svůj stroj v odkazech na návody k obsluze na domovské stránce.

Mazání

Mazání ložisek, pouzder a čepů

Servisní interval: Při každém použití nebo denně

Po každých 50 hodinách provozu

Maznice všech ložisek a pouzder namažte mazivem č. 2 na bázi lithia. Ložiska a pouzdra namažte **okamžitě** po každém mytí bez ohledu na předepsaný interval.

Veškeré poškozené maznice vyměňte za nové.

Namažte všechna mazací místa žacích jednotek a aplikujte tolik maziva, až bude čisté mazivo vytékat z válce a uzávěrů. Budete tak mít viditelný důkaz o tom, že těsnění válců byla vyčištěna od zbytků trávy a jiných nečistot, což zajistí jejich maximální životnost.

Umístění maznic a množství maziva je následující:

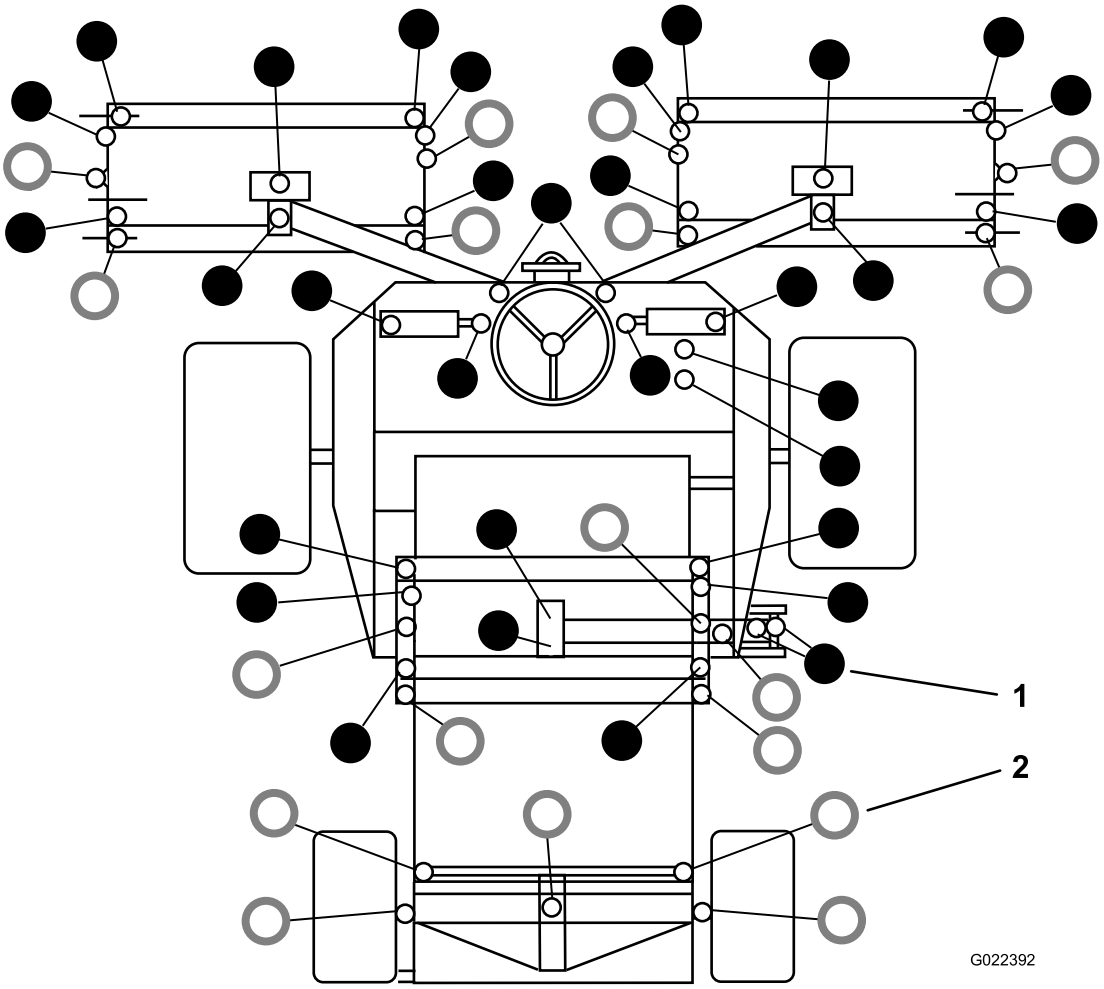

g022392

Obrázek 39

1. ● – namažte každých 50 hodin
2. ○ – namažte denně

Údržba motoru

Bezpečnost při údržbě motoru

- Před kontrolou hladiny oleje a doplňováním oleje do klikové skříně vypněte motor.
- Neměňte otáčky regulátoru a nepřekračujte maximální otáčky motoru.

Kontrola výstražného systému přehřátí motoru

Servisní interval: Po každých 500 hodinách provozu

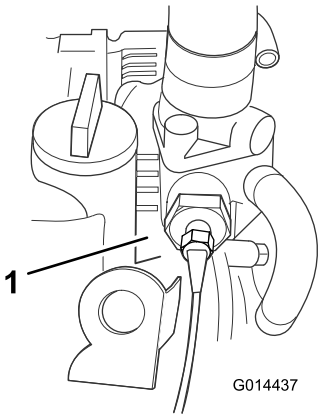

g014437

Obrázek 40

1. Teplotní spínač

1. Otočte klíček zapalování do polohy I.
2. Od teplotního spínače motoru odpojte svorku červenomodrého vodiče.
3. Kovovou svorkou tohoto vodiče se dotkněte vhodného uzemňovacího bodu a zajistěte, aby kovové povrchy měly dobrý kontakt.

Správná funkce je ověřena houkáním klaksonu a rozsvícením výstražné kontrolky teploty chladicí kapaliny motoru. Pokud je v systému závada, před použitím sekačky proveďte opravu.

Údržba vzduchového filtru

Servisní interval: Při každém použití nebo denně
Po každých 500 hodinách provozu

Údržba primárního vzduchového filtru

Zkontrolujte, zda není plášť vzduchového filtru poškozen, což by mohlo způsobit únik vzduchu. V případě poškození jej vyměňte. Zkontrolujte v celém sacím systému netěsnosti, poškození nebo uvolněné hadicové svorky.

Údržbu primárního vzduchového filtru provádějte pouze tehdy, pokud je to vyžadováno podle servisního ukazatele (Obrázek 41). Předčasná výměna vzduchového filtru pouze zvyšuje nebezpečí vniknutí nečistot do motoru při demontovaném filtru.

Důležité: **Kryt musí být správně usazen a utěsněn s pláštěm vzduchového filtru.**

1. Zkontrolujte ukazatel ucpání filtru. Pokud je ukazatel červený, musí být vzduchový filtr vyměněn (Obrázek 41).

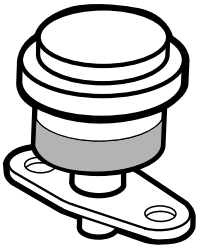

g014565

Obrázek 41

2. Před vyjmutím filtru odstraňte pomocí nízkotlakého vzduchu (čistého a suchého vzduchu o tlaku 276 kPa) nečistoty nahromaděné mezi vnější stranou filtru a nádobou. **Nepoužívejte vysokotlaký vzduch, který by mohl nečistoty protlačit skrze filtr do sacího úseku.** Sejměte kryt z pláště vzduchového filtru.

   Tento postup čištění zabrání vniknutí nečistot do sání při demontovaném filtru.

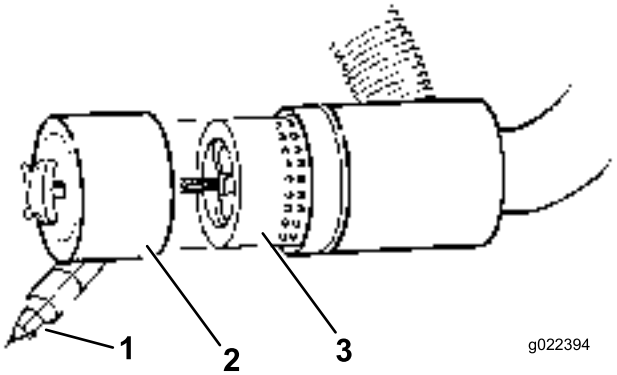

g022394

Obrázek 42

1. Prachovka
2. Prachová miska
3. Vzduchový filtr

3. Vyjměte a vyměňte filtr (Obrázek 42).

   Čištění použité vložky není doporučeno vzhledem k možnému poškození média filtru.

4. Kontrolou těsnicího konce filtru a pláště zjistěte, zda nový filtr nebyl poškozen při přepravě. **Nepoužívejte poškozenou vložku.**
5. Zasuňte nový filtr tlakem na vnější obrubu vložky a usaďte jej v nádobě. **Netlačte na pružný střed filtru.**
6. Očistěte otvor pro vypuzování nečistot ve snímatelném krytu. Vyjměte z krytu gumový výtlačný ventil, vyčistěte dutinu a výtlačný ventil nasaďte zpět.
7. Nasaďte kryt tak, aby gumový výtlačný ventil směřoval dolů, přibližně mezi 5. a 7. hodinu při pohledu od konce.
8. Zkontrolujte stav hadic vzduchového filtru.
9. Upevněte kryt.

Údržba bezpečnostního filtru

Uvnitř primárního vzduchového filtru je sekundární bezpečnostní vložka, která zabraňuje, aby při výměně hlavní vložky vnikl do motoru vytlačený prach a jiné částice.

Tento bezpečnostní filtr vždy vyměňte a nikdy ho nečistěte.

Důležité: **Bezpečnostní filtr se nikdy nesnažte vyčistit. Pokud je bezpečnostní filtr znečištěn, je poškozen primární filtr. Vyměňte oba filtry.**

Kontrola hladiny motorového oleje

Servisní interval: Při každém použití nebo denně

Motor je dodáván s olejem v klikové skříni; před a po prvním nastartování motoru je však nutné hladinu oleje zkontrolovat.

Kapacita klikové skříně: přibližně 6.0 l včetně filtru

Používejte vysoce kvalitní motorový olej, který splňuje následující požadavky:

- Požadovaná úroveň klasifikace API: CH-4, CI-4 nebo vyšší
- Preferovaný olej: SAE 15W-40 (nad -17,7 °C)
- Alternativní olej: SAE 10W-30 nebo 5W-30 (všechny teploty)

U distributora lze pořídit olej Toro Premium Engine Oil s viskozitou 15W-40 nebo 10W-30.

Poznámka: Pro kontrolu motorového oleje je nejvhodnější doba před zahájením každodenní práce, kdy je motor studený. Pokud již motor běžel, před kontrolou nechejte olej alespoň 10 minut stékat zpět do olejové vany. Pokud je hladina oleje na značce **dolní meze** nebo pod ní, doplňte olej tak, aby hladina oleje sahala po značku **horní meze**. **Klikovou skříň nepřeplňujte.** Pokud je hladina oleje mezi značkou **horní meze** a **dolní meze**, není potřeba olej doplňovat.

1. Zaparkujte stroj na rovném povrchu, vypněte motor, zatáhněte parkovací brzdu a vytáhněte klíč ze spínače zapalování.
2. Otevřete kapotu.
3. Vytáhněte měrku, otřete ji a zasuňte zpátky (Obrázek 43).

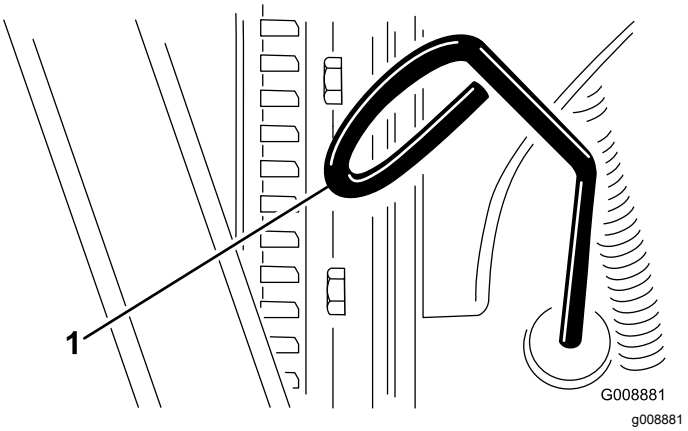

Obrázek 43

1. Měrka

4. Vytáhněte měrku a zkontrolujte hladinu oleje.

   Hladina oleje by měla sahat po značku horní meze.
5. Je-li hladina oleje pod značkou horní meze, sejměte víčko plnicího otvoru (Obrázek 44) a doplňte olej, dokud jeho hladina nedosáhne na měrce značky horní meze. **Nepřeplňujte.**

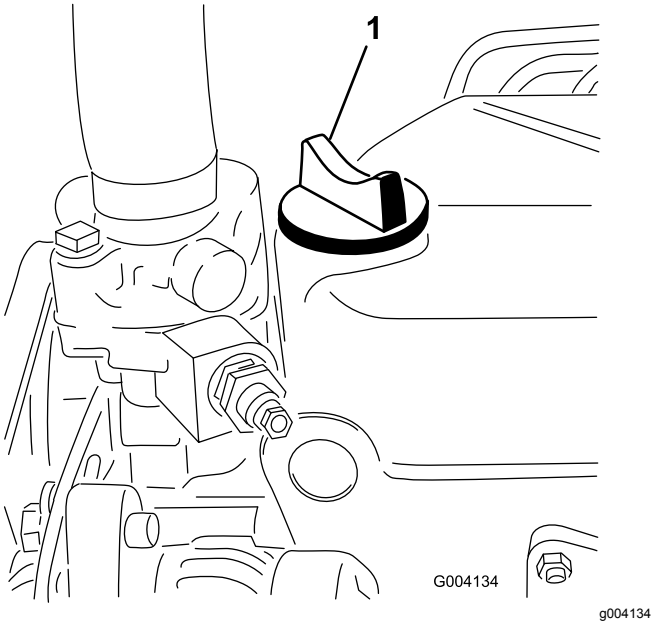

Obrázek 44

1. Víčko plnicího otvoru oleje

6. Nasaďte uzávěr plnicího otvoru oleje a zavřete kapotu.

Údržba motorového oleje a filtru

Servisní interval: Po prvních 50 hodinách

Po každých 150 hodinách provozu

1. Vymontujte vypouštěcí zátku (Obrázek 45) a nechejte olej vytéci do vypouštěcí nádoby.

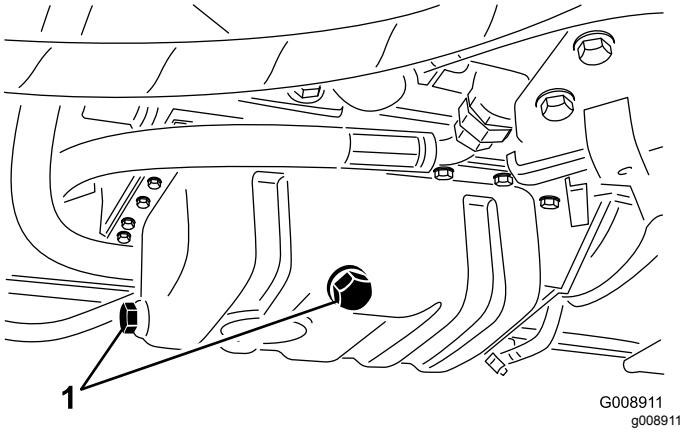

Obrázek 45

1. Vypouštěcí zátka oleje

2. Jakmile olej přestane téci, namontujte vypouštěcí zátku.
3. Demontujte olejový filtr (Obrázek 46).

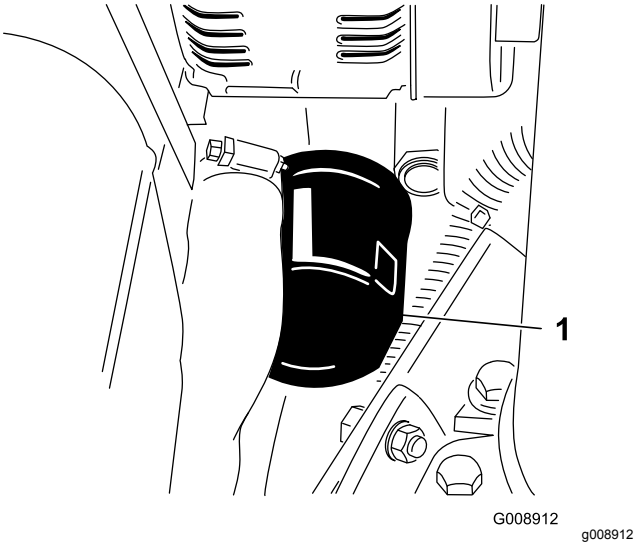

Obrázek 46

1. Olejový filtr

4. Těsnění nového filtru lehce potřete čistým olejem.
5. Do pouzdra filtru vložte náhradní olejový filtr. Otáčejte olejovým filtrem ve směru hodinových ručiček, až gumové těsnění dosedne do pouzdra; potom filtr dotáhněte o další 1/2 otáčky.

   Důležité: **Filtr nadměrně neutahujte.**
6. Doplňte olej do klikové skříně; postupujte podle pokynů v části Kontrola hladiny motorového oleje (strana 36).

Údržba palivového systému

⚠ NEBEZPEČÍ

Za určitých podmínek je palivo a jeho výpary vysoce hořlavé a výbušné. Požár nebo výbuch způsobený palivem může popálit vás i jiné osoby a způsobit škody na majetku.

- **Palivo doplňujte do nádrže venku na otevřeném prostranství a při vypnutém a studeném motoru. Rozlitý benzin ihned utřete.**
- **Neplňte palivovou nádrž až po horní okraj. Doplňujte palivo, dokud jeho hladina 25 mm pod horní okraj nádrže, nikoli plnicího hrdla. Tento prázdný prostor v nádrži umožňuje expanzi paliva.**
- **Při manipulaci s palivem nikdy nekuřte a držte se stranou od otevřeného ohně nebo míst, kde se palivové výpary mohou vznítit od jiskry.**
- **Palivo skladujte v čisté a schválené nádobě uzavřené víčkem.**

Vypuštění palivové nádrže

Servisní interval: Po každých 800 hodinách provozu

Před uskladněním

Palivovou nádrž vypusťte a vyčistěte, pokud je palivová soustava kontaminována, nebo má být stroj po delší dobu odstaven z provozu. K vypláchnutí nádrže použijte čisté palivo.

Kontrola palivového potrubí a spojek

Servisní interval: Po každých 400 hodinách provozu/Každý rok (podle toho, co nastane dříve)

Zkontrolujte palivové potrubí a spojky. Zjistěte, zda spojky nejsou narušené, poškozené nebo uvolněné.

Odvzdušnění palivové soustavy

Palivovou soustavu je nutné odvzdušnit před nastartováním motoru v jakékoli z následujících situací:

- Při prvním startování nového stroje
- Motor zhasl kvůli nedostatku paliva
- Na součástech palivové soustavy (např. při výměně filtru, opravě odlučovače apod.) byla prováděna údržba

⚠ NEBEZPEČÍ

Za určitých podmínek je palivo a jeho výpary vysoce hořlavé a výbušné. Požár nebo výbuch způsobený palivem může popálit vás i jiné osoby a způsobit škody na majetku.

- **Palivo doplňujte do nádrže pomocí trychtýře venku na otevřeném prostranství a při vypnutém a studeném motoru. Rozlitý benzin ihned utřete.**
- **Neplňte palivovou nádrž až po horní okraj. Doplňujte palivo, dokud jeho hladina v nádrži nesahá 6 až 12 mm pod spodní hranu hrdla palivové nádrže. Tento prázdný prostor v nádrži umožňuje expanzi paliva.**
- **Při manipulaci s palivem nikdy nekuřte a držte se stranou od otevřeného ohně nebo míst, kde se palivové výpary mohou vznítit od jiskry.**
- **Palivo skladujte v čisté a schválené nádobě uzavřené víčkem.**

1. Zaparkujte stroj na rovný povrch a zajistěte, aby v palivové nádrži byla alespoň polovina paliva.
2. Otevřete kapotu.
3. Otočte klíček ve spínači zapalování do ZAPNUTÉ polohy a protočte motor. Mechanické čerpadlo nasaje z nádrže palivo, naplní palivový filtr a palivové potrubí a vytlačí do motoru vzduch. Úplné odvzdušnění soustavy může chvíli trvat, přičemž během této operace může motor běžet nepravidelně. Jakmile je všechen vzduch pryč a motor běží plynule, měl by běžet ještě několik minut, aby bylo odvzdušnění úplné.

Výměna palivového filtru

Servisní interval: Po každých 500 hodinách provozu

Důležité: **Nádobu palivového filtru pravidelně vyměňujte, aby nedošlo k opotřebení pístu čerpadla vstřikování paliva nebo vstřikovací trysky z důvodu nečistot v palivu.**

1. Umístěte čistou nádobu pod nádobu palivového filtru (Obrázek 47).
2. Vyčistěte montážní oblast nádoby filtru.

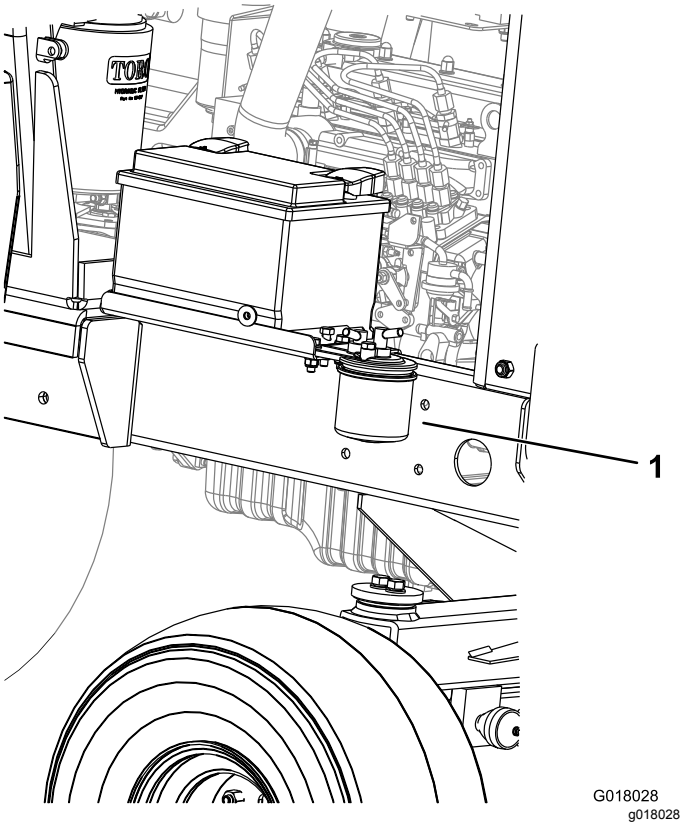

Obrázek 47

1. Palivový filtr

3. Odstraňte nádobu palivového filtru a vyčistěte montážní povrch.
4. Namažte těsnění na nové nádobě filtru čistým olejem.
5. Ručně namontujte novou nádobu filtru tak, aby se těsnění dotýkalo montážního povrchu.
6. Odvzdušněte palivový systém; viz oddíl Odvzdušnění palivového systému.

Údržba elektrického systému

Bezpečnost při práci s elektrickým systémem

- Před opravou odpojte akumulátor. Jako první odpojte zápornou svorku a jako poslední kladnou svorku. Jako první připojte kladný kabel a jako poslední záporný kabel.
- Akumulátor dobíjejte v dobře větraném prostoru a v dostatečné vzdálenosti od zdroje jiskření nebo ohně. Před připojením nebo odpojením akumulátoru nejprve odpojte nabíječku. Noste ochranný oděv a používejte izolované nářadí.

Kontrola elektrického systému

Servisní interval: Po každých 500 hodinách provozu

Zkontrolujte všechny elektrické spoje a kabely a vyměňte všechny, které jsou poškozené nebo zkorodované. Na nechráněné spoje nastříkejte kvalitní odpuzovač vody, abyste zamezili proniknutí vlhkosti.

Kontrola stavu baterie

Servisní interval: Po každých 250 hodinách provozu

Poznámka: Při demontáži baterie vždy jako první odpojte záporný (-) kabel.

Poznámka: Při montáži baterie vždy jako poslední připojte záporný (-) kabel.

Zvedněte kryt motoru. Pomocí ocelového kartáče odstraňte z vývodů baterie veškerou korozi a poté naneste na vývody vazelínu, abyste zabránili další korozi. Vyčistěte prostor pro baterii.

Při normálních provozních podmínkách nevyžaduje baterie žádnou další pozornost. Pokud byl stroj vystaven trvalému provozu při vysokých okolních teplotách, může být nutné doplnit do baterie elektrolyt.

Sejměte víčka článků a doplňte destilovanou vodou do výšky 15 mm pod horní okraj baterie. Nasaďte víčka článků.

Poznámka: Zkontrolujte stav kabelů baterie. Pokud stávající kabely vykazují známky opotřebení nebo poškození, použijte nové kabely, a podle potřeby utáhněte všechny volné spoje.

Údržba baterie

Servisní interval: Po každých 250 hodinách provozu

⚠ NEBEZPEČÍ

Elektrolyt baterie obsahuje kyselinu sírovou, což je smrtelný jed způsobující vážné poleptání.

- **Nepožívejte elektrolyt a dbejte, aby nepřišel do styku s pokožkou a nepotřísnil oči ani oděv. Chraňte si oči brýlemi a ruce gumovými rukavicemi.**
- **Akumulátor doplňujte na místě, kde je k dispozici čistá voda pro opláchnutí pokožky.**

⚠ DŮLEŽITÉ UPOZORNĚNÍ

Při nabíjení baterie vznikají plyny, které mohou explodovat.

Nikdy v blízkosti baterie nekuřte a držte ji stranou od jisker a plamenů.

Zkontrolujte stav baterie. Svorky a celé pouzdro baterie udržujte v čistotě, protože znečištěná baterie se pomalu vybíjí. Při čištění baterie omyjte celé pouzdro roztokem jedlé sody a vody. Opláchněte ji čistou vodou.

Údržba hnací soustavy

Kontrola tlaku v pneumatikách

Zkontrolujte tlak vzduchu v předních a zadních pneumatikách. Správný tlak je uveden v tabulce níže.

Důležité: **K zajištění správného kontaktu s trávníkem udržujte správný tlak vzduchu ve všech pneumatikách.**

Pneumatiky	Typ pneumatik	Doporučený tlak v pneumatikách		
		Jízda po trávníku	Jízda po vozovce	Maximální tlak
Přední náprava	26×12.0 - 12 BKT trávníkový vzorek	70 kPa	1,38 bar	1,72 bar
Zadní náprava	20×10.0 - 8 BKT trávníkový vzorek	70 kPa	1,38 bar	1,72 bar

Kontrola utažení matic kol

Servisní interval: Při každém použití nebo denně

Utáhněte matice kol přední nápravy momentem 200 N·m a zadní nápravy momentem 54 N·m.

⚠ DŮLEŽITÉ UPOZORNĚNÍ

Při nedodržení správného utažení matic kol může dojít ke zranění osob.

Přesvědčte se, zda jsou matice kol dotaženy na správný utahovací moment.

Výměna filtru převodového oleje

Servisní interval: Po prvních 50 hodinách

Po každých 500 hodinách provozu

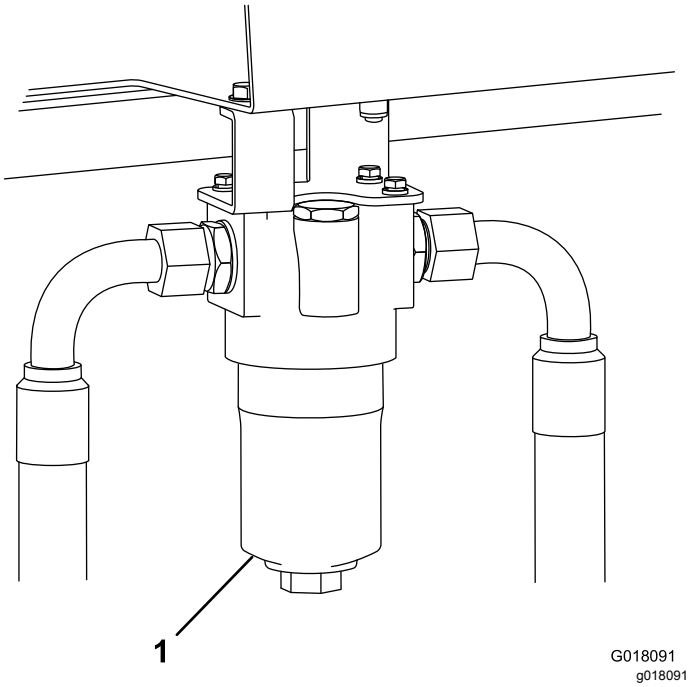

Obrázek 48

Pravá strana stroje

1. Filtr převodového oleje

1. Odšroubujte a sejměte spodní díl pouzdra filtru převodového oleje.
2. Vytáhněte vložku filtru a zlikvidujte ji.
3. Nainstalujte novou vložku filtru (č. 924709).
4. Nasaďte pouzdro.

Kontrola geometrie zadních kol

Servisní interval: Po každých 500 hodinách provozu

Aby nedocházelo k nadměrnému opotřebení pneumatik a byl zajištěn bezpečný provoz stroje, musí být zadní kola správně zarovnána na 3–8 mm.

Natočte zadní kola do polohy přímo vpřed. Změřte a porovnejte vzdálenost mezi předními postranicemi a zadními postranicemi ve výšce středu kola. Vzdálenost mezi předními postranicemi musí být nastavena tak, aby byla o 3–8 mm menší než vzdálenost mezi zadními postranicemi.

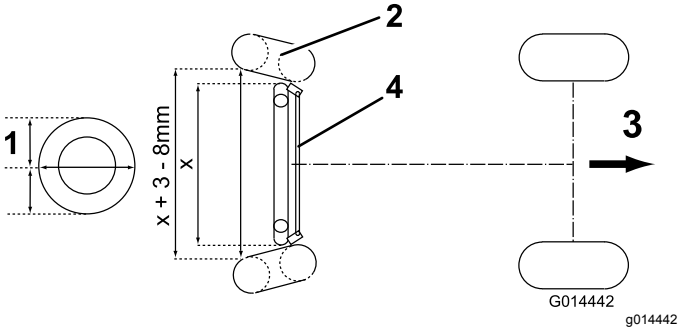

Obrázek 49

1. Výška středu kola
2. Kolo
3. Směr jízdy vpřed
4. Spojovací tyč řízení

Při seřizování geometrie zadních kol nejprve vyšroubujte levou a pravou pojistnou matici na spojovací tyči řízení (levá pojistná matice má levý závit). Otáčením spojovací tyče řízení dosáhněte správné vzdálenosti (viz popis výše) a pevně utáhněte pojistné matice.

Kontrola ovládacího lanka převodovky a ovládacího mechanismu

Servisní interval: Po každých 250 hodinách provozu

Zkontrolujte stav a zabezpečení lanka a ovládacího mechanismu u pedálů pro ovládání rychlosti a čerpadla převodovky.

- Odstraňte nahromaděné nečistoty, kamínky a jiné usazeniny.
- Zajistěte bezpečné ukotvení kulových kloubů a zkontrolujte, zda jsou nosné držáky a lankové úchyty pevné a nejsou na nich praskliny.
- Zkontrolujte opotřebení, korozi nebo prasklé pružiny koncových spojek a v případě potřeby je vyměňte.
- Ověřte, zda jsou gumová těsnění správně nasazena a v bezvadném stavu.
- Zajistěte, aby byla článková pouzdra držící vnitřní lanko v bezvadném stavu a pevně přichycena k vnějšímu lanku v zalisovaných spojích. Pokud jsou patrné známky prasknutí nebo odtržení, ihned namontujte nové lanko.
- Zkontrolujte, zda na pouzdrech, tyčích a vnitřním lanku nejsou ohyby, smyčky nebo známky jiného poškození. Pokud ano, ihned namontujte nové lanko.
- Při vypnutém motoru sešlapujte pedály v celém rozsahu a ověřte, zda se mechanismus plynule a volně pohybuje do neutrální polohy, aniž by docházelo k zadření nebo zablokování.

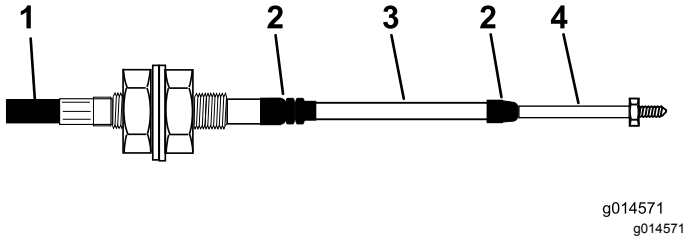

Obrázek 50

1. Vnější kryt
2. Gumové těsnění
3. Pouzdro
4. Konec tyče

Údržba chladícího systému

Bezpečnost při práci s chladicím systémem

- Při požití chladicí kapaliny motoru hrozí otrava; uchovávejte mimo dosah dětí a zvířat.
- Vypuštění horké chladicí kapaliny pod tlakem nebo kontakt s horkým chladičem a okolními částmi mohou způsobit vážná popálení.
  - Před otevřením uzávěru chladiče nechejte motor vychladnout po dobu alespoň 15 minut.
  - Při otevírání uzávěru chladiče použijte hadr a uzávěr otevírejte pomalu, aby mohla uniknout pára.

Odstranění nečistot z chladicí soustavy

Servisní interval: Při každém použití nebo denně

Po každých 100 hodinách provozu

Každé 2 roky

Poznámka: Aby nedošlo k přehřátí motoru, je nutné udržovat chladič a olejový chladič čisté. Za normálních okolností kontrolu provádějte každý den a v případě potřeby odstraňte nečistoty z těchto dílů. V extrémně prašných podmínkách a při velkém znečištění však může být nutné kontrolu provádět častěji.

1. Zaparkujte stroj na rovném povrchu, vypněte motor, zatáhněte parkovací brzdu a vytáhněte klíč ze spínače zapalování.
2. Očistěte mřížku chladiče.
3. Pečlivě odstraňte všechny nečistoty z prostoru motoru.
4. Uvolněte západku a otevřete kryt motoru (Obrázek 51).

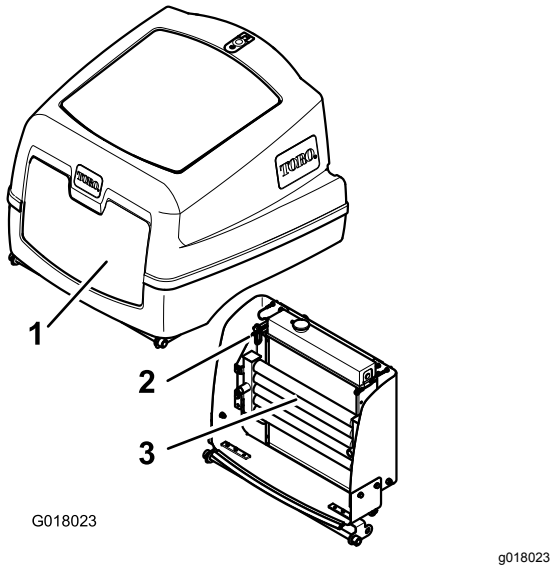

Obrázek 51

1. Kryt motoru
2. Chladič oleje Uvolňovací příchytka
3. Chladič oleje

5. Mřížku důkladně očistěte stlačeným vzduchem.
6. Vyklopením západky směrem dovnitř uvolněte chladič oleje (Obrázek 52).

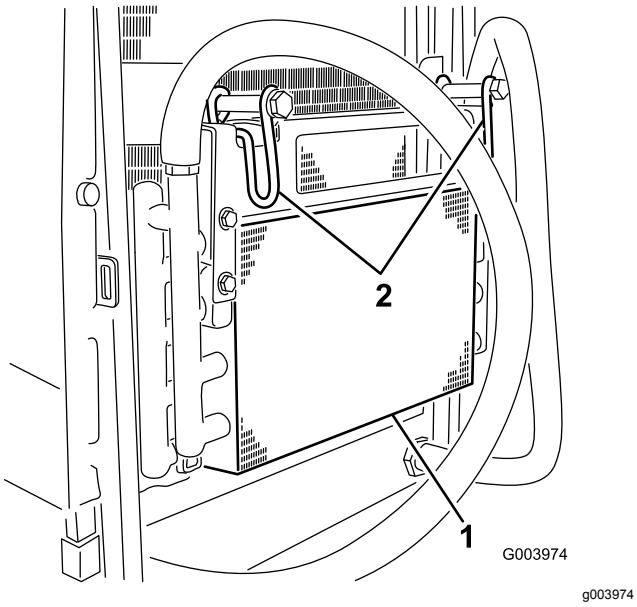

Obrázek 52

1. Chladič oleje
2. Západka chladiče oleje

7. Směrem od strany chladiče u ventilátoru odstraňte nečistoty proudem stlačeného vzduchu s nízkým tlakem (3,5 baru) (nepoužívejte vodu). Zopakujte tento krok z přední strany chladiče a poté opět ze strany ventilátoru. Pečlivě vyčistěte obě strany olejového chladiče. Po důkladném vyčištění chladiče a olejového chladiče stlačeným vzduchem odstraňte veškeré nečistoty, jež se mohly usadit na jiných součástech stoje (Obrázek 53).

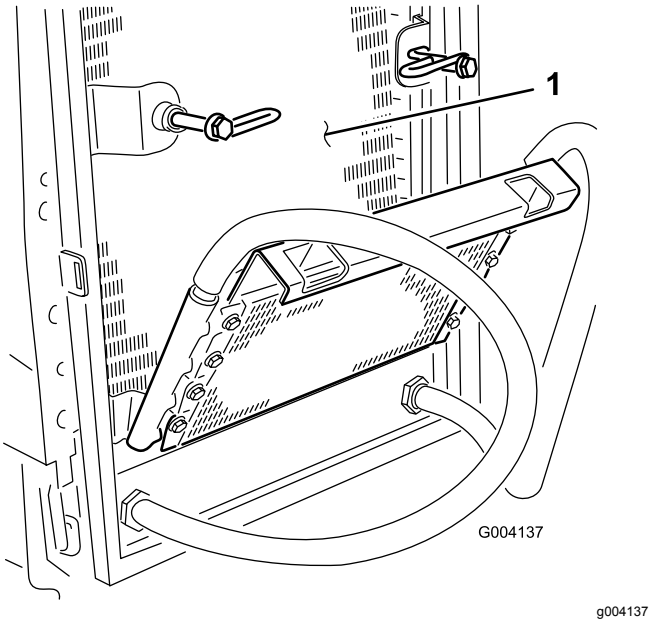

Obrázek 53

1. Chladič

8. Zaklopte chladič oleje zpět na místo a zajistěte západku.
9. Zavřete kryt motoru a zajistěte západku.

Údržba řemenů

Zkontrolujte stav a napnutí řemene alternátoru po prvním dnu provozu a poté každých 100 provozních hodin.

Napnutí řemene alternátoru

Servisní interval: Po prvních 8 hodinách

Po každých 100 hodinách provozu

1. Otevřete kapotu.
2. Zkontrolujte napnutí řemene alternátoru zatížením silou 10 kg uprostřed mezi alternátorem a řemenicemi klikového hřídele (Obrázek 54).

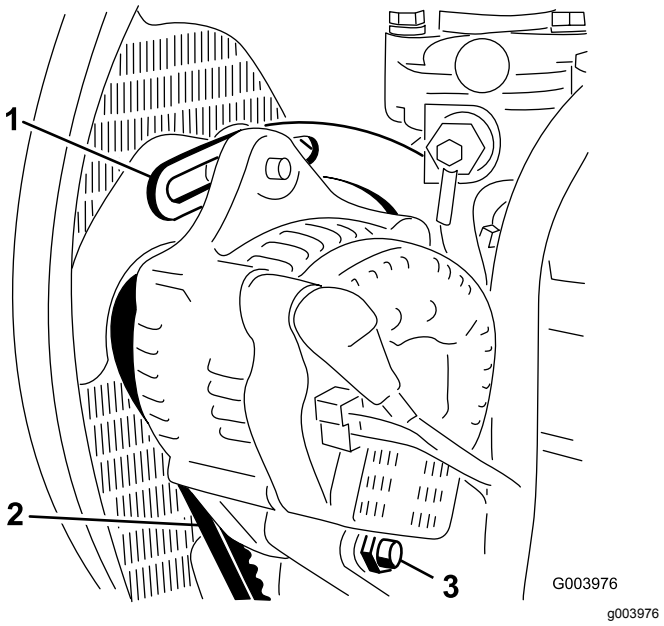

Obrázek 54

1. Držák
2. Řemen alternátoru
3. Otočný čep

Řemen by se měl prohnout o 11 mm. Při nesprávném prohnutí přejděte ke kroku 3. V opačném případě pokračujte v provozu.

3. Uvolněte šroub upevňující držák k motoru (Obrázek 54), šroub upevňující alternátor k držáku a otočný čep.
4. Mezi alternátor a motor zasuňte páčidlo a páčením vychylte alternátor.
5. Jakmile dosáhnete správného napnutí, utažením šroubu alternátoru, šroubu držáku a otočného čepu zajistěte seřízenou polohu.

Údržba hydraulického systému

Bezpečnost při práci s hydraulickým systémem

- Pokud se kapalina dostane do kůže, vyhledejte okamžitě lékařskou pomoc. Vstříknutou kapalinu musí lékař chirurgicky odstranit do několika hodin.
- Před natlakováním hydraulické soustavy zkontrolujte bezvadný stav všech hydraulických hadic a potrubí a utažení všech hydraulických spojek a přípojek.
- Nepřibližujte tělo a ruce k netěsnícím místům nebo tryskám, ze kterých uniká hydraulická kapalina pod vysokým tlakem.
- K nalezení úniků hydraulické kapaliny použijte karton nebo papír.
- Před prováděním jakékoli práce na hydraulické soustavě bezpečně uvolněte tlak v této soustavě.

Kontrola hydraulického potrubí a hadic

Servisní interval: Při každém použití nebo denně

Zkontrolujte, zda u hydraulické potrubí a hadic nejsou netěsnosti, zlomené potrubí, volné montážní držáky, opotřebení, volné spoje a narušení vlivem počasí a chemikálií. Před provozem proveďte všechny nezbytné opravy.

Kontrola hydraulické kapaliny

Nádrž je při výrobě naplněna přibližně 32 litry vysoce kvalitní hydraulické kapaliny. Kontrolu hladiny hydraulického oleje je nejlepší provádět, je-li olej studený. Stroj by měl být ve své přepravní poloze. Pokud je hladina oleje pod značkou dolní meze na měrce oleje, doplňte olej tak, aby hladina oleje sahala doprostřed přijatelného rozmezí. **Nádrž nepřeplňujte.** Pokud je hladina oleje mezi značkou horní meze a dolní meze, není potřeba olej doplňovat.

Jako náhradní kapalina se doporučuje:

Toro Premium All Season Hydraulic Fluid

(Je k dispozici v 19litrových nádobách nebo 208litrových sudech, čísla dílů zjistíte v dokumentaci dodávané s díly nebo u svého dodavatele Toro.)

Alternativní kapaliny: Není-li k dispozici kapalina Toro, lze použít jiné běžné kapaliny na bázi ropy, pokud

splňují následující materiálové vlastnosti a průmyslové specifikace. Ověřte si u prodejce olejů, zda daný olej těmto specifikacím odpovídá.

Poznámka: Společnost Toro nepřebírá žádnou odpovědnost za škody způsobené nevhodnými náhražkami, proto používejte jen produkty od osvědčených výrobců, kteří zaručují kvalitu svých produktů.

Vysoký index viskozity / hydraulická kapalina s ochranou proti opotřebení a nízkým bodem tuhnutí, ISO VG 46

Materiálové vlastnosti:

Viskozita, ASTM D445	cSt při 40 °C: 44 až 48 cSt při 100 °C: 7,9 až 9,1
Index viskozity ASTM D2270	140 nebo vyšší (vysoký index viskozity značí kapalinu různých hmotností)
Teplota tuhnutí, ASTM D97	-36.7 °C až -45 °C
FZG, stupeň opotřebení	11 nebo vyšší
Obsah vody (nová kapalina)	500 miliontin (maximum)

Oborové specifikace:

Vickers I-286-S, Vickers M-2950-S, Denison HF-0 a Vickers 35 VQ 25 (Eaton ATS373-C)

Vhodné hydraulické kapaliny musí mít specifikaci pro mobilní stroje (nikoli pro použití v továrnách), různé hmotnosti a musí obsahovat aditiva proti opotřebení ZnDTP nebo ZDDP (nikoli kapalinu bez obsahu popelu).

Důležité: **Mnoho hydraulických kapalin je téměř čirých, takže zjišťování netěsností může být obtížné. Pro hydraulický olej je k dispozici přísada s červeným barvivem v lahvičkách o objemu 20 ml. Jedna lahvička dostačuje pro 15 až 22 litrů hydraulické kapaliny. Opatřete si díl s objednacím číslem 44-2500 od autorizovaného distributora Toro.**

Syntetická, biologicky rozložitelná hydraulická kapalina

(Je k dispozici v 19litrových nádobách nebo 208litrových sudech, čísla dílů zjistíte v dokumentaci dodávané s díly nebo u svého dodavatele Toro.)

Testování této vysoce kvalitní, syntetické, biologicky odbouratelné kapaliny prokázalo, že je vhodná pro tento model stroje Toro. U jiných značek syntetických kapalin může nastat problém s kompatibilitou těsnění; společnost Toro v takovém případě nemůže převzít zodpovědnost za neschválené náhrady.

Poznámka: Tato syntetická kapalina není kompatibilní s dříve prodávanou biologicky odbouratelnou kapalinou Toro. Další informace získáte od distributora společnosti Toro.

Alternativní kapaliny:

- Mobil EAL Envirosyn H 46 (USA)
- Mobil EAL Hydraulic Oil 46 (mezinárodní)

1. Zaparkujte stroj na rovném povrchu, spusťte žací jednotky, vypněte motor, zatáhněte parkovací brzdu a vytáhněte klíč.
2. Zkontrolujte vodoznak na boku nádrže.

   Poznámka: Hladina musí být na značce horní meze.
3. Je-li nutné doplnit hydraulický olej, očistěte oblast okolo plnicího hrdla a uzávěru hydraulické nádrže (Obrázek 55) a sejměte uzávěr.

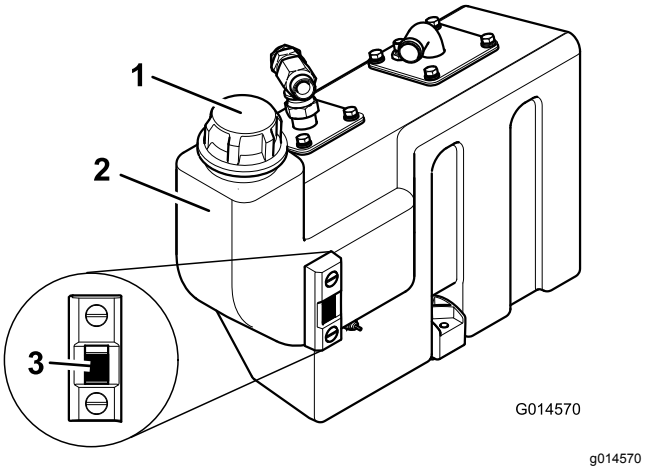

Obrázek 55

1. Uzávěr hydraulické nádrže
2. Nádrž kapaliny
3. Vodoznak

4. Sejměte uzávěr a doplňte nádrž ke značce horní meze na vodoznaku.

   Poznámka: Nádrž nepřeplňujte.
5. Nasaďte na nádrž uzávěr.

Výměna vratného hydraulického filtru

Servisní interval: Po prvních 50 hodinách

Po každých 500 hodinách provozu

1. Demontujte vratný filtr.
2. Těsnění nového vratného filtru potřete olejem.
3. Nasaďte do stroje nový vratný filtr.

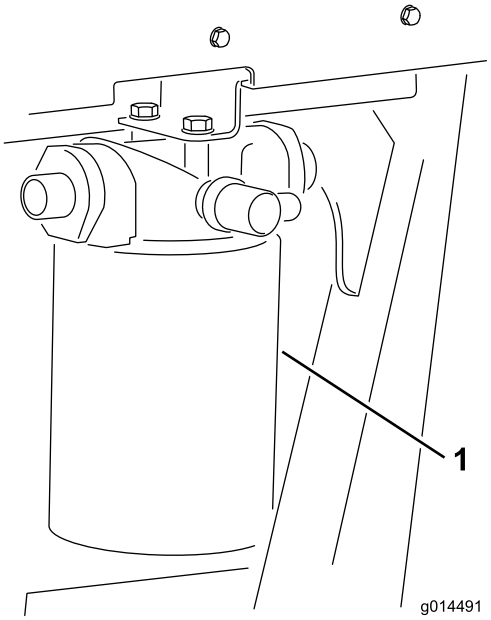

g014491

Obrázek 56

Levá strana stroje

1. Vratný filtr hydraulického oleje

Údržba hydraulického systému

Servisní interval: Po každých 500 hodinách provozu

Poznámka: Zabraňte styku elektrických součástí s vodou. Taková místa očistěte suchým hadrem nebo štětcem.

Tento postup se nejlépe provádí, je-li hydraulická kapalina teplá (nikoli horká). Spusťte žací jednotky na zem a vypusťte hydraulickou soustavu.

1. Demontujte plnicí přírubu nádrže kapaliny, abyste získali přístup k sacímu koši.
2. Odšroubujte a vyjměte koš a před montáží ho očistěte parafinovým olejem/petrolejem nebo benzinem.
3. Nasaďte vložku filtru kapaliny ve zpětném potrubí.
4. Nasaďte vložku filtru převodové kapaliny.
5. Naplňte hydraulickou nádrž novou, čistou hydraulickou kapalinou doporučované kvality.
6. Spusťte stroj a pracujte se všemi hydraulickými soustavami, dokud nebude hydraulická kapalina teplá.
7. Zkontrolujte hladinu kapaliny a v případě potřeby ji doplňte po horní značku na vodoznaku.

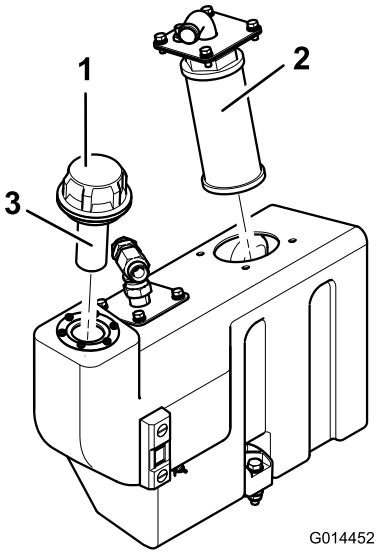

g014452

Obrázek 57

1. Uzávěr plnicího otvoru nádrže kapaliny
2. Sací koš
3. Koš plnicího otvoru

Kontrola výstražného systému přehřátí hydraulické kapaliny

Servisní interval: Po každých 500 hodinách provozu

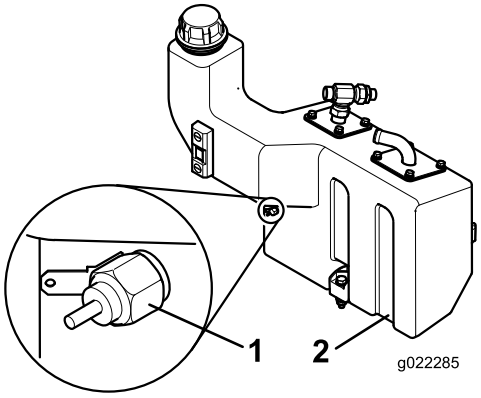

g022285

Obrázek 58

1. Teplotní spínač
2. Nádrž hydraulické kapaliny

1. Otočte klíček zapalování do polohy I.
2. Od teplotního spínače hydraulické nádrže odpojte svorku červenožlutého vodiče.
3. Kovovou svorkou vodiče se dotkněte vhodného uzemňovacího bodu a zajistěte, aby kovové povrchy měly dobrý kontakt.

Správnou funkci potvrdí houkání klaksonu a rozsvícení výstražné kontrolky teploty hydraulické kapaliny. V

případě potřeby proveďte před použitím sekačky opravu.

Kontrola hydraulického potrubí a hadic

Denně kontrolujte, zda hydraulická potrubí a hadice nejsou netěsné, opotřebené, zda nejsou potrubí zalomená, montážní držáky a spoje uvolněné a zda nedošlo k narušení vlivem počasí a chemikálií. Před provozem proveďte všechny nezbytné opravy.

Údržba žacích jednotek

Postupy údržby jsou popsány v *provozní příručce* k žací jednotce.

Bezpečnost týkající se použití žacího nože

- Opotřebený nebo poškozený žací nebo plochý nůž může prasknout a úlomek může sekačka odmrštit na obsluhu nebo osoby v okolí a způsobit vážné zranění nebo smrt.
- Pravidelně kontrolujte, zda nedošlo k nadměrnému opotřebení či poškození žacích jednotek.
- Při kontrole žacích jednotek buďte opatrní. Před prováděním servisních prací vřeten a plochých nožů je zabalte nebo použijte rukavice a postupujte se zvýšenou opatrností. Vřetena a ploché nože pouze vyměňujte nebo ostřete – nikdy se je nepokoušejte rovnat nebo svařovat.
- U strojů s více žacím jednotkami dávejte při otáčení vřetena pozor; může způsobit otáčení vřeten v dalších žacích jednotkách.

Přelapování žacích jednotek

⚠ DŮLEŽITÉ UPOZORNĚNÍ

Při styku s žacími jednotkami nebo jinými pohyblivými díly může dojít ke zranění osob.

- **Nepřibližujte prsty, ruce ani oděv k žacím jednotkám ani jiným pohyblivým dílům.**
- **Při běžícím motoru se nikdy nesnažte otáčet žacími jednotkami rukou nebo nohou.**

Pomocí tohoto postupu se doporučuje obnovit ostrost řezných hran vřeten a plochých nožů, což je nezbytné k dosažení travního střihu vysoké kvality.

Při tomto procesu stačí k obnovení ostrosti řezných hran odebrání malého množství kovu. Pokud jsou ostří nožů silně opotřebena nebo poškozena, bude nutné rozebrat jednotlivé součásti a nechat je přebrousit.

1. Přesvědčte se, zda je vypnut motor sekačky a parkovací brzda zatažena.
2. Nastavte vřetena vůči plochým nožům tak, aby byl zajištěn mírný kontakt.
3. Pomocí štětce s dlouhou násadou naneste na řezné hrany vřeten středně hrubou brusnou pastu na bázi detergentu.

Brusná pasta o hrubosti 80	
	Objednací číslo
0,45 kg	63-07-088
11,25 kg	63-07-086

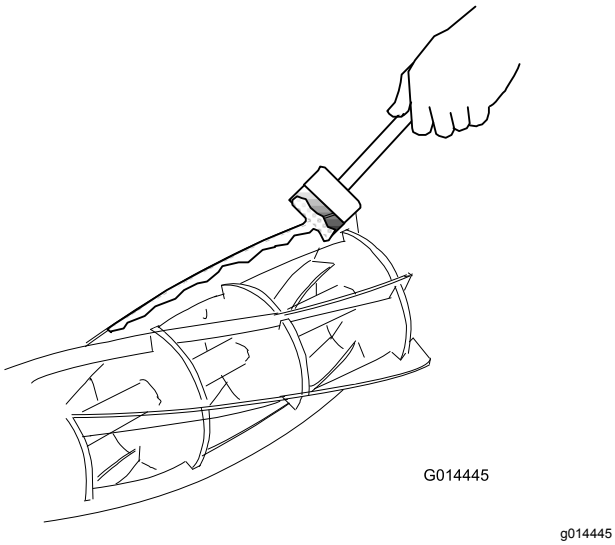

Obrázek 59

4. Posaďte se do sedačky obsluhy, nastartujte motor a nechejte ho pracovat ve volnoběžných otáčkách.

⚠ DŮLEŽITÉ UPOZORNĚNÍ

Pokud se dotknete žacích jednotek při spuštěném motoru, hrozí nebezpečí vážného zranění.

- **Zajistěte, aby v blízkosti žacích jednotek nebyly přítomny žádné osoby.**
- **V době, kdy motor sekačky běží, nepřibližujte ruce ani nohy k žacím jednotkám.**

5. Přepněte na chvíli spínač pohonu žacích jednotek do polohy vzad/přelapování a poslouchejte, jak dochází k broušení.
6. Jakmile broušení ustane, přepněte spínač pohonu žacích jednotek do vypnuté polohy a vypněte motor.
7. Pečlivě očistěte hrany nožů a seřiďte vřetena vůči plochým nožům.
8. Otáčejte vřetena rukou a seříznutím listu tenkého papíru zkontrolujte, zda je řez čistý po celé délce řezných hran.
9. Pokud je nutné další přelapování, opakujte kroky 2 až 8.
10. Pečlivě odstraňte a omyjte všechny stopy brusné pasty z vřeten a plochých nožů.

Broušení žacích jednotek

Broušení se provádí, pokud je třeba opravit ostří vřetena nebo ostří plochého nože, jež jsou nadměrně ztupená nebo pokřivená. Ploché nože, jejichž doba životnosti je u konce, je třeba vyměnit. Před montáží je nové nože třeba nabrousit v jejich držácích. Pokud je nezbytné přistoupit k broušení, je velmi důležité, aby byla současně nabroušena jak vřetena, tak ploché nože. Jedinou výjimkou je montáž nového vřetena, kdy je zapotřebí nabrousit pouze plochý nůž. Veškeré operace spojené s broušením by měl provádět autorizovaný prodejce na kvalitní a správně udržované brusce určené k broušení vřeten a plochých nožů.

Čištění

Mytí stroje

Stroj myjte podle potřeby použitím samotné vody nebo mírného čisticího prostředku. Při mytí stroje můžete používat hadr.

Důležité: **Stroj nikdy nemyjte brakickou nebo recyklovanou vodou.**

Důležité: **Stroj nikdy nemyjte pomocí vysokotlakého čisticího zařízení. Vysokotlaké čisticí zařízení může vážně poškodit elektroinstalaci stroje, uvolnit důležité štítky, případně spláchnout potřebnou vrstvu mazacího tuku z míst se zvýšeným třením. Vyvarujte se také nadměrného používání vody v okolí přístrojové desky, motoru a akumulátoru.**

Důležité: **Při spuštěném motoru stroj nemyjte. Pokud budete stroj mýt se spuštěným motorem, může dojít k poškození jeho vnitřních součástí.**

Uskladnění

Bezpečnost při skladování

- Před opuštěním místa obsluhy vypněte motor, vyjměte klíč a počkejte, až se zastaví všechny pohybující se části. Před seřizováním, údržbou, čištěním nebo skladováním nechejte stroj vychladnout.
- Neskladujte stroj ani nádobu s palivem v blízkosti otevřeného ohně, zdroje jisker nebo tepla, například u ohřívače vody nebo jiných zařízení.

Příprava hnací jednotky

1. Odstavte stroj na rovném povrchu, snižte žací jednotky, zatáhněte parkovací brzdu, vypněte motor a vyjměte klíč.
2. Pečlivě očistěte hnací jednotku, žací jednotky a motor.
3. Zkontrolujte tlak v pneumatikách; viz Kontrola tlaku v pneumatikách (strana 40).
4. Zkontrolujte, zda nejsou uvolněné upevňovací prvky, a případně je utáhněte.
5. Namažte nebo potřete olejem všechny maznice a otočné čepy. Přebytečné mazivo utřete.
6. Lehce přebruste a přelakujte poškrábané, popraskané nebo zkorodované lakované plochy. Opravte všechny důlky v kovovém plášti.
7. Následujícím způsobem proveďte údržbu akumulátoru a kabelů; viz Bezpečnost při práci s elektrickým systémem (strana 39):
   A. Sejměte svorky akumulátoru z vývodů akumulátoru.
   B. Akumulátor, svorky a vývody očistěte kovovým kartáčem a roztokem jedlé sody.
   C. Na svorky kabelů a vývody akumulátoru naneste tenkou vrstvu maziva Grafo 112X (obj. č. Toro 505-47) nebo vazelíny, abyste zabránili korozi.
   D. Každých 60 dnů baterii pomalu nabíjejte po dobu 24 hodin, aby nedošlo k vylučování síranu olovnatého.

Příprava motoru

1. Vypusťte motorový olej z olejové vany a nasaďte vypouštěcí zátku.
2. Demontujte a zlikvidujte olejový filtr. Namontujte nový olejový filtr.
3. Doplňte do motoru specifikovaný motorový olej.
4. Nastartujte motor a nechejte jej běžet přibližně 2 minuty ve volnoběžných otáčkách.

5. Vypněte motor a vyjměte klíč ze zapalování.
6. Propláchněte palivovou nádrž čerstvým čistým palivem.
7. Utáhněte všechny spojky palivové soustavy.
8. Pečlivě vyčistěte sestavu vzduchového filtru a proveďte jeho údržbu.
9. Vstup vzduchového filtru a výstup výfuku utěsněte voděodolnou páskou.
10. Zkontrolujte ochranu proti mrazu a doplňte nemrznoucí roztok vody a etylenglykolu v poměru 50/50 podle očekávané minimální teploty v dané oblasti.

Odstraňování závad

Závada	Možné příčiny	Způsoby odstranění
V místě přesahu žacích jednotek jsou plochy neposečené trávy.	1. Zatáčíte příliš zostra. 2. Sekačka se posunuje do strany při jízdě ve svahu. 3. Jeden konec žací jednotky nemá kontakt se zemí kvůli chybně vedeným hadicím nebo špatně umístěným hydraulickým nástavcům. 4. Jeden konec žací jednotky nemá kontakt se zemí kvůli zadřenému otočnému čepu. 5. Jeden konec žací jednotky nemá kontakt se zemí kvůli nánosu trávy pod žací jednotkou.	1. Zmenšete poloměr otáčení.. 2. Sekejte na svahu směrem nahoru a dolů. 3. Upravte vedení hadice nebo umístění hydraulických nástavců. 4. Uvolněte a namažte otočné čepy. 5. Odstraňte nahromaděnou trávu.
Po celé šířce sečení jsou vyvýšené pruhy podél směru jízdy.	1. Rychlost jízdy vpřed je příliš vysoká. 2. Otáčky vřetena jsou příliš nízké. 3. Příliš nízká výška sečení.	1. Snižte rychlost vpřed. 2. Zvyšte otáčky motoru sekačky. 3. Zvyšte výšku sečení.
Na posečené ploše jsou vyvýšené pruhy napříč směru pohybu, a to v šíři jedné žací jednotky.	1. Vřeteno se otáčí pomalu.	1. Zkontrolujte otáčky vřetena; obraťte se na autorizovaného prodejce.
V místě přesahu žacích jednotek je patrný výškový rozdíl posečené trávy.	1. U jedné žací jednotky není výška sečení nastavena konzistentně. 2. Ovladač zvednutí/sklopení není v plovoucí poloze. 3. Jeden konec žací jednotky nemá kontakt se zemí kvůli chybně vedeným hadicím nebo špatně umístěným hydraulickým nástavcům. 4. Jeden konec žací jednotky nemá kontakt se zemí kvůli zadřeným otočným čepům. 5. Jeden konec žací jednotky nemá kontakt se zemí kvůli nánosu trávy pod žací jednotkou.	1. Zkontrolujte a upravte nastavení výšky sečení. 2. Nastavte ovládání polohy do plovoucí polohy. 3. Upravte vedení hadice a umístění hydraulických nástavců. 4. Uvolněte a namažte otočné čepy. 5. Odstraňte nahromaděnou trávu.
Jsou přítomny neposečené nebo špatně posečené ostrůvky trávy.	1. Vřeteno nemá dostatečný kontakt s plochým nožem. 2. Vřeteno má nadměrný kontakt s plochým nožem. 3. Příliš vysoká výška sečení. 4. Řezné hrany vřetena/plochých nožů jsou zaobleny.	1. Nastavte kontakt vřetena a plochého nože. 2. Nastavte kontakt vřetena a plochého nože. 3. Snižte výšku sečení. 4. Přelapujte nebo obruste hrany.
Jsou přítomny pruhy neposečené nebo špatně posečené trávy ve směru jízdy.	1. Řezné hrany jsou poškozeny v důsledku nadměrnému kontaktu způsobeného chybným seřízením vřetena vůči plochému noži. 2. Plochý nůž je v kontaktu se zemí. 3. Přední část plochého nože je sklopena dolů. 4. Žací jednotky mají tendenci poskakovat. 5. Ložiska vřetena/čepy ložiskového pouzdra jsou opotřebené. 6. V žací jednotce jsou uvolněné součásti.	1. Přelapujte nebo obruste hrany. 2. Zvyšte výšku sečení. 3. Nastavte žací jednotku tak, aby byl plochý nůž v poloze rovnoběžné se zemí. 4. Snižte rychlost vpřed a omezte přenos zatížení. 5. Vyměňte všechny opotřebené součásti. 6. Zkontrolujte součásti a případně je utáhněte.

Závada	Možné příčiny	Způsoby odstranění
Na trávníku jsou holé plochy.	1. Přílišné zvlnění terénu vzhledem k nastavené výšce sečení. 2. Příliš nízká výška sečení.	1. Používejte plovoucí polohu žacích jednotek. 2. Zvyšte výšku sečení.
Plochý nůž je nadměrně opotřebený.	1. Plochý nůž je v nadměrném kontaktu se zemí. 2. Řezné hrany vřetena/plochého nože jsou zaobleny. 3. Vřeteno je v nadměrném kontaktu s plochým nožem. 4. Došlo k poškození vřetena nebo plochého nože. 5. Nadměrně abrazivní terénní podmínky.	1. Zvyšte výšku sečení. 2. Přelapujte nebo obruste hrany. 3. Nastavte kontakt vřetena a plochého nože. 4. Součásti podle potřeby přebruste nebo vyměňte. 5. Zvyšte výšku sečení.
Motor se pomocí klíče zapalování nenastartuje.	1. Ochranný spínač neutrálního stupně převodovky není napájen. 2. Ochranný spínač parkovací brzdy není napájen. 3. Ochranný spínač pohonu žacích jednotek není napájen. 4. Došlo k závadě elektrického systému.	1. Sejměte nohu z pedálů pro jízdu vpřed/vzad nebo zkontrolujte nastavení ochranného spínače neutrálního stupně převodovky. 2. Přepněte spínač parkovací brzdy do zapnuté polohy. 3. Přepněte spínač pohonu žacích jednotek do vypnuté polohy. 4. Vyhledejte a opravte závadu v elektrickém systému.
Baterie neposkytuje napájení elektrickým proudem.	1. Volná nebo zkorodovaná svorka. 2. Je volný nebo opotřebený řemen alternátoru. 3. Baterie je vybitá. 4. V elektrickém obvodu došlo ke zkratu.	1. Vyčistěte a utáhněte svorky. Dobijte baterii. 2. Seřiďte napnutí řemene nebo jej vyměňte, viz Provozní příručka motoru. 3. Nabijte nebo vyměňte baterii. 4. Vyhledejte místo zkratu a proveďte opravu.
Hydraulická kapalina se přehřívá.	1. Je zanesená mřížka. 2. Žebra chladiče kapaliny jsou znečištěná nebo zanesená. 3. Chladič motoru je znečištěný nebo zablokovaný. 4. Příliš nízké nastavení přetlakového ventilu. 5. Hladina kapaliny je příliš nízká. 6. Jsou aktivní brzdy. 7. Vřetena jsou v těsném kontaktu s plochými noži. 8. Došlo k závadě ventilátoru nebo jeho pohonu.	1. Očistěte mřížku. 2. Vyčistěte žebra. 3. Očistěte chladič. 4. Nechte zkontrolovat tlak přetlakového ventilu. Obraťte se na autorizovaného prodejce. 5. Naplňte nádrž do správné výše hladiny. 6. Deaktivujte brzdy. 7. Upravte nastavení. 8. Zkontrolujte funkci ventilátoru a v případě potřeby jej opravte.
Brzdový systém nepracuje správně.	1. Došlo k závadě na montážním celku motorové brzdy kol. 2. Jsou opotřebeny brzdové kotouče.	1. Obraťte se na autorizovaného prodejce. 2. Vyměňte brzdové kotouče; obraťte se na autorizovaného prodejce.
Nesprávná funkce řízení.	1. Je poškozen ventil řízení. 2. Je poškozen hydraulický válec. 3. Je poškozena hadice řízení.	1. Opravte nebo vyměňte ventil řízení. 2. Opravte nebo vyměňte hydraulický válec. 3. Vyměňte hadici.

Závada	Možné příčiny	Způsoby odstranění
Stroj se nepohybuje vpřed ani vzad.	1. Parkovací brzda je zatažena. 2. Hladina kapaliny je příliš nízká. 3. V nádrži je nesprávný typ kapaliny. 4. Jsou poškozena táhla pojezdového pedálu. 5. Je poškozeno čerpadlo převodovky. 6. Je otevřen obtokový ventil převodovky. 7. Je poškozena spojka pohonu.	1. Deaktivujte parkovací brzdu. 2. Naplňte nádrž do správné výše hladiny. 3. Vypusťte nádrž a naplňte ji správnou kapalinou. 4. Zkontrolujte táhla a vyměňte všechny poškozené nebo opotřebené součásti. 5. Nechejte provést generální opravu čerpadla převodovky u autorizovaného prodejce. 6. Zavřete obtokový ventil. 7. Vyměňte spojku pohonu.
Stroj se pomalu pohybuje vpřed nebo vzad při zařazeném neutrálu.	1. Nesprávné nastavení neutrálu převodovky.	1. Seřiďte nastavení táhel neutrálního stupně převodovky.
Z hydraulického systému vystupuje nadměrný hluk.	1. Je vadné čerpadlo. 2. Je vadný motor. 3. Do systému proniká vzduch. 4. Ucpaný nebo poškozený sací koš. 5. Kapalina je v důsledku chladu nadměrně viskózní. 6. Příliš nízké nastavení přetlakového ventilu. 7. Hladina hydraulické kapaliny je příliš nízká.	1. Najděte hlučné čerpadlo a opravte jej nebo vyměňte. 2. Najděte hlučný motor a opravte jej nebo vyměňte. 3. Utáhněte nebo vyměňte hydraulické spoje, zejména v sacím potrubí. 4. Podle potřeby sací koš vyčistěte nebo vyměňte. 5. Nechejte soustavu zahřát. 6. Nechte zkontrolovat tlak přetlakového ventilu. Obraťte se na autorizovaného prodejce. 7. Naplňte nádrž hydraulické kapaliny do správné výše.
Po chvíli uspokojivého provozu stroj ztrácí svůj výkon.	1. Je opotřebeno čerpadlo nebo motor. 2. Hladina hydraulické kapaliny je příliš nízká. 3. Kapalina v hydraulickém systému má nesprávnou viskozitu. 4. Vložka filtru kapaliny je ucpaná. 5. Je vadný přetlakový ventil. 6. Systém se přehřívá. 7. Netěsnosti na sací hadici.	1. Podle potřeby vyměňte součásti. 2. Naplňte nádrž hydraulické kapaliny do správné výše. 3. Vyměňte kapalinu v nádrži hydraulické kapaliny za kapalinu se správnou viskozitou podle pokynů v části „Technické údaje“. 4. Vyměňte vložku filtru. 5. Nechejte přetlakový ventil vyčistit a provést tlakovou zkoušku. Obraťte se na autorizovaného prodejce. 6. Zkontrolujte seřízení vřetena vůči plochému noži. Snižte pracovní zatížení (zvyšte výšku sečení nebo snižte rychlost jízdy vpřed). 7. Zkontrolujte a utáhněte spoje. V případě potřeby hadici vyměňte.
Vřeteno vydává při otáčení klepavý zvuk.	1. Na vřetenu nebo plochém noži je výstupek způsobený kontaktem s cizím předmětem. 2. Ložiska vřetena jsou opotřebená.	1. Odstraňte hrbolek pomocí brusného kamene a přelapováním obnovte řezné hrany. Při vážném poškození bude nutné přebroušení. 2. V případě potřeby ložiska vyměňte.

Závada	Možné příčiny	Způsoby odstranění
Jedno vřeteno se otáčí pomalu.	1. Ložisko vřetena je zadřené. 2. Byl nainstalován motor s nesprávnými otáčkami. 3. Zpětný ventil motoru zůstal zaseknutý v otevřené poloze. 4. Vřeteno je v těsném kontaktu s plochým nožem. 5. Je opotřebený motor.	1. V případě potřeby ložiska vyměňte. 2. Zkontrolujte motor a v případě potřeby jej vyměňte. 3. Nechejte zpětný ventil vyčistit a zkontrolovat. 4. Upravte nastavení. 5. Vyměňte motor.
Žací jednotku nelze zvednout z pracovní polohy.	1. Vadné těsnění zvedacího válce. 2. Přetlakový ventil je zaseknutý v otevřené poloze nebo chybně nastavený. 3. Došlo k závadě řídicího ventilu. 4. Došlo k mechanickému zablokování.	1. Vyměňte těsnění. 2. Nechte zkontrolovat tlak přetlakového ventilu. Obraťte se na autorizovaného prodejce. 3. Proveďte generální opravu řídicího ventilu. 4. Uvolněte zablokování.
Žací jednotky nekopírují povrch země.	1. Je nesprávné vedení hadice nebo orientace hydraulických nástavců. 2. Jsou příliš utaženy otočné čepy. 3. Sekačka je používána v poloze „držení“. 4. Příliš vysoké nastavení přenosu zatížení.	1. Pohybujte žacími jednotkami mezi krajními polohami a pozorujte, zda nedochází k napnutí hadic. Veďte hadice správným způsobem a podle potřeby upravte orientaci spojů. 2. Podle potřeby uvolněte a namažte otočné čepy. 3. Přepněte spínač ovládání polohy do sklopené/plovoucí polohy. 4. Snižte přenos zatížení.
Žací jednotky se při spuštění do pracovní polohy nerozběhnou.	1. Je poškozen snímač sedačky. 2. Hladina hydraulické kapaliny je příliš nízká. 3. Je ustřižen hnací hřídel. 4. Přetlakový ventil je zaseknutý v otevřené poloze nebo chybně nastavený. 5. Žací jednotka je zablokována. 6. Vřeteno je v těsném kontaktu s plochým nožem. 7. Řídicí ventil žací jednotky je ve vypnuté poloze vlivem závady na řídicím ventilu. 8. Řídicí ventil žací jednotky je ve vypnuté poloze vlivem elektrické závady. 9. Nesprávně nastaven polohový spínač zvedacího ramene.	1. Zkontrolujte mechanickou a elektrickou funkci spínače. 2. Naplňte nádrž hydraulické kapaliny do správné výše. 3. Zkontrolujte hnací hřídele motoru a vřetena a v případě potřeby je vyměňte. 4. Nechte zkontrolovat tlak přetlakového ventilu. Obraťte se na autorizovaného prodejce. 5. Podle potřeby odstraňte veškeré příčiny zablokování. 6. Upravte nastavení. 7. Proveďte generální opravu řídicího ventilu. 8. Nechejte zkontrolovat elektrický systém, zda není přítomna nějaká elektrická závada. 9. Zkontrolujte a seřiďte polohový spínač.
Vřetena se otáčejí špatným směrem.	1. Jsou nesprávně připojeny hadice. 2. Ochranný spínač pohonu žacích jednotek je nesprávně připojen.	1. Zkontrolujte hydraulický okruh a správně připojte hadice. 2. Zkontrolujte elektrické připojení spínače.

Oznámení o ochraně soukromí EEA / UK

Způsob, jakým společnost Toro nakládá s vašimi osobními údaji

Společnost Toro Company („Toro“) respektuje vaše soukromí. Když zakoupíte naše produkty, můžeme shromažďovat určité osobní informace poskytnuté buď přímo vámi, nebo vaším místním prodejcem či společností Toro. Společnost Toro využívá tyto informace k plnění smluvních povinností, jako je například registrace vaší záruky, zpracování reklamace nebo kontakt s vámi v případě stažení výrobku – a pro legitimní obchodní účely – jako např. zjišťování spokojenosti zákazníků, zlepšování našich výrobků nebo poskytování informací o výrobcích, jež pro vás mohou být zajímavé. Společnost Toro může sdílet vaše údaje se svými dceřinými společnostmi, přidruženými společnostmi, prodejci a dalšími obchodními partnery v souvislosti s kteroukoli z těchto činností. Osobní údaje můžeme rovněž poskytnout, pokud je to vyžadováno zákonem nebo v souvislosti s prodejem, koupí nebo sloučením podniku. Vaše osobní informace nebudeme nikdy prodávat žádné další společnosti pro marketingové účely.

Zachování osobních údajů

Společnost Toro uchová vaše osobní údaje, pokud jsou relevantní pro výše uvedené účely a v souladu se zákonnými požadavky. Chcete-li získat další informace o platných lhůtách uchovávání, kontaktujte nás prosím na adrese legal@toro.com.

Závazek společnosti Toro k bezpečnosti

Vaše osobní údaje mohou být zpracovávány v USA nebo jiné zemi, ve které mohou platit méně přísné zákony na ochranu dat než v zemi vašeho bydliště. Pokaždé, když převedeme vaše údaje mimo zemi vašeho bydliště, přijmeme zákonem požadovaná opatření, abychom zajistili, že budou zavedeny příslušné záruky, které ochrání vaše informace a zajistí šetrné nakládání s nimi.

Přístup a oprava

Můžete mít právo své osobní údaje upravovat nebo kontrolovat a můžete mít námitky nebo omezovat zpracování svých dat. Za tímto účelem nás kontaktujte e-mailem legal@toro.com. Máte-li pochybnosti ohledně způsobu, jakým společnost Toro zpracovala vaše informace, doporučujeme, abyste tuto otázku vznesli přímo u nás. Vezměte prosím na vědomí, že občané EU mají právo podat stížnost na úřadě pro ochranu osobních údajů.

Záruka Toro

Omezená záruka na dobu dvou let nebo 1 500 provozních hodin

Podmínky a výrobky, na které se záruka vztahuje

Společnost Toro Company a její dceřiná společnost Toro Warranty Company na základě vzájemné dohody nesou společně záruky za případné materiálové či výrobní vady komerčního výrobku společnosti Toro („výrobek“) po dobu 2 let nebo 1 500 provozních hodin* podle toho, co nastane dříve. Tato záruka se vztahuje na všechny výrobky s výjimkou provzdušňovačů (viz jednotlivé části záruky vztahující se na tyto výrobky). V případě, že jsou naplněny záruční podmínky, opravíme výrobek na vlastní náklady, včetně diagnostiky, práce, náhradních dílů a dopravy. Tato záruka začíná běžet v den dodání výrobku původnímu maloobchodnímu odběrateli.
* Výrobek vybavený měřičem provozních hodin.

Pokyny pro poskytnutí záruční opravy

Jste-li přesvědčeni, že došlo k naplnění záručních podmínek, musíte sdělit distributorovi komerčních výrobků nebo autorizovanému prodejci komerčních výrobků, kde jste výrobek zakoupili. Potřebujete-li pomoc s vyhledáním distributora nebo autorizovaného prodejce komerčních výrobků nebo máte-li dotazy týkající se vašich práv či povinností spojených se zárukou, můžete nás kontaktovat na adrese:

Toro Commercial Products Service Department
Toro Warranty Company
8111 Lyndale Avenue South
Bloomington, MN 55420-1196

952–888–8801 nebo 800–952–2740
E-mail: commercial.warranty@toro.com

Povinnosti vlastníka

Jako vlastníci výrobku jste odpovědní za provádění nutné údržby a seřizování, jak je uvedeno v příslušné *provozní příručce*. Opravy týkající se závad výrobku způsobených nevyhovující údržbou a úpravami nejsou zahrnuty v rámci této záruky.

Součásti a úkony, na které se nevztahuje záruka

Ne všechny závady nebo poruchy, které se v záruční době na výrobku vyskytnou, jsou vady materiálu nebo výrobní vady. Záruka se nevztahuje na následující:

- Závady na výrobku, které jsou důsledkem použití jiných náhradních dílů než Toro nebo instalace a používání přídavných nebo upravených zařízení a produktů jiné značky než Toro.
- Závady na výrobku, které jsou důsledkem neprovádění doporučené údržby a/nebo seřizování.
- Závady na výrobku, které jsou důsledkem jeho nesprávného, nedbalého nebo nezodpovědného používání.
- Součásti, u nichž dochází k opotřebení, které nejsou poškozené. Mezi součásti, u nichž dochází k opotřebení nebo ke spotřebě v rámci běžného provozu výrobku, patří mimo jiné brzdové destičky a obložení, spojkové obložení, žací nože, vřetena, válce a ložiska (utěsněná nebo mazatelná), ploché nože, zapalovací svíčky, řídicí kolečka a jejich ložiska, pneumatiky, filtry, řemeny a některé součásti rozprašovačů, například membrány, trysky a pojistné ventily.
- Závady způsobené nejen vnějšími vlivy, ale také skladovacími postupy, kontaminací, používáním neschválených paliv, chladicích kapalin, maziv, přísad, hnojiv, vody, chemikálií atd.
- Závady nebo snížení výkonu způsobené používáním paliv (např. benzínu, motorové nafty nebo bionafty), která nevyhovují příslušným průmyslovým normám.
- Běžný hluk, vibrace, opotřebení a znehodnocení. Běžné „opotřebení“ zahrnuje kromě jiného poškození sedaček opotřebením nebo oděrem, odřený lak, poškrábané etikety nebo okna.

Díly

Díly, u nichž je v rámci údržby plánována výměna, jsou kryté zárukou do doby jejich plánované výměny. Díly vyměněné podle této záruky jsou kryté po dobu platnosti záruky na originální výrobek a stávají se majetkem společnosti Toro. Společnost Toro učiní konečné rozhodnutí o tom, zda příslušný díl nebo montážní celek budou opraveny nebo vyměněny. Společnost Toro může k záručním opravám použít repasované díly.

Záruka poskytovaná na akumulátory s hlubokým cyklem vybití a lithium-iontové akumulátory

Akumulátor s hlubokým cyklem vybití a lithium-iontové akumulátory mají specifikovaný celkový počet kilowatthodin, které jsou během své životnosti schopny dodat. Způsob provozu, dobíjení a údržby může životnost akumulátorů prodloužit nebo zkrátit. Postupem času se množství užitečné práce v intervalech mezi dobíjením akumulátorů snižuje, až jsou akumulátory zcela vypotřebované. Výměna akumulátorů vypotřebovaných v důsledku běžného provozu je odpovědností majitele výrobku. Poznámka: (pouze lithium-iontový akumulátor): poměrná prodloužená záruka po dobu 2 let. Dodatečné informace naleznete v záručních podmínkách akumulátoru.

Doživotní záruka na klikový hřídel (pouze model ProStripe 02657)

Na modely Prostripe, jež jsou vybaveny originálním třecím kotoučem Toro a brzdovou spojkou žacího nože Crank-Safe (montážní celek integrované brzdové spojky žacího nože (BBC) + třecí kotouč) a používány původním kupujícím v souladu s doporučenými postupy pro obsluhu a údržbu, se vztahuje doživotní záruka na ohnutí klikového hřídele motoru. Doživotní záruka na klikový hřídel se nevztahuje na stroje vybavené třecími podložkami, brzdovou spojkou žacího nože (BBC) a dalšími takovými zařízeními.

Údržbu hradí majitel

Mezi běžné servisní úkony vyžadované u výrobků značky Toro a prováděné na náklady majitele patří seřizování, mazání, čištění a leštění motoru, výměna filtrů, chladicí kapaliny a provádění doporučené údržby.

Obecné podmínky

Oprava autorizovaným distributorem nebo prodejcem Toro je jediný nápravný prostředek, na který máte podle této záruky nárok.

Společnosti Toro Company a Toro Warranty Company nejsou odpovědné za nepřímé, náhodné ani následné škody související s používáním výrobků Toro, na něž se vztahuje tato záruka, včetně jakýchkoli nákladů nebo výdajů na zajištění náhradního zařízení nebo servisu během odpovídající doby trvání poruchy nebo nepoužitelnosti výrobku do skončení oprav podle této záruky. S výjimkou níže uvedené emisní záruky, která platí v odpovídajících případech, neexistuje žádná jiná výslovná záruka. Veškeré předpokládané záruky prodejnosti a vhodnosti použití jsou omezeny na dobu trvání této výslovné záruky.

Některé státy nepovolují vyloučení náhodných nebo následných škod ze záruky nebo omezení doby trvání předpokládané záruky, proto se na vás výše uvedené výjimky a omezení nemusejí vztahovat. Tato záruka uděluje specifická zákonná práva, kromě nichž můžete mít i další práva, která se mezi jednotlivými státy liší.

Poznámka k záručnímu krytí systému řízení emisí

Systém pro kontrolu emisí v produktu může být pokryt samostatnou zárukou, která splňuje požadavky stanovené americkými organizacemi EPA (U.S. Environmental Protection Agency) a/nebo CARB (California Air Resources Board). Na záruku na systém pro kontrolu emisí se nevztahují výše uvedená omezení týkající se provozních hodin. Viz prohlášení o záruce na systém řízení emisí, které bylo dodáno s výrobkem, nebo je součástí dokumentace od výrobce motoru.

Jiné země než USA a Kanada

Prosíme zákazníky, kteří zakoupili produkty společnosti Toro dovezené z USA či Kanady, aby se spojili s příslušným distributorem (zástupcem) společnosti Toro, který jim poskytne záruční podmínky platné v dané zemi, oblasti nebo státu. Pokud z jakéhokoli důvodu nejste se službami distributora spokojeni nebo je pro vás obtížné získat informace o záruce, obraťte se na autorizované servisní středisko společnosti Toro.

374-0253 Rev F