Form No. 3429-630 Rev B

TORO®

Count on it.

Руководство оператора

# Каток для газона GreensPro™ 1260

**Номер модели 44913—Заводской номер 404476532 и до**

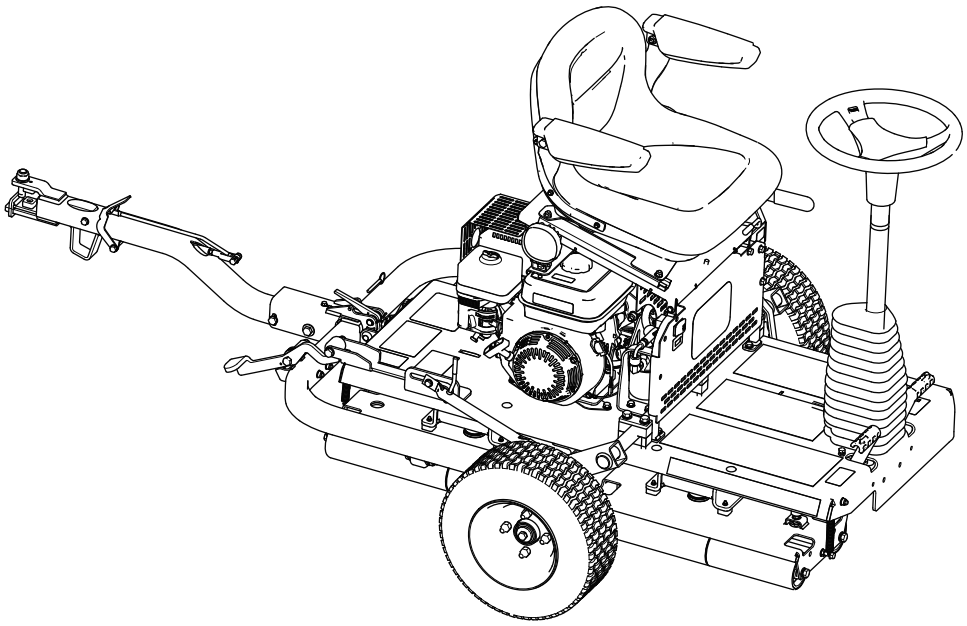

Регистрация в www.Toro.com.
Перевод исходного документа (RU)

ЕАС

*3429-630* B

Данное изделие удовлетворяет всем соответствующим европейским директивам; подробные сведения содержатся в документе «Декларация соответствия» на каждое отдельное изделие.

Раздел 4442 или 4443 Калифорнийского свода законов по общественным ресурсам запрещает использовать или эксплуатировать на землях, покрытых лесом, кустарником или травой, двигатель без исправного искрогасительного устройства, описанного в разделе 4442 и поддерживаемого в надлежащем рабочем состоянии; или двигатель должен быть изготовлен, оборудован и проходить обслуживание с учетом противопожарной безопасности.

**⚠ ПРЕДУПРЕЖДЕНИЕ**

**КАЛИФОРНИЯ**
**Положение 65, Предупреждение**

**Согласно законам штата Калифорния считается, что выхлопные газы этого изделия содержат химические вещества, которые вызывают рак, врождённые пороки, и представляют опасность для репродуктивной функции.**

**Лица, использующие данное вещество, должны иметь в виду, что, согласно информации, имеющейся в распоряжении компетентных органов штата Калифорния, оно содержит химическое соединение (соединения), отнесенные к категории канцерогенных, способных вызвать врождённые пороки и оказывающих вредное воздействие на репродуктивную систему человека.**

# Введение

Этот ездовой каток для газона предназначен для коммерческого использования профессиональными операторами, работающими по найму. Основное предназначение данной модели – укатывание гринов, теннисных кортов и прочих покрытых травой поверхностей на благоустроенных территориях парков, площадок для гольфа, спортивных площадок и коммерческих объектов. Использование этого изделия не по прямому назначению может быть опасным для пользователя и находящихся рядом людей.

Внимательно изучите данное руководство, чтобы знать как правильно использовать и обслуживать машину, не допуская ее повреждения и травмирования персонала. Вы несете ответственность за правильное и безопасное использование машины.

Посетите веб-сайт www.Toro.com для получения информации о технике безопасности при работе с изделием, обучающих материалов по эксплуатации изделия, информации о принадлежностях, а также для получения помощи в поисках дилера или для регистрации вашего изделия.

Для выполнения технического обслуживания, приобретения оригинальных запчастей Toro или получения дополнительной информации обращайтесь в сервисный центр официального дилера или в отдел технического обслуживания компании Toro. Не забудьте при этом указать модель и серийный номер изделия. На Рисунок 1 показано расположение номера модели и серийного номера. Запишите номера в предусмотренном для этого месте.

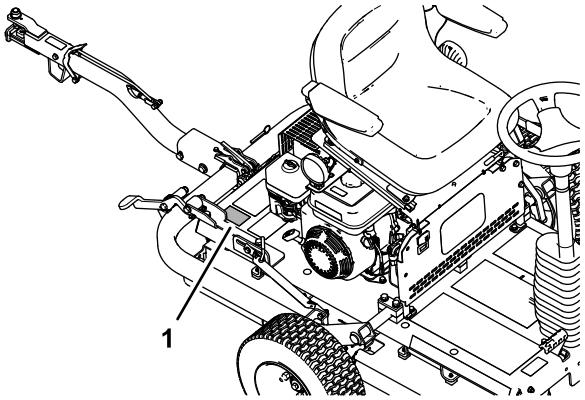


g279976

**Рисунок 1**

1. Расположение номера модели и серийного номера

**Номер модели** _____

**Заводской номер** _____

В настоящем руководстве приведены потенциальные опасности и рекомендации по их предотвращению, обозначенные символом (Рисунок 2), который предупреждает об опасности серьезного травмирования или гибели в случае несоблюдения пользователем рекомендуемых мер безопасности.

**© 2019—The Toro® Company**
**8111 Lyndale Avenue South**
**Bloomington, MN 55420**



**Обращайтесь к нам в www.Toro.com.**
**Отпечатано в Великобритании**
**Все права защищены**

g000502

**Рисунок 2**

Символ предупреждения об опасности

Для выделения информации в данном руководстве используются два слова. **Внимание** — привлекает внимание к специальной информации, относящейся к механической части машины, и **Примечание** — выделяет общую информацию, требующую специального внимания.

# Содержание


Техника безопасности ..... 4
Общие правила техники безопасности ..... 4
Наклейки с правилами техники безопасности и инструкциями ..... 5
Сборка ..... 8
1 Установка ходовых колес ..... 9
2 Установка сцепки в сборе ..... 9
3 Снятие машины с грузового поддона ..... 11
4 Смазка машины ..... 11
Знакомство с изделием ..... 12
Органы управления ..... 13
Органы управления двигателем ..... 14
Технические характеристики ..... 15
Навесное оборудование и приспособления ..... 15
До эксплуатации ..... 16
Правила техники безопасности при подготовке машины к работе ..... 16
Подготовка машины к использованию ..... 16
Характеристики топлива ..... 17
Заправка топливного бака ..... 17
В процессе эксплуатации ..... 17
Правила техники безопасности во время работы ..... 18
Пуск двигателя ..... 19
Останов двигателя ..... 19
Транспортировка машины ..... 19
Эксплуатация машины ..... 21
Советы по эксплуатации ..... 22
После эксплуатации ..... 22
Правила техники безопасности после работы с машиной ..... 22
Транспортировка машины ..... 22
Техническое обслуживание ..... 23
Техника безопасности при обслуживании ..... 23
Рекомендуемый график(и) технического обслуживания ..... 23
Отметки о проблемных зонах ..... 24
Перечень операций ежедневного технического обслуживания ..... 25
Действия перед техническим обслуживанием ..... 26
Подготовка к операциям технического обслуживания ..... 26
Подъем сиденья оператора ..... 26
Опускание сиденья оператора ..... 27
Смазка ..... 27
Смазывание подшипника ведущего катка ..... 27
Техническое обслуживание двигателя ..... 28
Правила техники безопасности при обслуживании двигателя ..... 28
Характеристики моторного масла ..... 28
Проверка уровня масла в двигателе ..... 28
Замена масла в двигателе ..... 29
Проверка элементов воздушного фильтра ..... 30
Обслуживание воздухоочистителя ..... 31
Обслуживание свечи (свечей) зажигания ..... 31
Проверка и регулировка зазоров в клапанах двигателя ..... 32
Техническое обслуживание топливной системы ..... 33
Очистка отстойника ..... 33
Техническое обслуживание электрической системы ..... 33
Проверка системы защитных блокировок ..... 33
Техническое обслуживание тормозов ..... 34
Проверка стояночного тормоза ..... 34
Регулировка стояночного тормоза ..... 34
Техническое обслуживание гидравлической системы ..... 35
Правила техники безопасности при работе с гидравлической системой ..... 35
Проверка гидравлических шлангов и штуцеров ..... 35
Характеристики гидравлической жидкости ..... 35
Проверка уровня гидравлической жидкости ..... 36
Замена гидравлической жидкости и фильтра ..... 37
Техническое обслуживание шасси ..... 39
Проверка давления в шинах ..... 39
Проверка ослабленных креплений на машине ..... 39
Очистка ..... 39
Очистка машины ..... 39
Хранение ..... 40
Подготовка машины к краткосрочному хранению ..... 40
Подготовка машины к долгосрочному хранению ..... 40
Хранение машины ..... 41

# Техника безопасности

Конструкция данной машины соответствует требованиям стандартов EN ISO 12100:2010 и ANSI B71.4-2017.

***Внимание:*** **Сведения о требуемых нормативных данных для стран ЕС см. в «Декларации соответствия», прилагаемой к машине.**

## Общие правила техники безопасности

Нарушение правил работы с данным изделием может стать причиной травм. Во избежание тяжелых травм всегда соблюдайте все правила техники безопасности.

- Перед запуском двигателя прочтите и усвойте содержание настоящего *Руководства оператора*.
- Будьте предельно внимательны при работе на данной машине. Во избежание травмирования людей или повреждения имущества не отвлекайтесь во время работы.
- Не помещайте руки и ноги рядом с движущимися компонентами машины.
- Не эксплуатируйте данную машину без установленных на ней исправных ограждений и других защитных устройств.
- Прежде чем покинуть рабочее место оператора, выключите машину, извлеките ключ (при наличии) и дождитесь остановки всех движущихся частей машины. Дайте машине остыть перед регулировкой, техническим обслуживанием, очисткой или помещением на хранение.

Нарушение правил эксплуатации или технического обслуживания машины может привести к травме. Чтобы снизить вероятность травмирования, выполняйте правила техники безопасности и всегда обращайте внимание на символы, предупреждающие об опасности (⚠ которые имеют следующее значение: «Осторожно!», «Внимание!» или «Опасно!» – указания по обеспечению личной безопасности. Несоблюдение данных инструкций может стать причиной травмы или гибели.

# Наклейки с правилами техники безопасности и инструкциями

Предупреждающие наклейки и инструкции по технике безопасности должны быть хорошо видны оператору и установлены во всех местах потенциальной опасности. Если наклейка отсутствует или повреждена, установите новую наклейку.

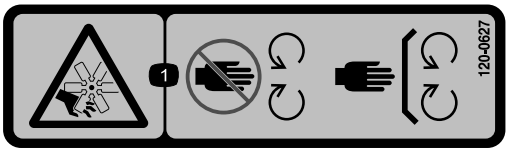


decal120-0627

**120-0627**

1. Опасность порезов и травматической ампутации конечностей вентилятором! Держитесь подальше от движущихся частей; все защитные ограждения и устройства должны быть на штатных местах.

---

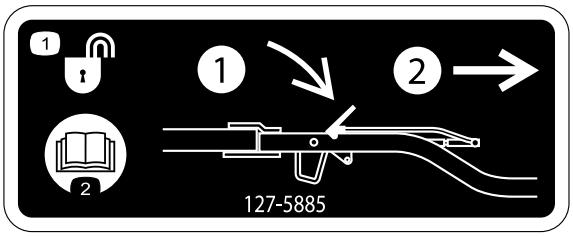


decal127-5885

**127-5885**

1. Размыкание сцепки – 1) нажмите на фиксатор; 2) извлеките сцепку.
2. Прочтите *Руководство оператора*.

---

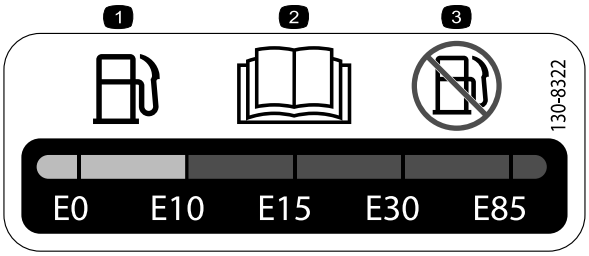


decal130-8322

**130-8322**

1. Используйте только бензин, содержащий не более 10% этилового спирта по объему (E10).
2. Прочтите *Руководство оператора*.
3. Не используйте бензин, содержащий более 10% этилового спирта по объему (E10).

---

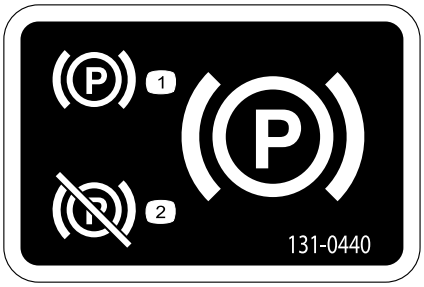


decal131-0440

**131-0440**

1. Стояночный тормоз включен
2. Стояночный тормоз выключен

---

decal133-1701

**133-1701**

1. Осторожно! Прочтите *Руководство оператора*. К управлению машиной допускается только специально подготовленный персонал.
2. Осторожно! Используйте средства защиты органов слуха.
3. Осторожно! Не разрешайте посторонним приближаться к машине.
4. Осторожно! Не приближайтесь к движущимся частям машины; все защитные ограждения и кожухи должны быть на своих местах.
5. Опасность опрокидывания! Не работайте на машине рядом с водоемами, держитесь подальше от насыпей или обрывов.

---

decal133-8062

**133-8062**

---

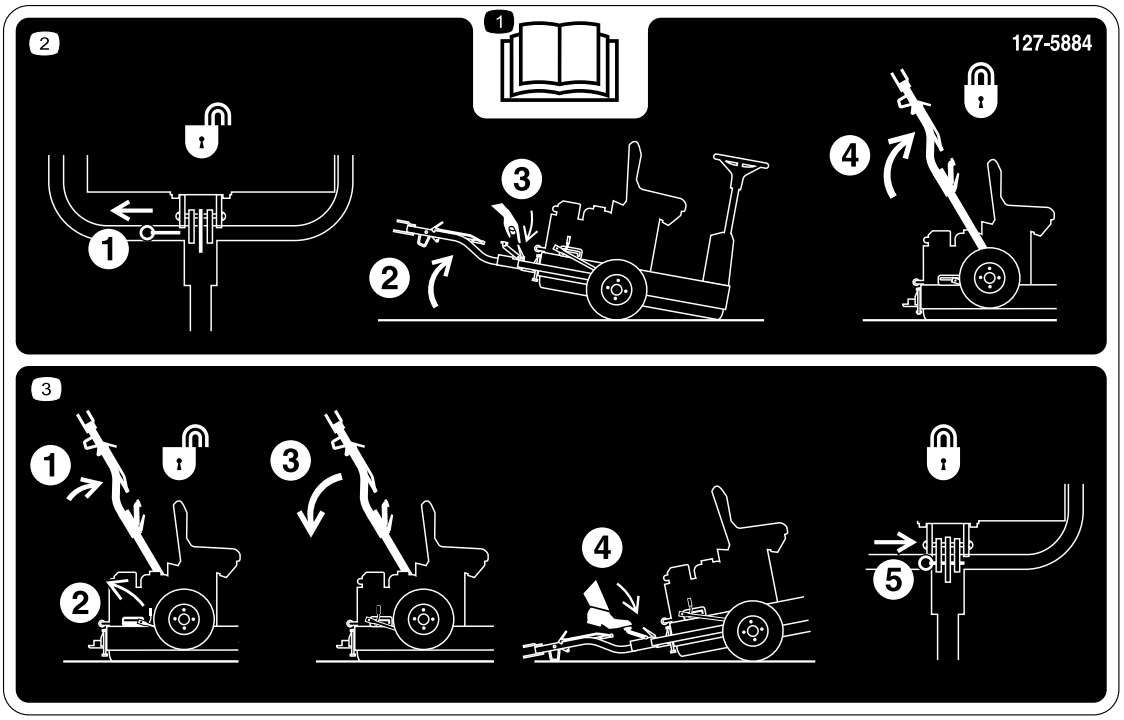


decal127-5884

**127-5884**

1. Прочтите *Руководство оператора*.

2. 1) Извлеките стопорный штифт; 2) Приподнимите машину с одной стороны; 3) Разъедините сцепку; 4) Поднимайте сцепку до тех пор, пока фиксирующий рычаг не защелкнется в прорези.

3. 1) Поднимите сцепку вверх; 2) Освободите фиксирующий рычаг; 3) Потяните сцепку вниз; 4) Нажимайте на педаль до тех пор, пока сцепка не зафиксируется на месте; 5) Вставьте стопорный штифт.

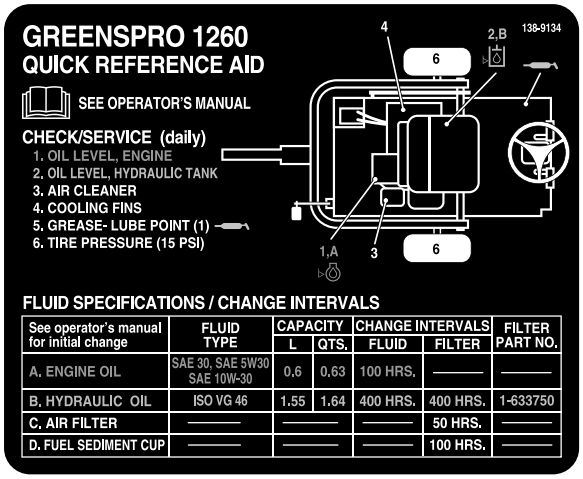


decal138-9134

**138-9134**

# Сборка

## Незакреплённые детали

Используя таблицу, представленную ниже, убедитесь в том, что все детали отгружены

| Процедура | Наименование | Количе-ство | Использование |
|---|---|---|---|
| 1 | Ходовое колесо | 2 | Установите ходовые колеса. |
| 2 | Стопорный кронштейн<br>Болт (M10 x 30 мм)<br>Стопорная шайба (M10)<br>Шайба (M10)<br>Гайка (M10)<br>Сцепка в сборе<br>Болт (M10 x 100 мм)<br>Контргайка (M10)<br>Болт (M12 x 100 мм)<br>Шайба (M12)<br>Контргайка (M12)<br>Прокладочная шайба (где применимо) | 1<br>4<br>4<br>6<br>4<br>1<br>1<br>1<br>1<br>2<br>1<br>2 | Установите сцепку в сборе. |
| 3 | Детали не требуются | – | Снимите машину с грузового поддона. |
| 4 | Смазочные материалы (в комплект поставки не входят) | – | Смажьте машину. |

## Информационные материалы и дополнительные детали

| Наименование | Количе-ство | Использование |
|---|---|---|
| Руководство оператора<br>Руководство владельца двигателя | 1<br>1 | Прочтите эти руководства перед эксплуатацией машины. |
| Сертификат соответствия | 1 | Данный сертификат необходим для подтверждения соответствия требованиям европейских стандартов CE. |

# 1

# Установка ходовых колес

**Детали, требуемые для этой процедуры:**

| | |
|---|---|
| 2 | Ходовое колесо |

## Снятие транспортировочных кронштейнов

1. Снимите зажимные гайки, крепящие ступицы колес к транспортировочным кронштейнам (Рисунок 3).

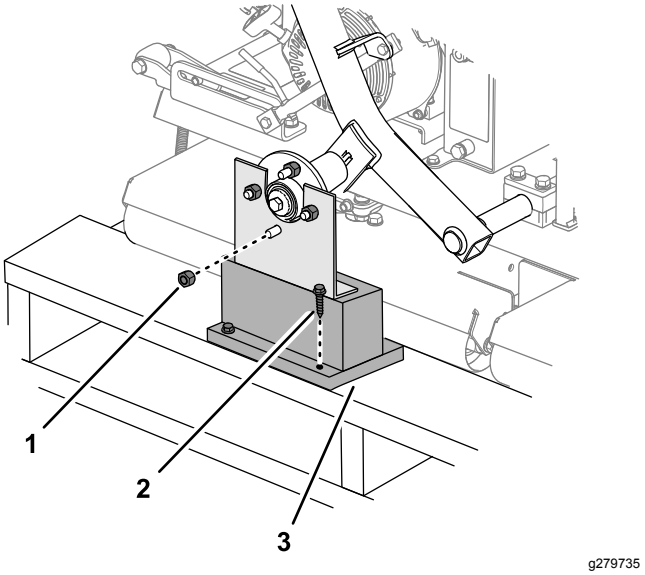


**Рисунок 3**

1. Зажимная гайка
2. Глухарь
3. Транспортировочный кронштейн

2. Отверните другую зажимную гайку, навернутую на шпильку ступицы колеса (Рисунок 3).
3. Отверните глухари, крепящие транспортировочные кронштейны к поддону, и снимите кронштейн (Рисунок 3).
4. Повторите пункты 1 – 3 для транспортировочного кронштейна на другой стороне машины.

## Установка колес

1. Установите, не затягивая, 2 ходовых колеса на ступицы колес с помощью зажимных гаек, снятых при выполнении действий, описанных в разделе Снятие транспортировочных кронштейнов (страница 9).

   **Примечание:** Зажимные гайки следует затягивать после выполнения всех действий, описанных в разделе 2 Установка сцепки в сборе (страница 9).

2. Отрегулируйте давление в шинах на 1,03 бара.

# 2

# Установка сцепки в сборе

**Детали, требуемые для этой процедуры:**

| | |
|---|---|
| 1 | Стопорный кронштейн |
| 4 | Болт (M10 x 30 мм) |
| 4 | Стопорная шайба (M10) |
| 6 | Шайба (M10) |
| 4 | Гайка (M10) |
| 1 | Сцепка в сборе |
| 1 | Болт (M10 x 100 мм) |
| 1 | Контргайка (M10) |
| 1 | Болт (M12 x 100 мм) |
| 2 | Шайба (M12) |
| 1 | Контргайка (M12) |
| 2 | Прокладочная шайба (где применимо) |

## Процедура

1. Установите стопорный кронштейн на раму машины, как показано на Рисунок 4.

   **Примечание:** Затяните гайки с моментом 52 Н·м.

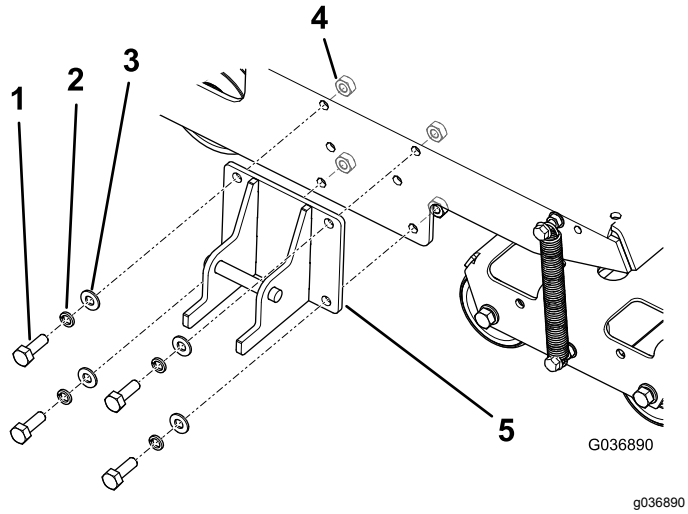


**Рисунок 4**

1. Болт – M10 x 30 мм (4 шт.)
2. Стопорная шайба – M10 (4 шт.)
3. Шайба – M10 (4 шт.)
4. Гайка – M10 (4 шт.)
5. Стопорный кронштейн

2. Прикрепите сцепку к кронштейну поворота сцепки с помощью соответствующих крепежных деталей, см. Рисунок 5.
   - В передних отверстиях используйте болт (M10 x 100 мм), две шайбы (M10) и контргайку (M10).
   - В задних отверстиях используйте болт (M12 x 100 мм), две шайбы (M12) и контргайку (M12).
   - Если в комплект вашей машины входит третья шайба на каждый болт, используйте эти шайбы как прокладки между сцепкой и внутренней стороной кронштейна поворота сцепки (Рисунок 6).

   **Примечание:** Установите высоту сцепки в соответствии с высотой сцепного устройства буксирного автомобиля, используя отверстия в кронштейне поворота сцепки.

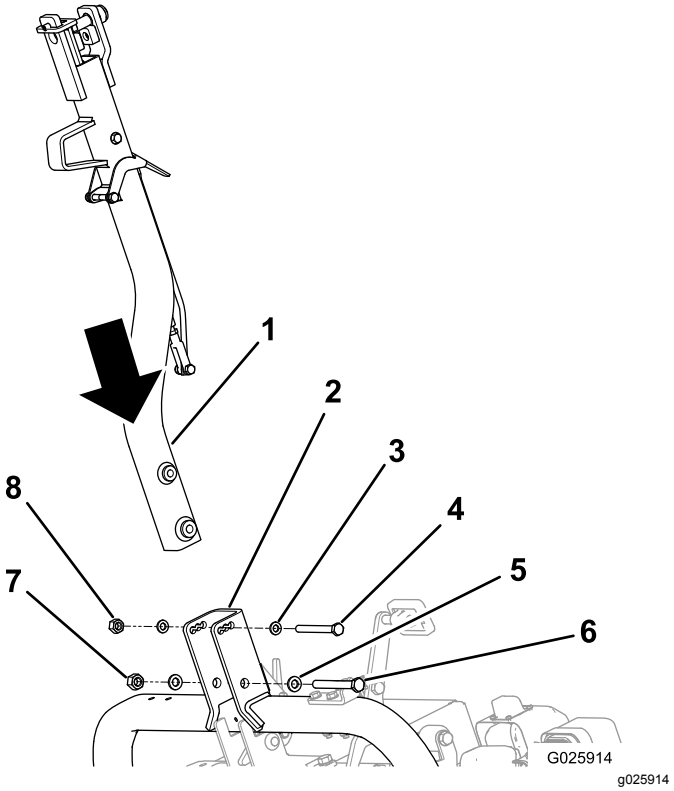


**Рисунок 5**

1. Сцепка
2. Кронштейн поворота сцепки
3. Шайба – M10 (2 шт.)
4. Болт (M10)
5. Шайба – M12 (2 шт.)
6. Болт (M12)
7. Контргайка (M12)
8. Контргайка (M10)

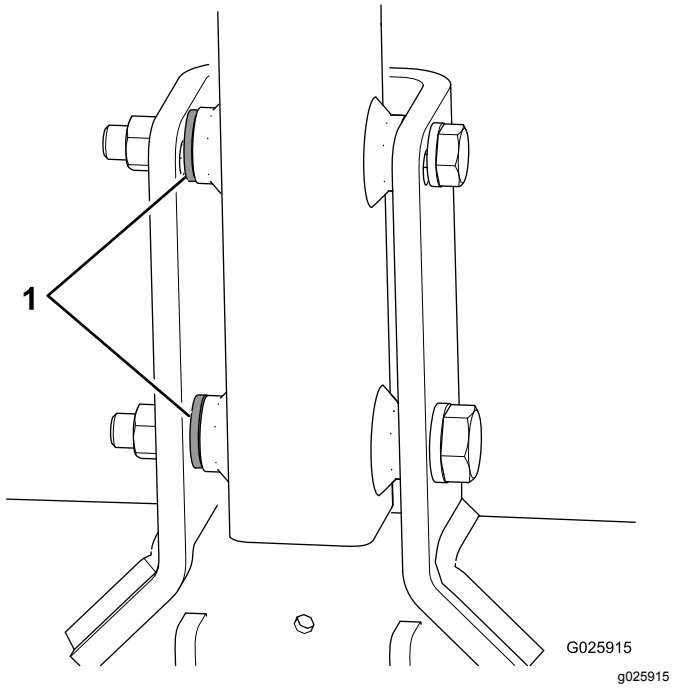


**Рисунок 6**

1. Прокладочные шайбы

3. Затяните малый болт с моментом 73 Н·м, а большой болт с моментом 126 Н·м.
4. Поднимайте сцепку, пока фиксирующий рычаг не выйдет из зацепления с прорезью защелки (Рисунок 7).

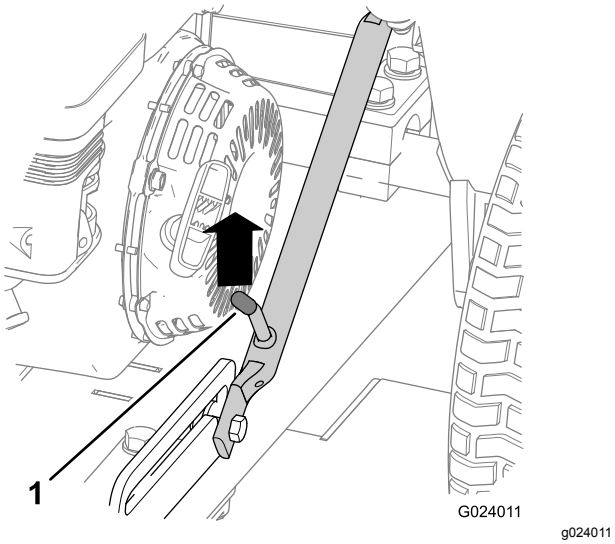


**Рисунок 7**

1. Фиксирующий рычаг

5. Потяните сцепку вниз.
6. Снимите стопорный штифт (если он установлен) с защелки (Рисунок 8).

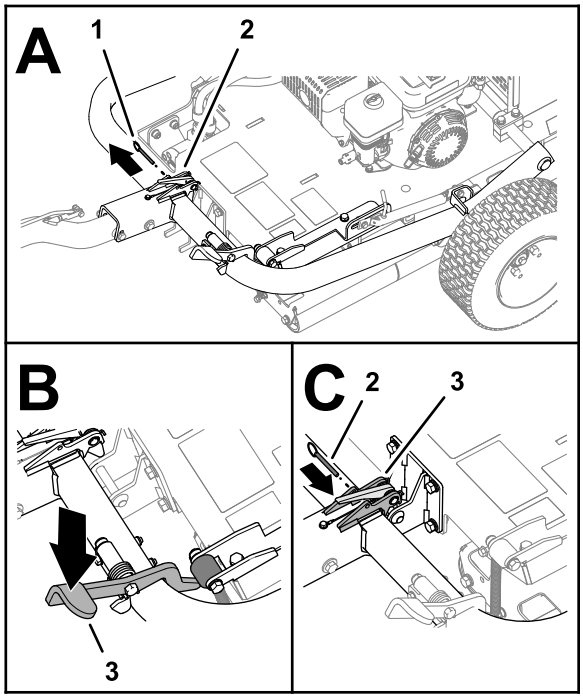


**Рисунок 8**

1. Стопорный штифт
2. Защелка
3. Педаль сцепки

7. Нажимайте на педаль сцепки, пока сцепка не зафиксируется на месте (Рисунок 8).
8. Вставьте стопорный штифт в отверстия защелки (Рисунок 8).
9. Затяните зажимные гайки на ходовых колесах с моментом 108 Н·м.

# 3

# Снятие машины с грузового поддона

**Детали не требуются**

## Процедура

1. Уберите деревянные блоки с поддона со стороны сцепки.

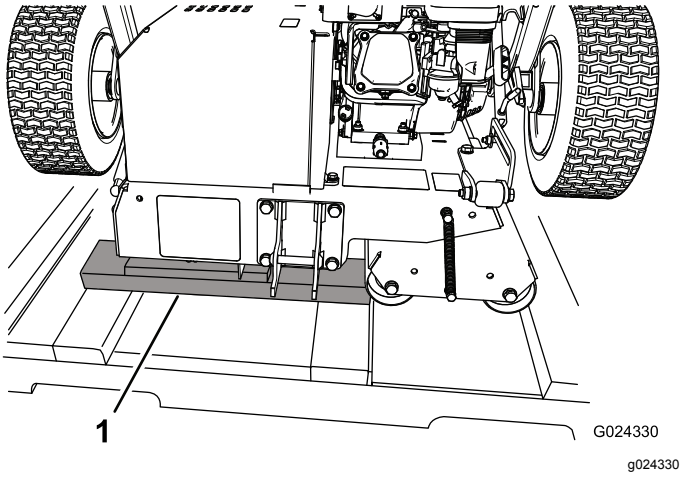


**Рисунок 9**

1. Деревянные блоки

2. Положите деревянные доски на землю рядом с поддоном.

   **Примечание:** Высота деревянных досок должна быть немного меньше, чем высота поддона. Вы можете использовать доски, снятые с боковых сторон упаковки.

3. Осторожно скатите машину с поддона на доски, а затем на землю.

   ***Внимание:*** **Следите, чтобы катки не касались поддона, когда вы опускаете машину на землю.**

4. Удалите всю оставшуюся упаковку.

# 4

# Смазка машины

**Детали, требуемые для этой процедуры:**

| | |
|---|---|
| – | Смазочные материалы (в комплект поставки не входят) |

## Процедура

Перед эксплуатацией машины смазывайте ее, чтобы обеспечить надлежащие рабочие характеристики, см. Смазка (страница 27). Ненадлежащая смазка машины приводит преждевременному износу важных компонентов.

# Знакомство с изделием

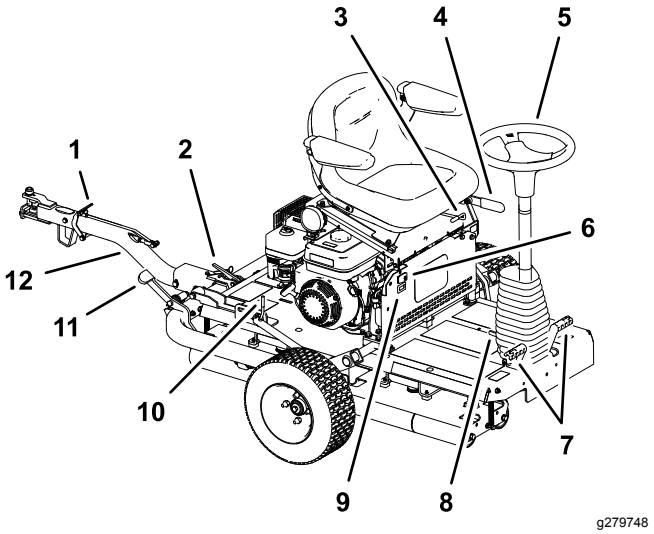


**Рисунок 10**

1. Рычаг фиксатора сцепки
2. Фиксатор сцепки
3. Рычаг регулировки сиденья
4. Стояночный тормоз
5. Рулевое колесо
6. Выключатель освещения
7. Педали управления движением
8. Педаль для регулировки наклона рулевой колонки
9. Счетчик моточасов
10. Фиксирующий рычаг
11. Педаль сцепки
12. Сцепка в сборе

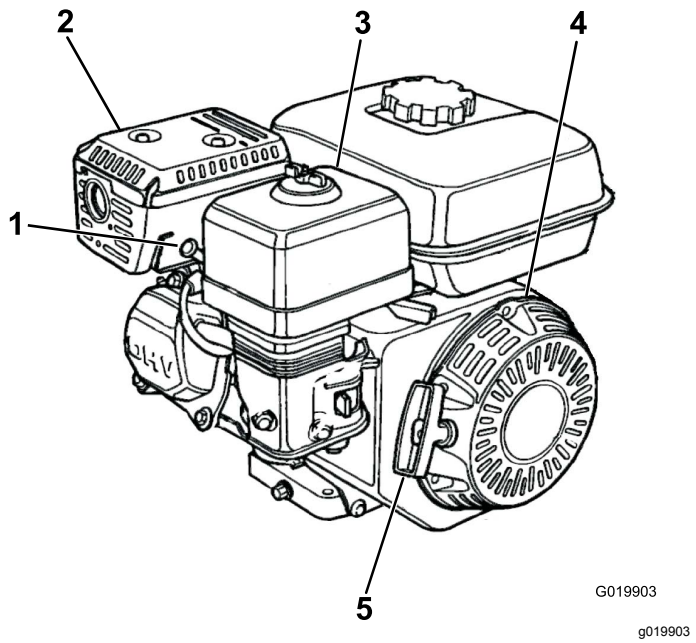


**Рисунок 11**

1. Свеча зажигания
2. Глушитель
3. Воздухоочиститель
4. Ручной стартер
5. Рукоятка ручного стартера

# Органы управления

## Стояночный тормоз

Включите стояночный тормоз, чтобы можно было запустить машину. Для включения стояночного тормоза (Рисунок 12) потяните рычаг стояночного тормоза назад. Для отключения стояночного тормоза толкните рычаг вперед.

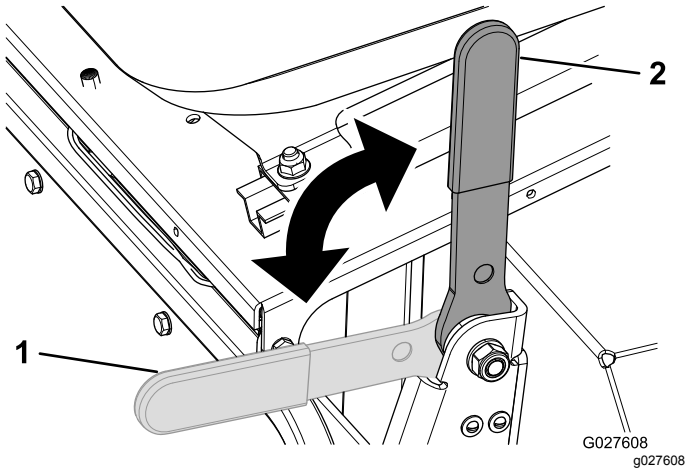


**Рисунок 12**

1. Стояночный тормоз выключен
2. Стояночный тормоз включен

## Рулевое колесо

Для поворота машины в прямом направлении поверните рулевое колесо (Рисунок 10) по часовой стрелке.

Для поворота машины в обратном направлении поверните рулевое колесо против часовой стрелки.

**Примечание:** Поскольку направление движения изменяется в конце каждого прохода, необходимо потренироваться, чтобы привыкнуть к рулевому управлению.

Рулевое колесо задает угол поворота выравнивающих катков, которые, в свою очередь, направляют машину. Угол поворота рулевого колеса ограничен, поэтому радиус поворота машины большой.

## Педаль для регулировки наклона рулевой колонки

Для наклона рулевой колонки в сторону оператора нажмите педаль (Рисунок 10) вниз и потяните рулевую колонку на себя в наиболее удобное положение, после чего отпустите педаль.

## Педали управления движением

Педали ножного управления движением (Рисунок 10), расположенные по обе стороны основания рулевой колонки, управляют движением ведущего катка. Педали соединены таким образом, чтобы их нельзя было нажать одновременно, а только поочередно. При нажатии правой педали машина движется вправо, при нажатии левой педали – влево. Чем сильнее вы нажимаете педаль, тем быстрее машина движется в заданном направлении.

**Примечание:** Прежде чем менять направление движения, дождитесь полной остановки машины; не нажимайте на педаль противоположного направления движения слишком резко. Это приводит к перегрузке трансмиссии и преждевременному выходу из строя компонентов карданной передачи. Во избежание повреждения травяного покрова и выхода из строя компонентов карданной передачи нажимайте педали плавно и медленно.

При эксплуатации машины на холмах ведущий каток должен находиться на нижней стороне склона, чтобы обеспечить надежное сцепление с поверхностью. Несоблюдение этого указания может привести к повреждению газона.

## Сцепка в сборе

Сцепка в сборе (Рисунок 10) используется для буксировки машины, а также для опускания/подъема ходовых колес.

## Рычаг регулировки сиденья

Сиденье можно сдвигать вперед или назад. Поверните рычаг регулировки положения сиденья (Рисунок 10) вверх и переместите сиденье вперед или назад, затем отпустите рычаг.

## Болты регулировки подлокотника

Вы можете отрегулировать каждый подлокотник, повернув соответствующий регулировочный болт (Рисунок 13).

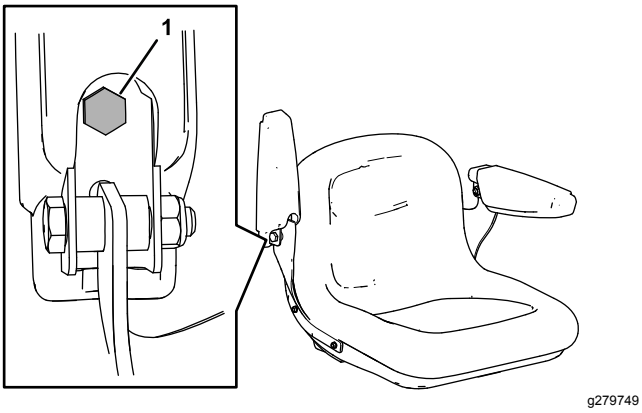


**Рисунок 13**

1. Регулировочный болт

## Выключатель освещения

Выключатель освещения предназначен для включения и выключения световых приборов (Рисунок 10).

## Счетчик моточасов

Счетчик моточасов (Рисунок 10) показывает полную наработку машины в часах.

## Органы управления двигателем

**Примечание:** См. дополнительную информацию по органам управления двигателем в руководстве владельца двигателя для вашей машины.

### Двухпозиционный переключатель

Двухпозиционный переключатель(Рисунок 14) предназначен для запуска и останова двигателя машины. Этот переключатель находится на передней части двигателя. Для запуска двигателя поверните двухпозиционный переключатель в положение ВКЛ. Для останова двигателя поверните двухпозиционный переключатель в положение ВЫКЛ.

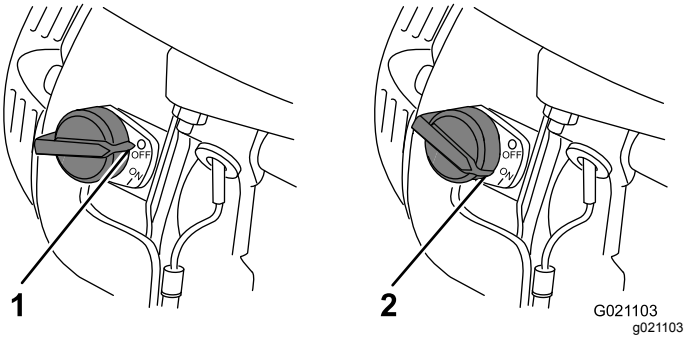


**Рисунок 14**

1. Положение ВЫКЛ
2. Положение ВКЛ

### Рычаг воздушной заслонки

Рычаг воздушной заслонки (Рисунок 15) необходим при запуске холодного двигателя. Перед тем как потянуть за рукоятку ручного стартера, переведите рычаг воздушной заслонки в положение ЗАКРЫТО. Как только двигатель запустится, переведите рычаг воздушной заслонки в положение ОТКРЫТО. Не используйте воздушную заслонку при запуске прогретого двигателя или при высокой температуре воздуха.

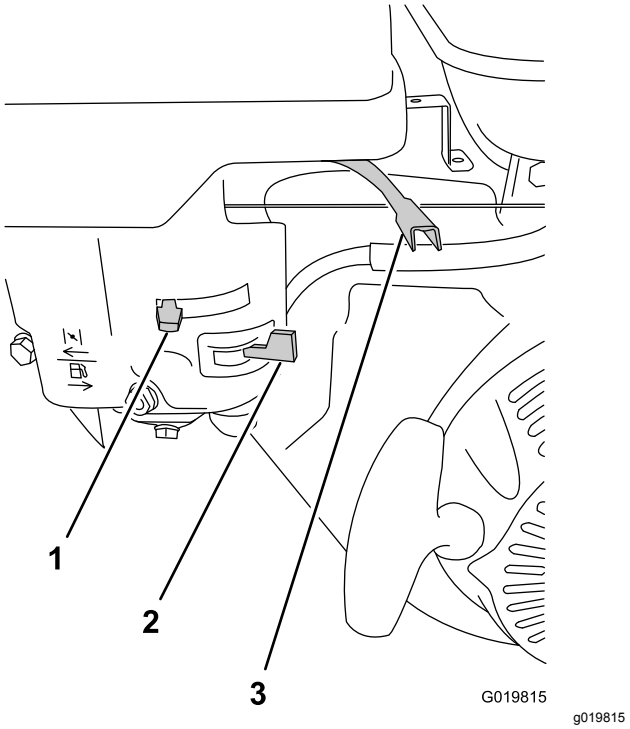


**Рисунок 15**

1. Рычаг воздушной заслонки
2. Клапан отключения подачи топлива
3. Рычаг дроссельной заслонки

#### Рычаг дроссельной заслонки

Рычаг дроссельной заслонки (Рисунок 15) расположен рядом с устройством управления воздушной заслонкой; он регулирует частоту вращения двигателя, тем самым изменяя скорость движения машины. Для максимально эффективной работы катка установите данный орган управления в положение БЫСТРО.

#### Клапан отключения подачи топлива

Клапан отключения подачи топлива (Рисунок 15) расположен под рычагом воздушной заслонки. Прежде чем запустить двигатель, передвиньте рычаг воздушной заслонки в положение «Открыто». После завершения работы машины и выключения двигателя переведите клапан отключения подачи топлива в положение ЗАКРЫТО.

#### Рукоятка ручного стартера

Для запуска двигателя быстро потяните рукоятку ручного стартера (Рисунок 11), чтобы провернуть двигатель. Для запуска двигателя должны быть правильно установлены все описанные выше органы управления двигателем.

#### Реле уровня масла

Реле уровня масла расположено внутри двигателя, оно не позволяет эксплуатировать двигатель, если уровень масла падает ниже безопасного рабочего уровня.

# Технические характеристики

| | |
|---|---|
| Масса | 308 кг |
| Длина | 136 см |
| Ширина | 122 см |
| Высота | 107 см |
| Максимальная скорость движения | 12,8 км/ч при 3600 об/мин |

## Навесное оборудование и приспособления

Для улучшения и расширения возможностей машины можно использовать ряд утвержденных компанией Toro вспомогательных приспособлений и навесного оборудования. Обратитесь в сервисный центр официального дилера или дистрибьютора или посетите сайт www.Toro.com, на котором приведен список всех утвержденных навесных орудий и вспомогательных приспособлений.

Для поддержания оптимальных рабочих характеристик машины и регулярного прохождения сертификации безопасности всегда приобретайте только оригинальные запасные части и приспособления компании Toro. Использование запасных частей и приспособлений, изготовленных другими производителями, может быть опасным и привести к аннулированию гарантии на изделие.

# Эксплуатация

## *До эксплуатации*

## Правила техники безопасности при подготовке машины к работе

### Общие правила техники безопасности

- Прежде чем покинуть рабочее место оператора, выключите машину и дождитесь остановки всех движущихся частей. Дайте машине остыть перед регулировкой, техническим обслуживанием, очисткой или помещением на хранение.
- Запрещается допускать к эксплуатации или обслуживанию данной машины детей или неподготовленных людей. Минимальный возраст оператора устанавливается местными правилами и нормами. Владелец несет ответственность за подготовку всех операторов и механиков.
- Ознакомьтесь с приемами безопасной эксплуатации оборудования, органами управления и знаками безопасности.
- Освойте экстренную остановку машины и двигателя.
- Проверьте надежность крепления и исправность органов контроля присутствия оператора, защитных выключателей и щитков. Не приступайте к эксплуатации машины, пока не убедитесь в правильной работе этих устройств.
- Перед работой обязательно осмотрите машину, чтобы убедиться в исправном рабочем состоянии компонентов и крепежных деталей. Замените изношенные или поврежденные компоненты и крепежные детали.
- Осмотрите участок, где будет использоваться машина, и удалите все посторонние предметы, которые могут быть отброшены машиной.

### Правила техники безопасности при обращении с топливом

- Будьте предельно осторожны при обращении с топливом. Топливо легко воспламеняется, а его пары взрывоопасны.
- Потушите все сигареты, сигары, трубки и другие источники возгорания.
- Используйте только разрешенную к применению емкость для топлива.
- Запрещается снимать крышку топливного бака и доливать топливо в бак во время работы двигателя или когда двигатель нагрет.
- Запрещается доливать или сливать топливо в закрытом пространстве.
- Запрещается хранить машину или емкость с топливом в местах, где есть открытое пламя, искры или малая горелка, используемая, например, в водонагревателе или другом оборудовании.
- В случае разлива топлива не пытайтесь запустить двигатель; пока пары топлива не рассеются, следите, чтобы не возникло возгорания.

## Подготовка машины к использованию

1. Очистите машину от мусора сверху и снизу.
2. Включите стояночный тормоз.
3. Выполните следующие ежедневные процедуры техобслуживания:
   - Смазывание подшипника ведущего катка (страница 27)
   - Проверка уровня масла в двигателе (страница 28)
   - Проверка элементов воздушного фильтра (страница 30)
   - Проверка системы защитных блокировок (страница 33)
   - Проверка стояночного тормоза (страница 34)
   - Проверка гидравлических шлангов и штуцеров (страница 35)
   - Проверка уровня гидравлической жидкости (страница 36)
   - Проверка давления в шинах (страница 39)
   - Проверка ослабленных креплений на машине (страница 39)
4. Убедитесь, что все ограждения и крышки находятся на своих местах и прочно прикреплены.
5. Поднимите ходовые колеса над землей и убедитесь, что они закреплены на месте.

# Характеристики топлива

- Используйте бензин, не содержащий свинца (с октановым числом не ниже 87).
- Для наилучших результатов используйте только чистый, свежий (полученный в течение последних 30 дней), неэтилированный бензин с октановым числом 87 или выше (метод оценки (R+M)/2).
- Этиловый спирт: приемлемым считается бензин, содержащий по объему до 10% этилового спирта или 15% MTBE (метил-трет-бутилового эфира). Этиловый спирт и MTBE – это разные вещества. Запрещается использовать бензин с содержанием этилового спирта 15% (E15) по объему. Никогда не используйте бензин, содержащий более 10% этилового спирта по объему, такой как E15 (содержит 15% этилового спирта), E20 (содержит 20% этилового спирта) или E85 (содержит 85% этилового спирта). Использование запрещенного к применению бензина может привести к нарушениям эксплуатационных характеристик и/или повреждениям двигателя, которые не являются гарантийными случаями.
- Запрещается использовать метанол или бензин, содержащий метанол.
- Запрещается хранить топливо без стабилизирующей присадки в топливных баках или контейнерах на протяжении зимнего периода
- Не добавляйте масло в бензин.

# Заправка топливного бака

**Емкость топливного бака:** 3,6 л (0,95 галлона США)

1. Очистите область вокруг крышки топливного бака и снимите крышку (Рисунок 16).

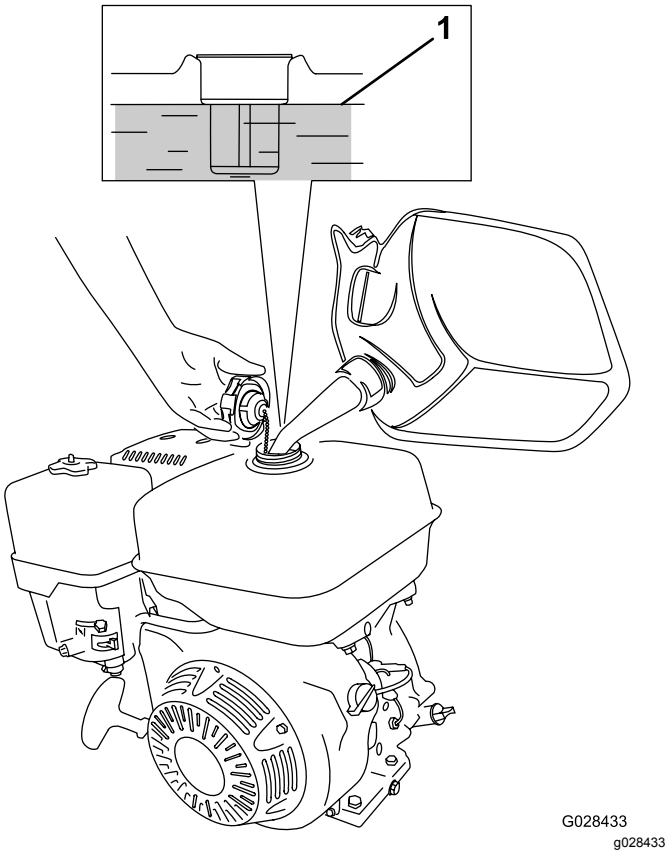


**Рисунок 16**

1. Максимальный уровень топлива

2. Залейте топливо указанного типа в топливный бак до уровня, не доходящего примерно 25 мм до верха бака.

   Пустое пространство под верхней частью бака позволит топливу расширяться.

   ***Внимание:*** **Не переполняйте топливный бак. Если вы зальете топливо выше рекомендованного уровня, это приведет к повреждению системы улавливания паров и к снижению рабочих характеристик двигателя. Такое повреждение не покрывается гарантией и требует замены крышки топливного бака.**

3. Установите крышку топливного бака и удалите все пролитое топливо.

# *В процессе эксплуатации*

**Примечание:** Определите левую и правую стороны машины относительно места оператора.

# Правила техники безопасности во время работы

## Общие правила техники безопасности

- Владелец или пользователь несет полную ответственность за любые несчастные случаи с людьми, а также за нанесение ущерба имуществу, и должен предпринять все меры для предотвращения таких случаев.
- Используйте подходящую одежду, включая защитные очки, длинные брюки, нескользящую прочную обувь и средства защиты органов слуха. Закрепляйте длинные волосы на затылке и не носите свободную одежду и ювелирные украшения.
- Запрещается управлять машиной в состоянии болезни, усталости, а также под воздействием алкоголя или сильнодействующих лекарственных препаратов.
- Будьте предельно внимательны при работе на данной машине. Во избежание травмирования людей или повреждения имущества не отвлекайтесь во время работы.
- Не допускайте посторонних лиц и домашних животных в рабочую зону.
- Запрещается перевозить пассажиров на машине.
- Эксплуатируйте машину только в условиях хорошей видимости, чтобы уберечься от ям или скрытых опасностей.
- Не работайте на мокрой траве. Пониженная тяга может вызвать проскальзывание.
- Прежде чем запускать двигатель, убедитесь, что все приводы находятся в нейтральном положении, включите стояночный тормоз и займите место оператора.
- Прежде чем начать движение задним ходом, посмотрите назад и вниз и убедитесь, что путь свободен.
- Будьте осторожны, приближаясь к закрытым поворотам, кустарникам, деревьям или к другим объектам, которые могут ухудшать обзор.
- Запрещается работать в непосредственной близости от обрывов, канав или насыпей. В случае обрушения края возможно внезапное опрокидывание машины.
- В случае удара о какой-либо предмет или при появлении аномальной вибрации остановите машину, включите стояночный тормоз, выключите двигатель и проверьте навесное оборудование. Прежде чем возобновлять работу, устраните все неисправности.
- При выполнении поворотов, а также при пересечении дорог и тротуаров на машине замедляйте ход и будьте внимательны. Всегда уступайте дорогу другим транспортным средствам.
- Запрещается включать двигатель в закрытом пространстве, где могут накапливаться выхлопные газы.
- Запрещается оставлять работающую машину без присмотра.
- Прежде чем покинуть рабочее место оператора, выполните следующие действия:
  - Установите машину на ровной поверхности.
  - Включите стояночный тормоз.
  - Выключите двигатель.
  - Дождитесь остановки всех движущихся частей.
- Запрещается работать на машине, если существует вероятность удара молнией.
- Не используйте машину в качестве буксирного автомобиля.
- Используйте только приспособления, навесные орудия и запасные части, утвержденные к применению компанией Toro®.
- Следите, чтобы кисти рук и ступни не оказались вблизи катков.
- Будьте осторожны при подсоединении машины к буксирному автомобилю и при отсоединении от него.

## Правила безопасности при работе на склонах

- Выработайте собственные процедуры и правила для эксплуатации машины на склонах. Эти процедуры должны включать проверку всей площадки, чтобы определить, на каких холмах можно работать безопасно. При выполнении этого осмотра всегда руководствуйтесь здравым смыслом и правильно оценивайте ситуацию.
- Основная опасность при работе на склонах — потеря управляемости и опрокидывание машины, которое может привести к травме или гибели. Оператор несет ответственность за безопасную работу на склонах. Эксплуатация машины на любых склонах требует максимальной осторожности.

- При работе на склоне двигайтесь на низкой скорости.
- Если у вас возникают трудности при работе на склоне, не эксплуатируйте на нем машину.
- Остерегайтесь ям, выбоин, ухабов, камней и других скрытых препятствий. При движении по неровной поверхности машина может перевернуться. Высокая трава может скрывать различные препятствия.
- Выберите низкую скорость хода, чтобы не пришлось останавливаться или переключать передачи, когда вы будете находиться на склоне.
- При потере сцепления колес с покрытием машина может опрокинуться.
- Старайтесь не работать на влажной траве. Катки могут потерять сцепление с грунтом даже при нормальной работе тормозов.
- Старайтесь не начинать движение, не останавливаться и не поворачивать на склоне.
- Все перемещения на склонах должны быть плавными и выполняться на малой скорости. Не изменяйте резко скорость или направление движения машины.

# Пуск двигателя

**Примечание:** Убедитесь, что провод свечи зажигания подключен к свече зажигания.

1. Убедитесь, что выключатель освещения находится в положении «Выкл.».
2. Убедитесь, что стояночный тормоз включен и педали управления движением находятся в НЕЙТРАЛЬНОМ положении.
3. Переведите переключатель «Вкл./Выкл.» (On/Off) в положение «Вкл.» (ON).
4. Поверните отсечной топливный клапан в положение «ОТКРЫТО».
5. При запуске холодного двигателя переведите рычаг воздушной заслонки в положение «Вкл.» (ON) .

   **Примечание:** При пуске прогретого двигателя можно не закрывать воздушную заслонку.
6. Установите рычаг дроссельной заслонки в положение БЫСТРО.
7. Стоя позади машины, вытягивайте рукоятку ручного стартера, пока не произойдет надежное зацепление, после чего резким рывком запустите двигатель.

   ***Внимание:*** **Во избежание обрыва тросика или повреждения ручного стартера не вытягивайте тросик ручного стартера до предела или отпускайте рукоятку стартера при вытягивании тросика.**
8. После того как двигатель запустится, переведите рычаг воздушной заслонки в положение «Выкл.» (OFF).
9. Для максимально эффективной работы катка переведите рычаг дроссельной заслонки в положение БЫСТРО (Fast).

# Останов двигателя

1. По окончании работы на машине верните педали управления движением в НЕЙТРАЛЬНОЕ положение и включите стояночный тормоз.
2. Переведите двигатель на холостой ход и дайте поработать в течение 10-20 секунд.
3. Установите двухпозиционный выключатель в положение Выкл.
4. Поверните клапан отключения подачи топлива в ЗАКРЫТОЕ положение.
5. Установите выключатель освещения в положение Выкл.

# Транспортировка машины

## Подготовка машины к транспортировке

1. Подведите машину к транспортному автомобилю.
2. Включите стояночный тормоз.
3. Выключите двигатель; см. раздел Останов двигателя (страница 19).
4. Убедитесь, что клапан отключения подачи топлива находится в ЗАКРЫТОМ положении.

## Подъем машины на ходовые колеса

1. Поднимайте сцепку, пока фиксирующий рычаг не выйдет из зацепления с прорезью защелки (Рисунок 17).

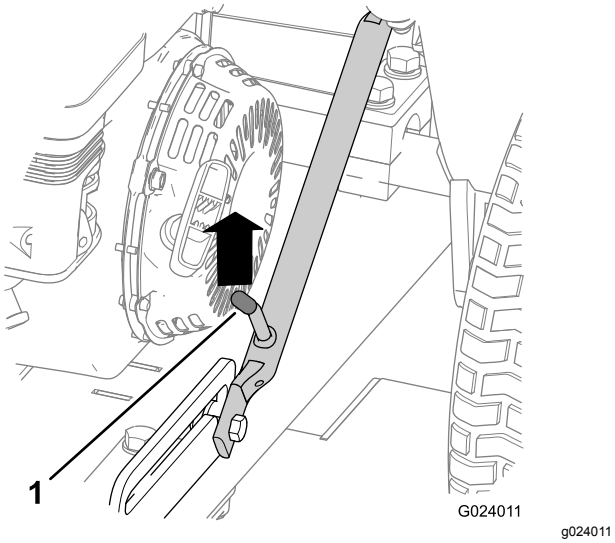


**Рисунок 17**

1. Фиксирующий рычаг

2. Поднимите фиксирующий рычаг так, чтобы он свободно скользил, и потяните сцепку вниз.

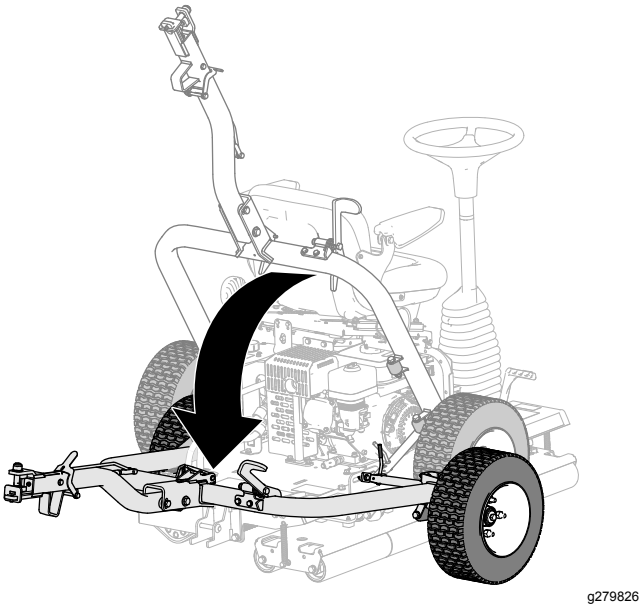


**Рисунок 18**

3. Нажимайте на педаль сцепки, пока сцепка не зафиксируется на месте (Рисунок 19).

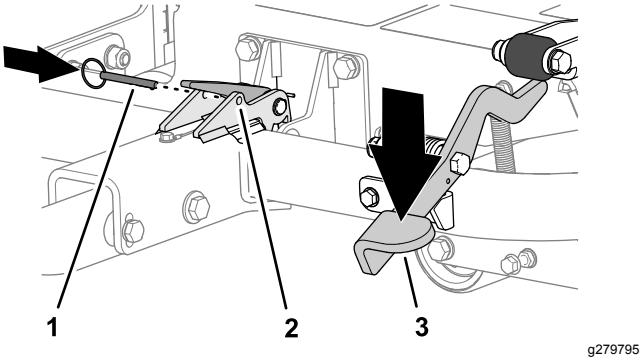


**Рисунок 19**

1. Стопорный штифт
2. Защелка
3. Педаль сцепки

4. Вставьте стопорный штифт в отверстия защелки (Рисунок 19).
5. Если вы транспортируете машину, подсоедините ее к буксирному автомобилю; см. раздел Подсоединение машины к буксирному автомобилю (страница 20).

## Подсоединение машины к буксирному автомобилю

Вставляя узел сцепки в сцепное устройство буксирного автомобиля, нажмите на рычаг фиксатора сцепки. После совмещения сцепки и сцепного устройства в сборе отпустите рычаг (Рисунок 20).

***Внимание:*** **Убедитесь, что рычаг возвратился в верхнее положение и что сцепка и сцепное устройство в сборе разъединены.**

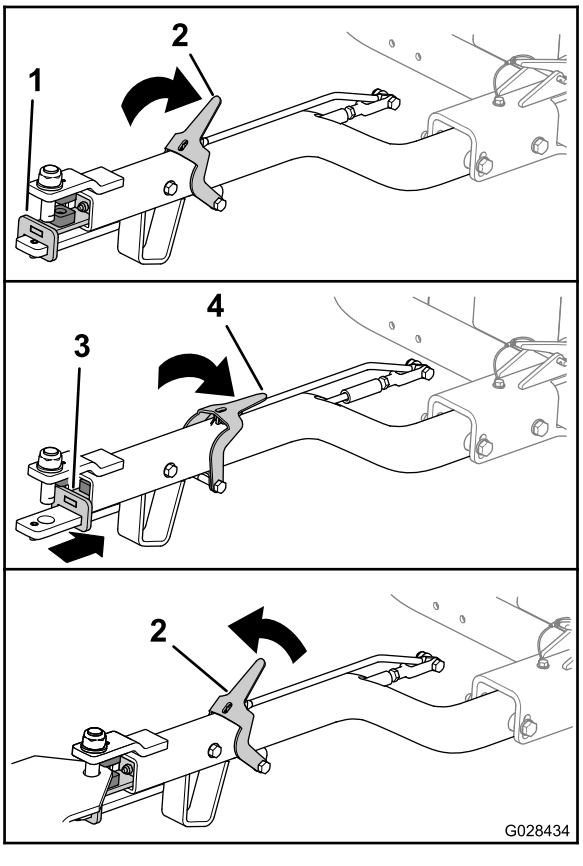


**Рисунок 20**

1. Сцепное устройство в сборе (вид спереди)
2. Рычаг фиксатора сцепки (вверх)
3. Сцепное устройство в сборе (вид сзади)
4. Рычаг фиксатора сцепки (вниз)

## Отсоединение машины от буксирного автомобиля

Припаркуйте машину на ровной горизонтальной поверхности и заблокируйте колеса колодками.

Отделяя узел сцепки от сцепного устройства буксирного автомобиля, нажмите на рычаг фиксатора сцепки (Рисунок 20). После отсоединения сцепки от сцепного устройства в сборе буксирного автомобиля отпустите фиксатор.

## Опустите машину на катки.

1. Если машина подсоединена к буксирному автомобилю, отсоедините машину от него; см. раздел Отсоединение машины от буксирного автомобиля (страница 21).
2. Извлеките стопорный штифт (Рисунок 21).

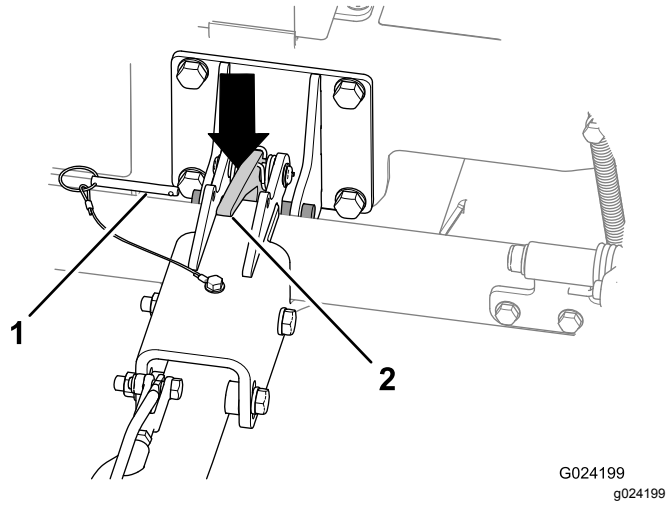


**Рисунок 21**

1. Стопорный штифт
2. Фиксатор сцепки

3. Поднимите сцепку, чтобы немного наклонить машину.
4. Нажмите на фиксатор сцепки, чтобы расцепить сцепку (Рисунок 21).
5. Поднимайте сцепку (Рисунок 22), пока фиксирующий рычаг не войдет в зацепление с прорезью защелки (Рисунок 17).

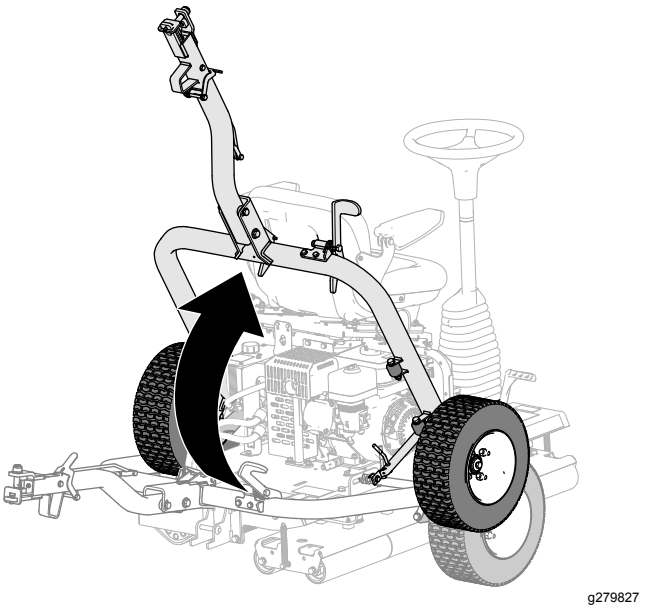


**Рисунок 22**

# Эксплуатация машины

1. Убедитесь, что стояночный тормоз включен.
2. Займите рабочее место оператора, соблюдая осторожность, чтобы не нажать на педали управления движением.

3. Отрегулируйте положение сиденья и рулевого колеса так, чтобы чувствовать себя комфортно во время работы.
4. Выключите стояночный тормоз.
5. Держитесь за рулевое колесо и медленно нажимайте соответствующей ногой левую или правую педаль, в зависимости от направления, в котором вы хотите двигаться.

   **Примечание:** Чем сильнее вы нажимаете педаль, тем быстрее вы движетесь в этом направлении.
6. Для остановки машины отпустите педали управления движением.

   ***Внимание:*** **Не нажимайте педали управления движением слишком быстро – это может привести к пробуксовке и разрушению травяного покрова под ведущим катком, а также к повреждению системы привода. Всегда контролируйте нажатие педали управления движением.**

   **Примечание:** С опытом вы начнете чувствовать момент, когда следует заранее отпускать педали управления движением перед окончанием участка обработки, поскольку машина некоторое время продолжает движение после того, как вы отпустите педаль. После полной остановки мягко нажмите другую педаль управления движением, чтобы двигаться в обратном направлении.
7. Для поворота машины в прямом направлении поверните рулевое колесо по часовой стрелке.

   Для поворота машины в обратном направлении поверните рулевое колесо против часовой стрелки.

   **Примечание:** Поскольку направление движения изменяется в конце каждого прохода, необходимо потренироваться, чтобы привыкнуть к рулевому управлению.

   ***Внимание:*** **Для экстренной остановки машины нажмите другую педаль управления движением, переведя ее в НЕЙТРАЛЬНОЕ положение. Например, если нажата правая педаль и машина движется вправо, то для остановки машины нажмите левую педаль, переведя ее в НЕЙТРАЛЬНОЕ положение. Нажатие должно быть уверенным, но не резким, поскольку резкое движение может привести к опрокидыванию машины на бок.**
8. Прежде чем покинуть сиденье оператора, припаркуйте машину на ровной горизонтальной поверхности и включите стояночный тормоз.

## Советы по эксплуатации

- При эксплуатации машины на холмах ведущий каток должен находиться на нижней стороне склона, чтобы обеспечить надежное сцепление с поверхностью. Несоблюдение этого указания может привести к повреждению газона.
- Для максимально эффективной работы машины периодически удаляйте скопления загрязнений на катках.

# *После эксплуатации*

## Правила техники безопасности после работы с машиной

- Прежде чем покинуть рабочее место оператора, выключите машину, извлеките ключ (при наличии) и дождитесь остановки всех движущихся частей машины. Дайте машине остыть перед регулировкой, техническим обслуживанием, очисткой или помещением на хранение.
- Для уменьшения опасности возгорания очистите от травы и загрязнений глушитель и моторный отсек. Удалите следы утечек масла или топлива.
- Перед постановкой машины на хранение в закрытом пространстве дайте двигателю остыть.
- Перекрывайте подачу топлива при хранении или транспортировке машины.
- Запрещается хранить машину или емкость с топливом вблизи открытого пламени, искр или малых горелок, используемых, например, в водонагревателях или другом оборудовании.
- Следите, чтобы все компоненты машины были в исправном состоянии, а все крепежные детали были затянуты.
- Если предупреждающая наклейка изношена, повреждена или отсутствует, установите новую наклейку.

## Транспортировка машины

- При погрузке машины на прицеп или грузовик используйте широкий наклонный въезд.
- Надежно привяжите машину в точках крепления.

# Техническое обслуживание

**Примечание:** Загрузите бесплатную электрическую или гидравлическую схему, посетив веб-сайт www.Toro.com, где можно найти модель своей машины, перейдя по ссылке Manuals (Руководства) с главного экрана.

## Техника безопасности при обслуживании

- Прежде чем покинуть рабочее место оператора, выполните следующие действия:
  - Установите машину на ровной поверхности.
  - Переведите рычаг дроссельной заслонки в положение холостого хода.
  - Убедитесь, что педали управления движением находятся в нейтральном положении.
  - Включите стояночный тормоз.
  - Выключите двигатель.
  - Дождитесь остановки всех движущихся частей.
  - Перед регулировкой, техническим обслуживанием или очисткой дайте машине остыть.
- По возможности не выполняйте техническое обслуживание машины с работающим двигателем. Держитесь на безопасном расстоянии от движущихся частей.
- При необходимости используйте подъемные опоры для поддержки машины и компонентов.
- Осторожно сбрасывайте давление из компонентов с накопленной энергией.

## Рекомендуемый график(и) технического обслуживания

| Периодичность технического обслуживания | Порядок технического обслуживания |
|---|---|
| Через первые 5 часа | • Проверьте машину на наличие любых ослабленных креплений. |
| Через первые 20 часа | • Замените масло в двигателе.<br>• Замените гидравлическую жидкость и фильтр.<br>• Замените гидравлическую жидкость и фильтр. |
| Перед каждым использованием или ежедневно | • Смажьте подшипник ведущего катка.<br>• Проверьте уровень масла в двигателе.<br>• Проверьте воздухоочиститель.<br>• Проверьте воздухоочиститель.<br>• Проверьте систему защитных блокировок.<br>• Проверьте стояночный тормоз.<br>• Проверьте гидравлические шланги и штуцеры.<br>• Проверьте уровень гидравлической жидкости.<br>• Проверьте давление воздуха в шинах ходовых колес.<br>• Проверьте машину на наличие любых ослабленных креплений. |
| После каждого использования | • Очистите машину. |
| Через каждые 50 часов | • Очистите воздухоочиститель (при работе в условиях сильного загрязнения или запыления это следует делать чаще). |
| Через каждые 100 часов | • Замените масло в двигателе.<br>• Проверьте/отрегулируйте свечу зажигания.<br>• Очистите отстойник. |

| Периодичность технического обслуживания | Порядок технического обслуживания |
|---|---|
| Через каждые 300 часов | • Замените бумажный элемент.<br>• Замените свечу зажигания.<br>• Проверьте и отрегулируйте зазоры в клапанах двигателя. |
| Через каждые 400 часов | • Замените гидравлическую жидкость и фильтр.<br>• Замените гидравлическую жидкость и фильтр. |

***Внимание:*** **См. руководство владельца двигателя для получения информации о дополнительном техническом обслуживании.**

# Отметки о проблемных зонах

| Проверил: | | |
|---|---|---|
| **Пози-ция** | **Дата** | **Информация** |
| 1 | | |
| 2 | | |
| 3 | | |
| 4 | | |
| 5 | | |
| 6 | | |
| 7 | | |
| 8 | | |

# Перечень операций ежедневного технического обслуживания

Скопируйте эту страницу для повседневного использования.

| Позиция проверки при техобслуживании | Дни недели: | | | | | | |
|---|---|---|---|---|---|---|---|
| | Пн. | Вт. | Ср. | Чт. | Пт. | Сб. | Вс. |
| Убедитесь, что шарнирные соединения функционируют свободно. | | | | | | | |
| Проверьте уровень топлива. | | | | | | | |
| Проверьте уровень масла в двигателе. | | | | | | | |
| Проверьте уровень гидравлической жидкости. | | | | | | | |
| Проверьте воздушный фильтр. | | | | | | | |
| Проверьте систему защитных блокировок. | | | | | | | |
| Очистите охлаждающие ребра двигателя. | | | | | | | |
| Убедитесь в отсутствии необычных шумов двигателя. | | | | | | | |
| Проверьте шланги на отсутствие повреждений. | | | | | | | |
| Проверьте систему на наличие утечек жидкостей. | | | | | | | |
| Очистите машину. | | | | | | | |
| Заправьте все пресс-масленки консистентной смазкой. | | | | | | | |
| Проверьте давление в шинах. | | | | | | | |
| Восстановите поврежденное лакокрасочное покрытие. | | | | | | | |

# *Действия перед техническим обслуживанием*

Не наклоняйте машину без необходимости. При наклоне машины моторное масло может попасть в головку цилиндров двигателя, а гидравлическая жидкость вытечь из крышки, расположенной на верху бака. Такие утечки могут привести к дорогостоящему ремонту машины. Для обслуживания под декой поднимите машину подъемником или небольшим краном.

## Подготовка к операциям технического обслуживания

1. Переместите или транспортируйте машину на ровную горизонтальную поверхность; см. раздел Транспортировка машины (страница 19).
2. Если ходовые колеса опущены, поднимите их; см. раздел Подъем машины на ходовые колеса (страница 19).
3. Если двигатель работает, выключите его.
4. Включите стояночный тормоз.
5. Если двигатель горячий, подождите, пока двигатель и гидравлическая система остынут.

## Подъем сиденья оператора

1. Оттяните назад защелку сиденья, чтобы освободить штифт защелки сиденья (Рисунок 23).

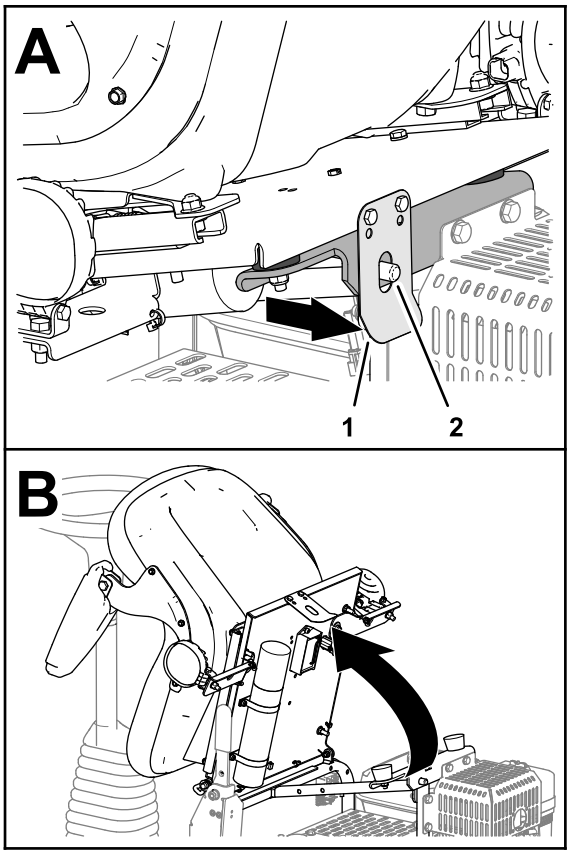


g279773

**Рисунок 23**

1. Фиксатор сиденья
2. Штифт защелки сиденья

2. Наклоните сиденье вперед (Рисунок 23).

# Опускание сиденья оператора

Наклоняйте сиденье назад до надежной фиксации защелки сиденья на штифте защелки (Рисунок 24).

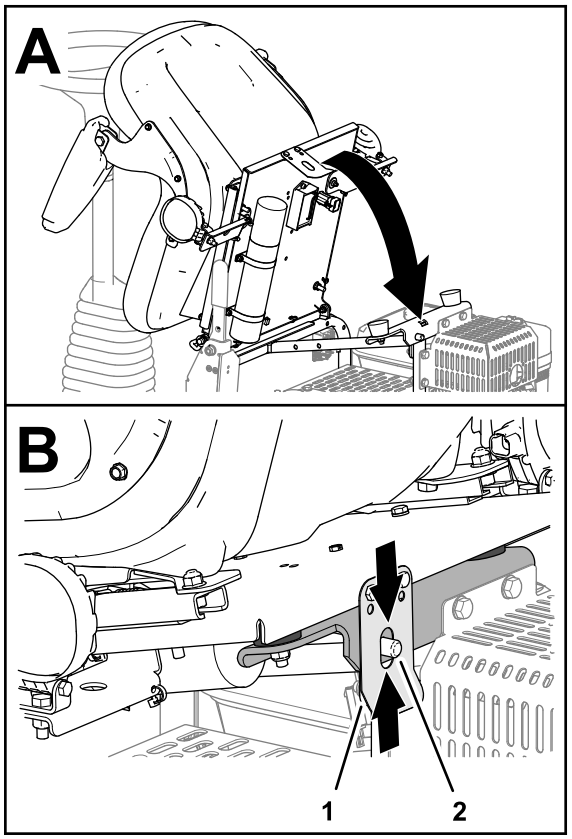


g279772

**Рисунок 24**

1. Фиксатор сиденья
2. Штифт защелки сиденья

# *Смазка*

## Смазывание подшипника ведущего катка

**Интервал обслуживания:** Перед каждым использованием или ежедневно Смазывайте подшипник ведущего катка сразу после каждой мойки.

**Тип консистентной смазки:** консистентная смазка № 2 на литиевой основе

1. Подготовьте машину к техническому обслуживанию; см. раздел Подготовка к операциям технического обслуживания (страница 26).
2. Дочиста протрите поверхность, чтобы посторонние вещества не могли попасть в подшипник.
3. Закачайте консистентную смазку в масленку, как показано на Рисунок 25.

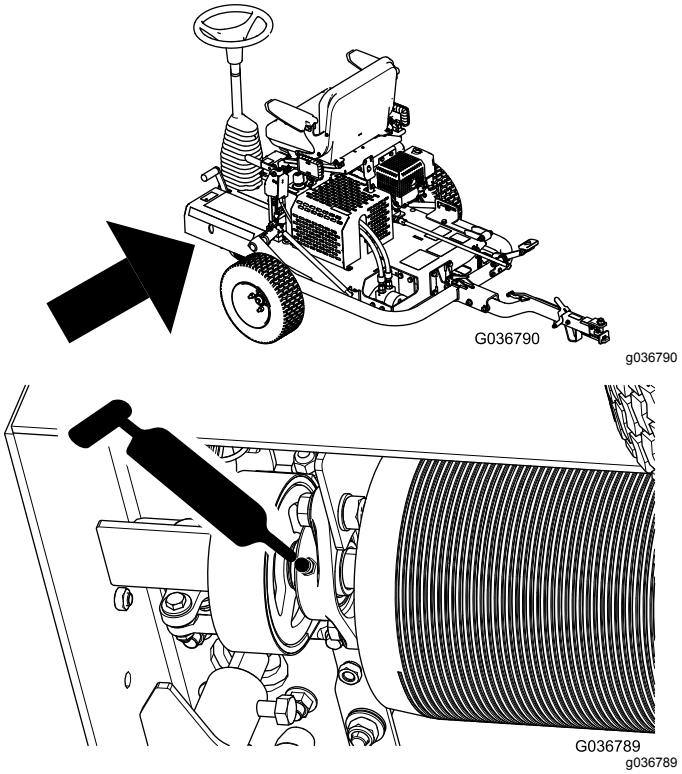


**Рисунок 25**

4. Удаляйте избыток консистентной смазки.

   ***Внимание:*** **После смазки необходимо некоторое время прогнать машину вне участка с травяным покровом, чтобы удалить всю избыточную смазку и предотвратить возможность повреждения травяного покрова.**

# *Техническое обслуживание двигателя*

## Правила техники безопасности при обслуживании двигателя

- Перед проверкой уровня масла или добавлением масла в картер выключите двигатель.
- Не изменяйте настройку регулятора оборотов двигателя и не превышайте допустимую частоту вращения двигателя.

## Характеристики моторного масла

**Тип:** SL или выше по эксплуатационной классификации API

**Вязкость:** выберите вязкость масла в соответствии с температурой окружающего воздуха; см. Рисунок 26.

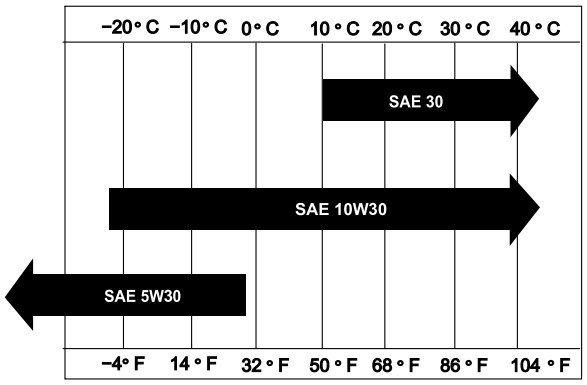


g018667

g018667

**Рисунок 26**

## Проверка уровня масла в двигателе

**Интервал обслуживания:** Перед каждым использованием или ежедневно

**Примечание:** Лучше всего проверять уровень масла на холодном двигателе перед его запуском в начале рабочего дня. Если он уже поработал, перед проверкой дайте маслу стечь в поддон в течение не менее 10 минут.

1. Подготовьте машину к техническому обслуживанию; см. раздел Подготовка к операциям технического обслуживания (страница 26).
2. Очистите поверхность вокруг крышки маслозаливной горловины (Рисунок 27).

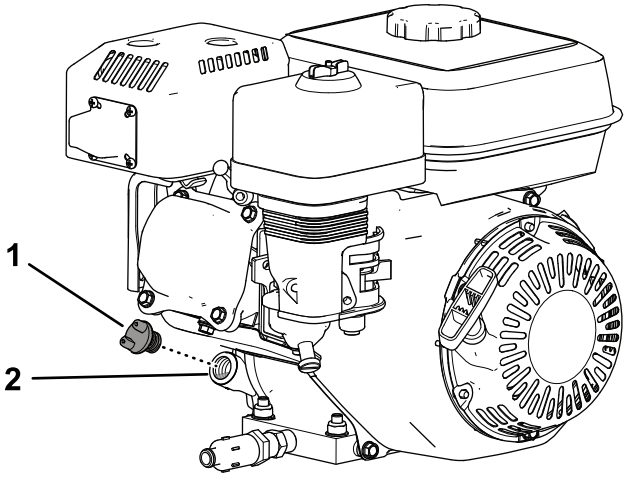


g281202

**Рисунок 27**

1. Крышка маслозаливной горловины
2. Заливная горловина

3. Снимите крышку маслозаливной горловины, повернув ее против часовой стрелки.
4. Проверьте уровень масла (Рисунок 28).

   Двигатель полностью заправлен маслом, если уровень масла достиг нижнего края отверстия заливной горловины.

   **Примечание:** Если уровень масла не доходит до нижнего края отверстия заливной горловины, долейте масло указанного типа так, чтобы уровень поднялся до нижнего края отверстия заливной горловины.

   ***Внимание:*** **Не переполняйте картер двигателя моторным маслом.**

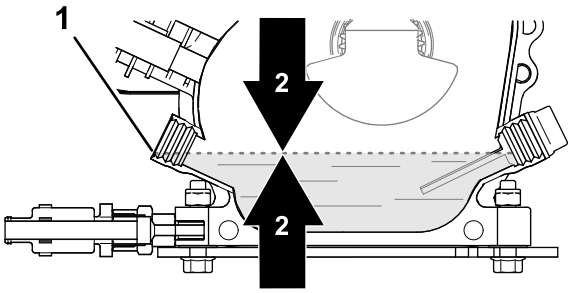


g281195

**Рисунок 28**

1. Отверстие заливной горловины (нижний край)
2. Уровень масла в двигателе

5. Установите крышку маслозаливной горловины и удалите все пролитое масло.

# Замена масла в двигателе

**Интервал обслуживания:** Через первые 20 часа—Замените масло в двигателе.

Через каждые 100 часов—Замените масло в двигателе.

## Подготовка машины

1. Запустите двигатель и дайте ему поработать в течение нескольких минут до прогрева масла; затем выключите двигатель.
2. Поднимите машину на ходовые колеса; см. раздел Подъем машины на ходовые колеса (страница 19).
3. Наклоните машину концом с двигателем к земле и закрепите противоположную сторону машины в этом положении.

## Слив масла из двигателя

1. Установите сливной шланг на сливной клапан (Рисунок 29).
2. Поместите другой конец шланга (Рисунок 29) в сливной поддон емкостью 1 литр.

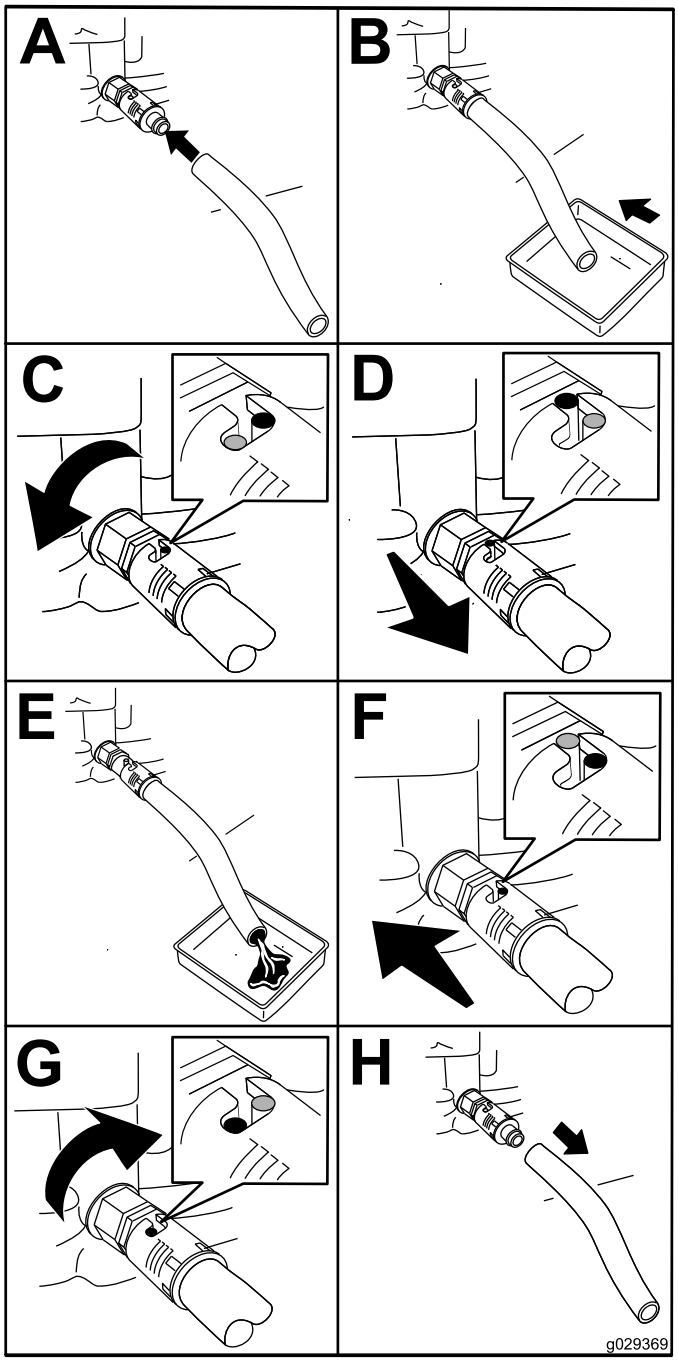


g029369

**Рисунок 29**

3. Поверните маслосливной кран на ¼ оборота против часовой стрелки и дождитесь полного слива масла из двигателя (Рисунок 29).
4. Поверните маслосливной кран на ¼ оборота по часовой стрелке, чтобы закрыть кран (Рисунок 29).
5. Снимите сливной шланг (Рисунок 29) и удалите все пролитое масло.
6. Утилизируйте использованное масло надлежащим образом.

**Примечание:** Утилизируйте его в соответствии местными нормами.

## Заполнение двигателя маслом

**Емкость картера:** 0,60 л

1. Опустите машину на катки; см. раздел Опустите машину на катки. (страница 21).
2. Залейте в картер масло указанного типа, см. Характеристики моторного масла (страница 28) и Проверка уровня масла в двигателе (страница 28).

# Проверка элементов воздушного фильтра

**Интервал обслуживания:** Перед каждым использованием или ежедневно—Проверьте воздухоочиститель.

1. Подготовьте машину к техническому обслуживанию; см. раздел Подготовка к операциям технического обслуживания (страница 26).
2. Удалите гайку-барашек, которая крепит крышку воздухоочистителя, и снимите крышку (Рисунок 30).

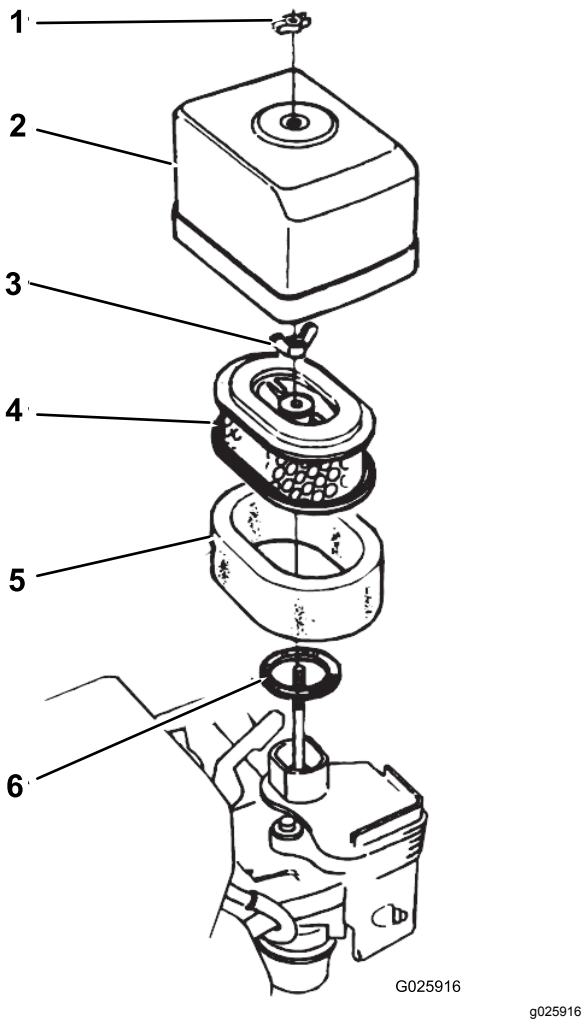


**Рисунок 30**

| | | | |
|---|---|---|---|
| 1. | Гайка-барашек | 4. | Бумажный элемент |
| 2. | Крышка воздухоочистителя | 5. | Элемент из пеноматериала |
| 3. | Гайка-барашек | 6. | Прокладка |

3. Тщательно очистите крышку воздухоочистителя.
4. Проверьте элемент воздушного фильтра из поролона на наличие загрязнений и мусора.

   При необходимости очистите элемент воздушного фильтра из поролона; см. раздел Очистка элемента воздушного фильтра из поролона (страница 31).
5. Установите крышку воздухоочистителя на воздухоочиститель с помощью гайки-барашка(Рисунок 30).

# Обслуживание воздухоочистителя

**Интервал обслуживания:** Через каждые 50 часов—Очистите воздухоочиститель (при работе в условиях сильного загрязнения или запыления это следует делать чаще).

Перед каждым использованием или ежедневно—Проверьте воздухоочиститель.

Через каждые 300 часов—Замените бумажный элемент.

## Очистка элемента воздушного фильтра из поролона

1. Удалите гайку-барашек, которая крепит крышку воздухоочистителя, и снимите крышку (Рисунок 30).
2. Удалите гайку-барашек, которая крепит воздушный фильтр, и снимите фильтр (Рисунок 30).
3. Снимите элемент воздушного фильтра из поролона с бумажного элемента (Рисунок 30).

   Если бумажный элемент воздушного фильтра загрязнен или поврежден, очистите или замените его; см. раздел Очистка бумажного элемента воздушного фильтра (страница 31).
4. Промойте элемент воздушного фильтра из поролона в растворе жидкого мыла и теплой воде.
5. Отожмите элемент из поролона, чтобы удалить грязь.

   ***Внимание:*** **Не выкручивайте фильтрующий элемент, потому что поролон может порваться.**
6. Высушите элемент из пеноматериала, завернув его в чистую ветошь.
7. Отожмите ветошь и элемент из поролона, чтобы высушить элемент.

   ***Внимание:*** **Не выкручивайте его, потому что поролон может порваться.**
8. Пропитайте элемент из пеноматериала чистым моторным маслом.
9. Отожмите элемент для его равномерной пропитки и удаления излишнего масла.

   **Примечание:** Элемент из поролона следует смочить маслом.

## Очистка бумажного элемента воздушного фильтра

Очистите бумажный элемент от грязи, постучав несколько раз фильтрующим элементом по твердой поверхности.

***Внимание:*** **Не используйте щетку или сжатый воздух для удаления грязи. Щетка вдавливает грязь в волокна, а сжатый воздух может повредить бумажный фильтр.**

## Установка элементов воздушного фильтра

1. Установите элемент воздушного фильтра из поролона на бумажный элемент (Рисунок 30).
2. Осмотрите прокладку на наличие износа и повреждений (Рисунок 30).

   Замените прокладку, если она изношена или повреждена.
3. Убедитесь, что прокладка установлена на впускном отверстии карбюратора (Рисунок 30).
4. Установите элементы воздушного фильтра на карбюратор при помощи гайки-барашка(Рисунок 30).
5. Установите крышку воздухоочистителя на карбюратор при помощи гайки -барашка (Рисунок 30).

# Обслуживание свечи (свечей) зажигания

**Интервал обслуживания:** Через каждые 100 часов—Проверьте/отрегулируйте свечу зажигания.

Через каждые 300 часов—Замените свечу зажигания.

**Тип:** свеча зажигания NGK BPR6ES или аналогичная

**Зазор:** от 0,70 до 0,80 мм; см. Рисунок 32

1. Подготовьте машину к техническому обслуживанию; см. раздел Подготовка к операциям технического обслуживания (страница 26).
2. Отсоедините провод от свечи зажигания (Рисунок 31).

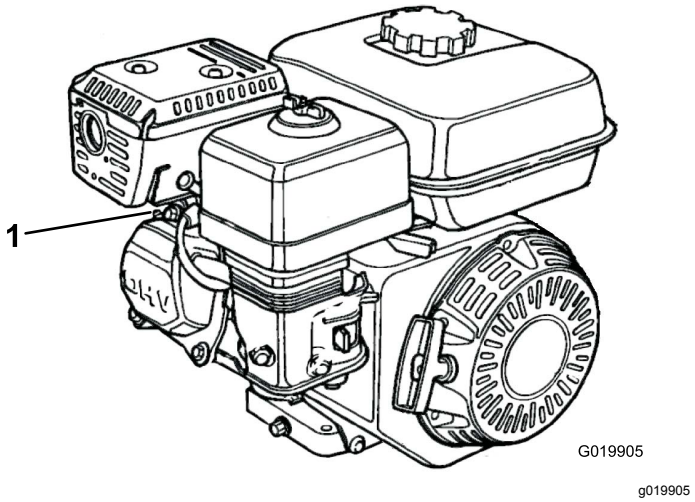


**Рисунок 31**

1. Провод свечи зажигания

3. Очистите поверхность вокруг свечи зажигания и выкрутите свечу из головки блока цилиндров.

   ***Внимание:*** **Замените свечу зажигания, имеющую трещины, повреждения или следы загрязнения. Для очистки электродов не используйте пескоструйную обработку, не скоблите электроды, и не очищайте их с помощью проволочной щетки, так как абразивная пыль может со свечи попасть в цилиндр и повредить двигатель.**

4. Отрегулируйте зазор в пределах от 0,70 до 0,80 мм, как показано на Рисунок 32.

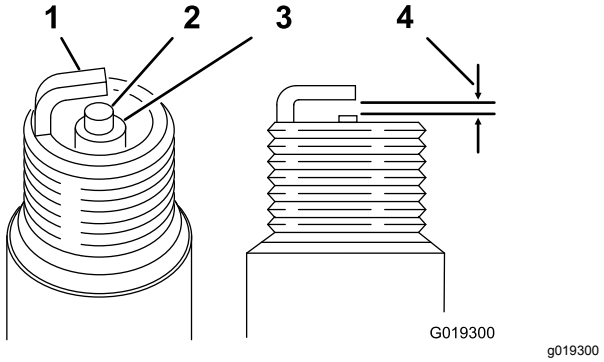


**Рисунок 32**

1. Боковой электрод
2. Центральный электрод
3. Изолятор
4. от 0,70 до 0,80 мм

5. Вручную аккуратно установите свечу зажигания с правильно отрегулированным зазором, следя, чтобы не перекосило резьбу.

6. Завернув свечу зажигания до упора, затяните ее с помощью свечного ключа следующим образом:

   - При установке новой свечи зажигания затяните ее на ½ оборота после установки вручную до упора, чтобы сжать прокладку.
   - При установке использовавшейся ранее свечи зажигания затяните ее на ⅛ – ¼ оборота после установки вручную до упора, чтобы сжать прокладку.

   ***Внимание:*** **Незатянутая свеча зажигания может привести к перегреву и повреждению двигателя. Перетянутая свеча зажигания может повредить резьбу в головке блока цилиндров.**

7. Подсоедините провод к свече зажигания.

# Проверка и регулировка зазоров в клапанах двигателя

**Интервал обслуживания:** Через каждые 300 часов

***Внимание:*** **Для выполнения обслуживания обратитесь к официальному дистрибьютору компании Toro.**

# Техническое обслуживание топливной системы

## Очистка отстойника

**Интервал обслуживания:** Через каждые 100 часов—Очистите отстойник.

1. Подготовьте машину к техническому обслуживанию; см. раздел Подготовка к операциям технического обслуживания (страница 26).
2. Переведите клапан отключения подачи топлива в положение ВЫКЛ (Рисунок 33).

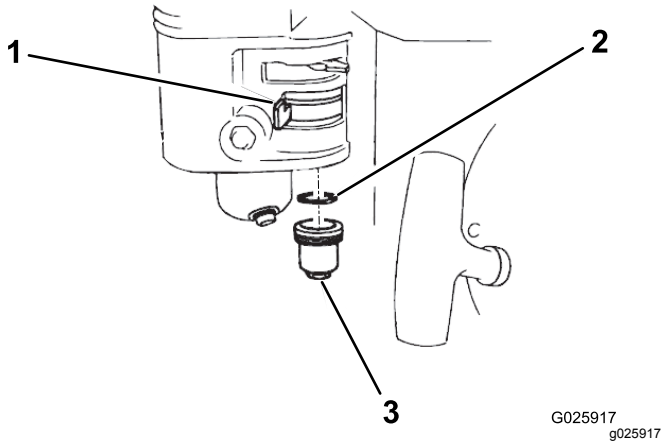


**Рисунок 33**

1. Клапан отключения подачи топлива
2. Уплотнительное кольцо
3. Отстойник

3. Снимите топливный отстойник и уплотнительное кольцо (Рисунок 33).
4. Проверьте уплотнительное кольцо на наличие износа и повреждения; замените уплотнительное кольцо, если оно изношено или повреждено.
5. Промойте отстойник и уплотнительное кольцо в негорючем растворителе и тщательно их просушите.
6. Вставьте уплотнительное кольцо в клапан отключения подачи топлива и установите отстойник (Рисунок 33). Надежно затяните отстойник.

# Техническое обслуживание электрической системы

## Проверка системы защитных блокировок

**⚠ ПРЕДОСТЕРЕЖЕНИЕ**

**В случае отсоединения или повреждения защитных блокировочных выключателей возможно непредвиденное срабатывание машины, которое может привести к получению травм.**

- **Не вмешивайтесь в работу блокировочных выключателей.**
- **Ежедневно проверяйте работу блокировочных выключателей и заменяйте поврежденные выключатели перед эксплуатацией машины.**

***Внимание:*** **Если система защитных блокировок не работает так, как описано ниже, незамедлительно отремонтируйте ее у официального дистрибьютора компании Toro.**

1. Если машина находится на ходовых колесах, опустите ее на катки; см. раздел Опустите машину на катки. (страница 21).
2. Включите стояночный тормоз, убедитесь, что педали управления движением находятся в НЕЙТРАЛЬНОМ положении, и запустите двигатель.
3. Сядьте на сиденье.
4. При включенном стояночном тормозе осторожно нажмите педаль управления движением, двигатель должен заглохнуть приблизительно через одну секунду.
5. При работающем двигателе и выключенном стояночном тормозе встаньте с сиденья; двигатель должен заглохнуть через одну секунду.

**Примечание:** Система блокировочных выключателей также предназначена для останова двигателя, если оператор встает с сиденья во время движения машины.

# Техническое обслуживание тормозов

## Проверка стояночного тормоза

**Интервал обслуживания:** Перед каждым использованием или ежедневно

1. Переместите или транспортируйте машину на ровную горизонтальную поверхность.
2. Если вы транспортировали машину, отсоедините ее от буксирного автомобиля и опустите на катки; см. разделы Отсоединение машины от буксирного автомобиля (страница 21) и Опустите машину на катки. (страница 21).
3. Включите стояночный тормоз.
4. Запустите двигатель и переведите его на холостой ход.
5. Займите место оператора.
6. Нажмите одну из педалей управления движением.

   ***Внимание:*** **Машина не должна трогаться с места. Если она движется, отрегулируйте стояночный тормоз; см. раздел Регулировка стояночного тормоза (страница 34).**

   **Примечание:** Двигатель остановится через 1 секунду, если вы нажмете педаль управления движением при включенном стояночном тормозе.

## Регулировка стояночного тормоза

1. Убедитесь, что двигатель выключен.
2. Отпустите стояночный тормоз.
3. Отрегулируйте стояночный тормоз следующим образом:
   - Чтобы увеличить тормозное усилие, поверните контргайку тормоза по часовой стрелке (Рисунок 34).
   - Чтобы уменьшить тормозное усилие, поверните контргайку тормоза против часовой стрелки (Рисунок 34).

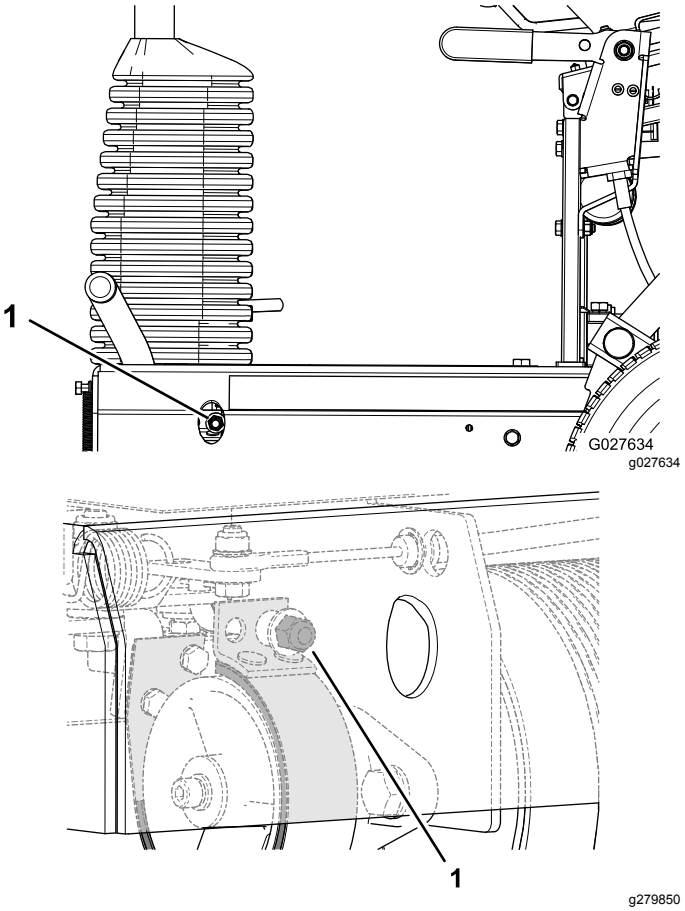


**Рисунок 34**

1. Контргайка тормоза

4. Проверьте стояночный тормоз; см. раздел Проверка стояночного тормоза (страница 34).
5. Запустите двигатель и переведите его на холостой ход.
6. Займите место оператора.
7. Отпустите стояночный тормоз.
8. Нажмите одну из педалей управления движением.

   Машина должна двигаться. Если машина не движется при выключенном стояночном тормозе, повторяйте действия, описанные в пунктах с 3 по 8, до тех пор, пока не добьетесь, чтобы машина не двигалась при включенном стояночном тормозе и двигалась при выключенном стояночном тормозе.
9. Включите стояночный тормоз и выключите двигатель.

# *Техническое обслуживание гидравлической системы*

## Правила техники безопасности при работе с гидравлической системой

- При попадании жидкости под кожу немедленно обратитесь к врачу. Если жидкость оказалась впрыснута под кожу, необходимо, чтобы врач удалил ее хирургическим путем в течение нескольких часов.
- Перед подачей давления в гидравлическую систему убедитесь, что все гидравлические шланги и трубопроводы исправны, а все гидравлические соединения и штуцеры герметичны.
- Не приближайтесь к местам точечных утечек или штуцерам, из которых под высоким давлением выбрасывается гидравлическая жидкость.
- Для обнаружения гидравлических утечек используйте картон или бумагу.
- Перед выполнением любых работ на гидравлической системе полностью сбросьте давление в гидравлической системе безопасным способом.

## Проверка гидравлических шлангов и штуцеров

**Интервал обслуживания:** Перед каждым использованием или ежедневно

Проверьте гидравлическую систему на наличие утечек, ослабленных монтажных опор, износа, незатянутых штуцеров, атмосферной и химической коррозии. Перед эксплуатацией машины отремонтируйте все, что необходимо.

**⚠ ПРЕДУПРЕЖДЕНИЕ**

**Гидравлическая жидкость, выброшенная под давлением, может проникнуть под кожу и нанести травму.**

- **При попадании жидкости под кожу немедленно обратитесь к врачу.**
- **Перед подачей давления в гидравлическую систему убедитесь, что все гидравлические шланги и трубопроводы исправны, а все гидравлические соединения и штуцеры герметичны.**
- **Не приближайтесь к местам точечных утечек или штуцерам, из которых под высоким давлением выбрасывается гидравлическая жидкость.**
- **Для обнаружения гидравлических утечек используйте картон или бумагу.**
- **Перед выполнением любых работ на гидравлической системе полностью сбросьте давление в гидравлической системе безопасным способом.**

## Характеристики гидравлической жидкости

**Рекомендуемая гидравлическая жидкость: высококачественная всесезонная гидравлическая жидкость Toro** (выпускается в 19-литровых канистрах или 208-литровых бочках). См. *каталог запчастей* или обратитесь к официальному дистрибьютору компании Toro за номерами по каталогу.

Другие варианты рабочих жидкостей: при отсутствии рабочей жидкости Toro допускается использование других **стандартных рабочих жидкостей на нефтяной основе,** при условии, что они соответствуют всем указанным далее характеристикам материала и требованиям отраслевых ТУ. Проконсультируйтесь у своего поставщика масел, чтобы убедиться в соответствии масла указанным характеристикам.

**Примечание:** Компания Toro не несет ответственность за повреждения, вызванные применением неподходящей рабочей жидкости, поэтому используйте только продукты признанных изготовителей, рекомендациям которых можно доверять.

| Противоизносная универсальная гидравлическая жидкость с высоким индексом вязкости и низкой температурой застывания по стандарту ISO VG 46 | |
|---|---|
| Свойства материалов: | |
| Вязкость, ASTM D445 | сСт при 40 °C: от 44 до 48<br>сСт при 100°C: от 7,9 до 9,1 |
| Индекс вязкости по ASTM D2270 | 140 или выше |
| Температура текучести, ASTM D97 | от -37°C до -45°C |
| FZG, ступень отказа | не ниже 11 |
| Содержание воды (в новой жидкости): | 500 частей на миллион (максимум) |
| Отраслевые ТУ: | |
| Vickers I-286-S, Vickers M-2950-S, Denison HF-0, Vickers 35 VQ 25 (Eaton ATS373-C) | |

Для транспортных средств (в отличие от использования на промышленных предприятиях) необходимо использовать надлежащие загущенные гидравлические жидкости с комплексом противоизносных присадок ZnDTP или ZDDP (но не беззольные жидкости).

**Примечание:** Многие гидравлические жидкости почти бесцветны, что затрудняет обнаружение точечных утечек. Красный краситель для добавки в гидравлическое масло поставляется во флаконах емкостью 20 мл. Одной бутыли достаточно для 15-22 л гидравлической жидкости. № по каталогу 44-2500 для заказа у местного официального дистрибьютора компании Toro.

# Проверка уровня гидравлической жидкости

**Интервал обслуживания:** Перед каждым использованием или ежедневно Проверьте уровень гидравлической жидкости перед первым пуском двигателя и далее проверяйте ежедневно.

**Примечание:** Перед обслуживанием любой части системы гидравлического привода выключите двигатель, чтобы стравить давление в системе. После технического обслуживания гидравлической системы, прежде чем запускать двигатель и повышать давление в гидравлических линиях, проверьте все шланги и соединения на отсутствие повреждений и герметичность. При необходимости заменяйте поврежденные шланги и затягивайте ослабленные соединения.

1. Подготовьте машину к техническому обслуживанию; см. раздел Подготовка к операциям технического обслуживания (страница 26).
2. Поднимите сиденье оператора; см. раздел Подъем сиденья оператора (страница 26).
3. Снимите крышку и проверьте уровень гидравлической жидкости в баке (Рисунок 35).

   Уровень гидравлической жидкости должен закрывать отметку COLD (ХОЛОДНЫЙ), выштампованную на перегородке бака.

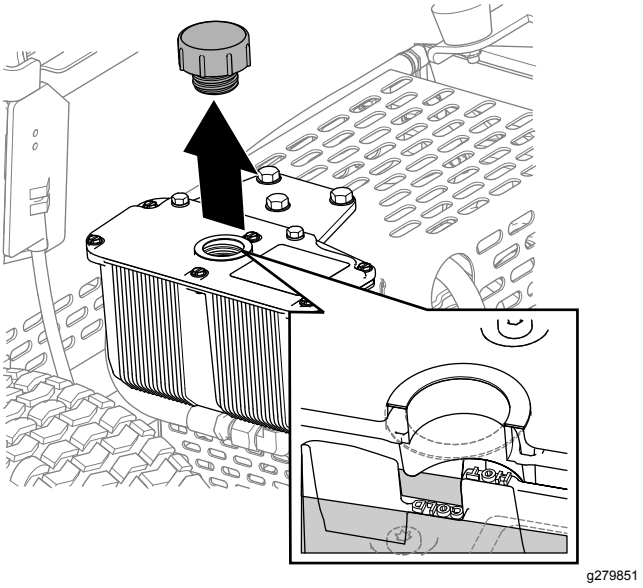


**Рисунок 35**

4. Если необходимо, добавьте гидравлическую жидкость указанного типа в бак до уровня холодной жидкости на перегородке.

**Примечание:** На перегородке бака имеются отметки HOT (ГОРЯЧИЙ) и COLD (ХОЛОДНЫЙ). Заполните бак до необходимого уровня в зависимости от температуры жидкости. Уровень жидкости изменяется при изменении ее температуры. Отметка холодного уровня показывает уровень жидкости при температуре 24 °C. Отметка горячего уровня показывает уровень жидкости при температуре 107°C.

Например, если температура жидкости равна температуре окружающего воздуха, около 24 °C, заполните бак только до уровня холодной рабочей жидкости. Если температура жидкости приблизительно равна 65 °C, заполните бак до уровня посередине между отметками уровней горячей и холодной жидкости.

5. Установите на место крышку гидравлического бака и плотно затяните ее.

   ***Внимание:*** **Не затягивайте крышку бака слишком сильно.**

6. Удалите всю пролитую жидкость.
7. Опустите сиденье оператора; см. раздел Опускание сиденья оператора (страница 27).

# Замена гидравлической жидкости и фильтра

**Интервал обслуживания:** Через первые 20 часа—Замените гидравлическую жидкость и фильтр.

Через каждые 400 часов—Замените гидравлическую жидкость и фильтр.

***Внимание:*** **Используйте гидравлическую жидкость только указанного типа. Другие жидкости могут вызвать повреждение системы.**

## Подготовка к замене гидравлической жидкости и фильтра

1. Переместите или транспортируйте машину на ровную горизонтальную поверхность; см. раздел Транспортировка машины (страница 19).
2. Если двигатель работает, выключите его.
3. Включите стояночный тормоз.
4. Если машина находится на катках, поднимите ее на ходовые колеса; см. раздел Подъем машины на ходовые колеса (страница 19).
5. Поднимите сиденье оператора; см. раздел Подъем сиденья оператора (страница 26).
6. Если двигатель работал, подождите, пока двигатель и гидравлическая система остынут.

## Слив гидравлической жидкости

1. Установите сливной поддон емкостью 2 л под гидравлический бак (Рисунок 36).

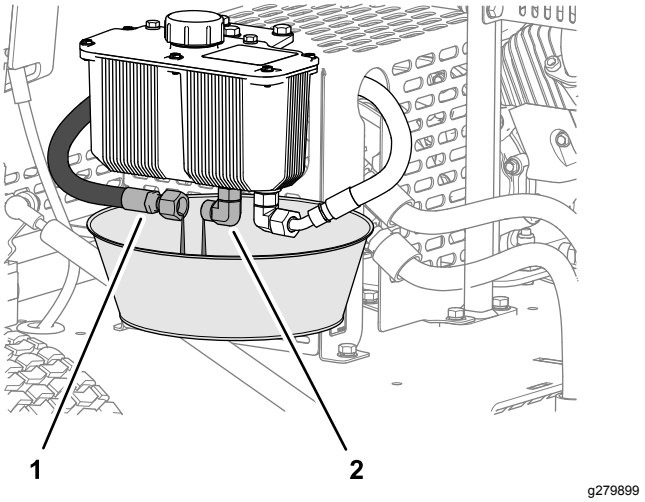


**Рисунок 36**

1. Гидравлический шланг подачи
2. Гидравлический штуцер (на баке)

2. Отсоедините гидравлический шланг подачи от штуцера на баке и дайте гидравлической жидкости полностью стечь (Рисунок 36).
3. Установите гидравлический шланг, снятый при выполнении пункта 2.
4. Удалите всю пролитую гидравлическую жидкость.
5. Утилизируйте использованную гидравлическую жидкость в соответствии с местными нормами и правилами.

## Замена фильтра

**Интервал обслуживания:** Через первые 20 часа—Замените гидравлическую жидкость и фильтр.

Через каждые 400 часов—Замените гидравлическую жидкость и фильтр.

1. Очистите поверхность вокруг головки фильтра и гидравлического фильтра.
2. Поместите ветошь под гидравлический фильтр (Рисунок 37).

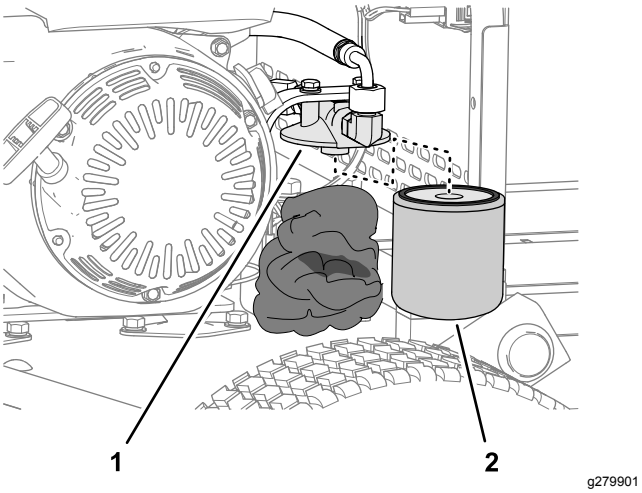


**Рисунок 37**

1. Головка фильтра
2. Гидравлический фильтр

3. Осторожно снимите гидравлический фильтр (Рисунок 37).
4. Заполните новый фильтр гидравлической жидкостью указанного типа и смажьте уплотнительную прокладку гидравлической жидкостью.
5. Установите фильтр на головку фильтра вручную (Рисунок 37) так, чтобы прокладка соприкоснулась с головкой фильтра, затем доверните фильтр еще на ¾ оборота.
6. Удалите всю пролитую гидравлическую жидкость.
7. Утилизируйте старый фильтр в соответствии с местными нормами и правилами.

## Заполнение гидравлического бака

1. Опустите машину на катки; см. раздел Опустите машину на катки. (страница 21).
2. Снимите крышку гидравлического бака (Рисунок 38).

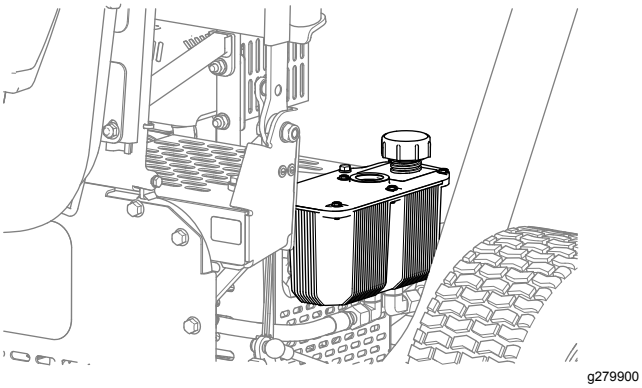


**Рисунок 38**

3. Залейте гидравлическую жидкость указанного типа в бак; см. разделы Характеристики гидравлической жидкости (страница 35) и Проверка уровня гидравлической жидкости (страница 36).
4. Установите на место крышку бака (Рисунок 38).
5. Удалите всю пролитую гидравлическую жидкость.
6. Запустите двигатель и дайте ему поработать в течение 3-5 минут на малой частоте холостого хода.

   При работающем двигателе гидравлическая жидкость циркулирует по системе и удаляет воздух, попавший в гидравлическую систему.
7. Проверьте, нет ли утечек гидравлической жидкости из бака, гидравлических шлангов и гидравлического фильтра.

   Устраните все утечки гидравлической жидкости.
8. Выключите двигатель, проверьте уровень гидравлической жидкости и долейте жидкость в случае необходимости.
9. Опустите сиденье оператора; см. раздел Опускание сиденья оператора (страница 27).

# Техническое обслуживание шасси

## Проверка давления в шинах

1. Измерьте давление в шинах ходовых колес.

   Давление должно быть равно 1,03 бар.

2. Если давление воздуха в шинах выше или ниже 1,03 бар, подкачайте шины или стравите из них воздух, чтобы получить давление 1,03 бар.

## Проверка ослабленных креплений на машине

**Интервал обслуживания:** Через первые 5 часа

Перед каждым использованием или ежедневно

Проверьте ходовую часть на наличие любых ослабленных или отсутствующих гаек и болтов.

Затяните ослабленные гайки и болты, установите недостающие крепежные детали при необходимости.

# Очистка

## Очистка машины

**Интервал обслуживания:** После каждого использования

***Внимание:*** **Не допускается использовать для очистки машины солоноватую воду или регенерированные сточные воды.**

1. Вымойте машину чистой водой.

   **Примечание:** Не допускается использовать для очистки машины мойку высокого давления.

2. По мере необходимости очищайте катки от загрязнений и мусора, распыляя воду в отверстия корпусов катков (Рисунок 39).

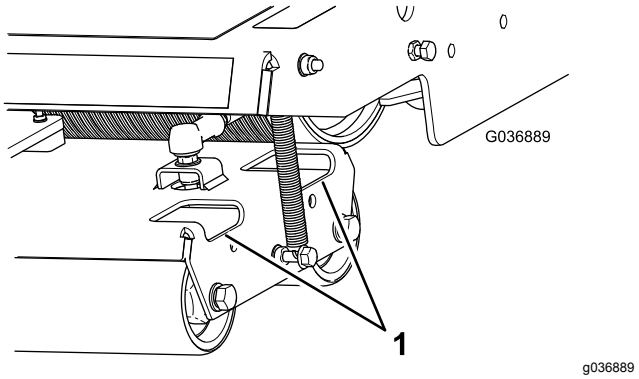


**Рисунок 39**

1. Отверстия доступа

3. Удалите загрязнения и мусор с поверхности вокруг гидроцилиндра (Рисунок 40).

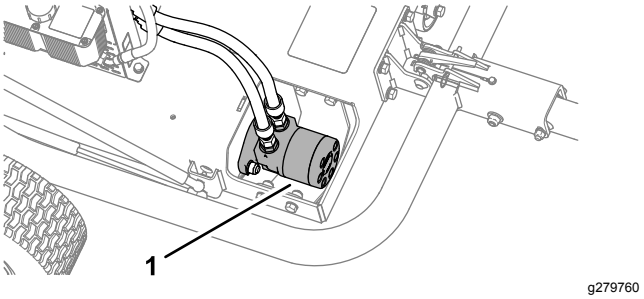


**Рисунок 40**

1. Гидроцилиндр

4. Удалите грязь и мусор с двигателя и ребер охлаждения двигателя (Рисунок 41).

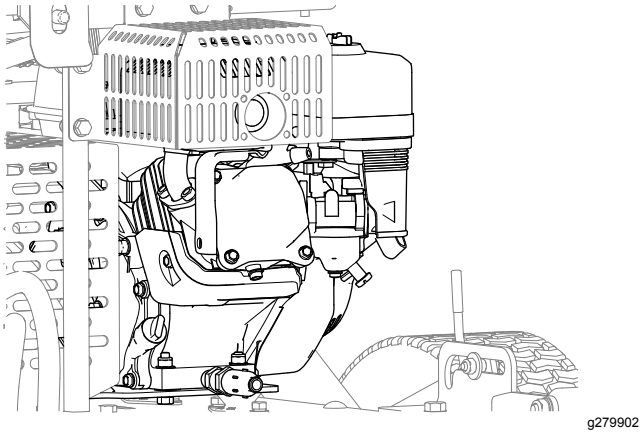


**Рисунок 41**

# Хранение

## Подготовка машины к краткосрочному хранению

### Менее 90 дней

1. Прежде чем покинуть рабочее место оператора, выключите машину и дождитесь остановки всех движущихся частей. Дайте машине остыть перед регулировкой, техническим обслуживанием, очисткой или помещением на хранение.
2. Удалите скошенную траву, грязь и сажу со всех наружных частей машины, особенно с катков и двигателя. Удалите грязь и сухую траву с наружных поверхностей ребер головки цилиндров и корпуса вентилятора на двигателе.

   ***Внимание:*** **Машину можно мыть мягким моющим средством с водой. Не мойте машину струей под давлением. Избегайте излишнего использования воды, особенно вблизи двигателя.**
3. Проверьте и затяните все болты, гайки и винты. Отремонтируйте или замените все изношенные или поврежденные детали.
4. Подкрасьте все поцарапанные или оголенные металлические поверхности. Краску можно приобрести в сервисном центре официального дистрибьютора.

## Подготовка машины к долгосрочному хранению

### Более 90 дней

1. Выполните все действия, описанные в разделе Подготовка машины к краткосрочному хранению (страница 40).
2. Подготовьте топливо, добавив в него стабилизирующую/кондиционирующую присадку в соответствии с инструкциями изготовителя.
3. Залейте топливо со стабилизирующей/кондиционирующей присадкой в топливный бак.
4. Запустите двигатель на 5 минут для распределения кондиционированного топлива по топливной системе.

5. Выключите двигатель, подождите, пока он остынет, и слейте топливо из бака или же продолжайте работу двигателя, пока он не заглохнет.
6. Запустите двигатель и дайте ему поработать до тех пор, пока он не заглохнет. Снова запустите двигатель с закрытой воздушной заслонкой и повторяйте это действие до тех пор, пока двигатель не перестанет запускаться.
7. Утилизируйте надлежащим образом все неиспользованное топливо. Утилизируйте его в соответствии местными нормами.

# Хранение машины

Храните машину в чистом, сухом гараже или складском помещении. Накройте машину для ее защиты и сохранения в чистоте.

# Уведомление о конфиденциальности Европейского агентства по защите окружающей среды (EEA) / Великобритании

**Использование ваших персональных данных компанией Toro**

Компания The Toro Company («Toro») обеспечивает конфиденциальность ваших данных. Когда вы приобретаете наши изделия, мы можем собирать о вас некоторую личную информацию напрямую или через ваше местное представительство или дилера компании Toro. Компания Toro использует эту информацию, чтобы выполнять свои контрактные обязательства, такие как регистрация вашей гарантии, обработка вашей гарантийной претензии или для связи с вами в случае отзыва продукции, а также для других законных целей ведения деятельности, например, для оценки удовлетворенности клиентов, улучшения наших изделий или предоставления вам информации, которая может быть вам интересна. Компания Toro может предоставлять вашу информацию своим дочерним компаниям, филиалам, дилерам или другим деловым партнерам в связи с указанными видами деятельности. Мы также можем раскрывать персональные данные, когда это требуется согласно законодательству или в связи с продажей, приобретением или слиянием компании. Мы никогда не будем продавать ваши персональные данные каким-либо другим компаниям для целей маркетинга.

**Хранение ваших персональных данных**

Компания Toro хранит ваши персональные данные до тех пор, пока они являются актуальными в связи с вышеуказанными целями и в соответствии с требованиями законодательства. Для получения дополнительной информации по применяемым срокам хранения данных свяжитесь с нами по электронной почте legal@toro.com.

**Обязательство компании Toro по обеспечению безопасности**

Ваши персональные данные могут быть обработаны в США или другой стране, в которой могут действовать менее строгие законы о защите информации, чем в стране вашего проживания. Когда мы передаем ваши данные за пределы страны вашего проживания, мы предпринимаем требуемые согласно закону действия, чтобы убедиться, что приняты надлежащие меры защиты ваших данных и соблюдается конфиденциальность при обращении с ними.

**Доступ и исправление**

Вы имеете право на исправление или просмотр ваших персональных данных, можете возражать против обработки ваших данных или ограничивать их обработку. Чтобы сделать это, свяжитесь с нами по электронной почте legal@toro.com. Если у вас есть опасения относительно того, каким образом компания Toro обращается с вашей информацией, мы рекомендуем обратиться с соответствующими вопросами непосредственно к нам. Просим обратить внимание, что резиденты европейских стран имеют право подавать жалобу в Агентство по защите персональных данных.

# Предупреждение согласно Prop. 65 (Положению 65) штата Калифорния

## В чем заключается это предупреждение?

Возможно, вы увидите в продаже изделие, на котором имеется предупреждающая наклейка, аналогичная следующей:

**ПРЕДУПРЕЖДЕНИЕ:** Риск возникновения онкологических заболеваний или нарушений репродуктивной функции – www.p65Warnings.ca.gov.

## Что такое Prop. 65 (Положение 65)?

Prop. 65 действует в отношении всех компаний, осуществляющих свою деятельность в штате Калифорния, продающих изделия в штате Калифорния или изготавливающих изделия, которые могут продаваться или ввозиться на территорию штата Калифорния. Согласно этому законопроекту губернатор штата Калифорния должен составлять и публиковать список химических веществ, которые считаются канцерогенными, вызывающими врожденные пороки и оказывающими иное вредное воздействие на репродуктивную функцию человека. Этот ежегодно обновляемый список включает сотни химических веществ, присутствующих во многих изделиях повседневного использования. Цель Prop 65 — информирование общественности о возможном воздействии этих химических веществ на организм человека.

Prop 65 не запрещает продажу изделий, содержащих эти химические вещества, но требует наличие предупредительных сообщений на всех изделиях, упаковке изделий и в соответствующей сопроводительной документации. Более того, предупреждение Prop 65 не означает, что какое-либо изделие нарушает какие-либо стандарты или требования техники безопасности. Фактически правительство штата Калифорния пояснило, что предупреждение Prop 65 не следует рассматривать как регулятивное решение относительно признания изделия «безопасным» или «небезопасным». Большинство таких химических веществ применяется в товарах повседневного использования в течение многих лет без какого-либо вреда, подтвержденного документально. Для получения дополнительной информации посетите веб-сайт https://oag.ca.gov/prop65/faqs-view-all.

Предупреждение Prop 65 означает, что компания либо (1) провела оценку воздействия на организм человека и сделала заключение, что оно превышает уровень, соответствующий «отсутствию значимого риска»; либо (2) приняла решение предоставить предупреждение на основании имеющейся у компании информации о наличии в составе изделия химического вещества, входящего в указанный список без оценки риска воздействия.

## Применяется ли данный закон где-либо еще?

Предупреждения Prop 65 являются обязательными только согласно законодательству штата Калифорния. Эти предупреждения можно увидеть на территории штата Калифорния в самых разнообразных местах, включая, помимо прочего, рестораны, продовольственные магазины, отели, школы и больницы, а также на широком ассортименте изделий. Кроме того, некоторые продавцы через интернет-магазины или почтовые заказы указывают предупреждения Prop 65 на своих веб-сайтах или в каталогах.

## Как предупреждения штата Калифорния соотносятся с федеральными нормативами?

Стандарты, Prop 65 часто бывают более строгими, чем федеральные или международные стандарты. Существует множество веществ, для которых требуется наличие предупреждения Prop 65 при уровнях их содержания значительно более низких, чем значения пределов воздействия, допускаемые федеральными нормативами. Например, согласно Prop 65, основанием для нанесения на изделие предупреждения является поступление в организм 0,5 мкг/г свинца в сутки, что значительно ниже уровня ограничений, устанавливаемых федеральными и международными стандартами.

## Почему не на всех аналогичных изделиях имеются подобные предупреждающие сообщения?

- Для изделий, продаваемых в штате Калифорния, требуются этикетки согласно Prop 65, а для аналогичных изделий, продаваемых за пределами указанного штата, такие этикетки не требуются.
- К компании, вовлеченной в судебное разбирательство по Prop 65 для достижения соглашения может быть предъявлено требование указывать на своих изделиях предупреждения Prop 65, однако в отношении других компаний, производящих подобные изделия, такие требования могут не выдвигаться.
- Применение Prop 65 не является последовательным.
- Компании могут принять решение не указывать такие предупреждения в силу их заключения, что они не обязаны делать это согласно Prop 65. Отсутствие предупреждений на изделии не означает, что это изделие не содержит приведенные в списке химические вещества, имеющие аналогичные уровни концентрации.

## Почему компания Toro указывает это предупреждение?

Компания Toro решила предоставить своим потребителям как можно больше информации, чтобы они смогли принять обоснованные решения относительно изделий, которые они приобретают и используют. Toro предоставляет предупреждения в некоторых случаях, основываясь на имеющейся у нее информации о наличии одного или нескольких указанных в списке химических веществ, не оценивая риска их воздействия, так как не для всех указанных в списке химикатов имеются требования в отношении предельно допустимых уровней воздействия. В то время как риск воздействия на организм веществ, содержащихся в изделиях Toro, может быть пренебрежимо малым или попадать в диапазон «отсутствия значимого риска», компания Toro, действуя из принципа «перестраховки», решила указать предупреждения Prop 65. Более того, если бы компания Toro не предоставила эти предупреждения, ее могли бы преследовать в судебном порядке органами власти штата Калифорния или частные лица, стремящиеся к исполнению силой закона положения Prop 65, что могло бы привести к существенным штрафам.

# Гарантия компании Toro

Ограниченная гарантия на два года, или 1500 часов работы

## Условия гарантии и изделия, на которые она распространяется

Компания Toro и ее филиал Toro Warranty в соответствии с заключенным между ними соглашением совместно гарантируют, что серийное изделие Toro («Изделие») не будет иметь дефектов материалов или изготовления в течение 2 лет или 1500 часов работы* (в зависимости от того, что наступит раньше). Настоящая гарантия распространяется на все изделия, за исключением аэраторов (см. отдельные условия гарантии на эти изделия). При возникновении гарантийного случая компания отремонтирует изделие за свой счет, включая диагностику, трудозатраты и запасные части. Настоящая гарантия начинается со дня доставки Изделия первоначальному розничному покупателю.
* Изделие оборудовано счетчиком моточасов.

## Порядок подачи заявки на гарантийное обслуживание

При возникновении гарантийного случая следует немедленно сообщить об этом дистрибьютору или официальному дилеру серийных изделий, у которых было приобретено изделие. Если вам нужна помощь в определении местонахождения дистрибьютора серийных изделий или официального дилера или если у вас есть вопросы относительно ваших прав и обязанностей по гарантии, вы можете обратиться к нам по адресу:

Отделение технического обслуживания серийной продукции Toro
Toro Warranty Company
8111 Lyndale Avenue South
Bloomington, MN 55420-1196

952–888–8801 или 800–952–2740
Эл. почта: commercial.warranty@toro.com

## Обязанности владельца

Вы, являясь владельцем данного изделия, несете ответственность за выполнение необходимого технического обслуживания и регулировок, указанных в *Руководстве оператора*. Действие этой гарантии не распространяется на неисправности изделия, возникшие в результате невыполнения требуемого технического обслуживания и регулировок.

## Изделия и условия, на которые не распространяется гарантия

Не все неисправности или нарушения работы изделия, возникшие в течение гарантийного периода, являются дефектами материала или изготовления. Действие этой гарантии не распространяется на следующее:

- Неисправности изделия, возникшие в результате использования запасных частей, произведенных третьей стороной, либо установки и использования дополнительных частей или измененных дополнительных приспособлений и изделий других фирм.
- Неисправности изделия, возникшие в результате невыполнения рекомендованного технического обслуживания и (или) регулировок.
- Неисправности изделия, возникшие в результате эксплуатации Изделия ненадлежащим, халатным или неосторожным образом.
- Части, расходуемые в процессе эксплуатации, кроме случаев, когда они будут признаны дефектными. Следующие части, помимо прочего, являются расходными или быстроизнашивающимися в процессе нормальной эксплуатации изделий: тормозные колодки и накладки, фрикционные накладки муфт сцепления, ножи, барабаны, опорные катки и подшипники (герметичные или смазываемые), неподвижные ножи, свечи зажигания, колеса поворотного типа и их подшипники, шины, фильтры, ремни и определенные компоненты опрыскивателей, такие как диафрагмы, насадки и обратные клапаны.
- Отказы, вызванные внешним воздействием, включая, помимо прочего, атмосферное воздействие, способы хранения, загрязнение, использование не утвержденных к применению видов топлива, охлаждающих жидкостей, смазочных материалов, присадок, удобрений, воды или химикатов.
- Отказы или проблемы при работе из-за использования топлива (например, бензина, дизельного или биодизельного топлива), не удовлетворяющего требованиям соответствующих отраслевых стандартов.
- Нормальные шум, вибрация, износ и старение. Нормальный «износ» включает, помимо прочего, повреждение сидений в результате износа или истирания, потертость окрашенных поверхностей, царапины на наклейках или окнах.

## Части

Части, замена которых запланирована при требуемом техническом обслуживании, имеют гарантию на период до планового срока их замены. На части, замененные по настоящей гарантии, действует гарантия в течение действия первоначальной гарантии на изделие, и они становятся собственностью компании Toro. Окончательное решение о том, подлежит ли ремонту или замене какая-либо существующая часть или узел, принимается компанией Toro. Компания Toro имеет право использовать для гарантийного ремонта восстановленные запчасти.

## Гарантия на аккумуляторы глубокого разряда и литий-ионные аккумуляторы

Аккумуляторы глубокого разряда и литий-ионные аккумуляторы за время своего срока службы могут выдать определенное полное число киловатт-часов. Методы эксплуатации, подзарядки и технического обслуживания могут увеличить или уменьшить срок службы аккумулятора. Поскольку аккумуляторы в настоящем изделии являются расходными компонентами, эффективность их работы между зарядками будет постепенно уменьшаться до тех пор, пока аккумулятор полностью не выйдет из строя. Ответственность за замену отработанных вследствие нормальной эксплуатации аккумуляторов несет владелец изделия. Примечание: (только для литий-ионных аккумуляторов): гарантия с пропорциональным коэффициентом по истечении 2 лет. См. дополнительную информацию в гарантии на аккумулятор.

## Гарантия на весь срок службы коленчатого вала (только модель ProStripe 02657)

На машину Prostripe, оснащенную в заводской комплектации оригинальным фрикционным диском Toro и тормозной муфтой ножа с защитой от проворачивания Toro (встроенным узлом тормозной муфты ножа [BBC] с фрикционным диском) распространяется гарантия на весь срок службы в отношении отсутствия изгиба коленчатого вала двигателя при условии соблюдения первым покупателем рекомендуемых методов эксплуатации и технического обслуживания. Гарантия на весь срок службы коленчатого вала не распространяется на машины, оборудованные фрикционными шайбами, блоками тормозной муфты ножа и другими подобными устройствами.

## Техническое обслуживание, выполняемое за счет владельца

Регулировка двигателя, смазывание, очистка и полировка, замена фильтров, охлаждающей жидкости и проведение рекомендованного технического обслуживания входят в число нормальных операций по уходу за изделиями компании Toro, выполняемых за счет владельца.

## Общие условия

Выполнение ремонта официальным дистрибьютором или дилером компании Toro является вашим единственным возмещением убытков по настоящей гарантии.

**Компании The Toro Company и Toro Warranty Company не несут ответственности за косвенные, случайные или последующие убытки, связанные с использованием изделий компании Toro, на которые распространяется действие настоящей гарантии, включая любые затраты или расходы на предоставление замещающего оборудования или оказание услуг в течение обоснованных периодов нарушения работы или неиспользования оборудования во время ожидания завершения ремонта в соответствии с условиями настоящей гарантии. Не существует каких-либо иных гарантий, за исключением упоминаемой ниже гарантии на систему контроля выхлопных газов (если применимо). Все подразумеваемые гарантии коммерческого качества или пригодности для конкретного применения ограничены продолжительностью настоящей прямой гарантии.**

В некоторых странах не допускается исключать случайные или последующие убытки или ограничения на срок действия подразумеваемой гарантии, вследствие чего вышеуказанные исключения и ограничения могут на вас не распространяться. Настоящая гарантия предоставляет вам конкретные законные права, но вы можете также иметь и другие права, которые меняются в зависимости от страны использования.

## Примечание в отношении гарантии на снижение токсичности выхлопных газов

На систему контроля выхлопных газов на вашем изделии может распространяться действие отдельной гарантии, соответствующей требованиям, установленным Агентством по охране окружающей среды США (EPA) и (или) Калифорнийским советом по охране воздушных ресурсов (CARB). Приведенные выше ограничения на моточасы не распространяются на Гарантию на системы контроля выхлопных газов. См. «Гарантийные обязательства на системы контроля выхлопных газов двигателей», которые поставляются с вашим изделием или содержатся в документации изготовителя двигателя.

## Страны, кроме США и Канады

Покупатели, которые приобрели изделия компании Toro за пределами США или Канады, для получения гарантийных полисов для своей страны, провинции и штатов должны обращаться к местному дистрибьютору (дилеру) компании Toro. Если по какой-либо причине вы не удовлетворены услугами вашего дистрибьютора или испытываете трудности с получением информации о гарантии, свяжитесь с сервисным центром официального дилера Toro.