Form No. 3429-629 Rev B

TORO®

Count on it.

Manual do Operador

Rolo de relvados GreensPro™ 1260

Modelo nº 44913—Nº de série 404476532 e superiores

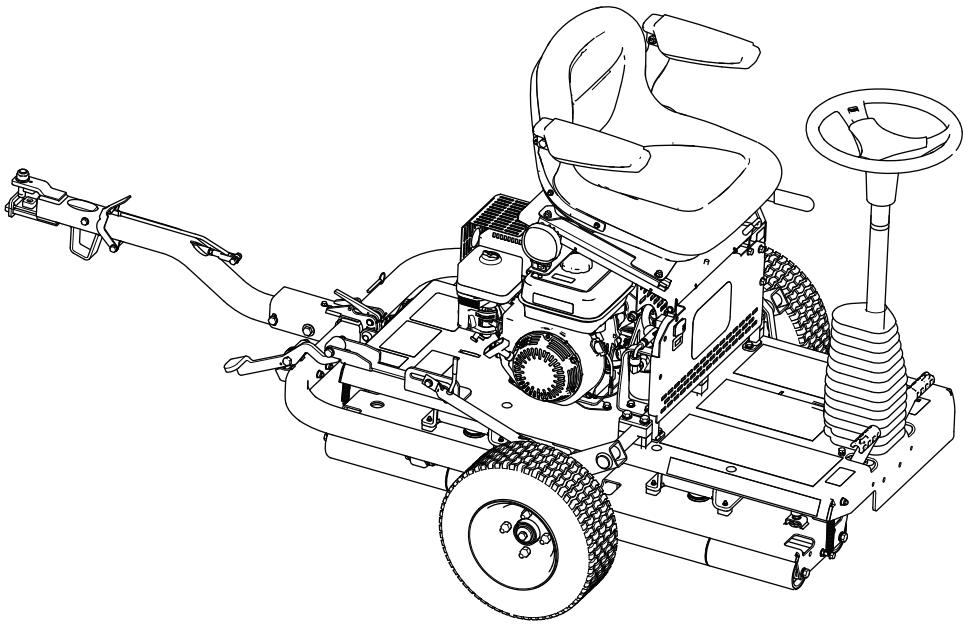

Registe o seu produto em www.Toro.com.
Tradução do original (PT)

CE

3429-629 B

Este produto cumpre todas as diretivas europeias relevantes. Para mais informações, consulte a folha de Declaração de conformidade em separado, específica do produto.

Utilizar ou operar o motor em qualquer terreno com floresta, arbustos ou relva é uma violação da secção 4442 ou 4443 do código de recursos públicos da Califórnia exceto se o motor estiver equipado com uma proteção contra chamas, como definido na secção 4442, mantido em boas condições ou o motor for construído equipado e mantido para a prevenção de fogo.

⚠ AVISO

CALIFÓRNIA
Proposição 65 Aviso

É do conhecimento do Estado da Califórnia que os gases de escape deste motor contêm químicos que podem provocar cancro, defeitos congénitos ou outros problemas reprodutivos.

É do conhecimento do Estado da Califórnia que a utilização deste produto pode causar exposição a químicos que podem provocar cancro, defeitos congénitos ou outros problemas reprodutivos.

Introdução

Esta máquina é um rolo de relvados com transporte de utilizador destinado a ser utilizado por operadores profissionais contratados em aplicações comerciais. Foi principalmente concebida para preparar com rolo de relvados, campos de ténis e outras superfícies de relva delicadas em parques, campos de golfe, campos desportivos e relvados comerciais. Se a máquina for utilizada para um fim diferente da sua utilização prevista, poderá pôr em perigo o utilizador e outras pessoas.

Leia estas informações cuidadosamente para saber como utilizar o produto, como efetuar a sua manutenção de forma adequada, evitar ferimentos pessoais e danos no produto. A utilização correta e segura do produto é da exclusiva responsabilidade do utilizador.

Visite www.Toro.com para obter informações sobre materiais de formação de operação e segurança dos produtos, informações sobre acessórios, para obter o contacto de um representante ou para registar o seu produto.

Sempre que necessitar de assistência, peças genuínas Toro ou informações adicionais, entre em contacto com um representante de assistência autorizado ou com a assistência ao cliente Toro, indicando os números de série e modelo do produto. A Figura 1 mostra onde se encontram os números de série e modelo do produto. Escreva os números no espaço fornecido.

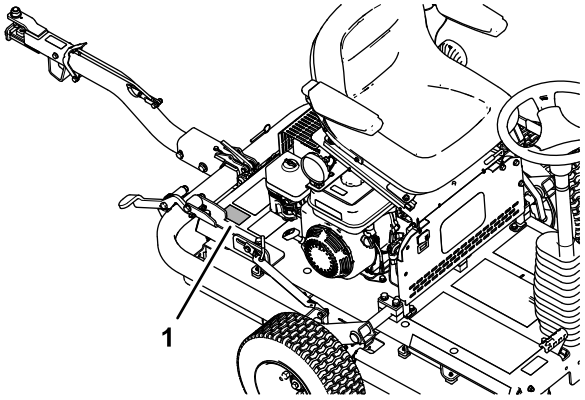

g279976

Figura 1

1. Localização dos números de modelo e de série

Modelo nº _____

Nº de série _____

Este manual identifica potenciais perigos e tem mensagens de segurança identificadas pelo símbolo de alerta de segurança (Figura 2), que sinaliza um perigo que pode provocar ferimentos graves ou mesmo a morte, se não respeitar as precauções recomendadas.

g000502

Figura 2
Símbolo de alerta de segurança

Este manual utiliza duas palavras para destacar informações. A palavra **Importante** chama a atenção para informações especiais de ordem mecânica e a palavra **Nota** sublinha informações gerais que requerem especial atenção.

© 2019—The Toro® Company
8111 Lyndale Avenue South
Bloomington, MN 55420

Contacte-nos em www.Toro.com.
Impresso no Reino Unido
Todos os direitos reservados

Índice

Segurança 4
Segurança geral 4
Autocolantes de segurança e de instruções 4
Instalação 7
1 Instalação das rodas de transporte 8
2 Instalação da estrutura de engate 8
3 Remoção da máquina da palete 10
4 Lubrificação da máquina 10
Descrição geral do produto 11
Comandos 11
Controlos do motor 12
Especificações 13
Acessórios 13
Antes da operação 14
Segurança antes da operação 14
Preparação da utilização da máquina 14
Especificação de combustível 14
Enchimento do depósito de combustível 15
Durante a operação 15
Segurança durante o funcionamento 16
Ligação do motor 17
Desligação do motor 17
Transporte da máquina 17
Operação da máquina 19
Sugestões de utilização 19
Depois da operação 20
Segurança após a operação 20
Transporte da máquina 20
Manutenção 21
Segurança da manutenção 21
Plano de manutenção recomendado 21
Notas sobre zonas problemáticas 22
Lista de manutenção diária 22
Procedimentos a efectuar antes da manutenção 23
Preparação para a manutenção 23
Elevação do banco do operador 23
Descida do banco do operador 24
Lubrificação 24
Lubrificação do rolamento do rolo da transmissão 24
Manutenção do motor 25
Segurança do motor 25
Especificação do óleo do motor 25
Verificação do nível de óleo do motor 25
Mudança do óleo do motor 25
Verificar os elementos do filtro de ar 27
Manutenção do filtro de ar 28
Manutenção da vela de ignição 28
Verificação de ajustar a folga das válvulas 29
Manutenção do sistema de combustível 29
Limpeza do copo de sedimentos 29
Manutenção do sistema eléctrico 30
Verificação do sistema de segurança 30
Manutenção dos travões 30
Verificação do travão de estacionamento 30
Ajuste do travão de estacionamento 30
Manutenção do sistema hidráulico 31
Segurança do sistema hidráulico 31
Verificação dos tubos hidráulicos e as uniões 31
Especificação do fluido hidráulico 32
Verificação do nível do fluido hidráulico 32
Mudança do fluido hidráulico e do filtro 33
Manutenção do chassis 35
Verificação da pressão de ar dos pneus 35
Verificar se há ferragens soltas na máquina 35
Limpeza 35
Limpar a máquina 35
Armazenamento 36
Preparação da máquina para armazenamento de curto prazo 36
Preparação da máquina para armazenamento de longo prazo 36
Armazenamento da máquina 37

Segurança

Esta máquina foi concebida de acordo com a norma EN ISO 12100:2010 e ANSI B71.4-2017.

Importante: **Para obter dos dados regulamentares exigidos para CE, consulte a Declaração de conformidade fornecida com a máquina.**

Segurança geral

Este produto tem a capacidade de causar ferimentos pessoais. Respeite sempre todas as instruções de segurança, de modo a evitar ferimentos pessoais graves.

- Leia e compreenda o conteúdo deste *Manual do utilizador* antes de ligar o motor.
- Tenha toda a atenção durante a operação da máquina. Não faça qualquer atividade que cause distrações; caso contrário, podem ocorrer ferimentos ou danos materiais.
- Não coloque as mãos ou os pés perto de componentes em movimento da máquina.
- Não opere a máquina sem que todos os resguardos e outros dispositivos protetores de segurança estejam instalados e a funcionar.
- Desligue a máquina, retire a chave (se equipada) e aguarde até que todo o movimento pare e só depois saia da posição de operação. Deixe a máquina arrefecer antes de a ajustar, lhe fazer a manutenção, limpar ou armazenar.

A utilização ou manutenção inadequada desta máquina pode provocar ferimentos. De modo a reduzir o risco de ferimentos, deverá respeitar estas instruções de segurança e prestar sempre atenção ao símbolo de alerta de segurança, que indica Cuidado, Aviso ou Perigo – instrução de segurança pessoal.⚠ O não cumprimento destas instruções pode resultar em ferimentos pessoais ou mesmo em morte.

Autocolantes de segurança e de instruções

Os autocolantes de segurança e instruções estão facilmente visíveis para o operador e situam-se próximo das zonas de potencial perigo. Substitua todos os autocolantes danificados ou perdidos.

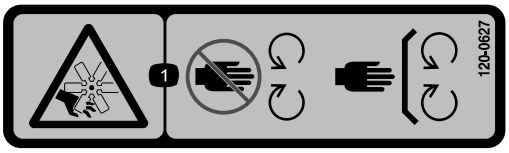

decal120-0627

120-0627

1. Perigo de corte/desmembramento; ventoinha – afastá-las das peças móveis, mantenha todos os resguardos e proteções devidamente montados.

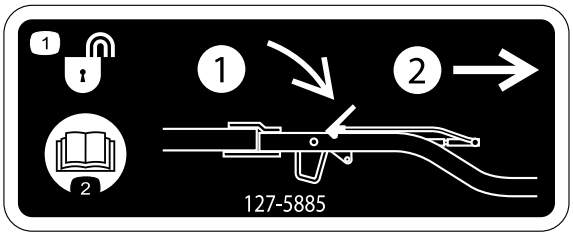

decal127-5885

127-5885

1. Desbloquear o engate – 1) empurrar o trinco; 2) puxar o engate.
2. Leia o *Manual do utilizador*.

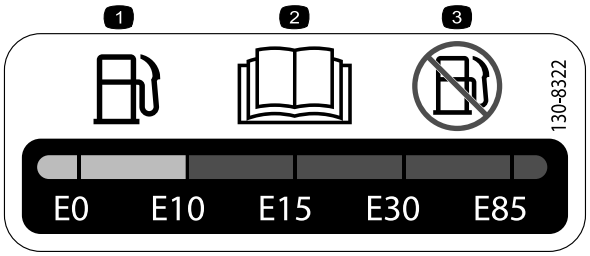

decal130-8322

130-8322

1. Utilize apenas gasolina que contenha 10 % de etanol por volume (E10) ou menos.
2. Leia o *Manual do utilizador*.
3. Não utilize gasolina que contenha mais de 10% de etanol por volume (E10).

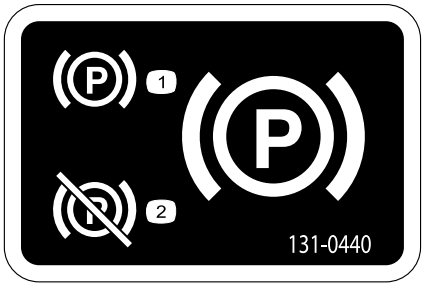

decal131-0440

131-0440

1. Travão de estacionamento – engatar
2. Travão de estacionamento – desengatar

decal133-1701

133-1701

1. Aviso – leia o *Manual do utilizador*; não utilize esta máquina a não ser que tenha a formação adequada.
2. Aviso – utilize proteções para os ouvidos.
3. Aviso – mantenha as pessoas afastadas da máquina.
4. Aviso – mantenha-se afastado de peças móveis; mantenha todos os resguardos e proteções no lugar.
5. Risco de capotamento – não opere a máquina perto de água; mantenha-se afastado de encostas e declives.

decal133-8062

133-8062

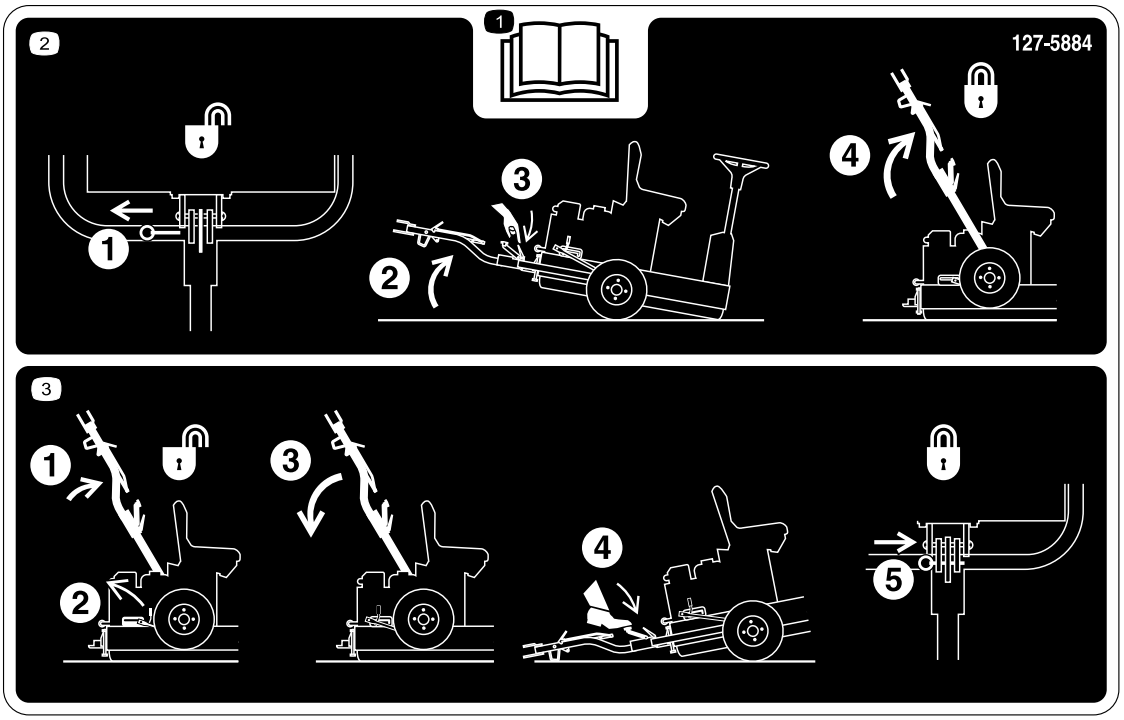

decal127-5884

127-5884

1. Leia o *Manual do utilizador*.

2. 1) Puxar o pino de bloqueio; 2) Inclinar a máquina para cima; 3) Destrancar o engate; 4) Levantar o engate até que o trinco da alavanca bloqueie em deslize.

3. 1) Empurrar o engate para cima; 2) Soltar a alavanca de trinco; 3) Puxar o engate para baixo; 4) Pisar o pedal até o engate ficar no lugar; 5) Inserir o pino de bloqueio.

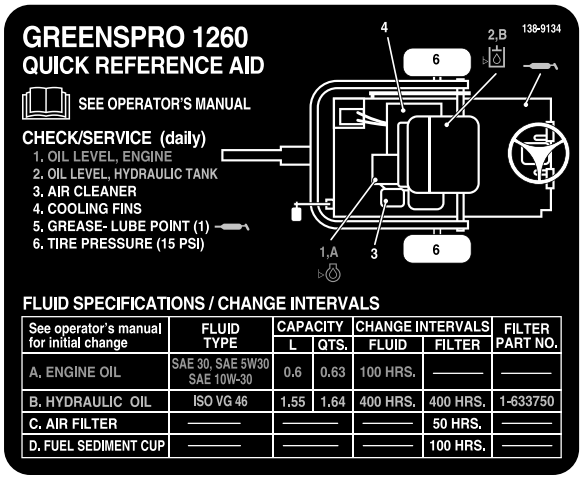

See operator's manual for initial change	FLUID TYPE	CAPACITY		CHANGE INTERVALS		FILTER PART NO.
		L	QTS.	FLUID	FILTER	
A. ENGINE OIL	SAE 30, SAE 5W30 SAE 10W-30	0.6	0.63	100 HRS.	———	———
B. HYDRAULIC OIL	ISO VG 46	1.55	1.64	400 HRS.	400 HRS.	1-633750
C. AIR FILTER	———	———	———	———	50 HRS.	———
D. FUEL SEDIMENT CUP	———	———	———	———	100 HRS.	———

decal138-9134

138-9134

Instalação

Peças soltas

Utilize a tabela abaixo para verificar se todas as peças foram enviadas.

Procedimento	Descrição	Quanti-dade	Utilização
1	Roda de transporte	2	Instalação das rodas de transporte.
2	Suporte do trinco Parafuso (M10 x 30 mm) Anilha de segurança (½ pol.) Anilha (M10) Porca (M10) Estrutura de engate Parafuso (M10 x 100 mm) Porca de bloqueio (M10) Parafuso (M12 x 100 mm) Anilha (M12) Porca de bloqueio (M12) Anilha espaçadora (quando se aplique)	1 4 4 6 4 1 1 1 1 2 1 2	Instalação da estrutura de engate.
3	Nenhuma peça necessária	–	Remoção da máquina da palete.
4	Lubrificantes (não incluídos)	–	Lubrificação da máquina.

Componentes e peças adicionais

Descrição	Quanti-dade	Utilização
Manual do Utilizador Manual do proprietário do motor	1 1	Leia os manuais antes de utilizar a máquina.
Certificado de conformidade	1	O certificado é necessário para conformidade CE europeia.

1

Instalação das rodas de transporte

Peças necessárias para este passo:

2	Roda de transporte

Retirar os suportes de expedição

1. Retire as porcas de roda que fixam os cubos das rodas ao suporte de expedição (Figura 3).

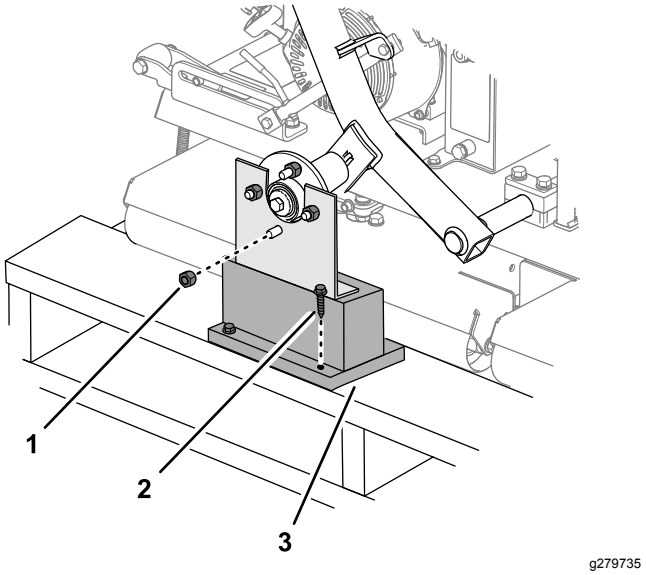

Figura 3

1. Porca de roda
2. Parafuso retardador
3. Suporte de expedição

2. Retire a outra porca da roda enroscada no parafuso do cubo da roda (Figura 3).
3. Retire os parafusos retardadores que prendem os suportes de expedição à palete e retire o suporte (Figura 3).
4. Repita os passos 1 a 3 para o suporte de expedição no outro lado da máquina.

Instalação das rodas

1. Monte sem apertar as duas rodas de transporte nos cubos das rodas com as porcas das rodas que removeu em Retirar os suportes de expedição (página 8).

   Nota: Irá apertar as porcas das rodas no final de 2 Instalação da estrutura de engate (página 8).

2. Ajuste a pressão dos pneus para 1,03 bar.

2

Instalação da estrutura de engate

Peças necessárias para este passo:

1	Suporte do trinco
4	Parafuso (M10 x 30 mm)
4	Anilha de segurança (½ pol.)
6	Anilha (M10)
4	Porca (M10)
1	Estrutura de engate
1	Parafuso (M10 x 100 mm)
1	Porca de bloqueio (M10)
1	Parafuso (M12 x 100 mm)
2	Anilha (M12)
1	Porca de bloqueio (M12)
2	Anilha espaçadora (quando se aplique)

Procedimento

1. Instale o suporte do trinco na estrutura da máquina como se mostra na Figura 4.

   Nota: Aperte as porcas com 52 N·m.

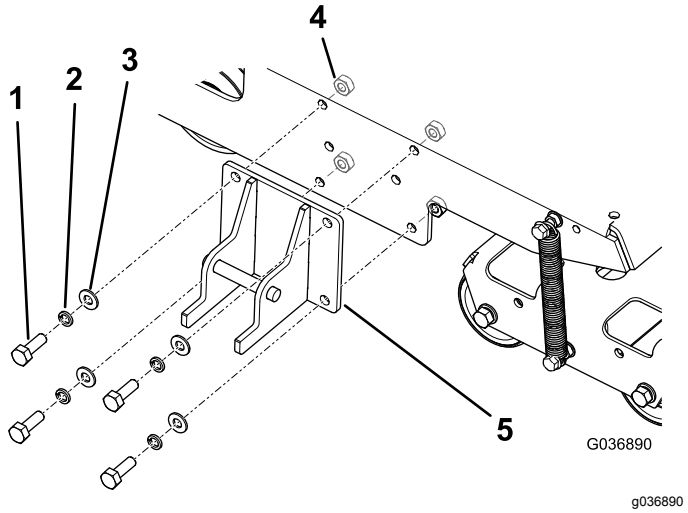

Figura 4

1. Parafuso – M10 x 30 mm (4)
2. Anilha de bloqueio – M10 (4)
3. Anilha – M10 (4)
4. Porca – M10 (4)
5. Suporte do trinco

2. Prenda o engate ao suporte da articulação do engate com os dispositivos adequados; consulte Figura 5.
   - Nos furos frontais, utilize um parafuso (M10 x 100 mm), 2 anilhas (M10) e uma porca de bloqueio (M10).
   - Nos furos traseiros, utilize um parafuso (M12 x 100 mm), 2 anilhas (M12) e uma porca de bloqueio (M12).
   - Se a sua máquina tiver uma terceira anilha incluída com cada parafuso, utilize essas anilhas como espaçadores entre o engate e o interior do suporte da articulação do engate (Figura 6).

   Nota: Utilize os orifícios no suporte da articulação do engate para fazer coincidir a altura do engate com a altura do engate do veículo de reboque.

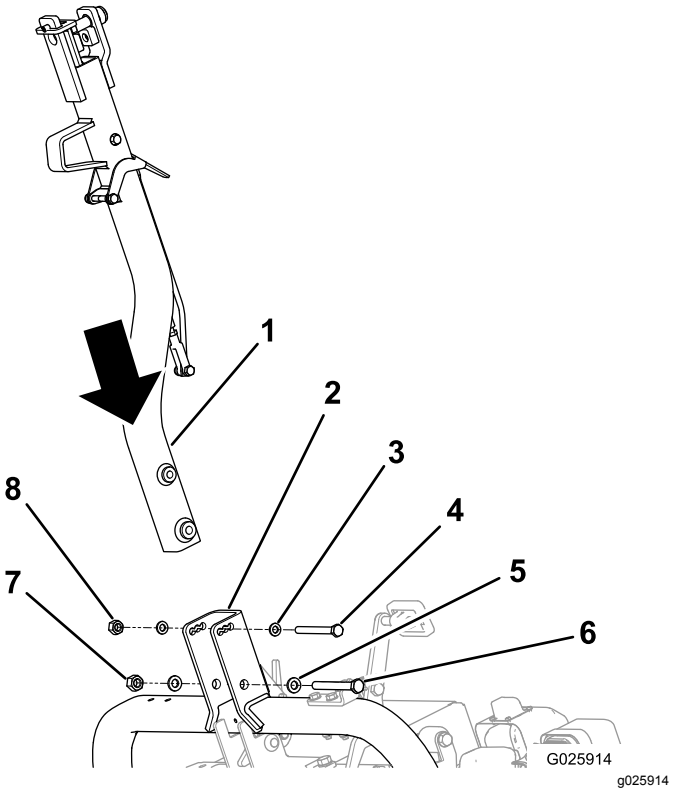

Figura 5

1.	Engate	5.	Anilha – M12 (2)
2.	Suporte da articulação do engate	6.	Parafuso (M12)
3.	Anilha – M10 (2)	7.	Porca de bloqueio (M12)
4.	Parafuso (M10)	8.	Porca de bloqueio (M10)

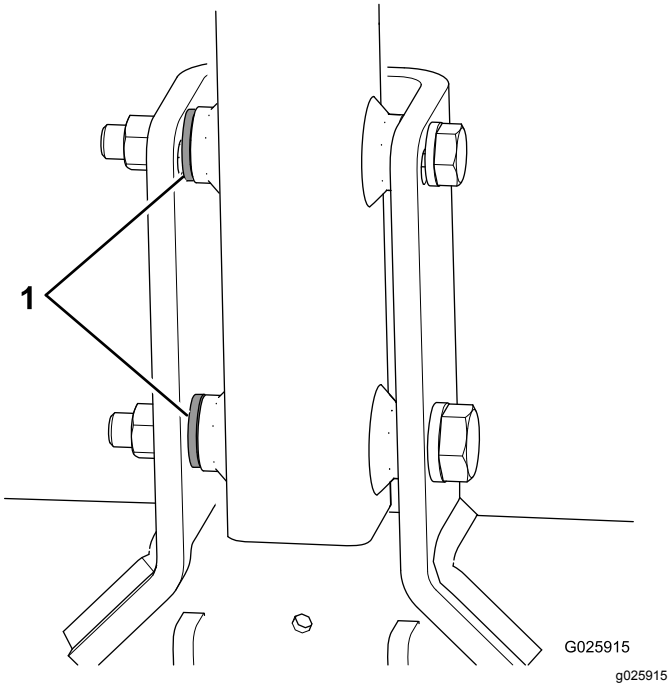

Figura 6

1. Anilhas espaçadoras

3. Aperte o pequeno parafuso com 73 N·m e o parafuso grande com 126 N·m.
4. Empurre a estrutura de engate até desbloquear a alavanca de trinco do bloqueio de deslize (Figura 7).

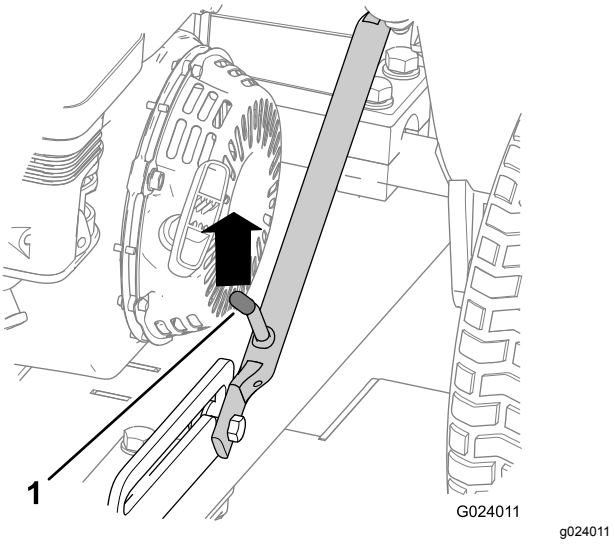

Figura 7

1. Alavanca de trinco

5. Puxe o engate.
6. Se instalado, remova o pino de bloqueio do trinco.Figura 8

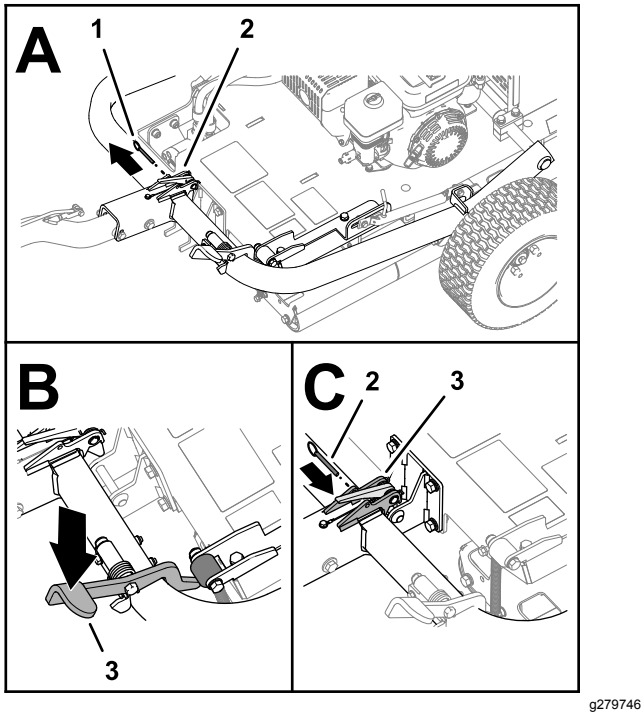

Figura 8

1. Pino de bloqueio
2. Trinco
3. Pedal do engate

7. Pise o pedal do engate até o engate ficar bloqueado no lugar (Figura 8).
8. Insira o pino de bloqueio através dos furos do trinco (Figura 8).
9. Aperte as porcas das rodas nas rodas de transporte com 108 N·m.

3

Remoção da máquina da palete

Nenhuma peça necessária

Procedimento

1. Retire os bloqueios de madeira da extremidade do engate da palete.

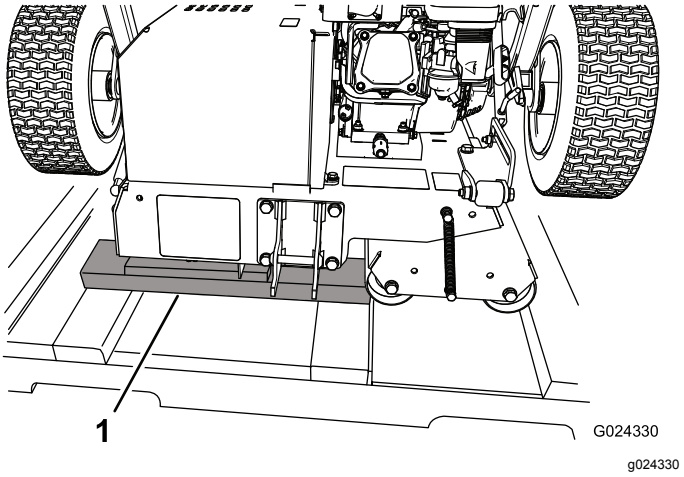

Figura 9

1. Blocos de madeira

2. Coloque tábuas de madeira no chão, na extremidade a palete.

   Nota: A altura das tábuas de madeira deve ser ligeiramente mais baixa do que a palete. Pode utilizar peças retiradas dos lados e/ou das extremidades da caixa.

3. Cuidadosamente, role a máquina para fora da palete, para as tábuas de madeira e depois para o chão.

   Importante: **Certifique-se de que os rolos não entram em contacto com a palete, à medida que a máquina toca no solo.**

4. Remova a embalagem restante.

4

Lubrificação da máquina

Peças necessárias para este passo:

–	Lubrificantes (não incluídos)

Procedimento

Antes de operar a máquina, lubrifique-a para assegurar as características de funcionamento adequadas; consulte Lubrificação (página 24). A não lubrificação adequada resultará em falha prematura de peças vitais.

Descrição geral do produto

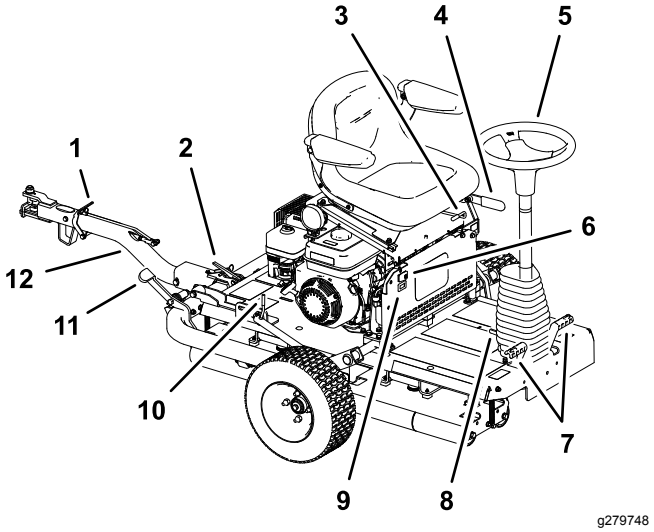

Figura 10

1. Alavanca de bloqueio do engate
2. Trinco do engate
3. Alavanca de ajuste do banco
4. Travão de estacionamento
5. Volante
6. Interruptor das luzes
7. Pedais de movimento
8. Pedal de inclinação da direção
9. Contador de horas
10. Alavanca de trinco
11. Pedal do engate
12. Estrutura de engate

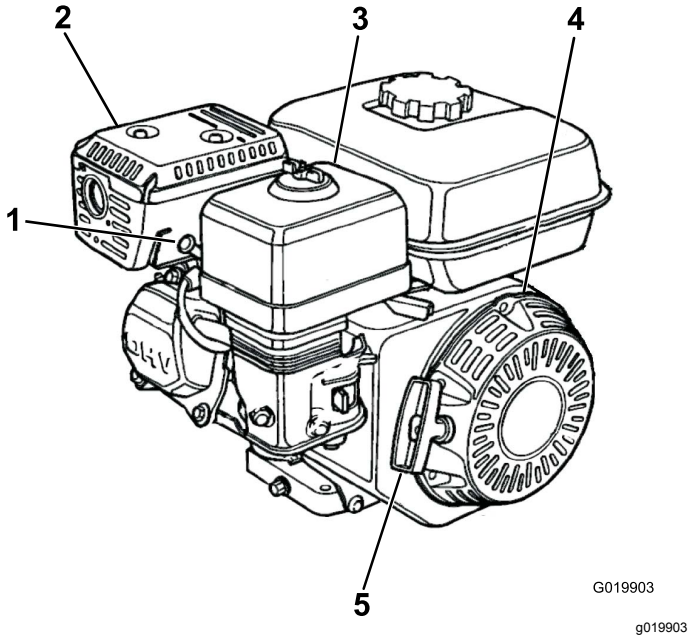

Figura 11

1. Vela de ignição
2. Escape
3. Filtro de ar
4. Arrancador de retrocesso
5. Manípulo do arrancador de retrocesso

Comandos

Travão de estacionamento

Engate o travão de estacionamento para permitir o arranque da máquina. Para engatar o travão de estacionamento (Figura 12), puxe a alavanca do travão de estacionamento para trás. Para o desengatar, destrave a alavanca.

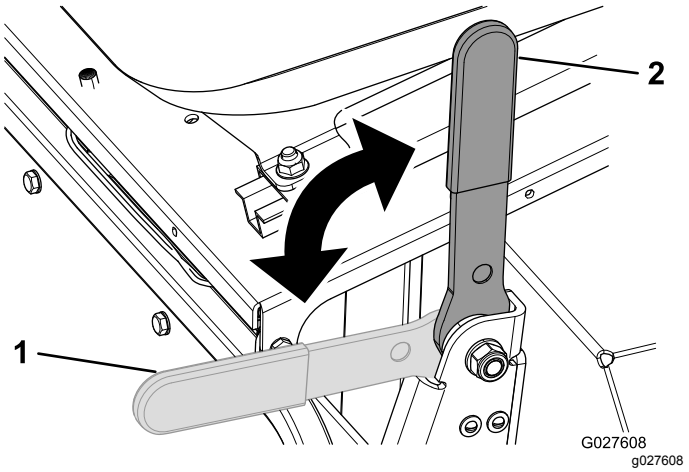

Figura 12

1. Travão de estacionamento – desengatado
2. Travão de estacionamento – engatado

Volante

Rode o volante (Figura 10) para a direita para virar a máquina na direção para a frente.

Rode o volante para a esquerda para virar a máquina na direção para trás.

Nota: Como a direção muda no final de cada volta, tem de treinar com a máquina para se habituar ao seu manuseamento.

O volante controla o ângulo dos rolos alisadores que, por sua vez, fazem a máquina virar. O ângulo de rotação do volante é limitado, por isso o raio de viragem da máquina é relativamente grande.

Pedal de inclinação da direção

Para inclinar o volante na sua direção, carregue no pedal (Figura 10), puxe o volante para si para a posição mais confortável e, em seguida, solte o pedal.

Pedais de movimento

Os pedais de movimento operados pelos pés (Figura 10), que se encontram ao lado da base do volante, controlam o movimento do rolo de transmissão. Os pedais estão ligados para que não possam ser pressionados ao mesmo tempo; pode pressionar apenas um pedal de cada vez. Se carregar no pedal direito, a máquina move-se para a direita; e se carregar no pedal esquerdo, a máquina move-se para a esquerda. Quanto mais carregar nos pedais, mais depressa irá nessa direção.

Nota: Pare completamente antes de mudar de direção da máquina; não mude abruptamente a direção do pedal. Fazê-lo pode causar uma tensão excessiva na linha da transmissão da máquina, causando a falha prematura dos componentes da linha da transmissão. Pressione os pedais lenta e suavemente para evitar os potenciais danos na relva, bem como danos na linha da transmissão.

Quando utilizar a máquina em colinas, garanta que o rolo de transmissão se encontra no lado descendente para obter tração adequada. Caso não o fizer, a relva poderá ser danificada.

Estrutura de engate

Utilize a estrutura de engate (Figura 10) para rebocar a máquina e para elevar/descer as rodas de transporte.

Alavanca de ajuste do banco

Pode mover o banco para a frente e para trás. Rode a alavanca de ajuste do banco (Figura 10) para cima e deslize o banco para a frente ou para trás e, em seguida, solte a alavanca.

Parafusos de ajuste do apoio para o braço

Pode ajustar cada apoio para o braço rodando o respetivo parafuso de ajuste (Figura 13).

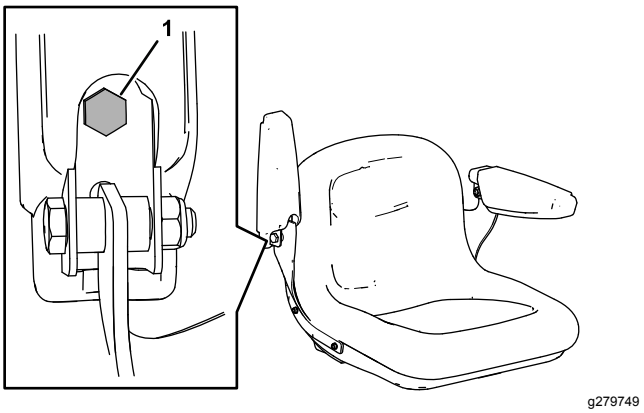

Figura 13

1. Parafuso de ajuste

Interruptor das luzes

Utilize o interruptor de luz para ligar e desligar os faróis (Figura 10).

Contador de horas

O contador de horas (Figura 10) indica o total de horas de utilização da máquina.

Controlos do motor

Nota: Consulte o manual do motor para obter informações de controlo de motor adicionais.

Interruptor Ligar/Desligar

O interruptor Ligar/Desligar (Figura 14) permite ao operador da máquina ligar e desligar o motor. Este interruptor encontra-se na parte da frente do motor. Rode o interruptor Ligar/Desligar para a posição LIGAR para ligar e colocar o motor a trabalhar. Rode o interruptor Ligar/Desligar para a posição DESLIGAR para parar o motor.

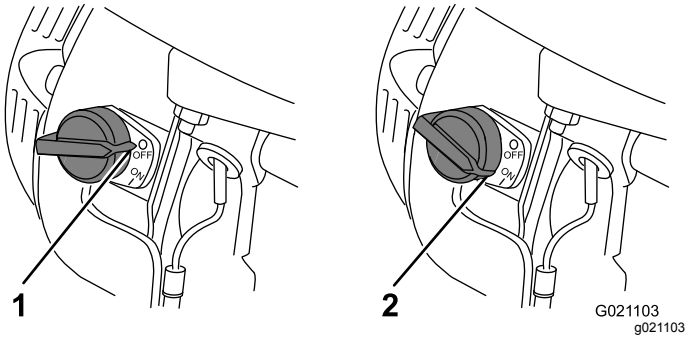

Figura 14

1. Posição DESLIGAR
2. Posição LIGAR

Alavanca do ar

A alavanca do ar (Figura 15) é necessária quando se liga um motor frio. Antes de puxar o manípulo do arrancador de retrocesso, mova a alavanca do ar para a posição FECHADA. Assim que o motor estiver a trabalhar, mova a alavanca para a posição ABERTA. Não utilize a alavanca do ar, se o motor já estiver quente ou se a temperatura ambiente foi alta.

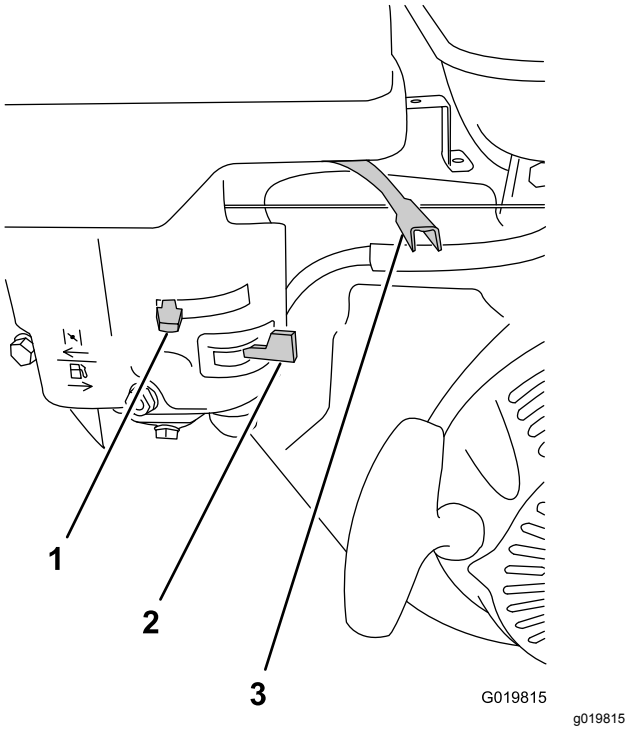

Figura 15

1. Alavanca do ar
2. Válvula de corte de combustível
3. Alavanca do acelerador

Alavanca do acelerador

A alavanca do acelerador (Figura 15) encontra-se perto do controlo do ar e controla a velocidade do motor, e assim controla a velocidade da máquina. Para um melhor desempenho, defina este controlo para a posição RÁPIDA.

Válvula de corte do combustível

A válvula de corte do combustível (Figura 15) está situada debaixo da alavanca do ar. Mova-a para a posição aberta antes de tentar ligar o motor. Assim que tiver terminado de utilizar a máquina e tiver desligado o motor, mova a válvula de corte do combustível para a posição FECHADA.

Manípulo do arrancador de retrocesso

Para ligar o motor, puxe o manípulo do arrancador de retrocesso (Figura 11) rapidamente para acelerar o motor. Os controlos do motor acima descritos têm de ser corretamente definidos para o motor arrancar.

Interruptor do nível do óleo

O interruptor do nível do óleo encontra-se dentro do motor; impede o motor de trabalhar, se o nível do óleo estiver abaixo do limite de funcionamento seguro.

Especificações

Peso	308 kg
Comprimento	136 cm
Largura	122 cm
Altura	107 cm
Velocidade máxima do veículo	12,8 km/h a 3600 rpm

Acessórios

Está disponível uma seleção de engates e acessórios aprovados pela Toro para utilização com a máquina, para melhorar e expandir as suas capacidades. Contacte o seu representante ou distribuidor de assistência autorizado ou vá a www.Toro.com para obter uma lista de todos os engates e acessórios aprovados.

Para se certificar do máximo desempenho e da continuação da certificação de segurança da máquina, utilize apenas acessórios e peças sobressalentes genuínos da Toro. Os acessórios e peças sobressalentes produzidos por outros fabricantes poderão tornar-se perigosos e a sua utilização pode anular a garantia do produto.

Funcionamento

Antes da operação

Segurança antes da operação

Segurança geral

- Desligue a máquina e espere até que todo o movimento pare antes de sair da posição de operação. Deixe a máquina arrefecer antes de a ajustar, lhe fazer a manutenção, limpar ou armazenar.
- Nunca permita que crianças ou pessoal não qualificado utilizem ou procedam à assistência técnica da máquina. Os regulamentos locais podem determinar restrições relativamente à idade do operador. A formação de todos os operadores e mecânicos é da responsabilidade do proprietário.
- Familiarize-se com o funcionamento seguro do equipamento, com os comandos do utilizador e com os sinais de segurança.
- Saiba como parar a máquina e o motor rapidamente.
- Verifique se os comandos de presença do utilizador, os interruptores de segurança e os resguardos estão corretamente montados e a funcionar corretamente. Não utilize a máquina se estes componentes não estiverem a funcionar corretamente.
- Antes da operação, inspecione sempre a máquina para assegurar que os componentes e as fixações estão em bom estado de funcionamento. Substitua os componentes e as fixações gastos ou danificados.
- Inspecione a área onde vai utilizar a máquina e remova todos os objetos que a máquina possa projetar.

Segurança do combustível

- Tenha muito cuidado quando manusear combustível. Este combustível é inflamável e os seus vapores são explosivos.
- Apague todos os cigarros, charutos, cachimbos e outras fontes de ignição.
- Utilize apenas recipientes aprovados para combustível.
- Não retire a tampa do depósito nem encha o depósito enquanto o motor se encontrar em funcionamento ou estiver quente.
- Não encha nem drene combustível num espaço fechado.
- Não guarde a máquina ou o recipiente de combustível num local onde existam chamas abertas, faíscas ou luzes piloto, como junto de uma caldeira ou outros aparelhos.
- Em caso de derrame de combustível, não tente ligar o motor; evite criar qualquer fonte de ignição até os vapores do combustível se terem dissipado.

Preparação da utilização da máquina

1. Limpe qualquer detrito na parte superior e inferior da máquina.
2. Engate o travão de estacionamento.
3. Realize os seguintes procedimentos de manutenção diários:
   - Lubrificação do rolamento do rolo da transmissão (página 24)
   - Verificação do nível de óleo do motor (página 25)
   - Verificar os elementos do filtro de ar (página 27)
   - Verificação do sistema de segurança (página 30)
   - Verificação do travão de estacionamento (página 30)
   - Verificação dos tubos hidráulicos e as uniões (página 31)
   - Verificação do nível do fluido hidráulico (página 32)
   - Verificação da pressão de ar dos pneus (página 35)
   - Verificar se há ferragens soltas na máquina (página 35)
4. Certifique-se de que todos os resguardos e coberturas estão no lugar e bem fixados.
5. Levante as rodas de transporte do chão e certifique-se de que estão bloqueadas no lugar.

Especificação de combustível

- Utilize gasolina sem chumbo (mínimo 87 octanas).
- Para melhores resultados, utilize apenas gasolina limpa, fresca (com menos de 30 dias) e sem chumbo com uma classificação de octanas de 87 ou superior (método de classificação (R+M)/2).

- Etanol: Gasolina com até 10% de etanol (gasool) ou 15% MTBE (éter-metil-tercio-butílico) por volume é aceitável. O etanol e MTBE não são a mesma coisa. Gasolina com 15% etanol (E15) por volume não é aprovada para utilização. Nunca utilize gasolina que contenha mais de 10% de etanol por volume, como E15 (contém 15% de etanol), E20 (contém 20% de etanol) ou E85 (contém 85% de etanol). Utilizar gasolina não aprovada pode causar problemas de desempenho e/ou danos no motor, que poderão não ser abrangidos pela garantia.
- Não utilize metanol ou gasolina que contenha metanol.
- Não guardar combustível nem no depósito do combustível nem em recipientes de combustível durante o inverno, a não ser que seja utilizado um estabilizador de combustível
- Não adicione petróleo à gasolina.

Enchimento do depósito de combustível

Capacidade do depósito de combustível: 3,6 litros

1. Limpe a zona em redor da tampa do depósito de combustível e retire a tampa do depósito (Figura 16).

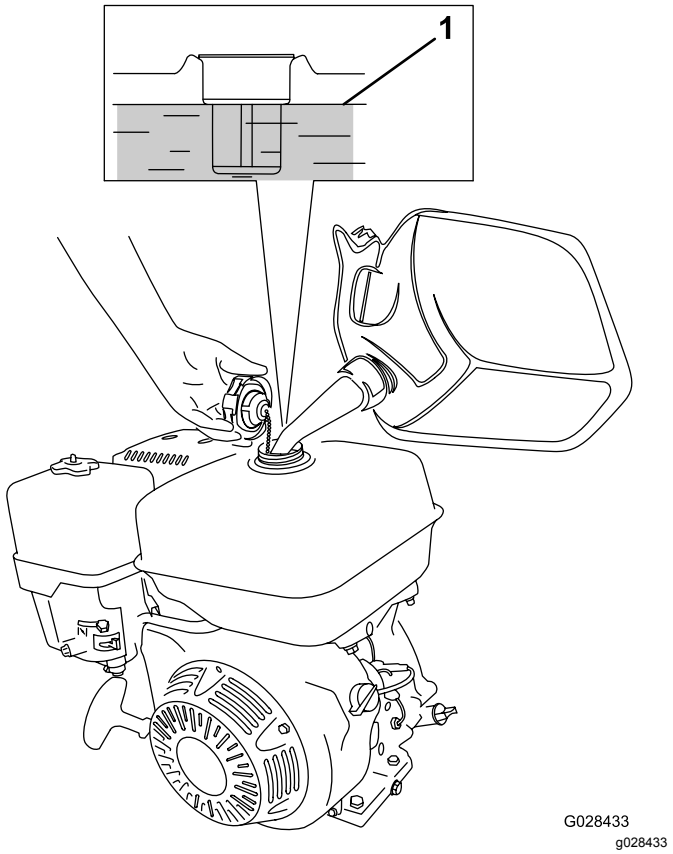

Figura 16

1. Nível máximo de combustível

2. Encha o depósito de combustível até cerca de 25 mm abaixo do cimo do depósito com o combustível especificado.

   O espaço de ar por baixo da parte superior do depósito permite que o combustível expanda.

   Importante: **Não encha demasiado o depósito de combustível. Adicionar mais do que o nível especificado resulta em danos para o sistema de recuperação de vapor, levando a falha de desempenho do motor. Esta não é uma falha coberta pela garantia e requer uma substituição da tampa do depósito de combustível.**

3. Coloque a tampa do depósito e limpe os derrames de combustível.

Durante a operação

Nota: Determine os lados direito e esquerdo da máquina a partir da posição normal de utilização.

Segurança durante o funcionamento

Segurança geral

- O proprietário/operador pode prevenir e é responsável por acidentes que possam causar ferimentos pessoais ou danos materiais.
- Utilize vestuário adequado, incluindo proteção visual, calças compridas, calçado resistente antiderrapante e proteções para os ouvidos. Prenda cabelo comprido e não utilize vestuário solto ou joias pendentes.
- Nunca utilize a máquina se se sentir cansado, doente ou sob o efeito de álcool ou drogas.
- Tenha toda a atenção durante a operação da máquina. Não faça qualquer atividade que cause distrações; caso contrário, podem ocorrer ferimentos ou danos materiais.
- Mantenha as pessoas e animais de estimação afastados da área de operação.
- Não transporte passageiros na máquina.
- Utilize a máquina apenas quando tiver boa visibilidade para evitar buracos ou outros perigos não visíveis.
- Evite a operação em relva molhada. Uma redução da tração poderá fazer com que a máquina derrape.
- Antes de ligar o motor, certifique-se de que as transmissões estão em ponto morto, o travão de estacionamento está engatado e coloque-se na posição de operação.
- Antes de recuar, olhe para trás e para baixo para ter a certeza de que o caminho está desimpedido.
- Tome todas as precauções necessárias quando se aproximar de esquinas sem visibilidade, arbustos, árvores ou outros objetos que possam obstruir o seu campo de visão.
- Não opere perto de declives, valas ou margens. A máquina pode capotar subitamente se uma extremidade ceder.
- Pare a máquina, engate o travão de estacionamento e desligue o motor. Verifique o acessório depois de ter atingido qualquer objeto ou na eventualidade de sentir vibrações estranhas. Efetue todas as reparações necessárias antes de retomar o funcionamento.
- Abrande e tome as precauções necessárias quando virar e atravessar estradas e passeios com a máquina. Dê sempre prioridade.
- Nunca ligue o motor numa área onde os gases de escape fiquem presos.
- Nunca deixe a máquina em funcionamento sem vigilância.
- Antes de sair da posição de funcionamento, faça o seguinte:
  - Estacione a máquina numa superfície nivelada.
  - Engate o travão de mão.
  - Desligue o motor.
  - Espere até todas as peças móveis pararem.
- Não opere a máquina quando existir risco de relâmpagos.
- Não use a máquina como um veículo de reboque.
- Utilize apenas acessórios, engates e peças de substituição aprovados pela The Toro® Company.
- Mantenha as mãos e pés longe dos rolos.
- Tome todas as precauções necessárias quando ligar ou desligar a máquina a/de um veículo de reboque.

Segurança em declives

- Estabeleça os seus próprios procedimentos e regras para operar em inclinações. Estes procedimentos têm de incluir vigilância do local para determinar que inclinações são seguras para operação da máquina. Utilize sempre o bom senso e capacidade crítica ao efetuar esta avaliação.
- Os declives são um dos principais fatores que contribuem para a perda de controlo e acidentes de capotamento que podem resultar em ferimentos graves ou morte. O operador é responsável pelo funcionamento seguro em declives. Operação da máquina em qualquer declive requer cuidado adicional.
- Opere a máquina a uma velocidade mais reduzida quando está num declive.
- Se não se sentir à vontade ao operar numa inclinação, não o faça.
- Preste atenção a buracos, raízes, altos, pedras ou outros objetos não visíveis. O terreno desnivelado pode fazer capotar a máquina. A relva alta pode esconder diversos obstáculos.
- Escolha uma velocidade baixa que não implique ter de parar ou mudar a mudança quando estiver num declive.
- Pode ocorrer capotamento se os rolos perderem tração.
- Evite operar a máquina em relva molhada. Os rolos podem perder tração; independentemente de os travões serem ativados e estarem a funcionar corretamente.
- Evite arrancar, parar ou virar num declive.
- Todos os movimentos em declives devem ser lentos e graduais. Não altere subitamente a velocidade ou a direção da máquina.

Ligação do motor

Nota: Comprove se o cabo da vela está ligado à vela.

1. Certifique-se de que o interruptor das luzes está na posição Desligar.
2. Certifique-se de que o travão de estacionamento está engatado e que os pedais de movimento estão na posição PONTO MORTO.
3. Rode o interruptor Ligar/Desligar para a posição LIGAR.
4. Rode a válvula de corte de combustível para a posição ABERTA.
5. Desloque a alavanca do ar para a posição LIGAR quando arrancar o motor a frio.

   Nota: O ar pode não ser necessário quando arrancar o motor a quente.
6. Desloque a alavanca do acelerador para a posição RÁPIDO.
7. Estando na parte de trás da máquina, puxe o manípulo do arrancador de retrocesso até que se dê o engate e, em seguida, puxe-o vigorosamente para ligar o motor.

   Importante: **Não puxe o cabo de retrocesso até ao limite nem liberte o manípulo do arrancador quando puxar o cabo porque pode provocar a rutura do cabo ou a danificação da estrutura de retrocesso.**
8. Depois de o motor ter ligado, empurre a alavanca do ar para a posição DESLIGAR.
9. Desloque a alavanca do acelerador para a posição RÁPIDO para melhor desempenho do rolo.

Desligação do motor

1. Após a operação da máquina, volte a colocar os pedais de movimento para a posição PONTO MORTO e engate o travão de estacionamento.
2. Coloque o motor ao ralenti e deixe-o trabalhar durante 10 a 20 segundos.
3. Rode o interruptor Ligar/Desligar para a posição DESLIGAR.
4. Rode a válvula de corte de combustível para a posição FECHADA.
5. Coloque o interruptor das luzes na posição DESLIGAR.

Transporte da máquina

Preparação do transporte da máquina

1. Conduza a máquina até ao veículo de transporte.
2. Engate o travão de estacionamento.
3. Desligue o motor; consulte a Desligação do motor (página 17).
4. Certifique-se de que a válvula de corte de combustível está na posição FECHADA.

Levantar a máquina para as rodas de transporte

1. Empurre a estrutura de engate até desbloquear a alavanca de trinco do bloqueio de deslize (Figura 17).

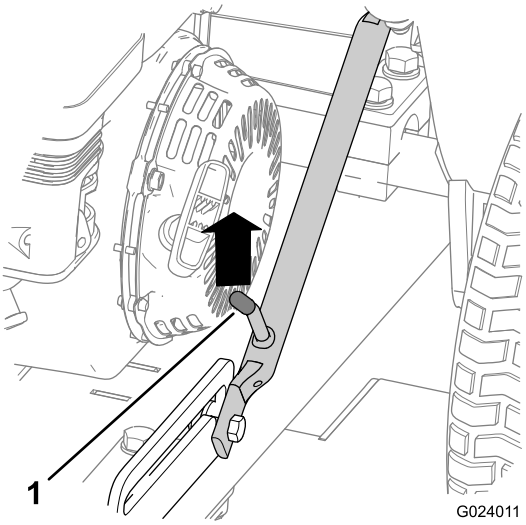

g024011

Figura 17

1. Alavanca de trinco

2. Levante a alavanca de trinco de modo a que deslize livremente e puxe o engate para baixo.

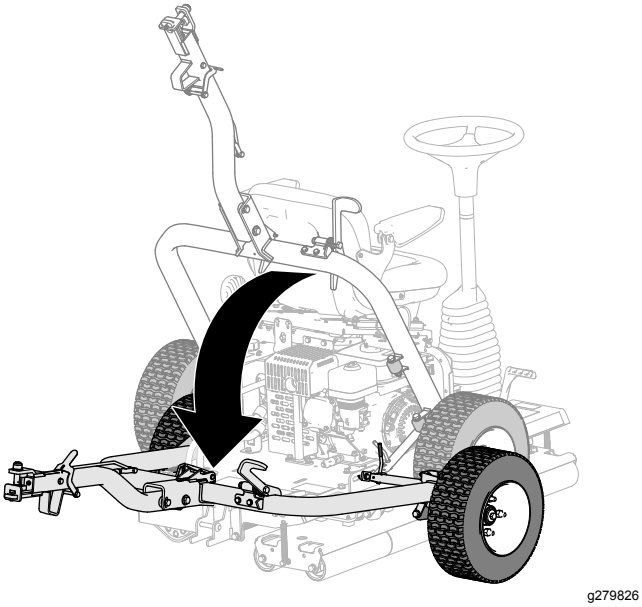

Figura 18

3. Pise o pedal do engate até o engate ficar bloqueado no lugar (Figura 19).

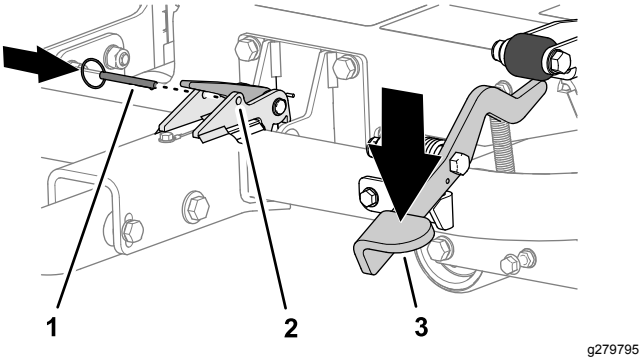

Figura 19

1. Pino de bloqueio
2. Trinco
3. Pedal do engate

4. Insira o pino de bloqueio através dos furos do trinco (Figura 19).
5. Se for transportar a máquina, ligue-a ao veículo de reboque; consulte a Engatar a máquina ao veículo de reboque (página 18).

Engatar a máquina ao veículo de reboque

Empurre a alavanca de bloqueio do engate enquanto insere o conjunto de engate no engate do veículo de reboque. Solte a alavanca quando o engate e o conjunto de engate estiverem alinhados (Figura 20).

Importante: **Certifique-se de que a alavanca regressa à posição para Cima e que o engate e conjunto de engate estão engatados.**

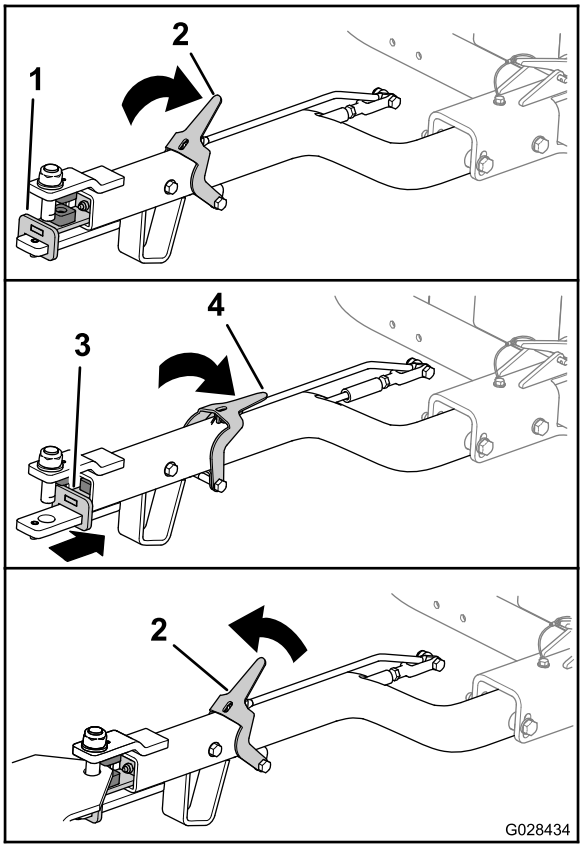

Figura 20

1. Conjunto de engate (frontal)
2. Alavanca de bloqueio do engate (cima)
3. Montagem de engate (traseiro)
4. Alavanca de bloqueio do engate (baixo)

Desengate da máquina do veículo de reboque

Estacione a máquina numa superfície nivelada e coloque calços nas rodas.

Empurre a alavanca de bloqueio do engate enquanto retira o conjunto de engate do engate do veículo de reboque (Figura 20). Solte o trinco quando o engate e a estrutura de engate estiverem desengatados.

Baixar a máquina para os rolos

1. Se a máquina estiver ligada a um veículo de reboque, desligue a máquina do veículo; consulte a Desengate da máquina do veículo de reboque (página 18).
2. Retire o pino de bloqueio (Figura 21).

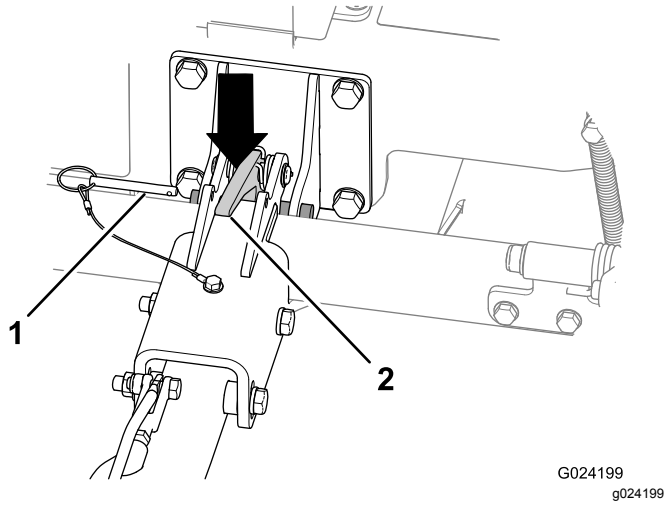

Figura 21

1. Pino de bloqueio
2. Trinco do engate

3. Levante a estrutura de engate para inclinar ligeiramente a máquina.
4. Empurre o trinco do engate para desengatar o engate (Figura 21).
5. Levante o engate (Figura 22) até a alavanca de trinco ficar bloqueada no bloqueio de deslize (Figura 17).

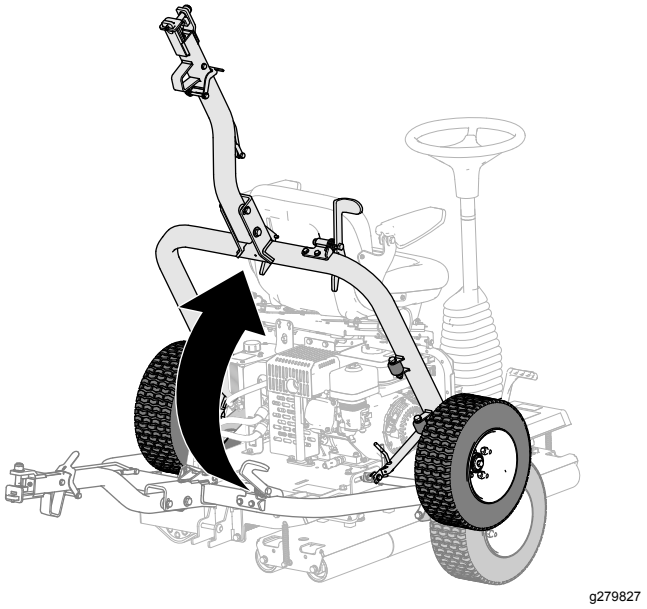

Figura 22

Operação da máquina

1. Certifique-se de que o travão de estacionamento se encontra engatado.
2. Sente-se no lugar do operador, tendo cuidado para não tocar nos pedais de movimento.
3. Ajuste o banco e o volante para uma posição de funcionamento confortável.
4. Desengate o travão de estacionamento.
5. Segure o volante e lentamente pressione o pedal de movimento esquerdo ou direito com o pé correspondente, na direção na qual se pretenda deslocar.

   Nota: Quanto mais carregar no pedal, mais depressa irá nessa direção.
6. Para parar a máquina, liberte os pedais de movimento.

   Importante: **Não pressione os pedais de movimento muito rapidamente; isto pode fazer com que as máquinas patinem e raspem a relva sob o rolo, bem como causar danos ao sistema de transmissão. Deve sempre utilizar os pedais de forma controlada.**

   Nota: À medida que se familiariza com a máquina, começará a aperceber-se de quando deve libertar os pedais de movimento: será antes do local onde quer parar, pois a máquina continuará a rolar durante um curto período de tempo depois de soltar o pedal. Ao parar completamente, carregue delicadamente no outro pedal para o percurso de regresso.
7. Rode o volante para a direita para virar a máquina na direção para a frente.

   Rode o volante para a esquerda para virar a máquina na direção para trás.

   Nota: Como a direção muda no final de cada volta, tem de treinar com a máquina para se habituar ao seu manuseamento.

   Importante: **Para parar a máquina em caso de emergência, carregue no outro pedal de movimento para a posição PONTO MORTO. Por exemplo, carregando no pedal direito e avançando para a direita, carregue no pedal esquerdo para PONTO MORTO para que a máquina pare. Esta ação tem de ser firme, mas não repentina, pois pode fazer com que a máquina se vire.**
8. Antes de sair do banco do operador, estacione numa superfície nivelada e engate o travão de estacionamento.

Sugestões de utilização

- Quando utilizar a máquina em colinas, garanta que o rolo de transmissão se encontra no lado descendente para obter tração adequada. Caso não o fizer, a relva poderá ser danificada.
- Para obter o melhor efeito, retire periodicamente o material acumulador nos rolos.

Depois da operação

Segurança após a operação

- Desligue a máquina, retire a chave (se equipada) e aguarde até que todo o movimento pare e só depois saia da posição de operação. Deixe a máquina arrefecer antes de ajustar, fazer manutenção, limpar ou armazenar.
- Limpe todos os vestígios de relva e detritos do escape e compartimento do motor, de modo a evitar qualquer risco de incêndio. Limpe as zonas que tenham óleo ou combustível derramado.
- Espere que o motor arrefeça antes de armazenar a máquina num ambiente fechado.
- Desative o sistema de combustível antes do armazenamento ou transporte da máquina.
- Nunca guarde a máquina ou o recipiente de combustível num local onde exista chama aberta, faísca ou luz piloto, como junto de uma caldeira ou outros aparelhos.
- Mantenha todas as peças da máquina em boas condições de trabalho e as partes corretamente apertadas.
- Substitua todos os autocolantes gastos, danificados ou em falta.

Transporte da máquina

- Utilize rampas de largura total para carregar máquina num atrelado ou camião.
- Prenda bem a máquina.

Manutenção

Nota: Transfira uma cópia gratuita dos esquemas elétricos ou hidráulicos visitando www.Toro.com e procurando a sua máquina a partir da hiperligação de manuais na página inicial.

Segurança da manutenção

- Antes de sair da posição de operador, faça o seguinte:
  - Estacione a máquina numa superfície plana.
  - Desloque a alavanca do acelerador para a posição Ralenti.
  - Assegure que os pedais de movimento se encontram na posição de ponto morto.
  - Engate o travão de mão.
  - Desligue o motor.
  - Espere até todas as peças móveis pararem.
  - Deixe a máquina arrefecer antes de a ajustar, lhe fazer a manutenção ou limpar.
- Se possível, não faça manutenção com o motor em funcionamento. Mantenha-se longe das peças móveis.
- Utilize apoios para suportar a máquina ou os seus componentes sempre que necessário.
- Cuidadosamente, liberte a pressão dos componentes com energia acumulada.

Plano de manutenção recomendado

Intervalo de assistência	Procedimento de manutenção
Após as pimeiras 5 horas	• Verificar se há ferragens soltas na máquina.
Após as pimeiras 20 horas	• Mudança do óleo do motor. • Mudança do fluido hidráulico e do filtro. • Mudança do fluido hidráulico e do filtro.
Em todas as utilizações ou diariamente	• Lubrificação do rolamento do rolo da transmissão.. • Verifique o nível de óleo do motor. • Verifique o filtro de ar. • Verifique o filtro de ar. • Verificação do sistema de segurança. • Verificação do travão de estacionamento. • Verificação dos tubos hidráulicos e as uniões. • Verifique o nível do fluido hidráulico. • Verifique a pressão de ar dos pneus nas rodas de transporte. • Verificar se há ferragens soltas na máquina.
Após cada utilização	• Limpe a máquina.
A cada 50 horas	• Limpe o filtro de ar (com maior frequência em condições de sujidade ou pó).
A cada 100 horas	• Mudança do óleo do motor. • Verifique/ajuste a vela. • Limpeza do copo de sedimentos.
A cada 300 horas	• Substitua o elemento de papel. • Substitua a vela de ignição. • Verificação de ajuste a folga das válvulas.
A cada 400 horas	• Mudança do fluido hidráulico e do filtro. • Mudança do fluido hidráulico e do filtro.

Importante: **Para informações detalhadas sobre os procedimentos de manutenção adicionais; consulte o manual de proprietário do motor.**

Notas sobre zonas problemáticas

Inspeção executada por:		
Item	**Data**	**Informação**
1		
2		
3		
4		
5		
6		
7		
8		

Lista de manutenção diária

Copie esta página para uma utilização de rotina.

	Para a semana de:						
Verificações de manutenção	**2ª**	**Ter.**	**Qua.**	**Qui.**	**Sex.**	**Sáb.**	**Dom.**
Verifique se as juntas articuladas funcionam corretamente.							
Verifique o nível de combustível.							
Verificação do nível do óleo do motor.							
Verificação do nível do fluido hidráulico.							
Verifique o filtro de ar.							
Verifique o sistema de bloqueio de segurança.							
Verifique as aletas de arrefecimento do motor.							
Procure ruídos estranhos no motor.							
Verifique se os tubos hidráulicos se encontram danificados.							
Verifique se há fuga de fluidos.							
Limpe a máquina.							
Lubrifique todos os bocais de lubrificação.							
Verifique a pressão de ar dos pneus.							
Retoque a pintura danificada.							

Procedimentos a efectuar antes da manutenção

Não incline a máquina, a não ser que seja absolutamente necessário. Se inclinar a máquina, óleo do motor poderá entrar na cabeça do cilindro do motor e o fluido hidráulico poderá sair pela tampa que se encontra na parte superior do reservatório. Esta fugas podem resultar em reparações onerosas na máquina. Para efetuar a manutenção sob a plataforma, eleve a máquina com um guindaste ou uma pequena grua.

Preparação para a manutenção

1. Conduza ou transporte a máquina para uma superfície nivelada; consulte a Transporte da máquina (página 17).
2. Se descidas, eleve as rodas de transporte; consulte Levantar a máquina para as rodas de transporte (página 17).
3. Se o motor estiver a trabalhar, desligue o motor.
4. Engate o travão de estacionamento.
5. Se o motor estiver muito quente, aguarde que o motor e o sistema hidráulico arrefeçam.

Elevação do banco do operador

1. Puxe o trinco do banco para trás até que se afaste do pino do trinco do banco (Figura 23).

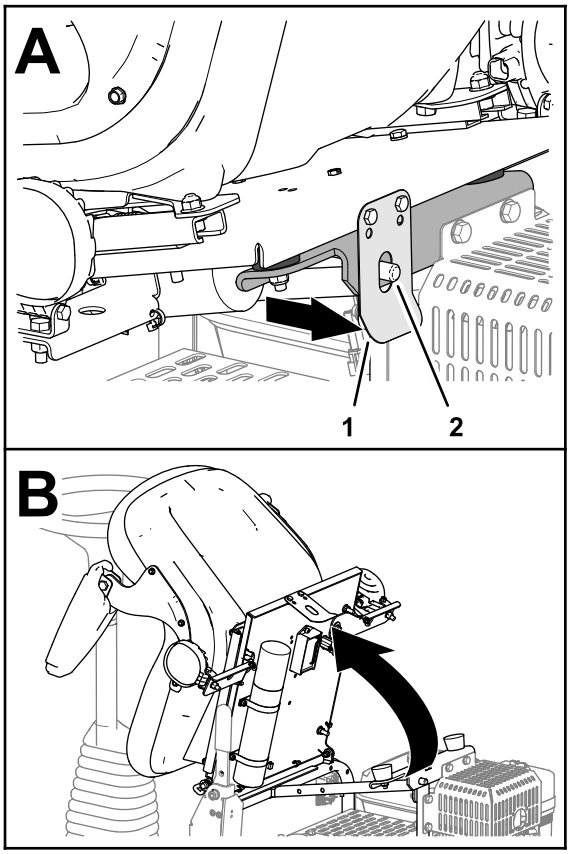

g279773

Figura 23

1. Trinco do banco
2. Pino do trinco do banco

2. Incline o banco para a frente (Figura 23).

Descida do banco do operador

Incline o banco para baixo até que o trinco do banco encaixe em segurança sobre o pino do rinco (Figura 24).

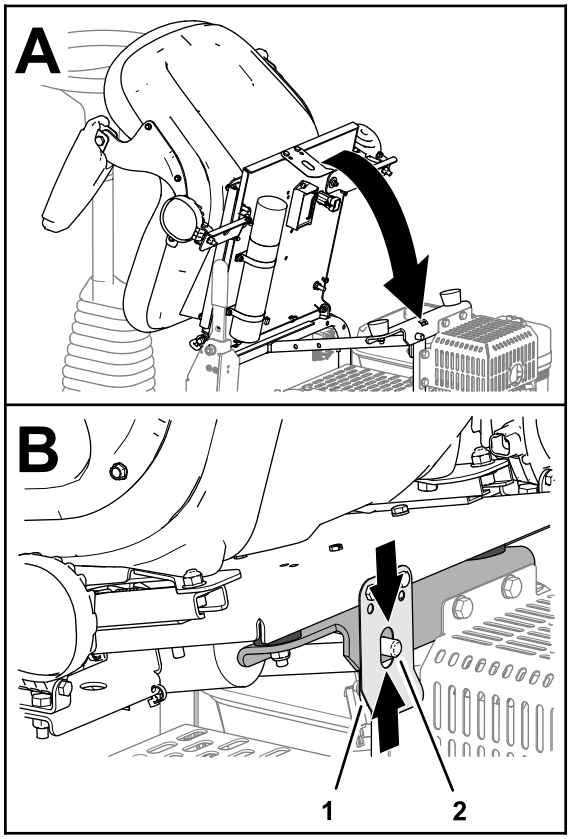

g279772

Figura 24

1. Trinco do banco
2. Pino do trinco do banco

Lubrificação

Lubrificação do rolamento do rolo da transmissão

Intervalo de assistência: Em todas as utilizações ou diariamente Lubrifique o rolamento do rolo da transmissão imediatamente após cada lavagem.

Tipo de lubrificante: Massa n.º 2 à base de lítio

1. Prepare a máquina para manutenção; consulte a Preparação para a manutenção (página 23).
2. Limpe a área de modo a evitar a penetração de matérias estranhas nos rolamentos.
3. Coloque lubrificante no bocal tal como se mostra na Figura 25.

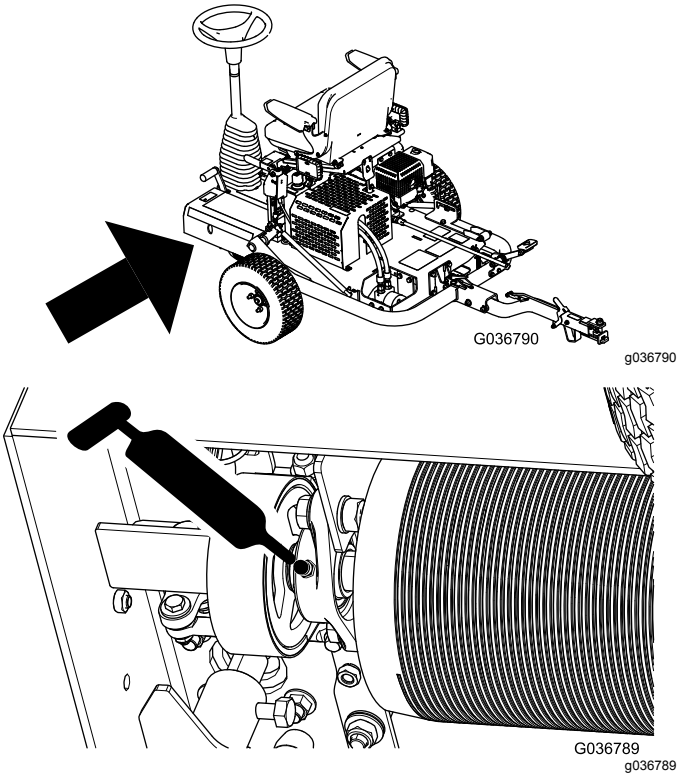

Figura 25

4. Limpe a massa lubrificante em excesso.

   Importante: **Depois de lubrificar, coloque a máquina a funcionar brevemente num local fora do relvado para dispersar qualquer lubrificante em excesso e evitar danificar o relvado.**

Manutenção do motor

Segurança do motor

- Desligue o motor antes de verificar ou adicionar óleo no cárter.
- Não altere os valores do acelerador nem acelere o motor excessivamente.

Especificação do óleo do motor

Tipo: Classificação de serviço API de SL ou superior

Viscosidade: selecione a viscosidade do óleo de acordo com a temperatura ambiente; consulte a Figura 26.

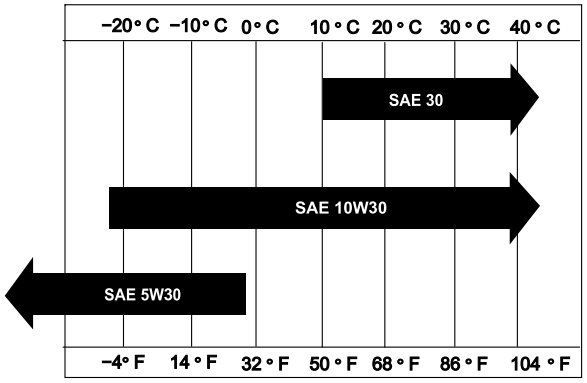

g018667

g018667

Figura 26

Verificação do nível de óleo do motor

Intervalo de assistência: Em todas as utilizações ou diariamente

Nota: A melhor altura para verificar o nível de óleo do motor será quando o motor estiver frio antes do dia de trabalho começar. Se já tiver ligado o motor, espere, no mínimo, 10 minutos até o óleo voltar para o reservatório e verifique depois.

1. Prepare a máquina para manutenção; consulte a Preparação para a manutenção (página 23).
2. Limpe a zona em torno do tampão de enchimento de óleo (Figura 27).

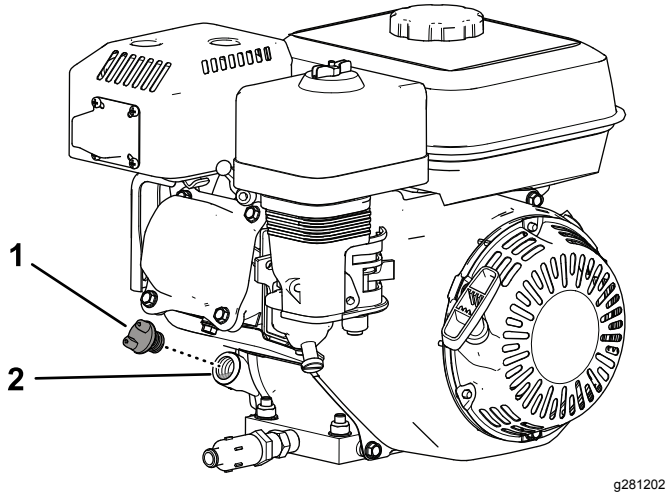

g281202

Figura 27

1. Tampão de enchimento de óleo
2. Orifício de enchimento

3. Retire o tampão de enchimento de óleo, rodando-o no sentido inverso ao dos ponteiros do relógio.
4. Verifique o nível de óleo (Figura 28).

   O motor está cheio de óleo quando o nível de óleo está na extremidade inferior do orifício de enchimento.

   Nota: Se o nível de óleo estiver abaixo da extremidade inferior do orifício de enchimento, adicione o suficiente do óleo especificado para subir o nível para a extremidade inferior do orifício de enchimento.

   Importante: **Não encha demasiado o cárter com óleo de motor.**

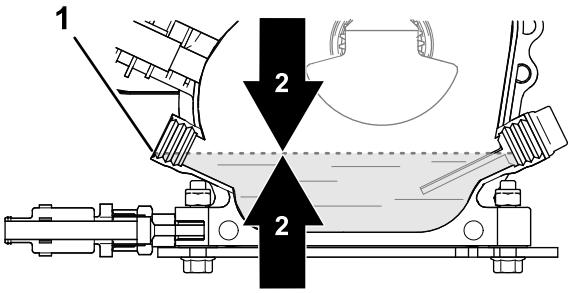

g281195

Figura 28

1. Orifício de enchimento (extremidade inferior)
2. Nível de óleo do motor

5. Coloque o tampão de enchimento de óleo e limpe qualquer óleo derramado.

Mudança do óleo do motor

Intervalo de assistência: Após as pimeiras 20 horas—Mudança do óleo do motor.

A cada 100 horas—Mudança do óleo do motor.

Preparação da máquina

1. Ligue o motor e deixe funcionar a máquina durante alguns minutos para aquecer o óleo, depois, desligue o motor.
2. Levante a máquina para as rodas de transporte; consulte a Levantar a máquina para as rodas de transporte (página 17).
3. Incline a máquina de modo a que a extremidade onde se encontra o motor fique perto do solo e sustenha a outra extremidade da máquina para a manter nesta posição.

Drenagem do óleo do motor

1. Instale o tubo de drenagem na válvula de drenagem (Figura 29).
2. Coloque a outra extremidade do tubo (Figura 29) num recipiente de drenagem com a capacidade de um litro.

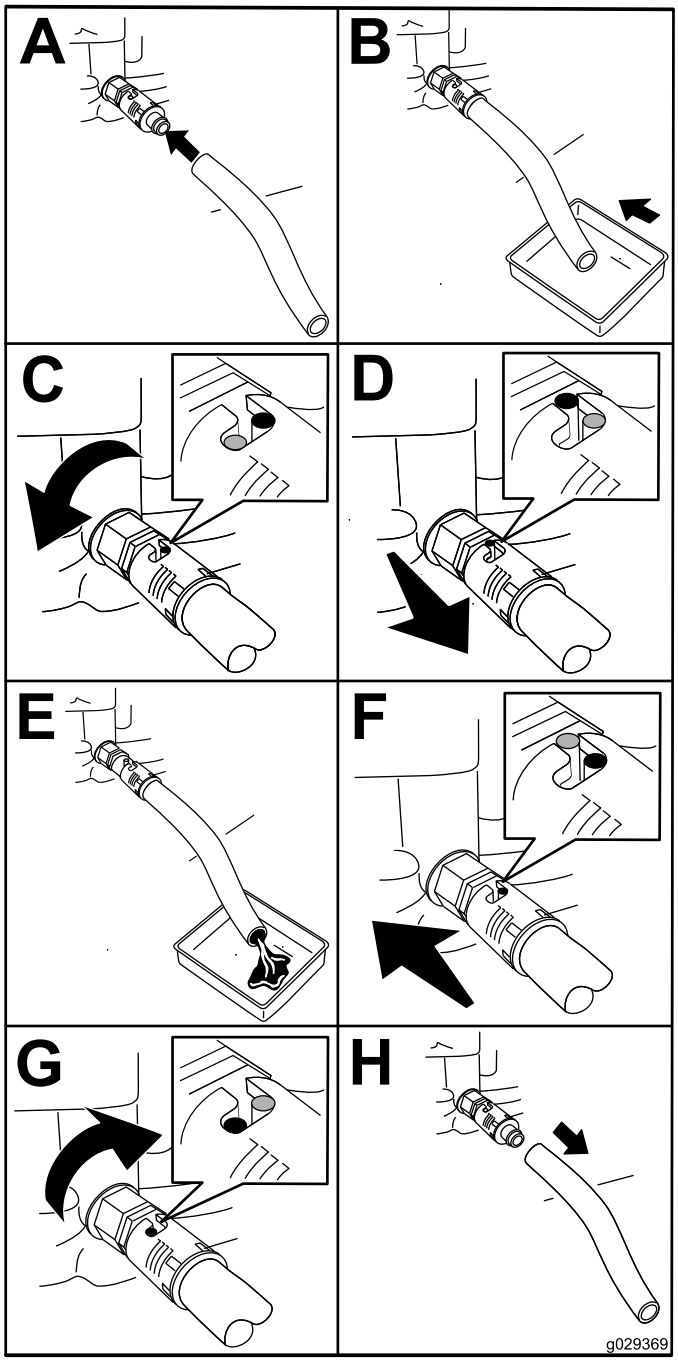

g029369

Figura 29

3. Rode a válvula de drenagem de óleo 1/4 de volta no sentido contrário ao dos ponteiros do relógio e deixe que o óleo do motor drene completamente (Figura 29).
4. Rode a válvula de drenagem de óleo 1/4 de volta no sentido dos ponteiros do relógio para fechar a válvula (Figura 29).
5. Retire o tubo de drenagem (Figura 29) e limpe qualquer óleo derramado.
6. O óleo usado deve ser eliminado de forma adequada.

Nota: Recicle de acordo com as normas locais.

Adicionar óleo ao motor

Capacidade do cárter: 0,60 litros

1. Baixe a máquina para os rolos; consulte a Baixar a máquina para os rolos (página 18).
2. Encha o cárter com o óleo especificado; consulte a Especificação do óleo do motor (página 25) e a Verificação do nível de óleo do motor (página 25).

Verificar os elementos do filtro de ar

Intervalo de assistência: Em todas as utilizações ou diariamente—Verifique o filtro de ar.

1. Prepare a máquina para manutenção; consulte a Preparação para a manutenção (página 23).
2. Retire a porca de orelhas que fixa a cobertura do filtro de ar e retire a cobertura (Figura 30).

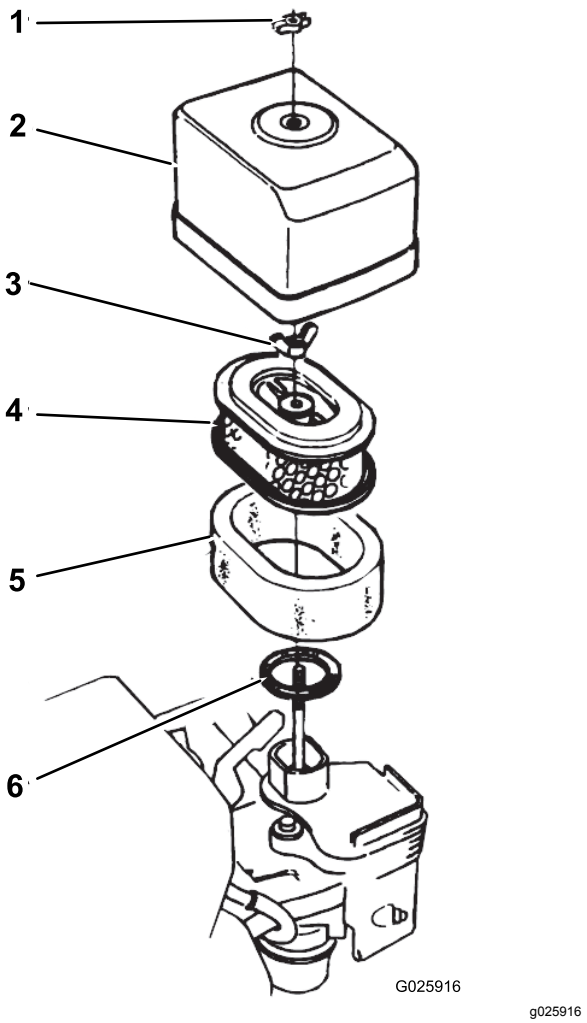

Figura 30

1. Porca de orelhas
2. Cobertura do filtro de ar
3. Porca de orelhas
4. Elemento de papel
5. Filtro de esponja
6. Junta

3. Limpe cuidadosamente a cobertura do filtro de ar.
4. Verifique o elemento de esponja do filtro de ar para ver se tem sujidade e detritos.

   Limpe o filtro de ar de esponja se necessário; consulte a Limpeza do elemento de esponja do filtro de ar (página 28).
5. Monte a cobertura do filtro de ar no filtro com a porca de orelhas (Figura 30).

Manutenção do filtro de ar

Intervalo de assistência: A cada 50 horas—Limpe o filtro de ar (com maior frequência em condições de sujidade ou pó).

Em todas as utilizações ou diariamente—Verifique o filtro de ar.

A cada 300 horas—Substitua o elemento de papel.

Limpeza do elemento de esponja do filtro de ar

1. Retire a porca de orelhas que fixa a cobertura do filtro de ar e retire a cobertura (Figura 30).
2. Retire a porca do filtro de ar e retire o filtro (Figura 30).
3. Retire o elemento de esponja do filtro de ar do elemento de papel (Figura 30).

   Se o o elemento de papel do filtro de ar estiver sujo ou danificado, limpe-o ou substitua-o; consulte a Limpeza do elemento de papel do filtro de ar (página 28).
4. Lave o elemento de esponja do filtro de ar numa solução de água morna com sabão líquido.
5. Aperte o elemento de esponja para remover a sujidade.

   Importante: **Não torça o elemento, porque a esponja pode rasgar.**
6. Seque o elemento de espuma, esfregando-o num pano limpo.
7. Esprema o pano e o elemento de esponja de maneira a que sequem.

   Importante: **Não torça, porque a esponja pode rasgar.**
8. Encharque o elemento de espuma em óleo de motor limpo.
9. Aperte o elemento para retirar o óleo em excesso e efetuar uma distribuição uniforme do óleo.

   Nota: O elemento de esponja deve ficar humedecido de óleo.

Limpeza do elemento de papel do filtro de ar

Limpe o elemento de papel batendo com o elemento do filtro várias vezes numa superfície dura para retirar a sujidade.

Importante: **Nunca escove a sujidade do filtro nem utilize ar comprimido para retirar a sujidade; ao escovar força a sujidade a entrar nas fibras e o ar comprimido danifica o filtro de papel.**

Montagem dos elementos do filtro de ar

1. Monte o elemento de esponja do filtro de ar no elemento de papel (Figura 30).
2. Inspecione a junta para detetar desgaste e danos (Figura 30).

   Substitua a junta, se estiver gasta ou danificada.
3. Certifique-se de que a junta está posicionada na entrada de ar para o carburador (Figura 30).
4. Monte os elementos do filtro de ar no carburador com a porca de orelhas (Figura 30).
5. Monte a cobertura do filtro de ar no carburador com a outra porca de orelhas (Figura 30).

Manutenção da vela de ignição

Intervalo de assistência: A cada 100 horas—Verifique/ajuste a vela.

A cada 300 horas—Substitua a vela de ignição.

Tipo: Vela de ignição NGK BPR6ES ou equivalente

Folga: 0,70 a 0,80 mm; consulte Figura 32

1. Prepare a máquina para manutenção; consulte a Preparação para a manutenção (página 23).
2. Desligue o fio da vela da ignição da vela da ignição (Figura 31).

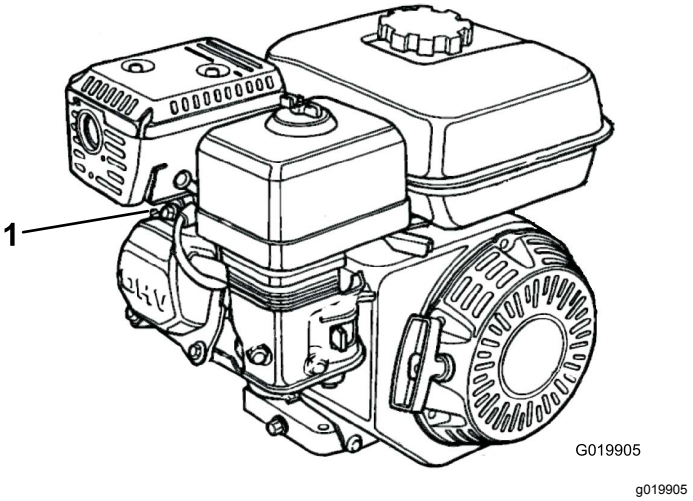

Figura 31

1. Fio da vela de ignição

3. Limpe a zona em torno da vela e retire a vela da cabeça do cilindro.

Importante: **Substitua a vela que se encontrar partida ou suja. Não lixe, raspe ou limpe os elétrodos, uma vez que tal poderá provocar danos no motor devido à entrada de limalhas no cilindro.**

4. Defina a folga para 0,70 a 0,80 mm como se mostra na Figura 32.

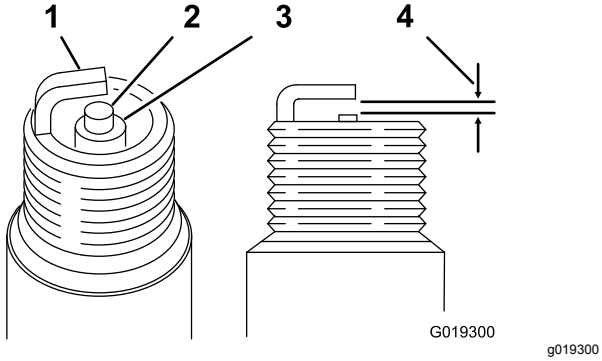

Figura 32

1. Elétrodo lateral
2. Elétrodo central
3. Isolante
4. 0,7 a 0,8 mm

5. Monte cuidadosamente a vela com a folga correta, à mão, para evitar o enroscamento incorreto.
6. Depois de a vela ser instalada, aperte-a com a chave de velas da seguinte forma:
   - Quando instalar uma nova vela, aperte 1/2 volta depois de a vela estar no lugar para comprimir a junta.
   - Quando instalar a vela original, aperte 1/8 a 1/4 de volta depois de a vela estar no lugar para comprimir a junta.

   Importante: **Uma vela solta pode fazer sobreaquecer e danificar o motor. Apertar demasiado a vela pode danificar as estrias na cabeça do cilindro.**
7. Instale o fio da vela na vela.

Verificação de ajustar a folga das válvulas

Intervalo de assistência: A cada 300 horas

Importante: **Consulte o distribuidor Toro autorizado para obter assistência.**

Manutenção do sistema de combustível

Limpeza do copo de sedimentos

Intervalo de assistência: A cada 100 horas—Limpeza do copo de sedimentos.

1. Prepare a máquina para manutenção; consulte a Preparação para a manutenção (página 23).
2. Mova a válvula de corte do combustível para a posição DESLIGAR (Figura 33).

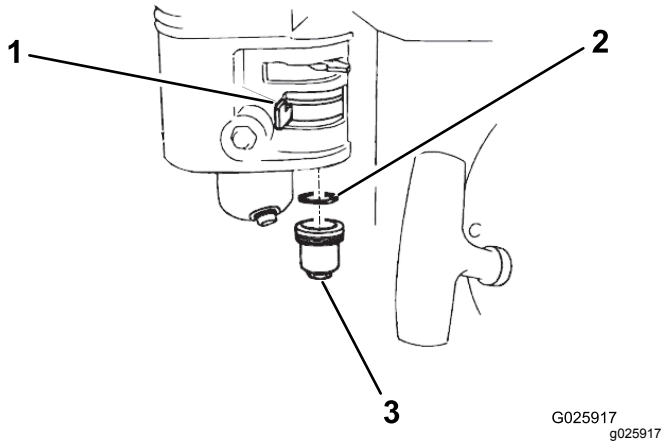

Figura 33

1. Válvula de corte do combustível
2. Anel de retenção
3. Copo de sedimentos

3. Retire o copo de sedimentos e anel de retenção (Figura 33).
4. Verifique se o anel de retenção tem desgaste ou está danificado; substitua o anel de retenção se tiver desgaste ou estiver danificado.
5. Lave o copo de sedimentos e o anel de retenção em solvente não inflamável e seque-os bem.
6. Coloque o anel de retenção na válvula de corte do combustível e instale o copo de sedimentos (Figura 33). Aperte bem o copo de sedimentos.

Manutenção do sistema eléctrico

Verificação do sistema de segurança

⚠ CUIDADO

A máquina poderá arrancar inesperadamente, se os interruptores de segurança se encontrarem desligados ou danificados, e provocar lesões pessoais.

- **Não desative os dispositivos de segurança.**
- **Verifique o funcionamento dos interruptores diariamente e substitua todos os interruptores danificados antes de utilizar a máquina.**

Importante: **Se o sistema de segurança não funcionar como se descreve abaixo, peça a um Distribuidor autorizado Toro para o reparar imediatamente.**

1. Se tiver rodas de transporte, baixe a máquina para os rolos; consulte a Baixar a máquina para os rolos (página 18).
2. Ative o travão de estacionamento, certifique-se de que os pedais de movimento estão na posição PONTO MORTO e ligue o motor.
3. Sente-se no banco.
4. Com o travão de estacionamento engatado, pressione suavemente o pedal para baixo; o motor deve desligar após aproximadamente um segundo.
5. Com o motor a funcionar e o travão desengatado, levante-se e verifique se o motor para após um segundo.

Nota: O sistema de bloqueio de segurança também foi concebido para desligar o motor se o operador se levantar enquanto a máquina está em movimento.

Manutenção dos travões

Verificação do travão de estacionamento

Intervalo de assistência: Em todas as utilizações ou diariamente

1. Conduza ou transporte a máquina para uma superfície nivelada.
2. Se transportar a máquina, desligue-a do veículo de reboque e desça a máquina para os rolos; consulte a Desengate da máquina do veículo de reboque (página 18) e a Baixar a máquina para os rolos (página 18).
3. Engate o travão de estacionamento.
4. Ligue o motor e coloque a velocidade do motor em RALENTI.
5. Sente-se no banco do operador.
6. Pressione um dos pedais de movimento.

   Importante: **A máquina não se deve mover. Se se mover, ajuste o travão de estacionamento; consulte a Ajuste do travão de estacionamento (página 30).**

   Nota: O motor desliga em um segundo quando se carrega no pedal de movimento com o travão de estacionamento engatado.

Ajuste do travão de estacionamento

1. Certifique-se de que o motor está desligado.
2. Desative o travão de estacionamento.
3. Ajuste o travão de estacionamento da seguinte forma:
   - Para aumentar a força do travão, rode a porca do travão no sentido dos ponteiros do relógio (Figura 34).
   - Para diminuir a força do travão, rode a porca do travão no sentido contrário ao dos ponteiros do relógio (Figura 34).

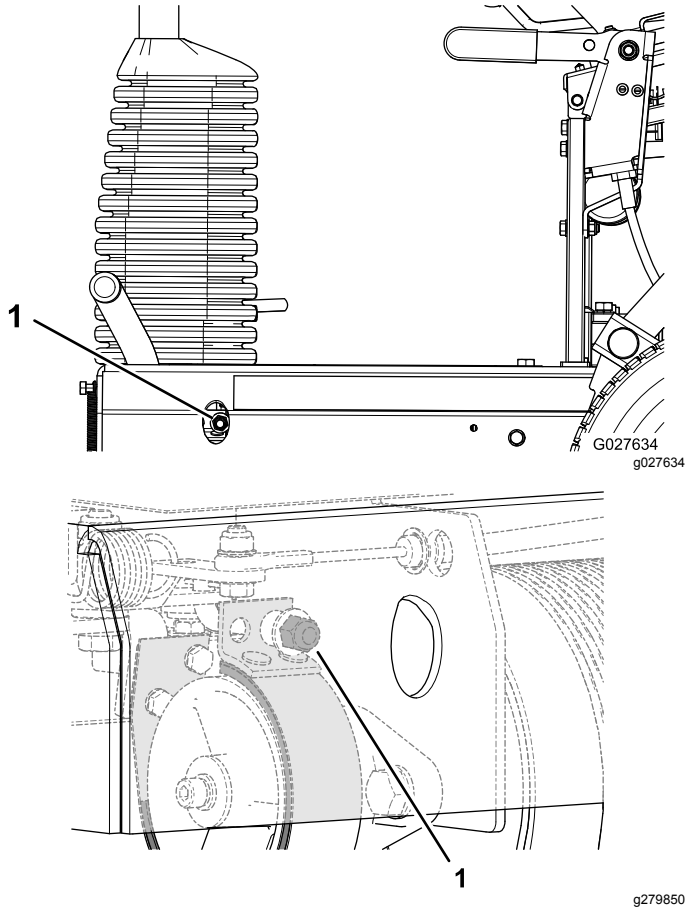

Figura 34

1. Porca de bloqueio do travão

4. Verifique o travão de estacionamento; consulte Verificação do travão de estacionamento (página 30).
5. Ligue o motor e coloque a velocidade do motor em RALENTI.
6. Sente-se no banco do operador.
7. Desative o travão de estacionamento.
8. Pressione um dos pedais de movimento.

   A máquina deve mover-se. Se a máquina não se mover com o travão de estacionamento desengatado, repita os passos 3 a 8 até que a máquina não se mova quando o travão de estacionamento está engatado e a máquina se move quando o travão é libertado.
9. Engate o travão de estacionamento e desligue o motor.

Manutenção do sistema hidráulico

Segurança do sistema hidráulico

- Em caso de penetração do fluido na pele, consulte imediatamente um médico. O fluido penetrado deve ser removido cirurgicamente dentro de algumas horas por um médico.
- Certifique-se de que todas as tubagens e mangueiras do óleo hidráulico se encontram bem apertadas e em bom estado de conservação antes de colocar o sistema sob pressão.
- Mantenha os seus corpo e mãos longe de fugas ou bicos que projetem fluido hidráulico sob pressão.
- Utilize um pedaço de cartão ou papel para detetar fugas do fluido hidráulico.
- Alivie com segurança toda a pressão do sistema hidráulico antes de executar qualquer trabalho neste sistema.

Verificação dos tubos hidráulicos e as uniões

Intervalo de assistência: Em todas as utilizações ou diariamente

Verifique o sistema hidráulico para detetar se existem fugas, suportes soltos, desgaste, uniões soltas e danos provocados pelas condições atmosféricas ou por agentes químicos. Efetue todas as reparações necessárias antes de utilizar a máquina.

⚠ AVISO

O fluido hidráulico que sai sob pressão pode penetrar na pele e provocar lesões.

- **Em caso de penetração do fluido na pele, consulte imediatamente um médico.**
- **Certifique-se de que todos os tubos e tubos hidráulicos se encontram em bom estado de conservação e que todas as ligações e uniões hidráulicas estão bem apertadas antes de colocar o sistema sob pressão.**
- **Mantenha os seus corpo e mãos longe de fugas ou bicos que projetem fluido hidráulico sob pressão.**
- **Utilize um pedaço de cartão ou papel para detetar fugas do fluido hidráulico.**
- **Alivie com segurança toda a pressão do sistema hidráulico antes de executar qualquer trabalho neste sistema.**

Especificação do fluido hidráulico

Fluido hidráulico recomendado: Fluido hidráulico Toro Premium All Season (Disponível em recipientes de 19 litros ou tambores de 208 litros. Consulte o *Catálogo de peças* ou contacte o distribuidor Toro autorizado para saber quais são os números destas peças.

Fluidos alternativos: Se não estiver disponível fluido Toro, podem utilizar-se outros fluidos **convencionais, à base de petróleo** desde que satisfaçam todas as seguintes propriedades de material e especificações industriais. Consulte o seu fornecedor de óleo para confirmar se o óleo satisfaz estas especificações.

Nota: A Toro não assume a responsabilidade por danos causados devido ao uso de substitutos inadequados, pelo que recomendamos a utilização exclusiva de produtos de fabricantes com boa reputação no mercado.

Fluido hidráulico antidesgaste com índice de viscosidade elevada/ponto de escoamento baixo, multigraduado ISO VG 46	
Propriedades do material:	
Viscosidade, ASTM D445	cSt a 40°C 44 até 48 cSt a 100 °C 7,9 até 9,1
Índice de viscosidade ASTM D2270	140 ou superior
Ponto de escoamento, ASTM D97	-37 °C a -45 °C
FZG, Nível de falha	11 ou melhor
Conteúdo de água (novo fluido):	500 ppm (máximo)
Especificações industriais:	
Vickers I-286-S, Vickers M-2950-S, Denison HF-0, Vickers 35 VQ 25 (Eaton ATS373-C)	

Os fluidos hidráulicos adequados têm de ser específicos para maquinaria móvel (por oposição à utilização em unidades industriais), tipo multidensidade, com o pacote de aditivo antidesgaste ZnDTP ou ZDDP (não um fluido tipo sem cinzas).

Nota: A maioria dos fluidos são incolores, o que dificulta a deteção de fugas. Encontra-se à sua disposição um aditivo vermelho para o fluido do sistema hidráulico, em recipientes de 20 ml. Um recipiente é suficiente para 15 a 22 litros de fluido hidráulico. Poderá encomendar a peça N.º 44-2500 ao seu distribuidor Toro.

Verificação do nível do fluido hidráulico

Intervalo de assistência: Em todas as utilizações ou diariamente Verifique o nível de fluido hidráulico antes de ligar o motor pela primeira vez e diariamente, a partir daí.

Nota: Antes de trabalhar em qualquer parte do sistema de transmissão hidráulico, desligue o motor e despressurize o sistema. Antes de ligar o motor depois da manutenção do sistema hidráulico e de pressurizar as linhas hidráulicas, verifique todas as tubagens e conectores para ver se há danos e para assegurar que estão bem apertados. Substitua as tubagens danificadas e aperte as uniões conforme necessário.

1. Prepare a máquina para manutenção; consulte a Preparação para a manutenção (página 23).
2. Levante o banco do operador; consulte Elevação do banco do operador (página 23).
3. Retire o tampão e verifique o nível de fluido hidráulico no reservatório (Figura 35).

   O nível de fluido hidráulico deve cobrir a palavra COLD que está gravada na placa do reservatório.

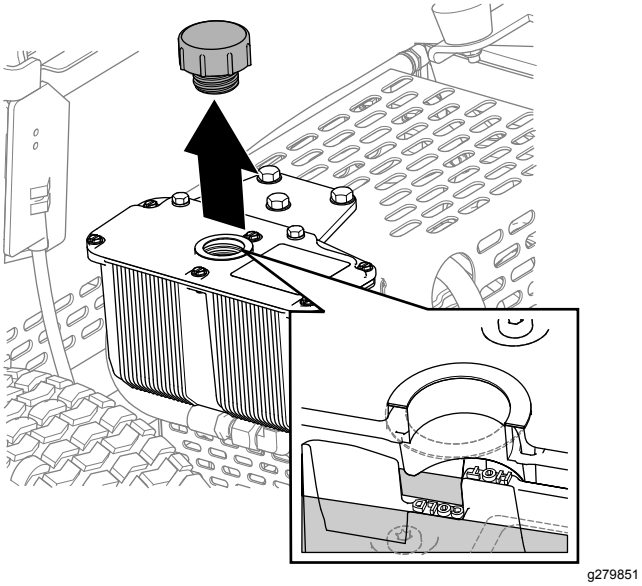

Figura 35

4. Se necessário, adicione o fluido hidráulico especificado ao reservatório até que o fluido cubra o nível de fluido hidráulico na placa.

   Nota: A placa no reservatório está rotulada HOT (QUENTE) e COLD (FRIO). Encha o reservatório até ao nível adequado dependendo da temperatura do fluido. O nível do fluido depende da temperatura do fluido. O nível frio mostra o nível do fluido quando este está a 24°C. O nível quente mostra o nível do fluido quando este está a 107°C.

   Por exemplo: se o fluido está a uma temperatura ambiente, cerca de 24°C, encha apenas até ao nível frio. Se o fluido está a cerca de 65°C, encha até meio entre os níveis quente e frio.

5. Substitua a tampa do reservatório hidráulico e aperte-a até que fique bem fechada.

   Importante: **Não aperte demasiado a tampa do reservatório.**

6. Limpe todo o fluido derramado.
7. Desça o banco do operador; consulte Descida do banco do operador (página 24).

Mudança do fluido hidráulico e do filtro

Intervalo de assistência: Após as pimeiras 20 horas—Mudança do fluido hidráulico e do filtro.

A cada 400 horas—Mudança do fluido hidráulico e do filtro.

Importante: **Utilize apenas fluido hidráulico especificado. A utilização de outros fluidos poderá danificar o sistema.**

Preparação para a mudança do fluido hidráulico e do filtro

1. Conduza ou transporte a máquina para uma superfície nivelada; consulte a Transporte da máquina (página 17).
2. Se o motor estiver a trabalhar, desligue o motor.
3. Engate o travão de estacionamento.
4. Se a máquina estiver nos rolos, eleve-a para as rodas de transporte; consulte a Levantar a máquina para as rodas de transporte (página 17).
5. Levante o banco do operador; consulte Elevação do banco do operador (página 23).
6. Se o motor estiver a trabalhar, aguarde que o motor e o sistema hidráulico arrefeçam.

Drenar o fluido hidráulico

1. Alinhe um recipiente de drenagem de dois litros de capacidade por baixo do reservatório hidráulico (Figura 36).

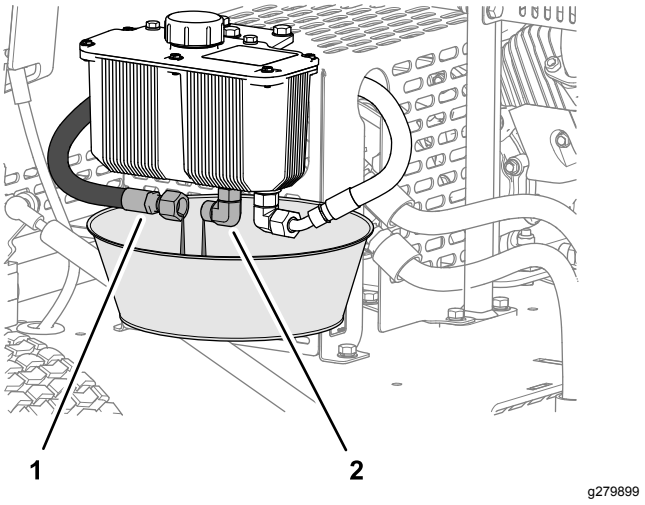

Figura 36

1. Tubo de alimentação hidráulico
2. União hidráulica (reservatório)

2. Remova o tubo de alimentação hidráulico da união do reservatório e deixe que o fluido hidráulico drene completamente (Figura 36).
3. Instale o tubo hidráulico que removeu no passo 2.
4. Limpe todo o fluido hidráulico derramado.
5. Elimine o fluido hidráulico usado de acordo com as normas locais.

Mudança do filtro.

Intervalo de assistência: Após as pimeiras 20 horas—Mudança do fluido hidráulico e do filtro.

A cada 400 horas—Mudança do fluido hidráulico e do filtro.

1. Limpe a área em redor da cabeça do filtro e do filtro hidráulico.
2. Coloque panos sob o filtro hidráulico (Figura 37).

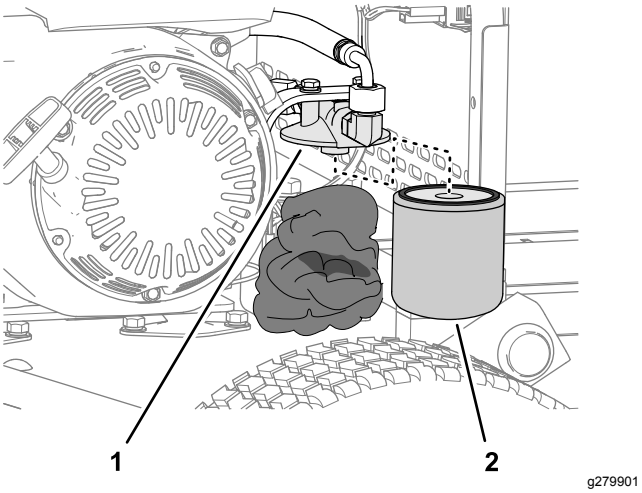

Figura 37

1. Cabeça do filtro
2. Filtro hidráulico

3. Remova cuidadosamente o filtro hidráulico (Figura 37).
4. Encha o filtro de substituição com o fluido hidráulico especificado e lubrifique a junta de vedação com fluido hidráulico.
5. Instale o filtro na cabeça do filtro (Figura 37) rodando-o manualmente até que a junta entre em contacto com a cabeça do filtro, apertando em seguida o filtro mais 3/4 volta.
6. Limpe todo o fluido hidráulico derramado.
7. Elimine o filtro usado de acordo com as normas locais.

Encher o reservatório hidráulico

1. Baixe a máquina para os rolos; consulte a Baixar a máquina para os rolos (página 18).
2. Retire a tampa do reservatório hidráulico (Figura 38).

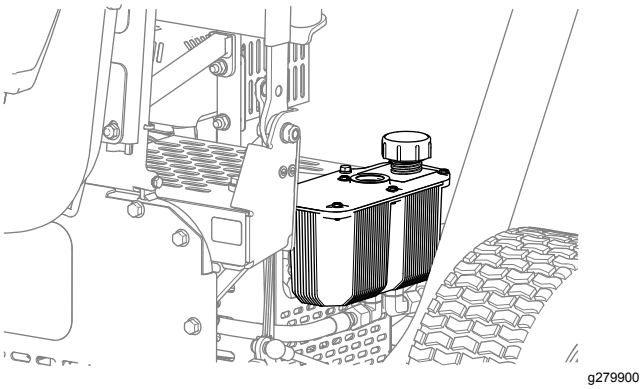

Figura 38

3. Encha o reservatório com o fluido hidráulico especificado, consulte Especificação do fluido hidráulico (página 32) e Verificação do nível do fluido hidráulico (página 32).
4. Em seguida, volte a montar a tampa do reservatório (Figura 38).
5. Limpe todo o fluido hidráulico derramado.
6. Ligue o motor e faça-o funcionar ao ralenti durante 3 a 5 minutos.

   Fazer funcionar o motor faz circular o fluido hidráulico e remove o ar capturado no sistema hidráulico.
7. Verifique se há fugas hidráulicas no reservatório, tubos hidráulicos e filtro hidráulico da máquina.

   Repare todas as fugas.
8. Desligue o motor e verifique o nível de fluido hidráulico no reservatório e adicione mais fluido, se necessário.
9. Desça o banco do operador; consulte Descida do banco do operador (página 24).

Manutenção do chassis

Verificação da pressão de ar dos pneus

1. Meça a pressão de ar nos pneus das rodas de transporte.

   Deve medir 1,03 bar.

2. Se a pressão de ar dos pneus for superior ou inferior a 1,03 bar, adicione ou remova ar dos pneus até obter a medição de 1,03 bar.

Verificar se há ferragens soltas na máquina

Intervalo de assistência: Após as pimeiras 5 horas

Em todas as utilizações ou diariamente

Verifique o chassis para ver se há porcas ou parafusos soltos ou em falta.

Aperte as porcas e parafusos soltos e substitua as ferragens em falta, consoante o necessário.

Limpeza

Limpar a máquina

Intervalo de assistência: Após cada utilização

Importante: **Não utilize água salobra ou recuperada para limpar a máquina.**

1. Lave a máquina com água limpa.

   Nota: Não utilize água sob pressão para lavar a máquina.

2. Limpe a sujidade e detritos dos rolos, se necessário, pulverizando água através dos furos nas caixas dos rolos (Figura 39).

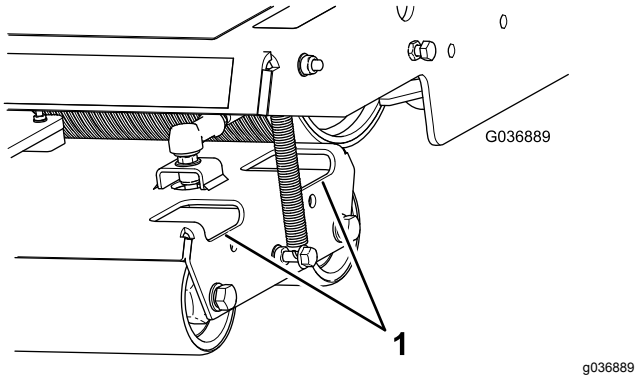

Figura 39

1. Furos de acesso

3. Limpe a sujidade e detritos da área em redor do motor hidráulico (Figura 40).

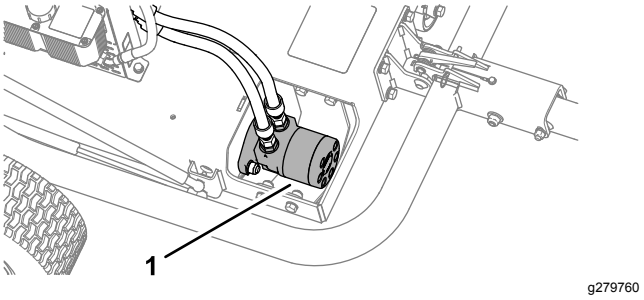

Figura 40

1. Motor hidráulico

4. Limpe a sujidade e detritos do motor e das aletas de arrefecimento do motor (Figura 41).

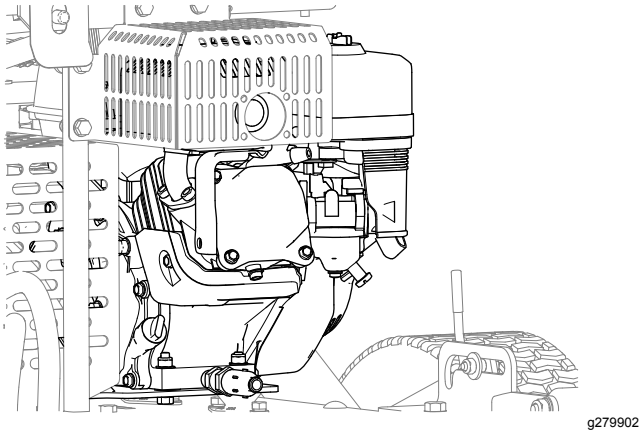

Figura 41

Armazenamento

Preparação da máquina para armazenamento de curto prazo

Menos de 90 dias

1. Desligue a máquina e espere até que todo o movimento pare antes de sair da posição de operação. Deixe a máquina arrefecer antes de a ajustar, lhe fazer a manutenção, limpar ou armazenar.
2. Retire os cortes de relva, sujidade e fuligem das partes exteriores da máquina, especialmente dos rolos e do motor. Limpe todos os vestígios de sujidade da parte exterior das aletas da cabeça do cilindro e da saída de ar no motor.

   Importante: **Pode lavar a máquina com água e um detergente suave. Não lave a máquina com sistemas de lavagem de pressão. Evite a utilização excessiva de água, especialmente próximo do motor.**
3. Verifique e aperte todos os pernos, porcas e parafusos. Repare ou substitua qualquer peça danificada ou gasta.
4. Pinte todas as superfícies de metal arranhadas ou descascadas. A tinta está disponível no Distribuidor Toro autorizado.

Preparação da máquina para armazenamento de longo prazo

Mais de 90 dias

1. Realize todos os passos em Preparação da máquina para armazenamento de curto prazo (página 36).
2. Prepare combustível com estabilizador/condicionador de combustível de acordo com as instruções do fabricante.
3. Adicione o combustível com estabilizador/condicionador ao depósito de combustível.
4. Ligue o motor para distribuir o combustível condicionado pelo sistema de combustível durante 5 minutos.

5. Desligue o motor, deixe arrefecer e, em seguida, drene o depósito de combustível ou deixe o motor a trabalhar até parar.
6. Ligue o motor e deixe-o trabalhar até parar. Repita o procedimento abrindo o ar, até o motor não voltar a ligar.
7. O combustível deverá ser eliminado de forma adequada. Recicle de acordo com as normas locais.

Armazenamento da máquina

Guarde a máquina numa garagem ou armazém limpo e seco. Tape a máquina para a proteger e mantê-la limpa.

Aviso de privacidade EEE/RU

Utilização da sua informação pessoal por parte da Toro

A The Toro Company (“Toro”) respeita a sua privacidade. Quando compra os nossos produtos, podemos recolher determinadas informações pessoais sobre si, quer diretamente de si quer através do agente ou representante Toro local. A Toro utiliza estas informações para cumprir obrigações contratuais – como, por exemplo, registar a sua garantia, processar a sua reclamação de garantia ou contactá-lo no caso de uma recolha de produtos – e para objetivos comerciais legítimos – como, por exemplo, obter a satisfação do cliente, melhorarmos os nossos produtos ou fornecermos informações dos produtos que possam ser do seu interesse. A Toro pode partilhar as suas informações com subsidiárias, afiliadas, representantes ou outros parceiros de negócios relacionados com estas atividades. Também podemos revelar informações pessoais quando exigidas por lei ou em ligação com a venda, compra ou junção de uma empresa. Nunca venderemos as suas informações pessoais a qualquer outra empresa para efeitos de marketing.

Conservar os seus dados pessoais

A Toro conservará os seus dados pessoais enquanto tal for relevante para os fins acima e em conformidade com os requisitos legais. Para mais informações sobre os períodos de conservação aplicáveis, contacte legal@toro.com.

O compromisso da Toro com a segurança

Os seus dados pessoais podem ser tratados nos EUA ou em outro país que possa ter leis de proteção de dados menos rigorosas do que as do seu país de residência. Sempre que transferimos os seus dados para fora do seu país de residência, tomamos as medidas legais necessárias para assegurar que as garantias adequadas estão em vigor para proteger os seus dados e assegurar que são tratados com segurança.

Acesso e correção

Pode ter o direito de corrigir e rever os seus dados pessoais ou opor-se a ou restringir o processamento dos seus dados. Para o fazer, contacte-nos por e-mail para legal@toro.com. Se tem dúvidas sobre a forma como a Toro lidou com as suas informações, incentivamos a que entre em contacto connosco. Tenha em atenção que os residentes europeus têm o direito a reclamar à Autoridade de proteção de dados.

Aviso de informação da Proposta 65 da Califórnia

Que aviso é este?

Pode ver um produto à venda que tem o seguinte aviso:

AVISO: Cancro e problemas reprodutivos (WARNING: Cancer and Reproductive Harm) – www.p65Warnings.ca.gov.

O que é a Prop 65?

A Prop 65 aplica-se a qualquer empresa a operar na Califórnia, que venda produtos na Califórnia ou que fabrique produtos que possam ser vendidos ou trazidos para a Califórnia. Prevê que o Governador da Califórnia deve manter e publicar uma lista de químicos conhecidos que podem provocar cancro, defeitos de nascença e/ou outros problemas reprodutivos. A lista, que é atualizada anualmente, inclui centenas de produtos químicos encontrados em muitos itens utilizados no dia-a-dia. O objetivo da Prop 65 é informar o público sobre a exposição a estes produtos químicos.

A Prop 65 não proíbe a venda dos produtos que contêm estes produtos químicos, mas requer que tenham avisos em qualquer produto, embalagem ou panfleto com o produto. Além disso, um aviso da Prop 65 não significa que um produto está em violação de quaisquer normas ou exigências de segurança do produto. Na verdade, o governo da Califórnia clarificou que um aviso Prop 65 “não é o mesmo que uma decisão regulamentada de que um produto é ‘seguro’ ou ‘inseguro’”. Muitos destes químicos têm sido utilizados em produtos no dia-a-dia durante anos sem lhes serem documentados perigos. Para mais informações, consulte https://oag.ca.gov/prop65/faqs-view-all.

Um aviso Prop 65 significa que uma empresa (1) avaliou a exposição e concluiu que excede o “sem nível de risco não significativo” ou (2) que decidiu fornecer um aviso baseado no seu entendimento da presença de um produto químico listado sem tentar avaliar a exposição.

Esta lei aplica-se em todo o lado?

Os avisos Prop 65 são exigidos apenas sob a lei californiana. Estes avisos são vistos por toda a Califórnia nos mais diversos locais, incluindo, mas não limitado a, restaurantes, supermercados, hotéis, escolas e hospitais e numa extensa variedade de produtos. Além disso, alguns revendedores de encomendas online e por correspondência fornecem avisos da Prop 65 nos seus websites ou em catálogos.

Como é que os avisos da Califórnia se comparam aos limites federais?

As normas Prop 65 são geralmente mais rigorosas do que as normas federais e internacionais. Existem várias substâncias que exigem um aviso da Prop 65 em níveis que são muito inferiores aos limites de ação federais. Por exemplo, a norma Prop 65 para avisos para chumbo é de 0,5 g/dia, o que está bem abaixo das normas federais e internacionais.

Por que é que nem todos os produtos similares possuem o aviso?

- Os produtos vendidos na Califórnia exigem rotulagem da Prop 65, enquanto produtos similares vendidos noutros lados não.
- Uma empresa envolvida numa ação judicial Prop 65, para alcançar um acordo, pode ter de utilizar os avisos da Prop 65 nos seus produtos, mas outras empresas que fabricam produtos similares podem não ter tal requisito.
- A aplicação da Prop 65 é inconsistente.
- As empresas podem optar por não fornecer avisos porque concluem que não são obrigadas a fazê-lo de acordo com a Prop 65. A falta de avisos para um produto não significa que o produto esteja livre dos produtos químicos listados em níveis similares.

Por que é que a Toro inclui este aviso?

A Toro decidiu fornecer aos consumidores a maior informação possível para que eles possam tomar decisões informadas sobre os produtos que compram e usam. A Toro fornece avisos em certos casos com base no seu conhecimento da presença de um ou mais produtos químicos listados sem avaliar o nível de exposição, pois nem todos os produtos químicos listados fornecem requisitos de limite de exposição. Embora a exposição dos produtos Toro possa ser insignificante ou dentro do intervalo “risco não significativo”, por cautela, a Toro optou por fornecer os avisos da Prop 65. Além disso, se a Toro não fornecer esses avisos, pode ser processada pelo Estado da Califórnia ou por partes privadas que procuram aplicar a Prop 65, assim como estar sujeita a sanções substanciais.

A Garantia da Toro

Garantia limitada de dois anos ou de 1500 horas

Condições e produtos abrangidos

A The Toro Company e a sua afiliada, a Toro Warranty Company, no seguimento de um acordo celebrado entre ambas, garantem que o seu Produto Comercial Toro (“Produto”) está isento de defeitos de materiais ou de fabrico durante dois anos ou 1500 horas de funcionamento*, o que surgir primeiro. Esta garantia aplica-se a todos os produtos, com a exceção dos arejadores (consultar declarações de garantia separadas para estes produtos). Nos casos em que exista uma condição para reclamação de garantia, repararemos o Produto gratuitamente incluindo o diagnóstico, mão-de-obra, peças e transporte. A garantia começa na data em que o Produto é entregue ao comprador original.
* Produto equipado com um contador de horas.

Instruções para a obtenção de um serviço de garantia

É da responsabilidade do utilizador notificar o Distribuidor de Produtos Comerciais ou o Representante Autorizado de Produtos Comerciais ao qual comprou o Produto logo que considere que existe uma condição para reclamação da garantia. Se precisar de ajuda para encontrar um Distribuidor ou Representante Autorizado de Produtos Comerciais, ou se tiver dúvidas relativamente aos direitos ou responsabilidades da garantia, pode contactar-nos em:

Toro Commercial Products Service Department
Toro Warranty Company
8111 Lyndale Avenue South
Bloomington, MN 55420-1196

+1–952–888–8801 ou +1–800–952–2740
E-mail: commercial.warranty@toro.com

Responsabilidades do proprietário

Como proprietário do produto, é responsável pela manutenção e ajustes necessários indicados no seu *Manual do utilizador*. As reparações de problemas do produto causados pelo não cumprimento da manutenção e ajustes requeridos não estão abrangidas pela garantia.

Itens e condições não abrangidos

Nem todas as avarias ou funcionamentos problemáticos que ocorrem durante o período da garantia são defeitos de material ou fabrico. Esta garantia não cobre o seguinte:

- Falhas do produto que resultem da utilização de peças sobressalentes que não sejam da Toro ou da instalação e utilização de acessórios e produtos acrescentados ou modificados que não sejam da marca Toro.
- Falhas do produto que resultem do não cumprimento da manutenção e/ou ajustes recomendados.
- Avarias do Produto que resultem da operação do Produto de uma forma abusiva, negligente ou descuidada.
- As peças consumidas pela utilização que não estejam defeituosas. Exemplos de peças sujeitas a desgaste durante a operação normal do Produto incluem, mas não se limitam a pastilhas e revestimento dos travões, revestimento da embraiagem, lâminas, cilindros, rolos e rolamentos (selados ou lubrificados), lâminas de corte, velas, rodas giratórias e rolamentos, pneus, filtros, correias, e determinados componentes de pulverização como diafragmas, bicos e válvulas de retenção.
- As falhas consideradas como influências externas incluem, mas não se limitam a, condições climatéricas, práticas de armazenamento, contaminação, utilização de combustíveis, líquidos de refrigeração, lubrificantes, aditivos, fertilizantes, água ou químicos não aprovados.
- Avaria ou problemas de desempenho devido a utilização de combustíveis (p. ex. gasolina, gasóleo ou biodiesel) que não estejam em conformidade com as respetivas normas da indústria.
- Ruído, vibração, desgaste e deteriorações normais. O desgaste normal inclui, mas não se limita a, danos nos bancos devido a desgaste ou abrasão, superfícies com a pintura gasta, janelas ou autocolantes riscados.

Peças

As peças agendadas para substituição de acordo com a manutenção necessária têm garantia durante o período de tempo até à data da substituição agendada para essa peça. As peças substituídas durante esta garantia estão cobertas pelo período de duração da garantia original do produto e tornam-se propriedade da Toro. Cabe à Toro tomar a decisão final quanto à reparação ou substituição de uma peça ou conjunto. A Toro pode usar peças refabricadas para reparações da garantia.

Garantia das baterias de circuito interno e iões de lítio

As baterias de circuito interno e de iões de lítio estão programadas para um número total especificado de kWh de duração. As técnicas de funcionamento, recarga e manutenção podem aumentar ou reduzir essa duração. Como as baterias deste produto são consumidas, o tempo útil de funcionamento entre os carregamentos vai diminuindo lentamente até as baterias ficarem completamente gastas. A substituição das baterias, devido ao desgaste normal, é da responsabilidade do proprietário do veículo. Nota: (apenas bateria de iões de lítio): pro-rata após dois anos. Consulte a garantia da bateria para obter informações adicionais.

Garantia vitalícia da cambota (apenas modelo ProStripe 02657)

O ProStripe que está equipado com um disco de fricção genuíno Toro e um sistema de embraiagem do travão da lâmina de arranque seguro (conjunto de embraiagem do travão da lâmina (BBC) + disco de fricção integrado) como equipamento original e utilizado pelo comprador original de acordo com os procedimentos de operação e manutenção, está coberto por uma garantia vitalícia contra torção da cambota do motor. As máquinas equipadas com anilhas de fricção, unidades de embraiagem do travão da lâmina (BBC) e outros dispositivos semelhantes não estão abrangidos pela garantia vitalícia da cambota.

As despesas de manutenção são da responsabilidade do proprietário

A afinação do motor, lubrificação, limpeza e polimento, substituição de filtros, líquido de refrigeração e realização da manutenção recomendada são alguns dos serviços normais que os produtos Toro exigem, cujos custos são suportados pelo proprietário.

Condições gerais

A reparação por um Distribuidor ou Representante Toro Autorizado é a sua única solução ao abrigo desta garantia.

Nem a The Toro Company nem a Toro Warranty Company são responsáveis por quaisquer danos indiretos, acidentais ou consequenciais relacionados com a utilização de Produtos Toro abrangidos por esta garantia, incluindo quaisquer custos ou despesas decorrentes do fornecimento de equipamento de substituição ou assistência durante períodos razoáveis de avaria ou não utilização, pendentes da conclusão de reparações ao abrigo da presente garantia. Exceto a garantia quanto a Emissões referida em baixo, caso se aplique, não há qualquer outra garantia expressa. Todas as garantias implícitas de comercialização e adequabilidade de utilização estão limitadas à duração desta garantia expressa.

Alguns estados não permitem a exclusão de danos incidentais ou consequenciais, nem limitações sobre a duração de uma garantia implícita, por isso as exclusões e limitações acima podem não se aplicar a si. Esta garantia dá-lhe direitos legais específicos e poderá ainda beneficiar de outros direitos que variam de estado para estado.

Nota relativamente à garantia de emissões

O Sistema de Controlo de Emissões do seu Produto pode estar abrangido por uma garantia separada que satisfaz os requisitos estabelecidos pela agência norte-americana para a proteção do ambiente, a Environmental Protection Agency (EPA) e/ou pela entidade California Air Resources Board (CARB). As limitações de horas definidas em cima não se aplicam à Garantia do Sistema de Controlo de Emissões. Consulte a Declaração de garantia para controlo de emissões do motor fornecida com o produto ou contida na documentação do fabricante do motor.

Países além dos Estados Unidos ou Canadá

Os clientes que tenham comprado produtos Toro exportados pelos Estados Unidos ou Canadá devem contactar o seu Distribuidor Toro (Representante) para obter políticas de garantia para o respetivo país, província ou estado. Se, por qualquer razão, estiver insatisfeito com o serviço do seu distribuidor ou se tiver dificuldades em obter informações sobre a garantia, contacte o Centro de assistência Toro autorizado.