Form No. 3429-622 Rev B

TORO®

Count on it.

Käyttöopas

GreensPro™ 1260 -viheriöjyrä

Mallinro: 44913—Sarjanro: 404476532 tai suurempi

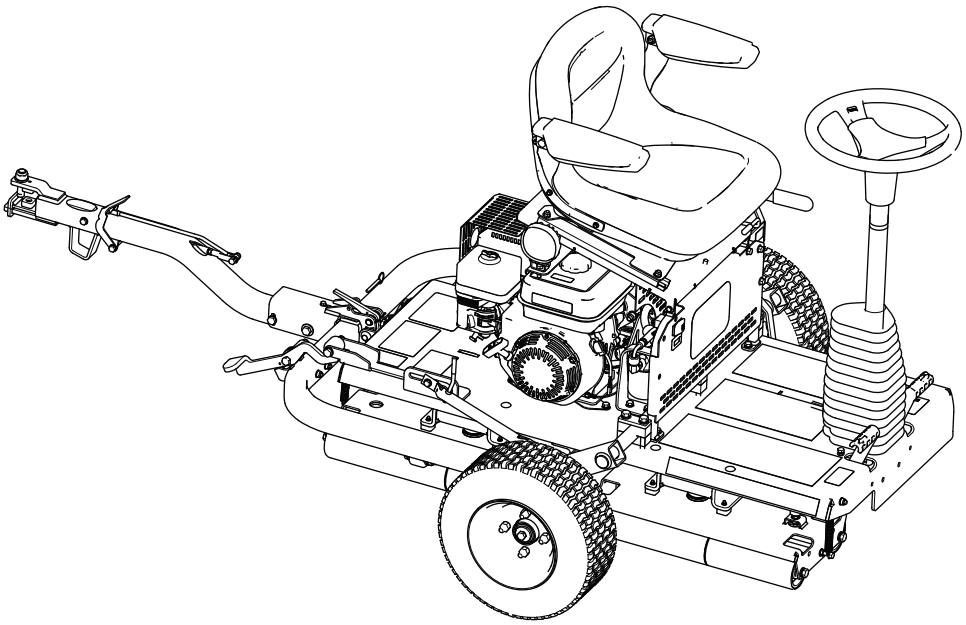

Rekisteröi tuotteesi osoitteessa www.Toro.com.
Käännös alkuperäisestä tekstistä (FI)

CE

3429-622 B

Tämä tuote on asiaankuuluvien eurooppalaisten direktiivien mukainen. Lisätietoja on erillisessä tuotekohtaisessa vaatimustenmukaisuusvakuutuksessa.

Kalifornian lain (California Public Resource Code) pykälät 4442 ja 4443 kieltävät tämän moottorin käytön metsä-, pensaikko- tai ruohopeitteisillä mailla, jos moottoria ei ole varustettu pykälässä 4442 mainitulla hyvässä käyttökunnossa pidetyllä kipinänsammuttimella tai jos moottoria ei ole suojattu, varustettu ja huollettu palovaaran ehkäisemiseksi.

⚠ VAARA

KALIFORNIA
Lakiesityksen 65 mukainen varoitus

Tämän tuotteen moottorin tuottamat pakokaasut sisältävät kemikaaleja, jotka Kalifornian osavaltion tietojen mukaan aiheuttavat syöpää, synnynnäisiä epämuodostumia tai muuta lisääntymiseen liittyvää haittaa.

Tämän tuotteen käyttäminen voi altistaa kemikaaleille, jotka Kalifornian osavaltion tietojen mukaan aiheuttavat syöpää, synnynnäisiä epämuodostumia tai muuta lisääntymiseen liittyvää haittaa.

Johdanto

Tämä kone on ajettava viheriöjyrä, joka on tarkoitettu ammattimaiseen kaupalliseen käyttöön. Se on tarkoitettu pääasiassa puistojen, golfkenttien, urheilukenttien ja kaupallisten kiinteistöjen viheriöiden ja tenniskenttien jyräämiseen. Tuotteen käyttäminen muuhun kuin sen aiottuun käyttötarkoitukseen voi olla vaarallista käyttäjälle ja sivullisille.

Lue nämä tiedot huolellisesti, jotta oppisit käyttämään ja huoltamaan laitetta asianmukaisesti sekä välttämään tapaturmia ja tuotevaurioita. Olet itse vastuussa tuotteen asianmukaisesta ja turvallisesta käytöstä.

Käy osoitteessa www.Toro.com, jos tarvitset tuoteturvallisuuteen ja käyttökoulutukseen liittyviä materiaaleja, tietoja lisävarusteista tai lähimmästä jälleenmyyjästä tai haluat rekisteröidä tuotteesi.

Aina kun tarvitset huoltoa, alkuperäisiä Toro-varaosia tai lisätietoja, ota yhteys valtuutettuun huoltoliikkeeseen tai Toron asiakaspalveluun. Ota tällöin tuotteen malli- ja sarjanumerot valmiiksi esiin. Kuva 1 näyttää laitteen malli ja sarjanumeron sijainnin. Kirjoita numerot annettuun tilaan.

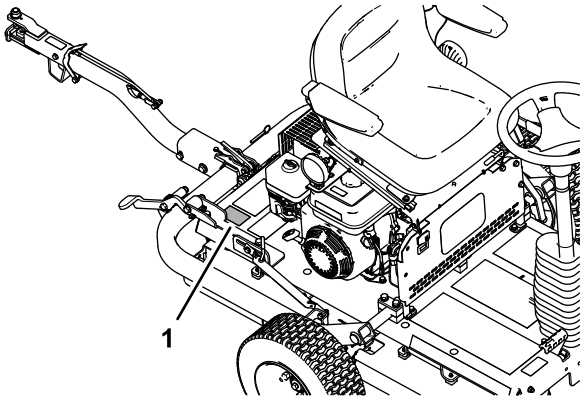

g279976

Kuva 1

1. Malli- ja sarjanumeron sijainti

Mallinro: _____

Sarjanro: _____

Tässä käyttöoppaassa esiintyvä varoitusmerkintä (Kuva 2) ilmaisee vaaratilannetta, josta saattaa olla seurauksena vakava tapaturma tai jopa kuolema, jos suositellut varotoimenpiteet laiminlyödään.

g000502

Kuva 2
Varoitusmerkintä

Tässä käyttöoppaassa käytetään kahta termiä tietojen korostamiseksi. **Tärkeää** kiinnittää huomiota mekaanisiin erikoistietoihin ja **Huomautus** korostaa erityishuomion ansaitsevia yleistietoja.

© 2019—The Toro® Company
8111 Lyndale Avenue South
Bloomington, MN 55420

Toron WWW-sivusto osoitteessa www.Toro.com.
Painettu Yhdistyneessä kuningaskunnassa
Kaikki oikeudet pidätetään

Sisältö

Turvaohjeet 4
Yleinen turvallisuus..... 4
Turva- ja ohjetarrat 4
Käyttöönotto 7
1 Kuljetuspyörien asennus..... 8
2 Vetoaisakokoonpanon asennus..... 8
3 Laitteen poistaminen kuljetuslavalta 10
4 Koneen voitelu..... 10
Laitteen yleiskatsaus 11
Ohjauslaitteet 11
Moottorin säätimet 12
Tekniset tiedot 13
Lisätarvikkeet/lisävarusteet 13
Ennen käyttöä 13
Turvallisuus ennen käyttöä 13
Koneen käytön valmistelu..... 14
Polttoaineen tiedot..... 14
Polttoainesäiliön täyttö..... 14
Käytön aikana 14
Turvallisuus käytön aikana..... 15
Moottorin käynnistys..... 15
Moottorin sammutus..... 16
Koneen kuljetus..... 16
Koneen käyttö 18
Käyttövihjeitä 19
Käytön jälkeen 19
Turvallisuus käytön jälkeen..... 19
Koneen kuljetus..... 19
Kunnossapito 20
Turvallisuus huollon aikana..... 20
Kunnossapitotaulukko 20
Todetut viat 21
Päivittäisen huollon tarkastuslista..... 21
Huoltoa edeltävät toimenpiteet 22
Valmistelu huoltoa varten..... 22
Käyttäjän istuimen nostaminen..... 22
Käyttäjän istuimen laskeminen alas 23
Voitelu 23
Käyttörullan laakerin voitelu..... 23
Moottorin huolto 24
Moottorin turvallinen käyttö..... 24
Moottoriöljyn laatuvaatimukset 24
Moottoriöljyn määrän tarkistus..... 24
Moottoriöljyn vaihto..... 24
Ilmansuodatinpanosten tarkistus 26
Ilmanpuhdistimen huolto..... 27
Sytytystulpan huolto 27
Venttiilivälysten tarkistus ja säätö..... 28
Polttoainejärjestelmän huolto 28
Sakkakupin puhdistus..... 28
Sähköjärjestelmän huolto 29
Turvajärjestelmän toiminnan tarkistus 29
Jarrujen huolto 29
Seisontajarrun tarkistus 29
Seisontajarrun säätö..... 29
Hydraulijärjestelmän huolto 30
Hydraulijärjestelmän turvallinen käyttö 30
Hydrauliletkujen ja -liittimien tarkastus 30
Hydraulinesteen tiedot..... 31
Hydraulinesteen määrän tarkistus 31
Hydraulinesteen ja -suodattimen vaihto 32
Rungon kunnossapito 34
Rengaspaineen tarkistus 34
Koneen tarkistus löysien kiinnikkeiden varalta 34
Puhdistus 34
Koneen puhdistus..... 34
Varastointi 35
Koneen valmistelu lyhytaikaista varastointia varten..... 35
Laitteen valmistelu pitkäaikaista varastointia varten..... 35
Koneen varastointi..... 36

Turvaohjeet

Tämä kone on suunniteltu EN ISO 12100:2010 -standardin ja ANSI B71.4-2017 -määrityksen mukaisesti.

Tärkeää: **Lisätietoja CE-määräysten edellyttämistä tiedoista on koneen mukana toimitetussa vaatimustenmukaisuusvakuutuksessa.**

Yleinen turvallisuus

Tämä tuote voi aiheuttaa henkilövahingon. Noudata aina kaikkia turvallisuusohjeita, jotta vakavilta loukkaantumisilta vältytään.

- Lue ja sisäistä tämän *käyttöoppaan* sisältö ennen moottorin käynnistämistä.
- Koneen käyttö vaatii käyttäjän täyden huomion. Jos käyttäjän huomio keskittyy muualle, saattaa seurata henkilö- tai omaisuusvahinko.
- Älä laita käsiä tai jalkoja koneen liikkuvien osien lähelle.
- Älä käytä konetta ilman paikallaan olevia ja toimivia suojuksia ja muita suojalaitteita.
- Sammuta kone, irrota virta-avain (jos on) ja odota, että kaikki liikkuvat osat ovat pysähtyneet, ennen kuin poistut käyttäjän paikalta. Anna koneen jäähtyä ennen säätöä, huoltoa, puhdistusta tai varastointia.

Laitteen asiaton käyttö tai huolto voi aiheuttaa tapaturman. Vähennä loukkaantumisriskiä noudattamalla näitä turvallisuusohjeita ja huomioimalla aina varoitusmerkki ⚠, joka tarkoittaa varoitusta, vaaraa tai hengenvaaraa – henkilöturvallisuusohjeet. Ohjeiden laiminlyönti saattaa johtaa henkilövahinkoon tai kuolemaan.

Turva- ja ohjetarrat

Turva- ja ohjetarrat on sijoitettu hyvin näkyville paikoille mahdollisten vaara-alueiden lähettyville. Korvaa vioittuneet tai kadonneet tarrat uusilla.

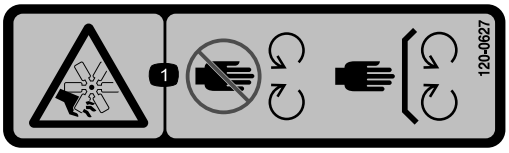

decal120-0627

120-0627

1. Loukkaantumisvaara, tuuletin: pysy etäällä liikkuvista osista ja pidä kaikki suojukset ja suojalevyt paikoillaan.

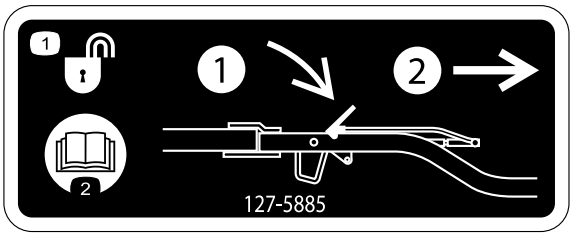

decal127-5885

127-5885

1. Vetoaisan vapautus: 1) työnnä salpa alas, 2) vedä vetoaisa irti.
2. Lue *käyttöopas*.

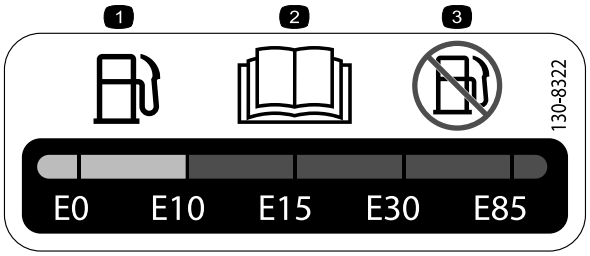

decal130-8322

130-8322

1. Käytä vain enintään 10 % etanolia (E10) sisältävää bensiiniä.
2. Lue *käyttöopas*.
3. Yli 10 % etanolia (E10) sisältävää bensiiniä ei saa käyttää.

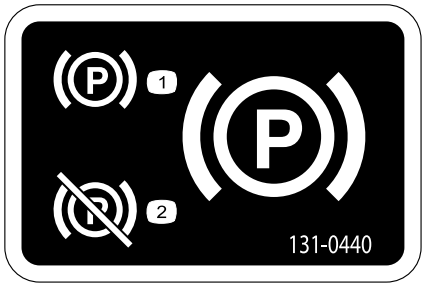

decal131-0440

131-0440

1. Seisontajarru – kytke
2. Seisontajarru – vapauta

decal133-1701

133-1701

1. Vaara: Lue *käyttöopas*. Älä käytä konetta, jos et ole saanut koulutusta.
2. Vaara: käytä kuulosuojaimia.
3. Vaara: älä päästä sivullisia koneen lähelle.
4. Vaara: pysy etäällä liikkuvista osista ja pidä kaikki suojukset ja suojalevyt paikoillaan.
5. Kaatumisvaara: Älä käytä konetta veden lähellä. Pysy etäällä pengerryksistä ja pudotuksista.

---

decal133-8062

133-8062

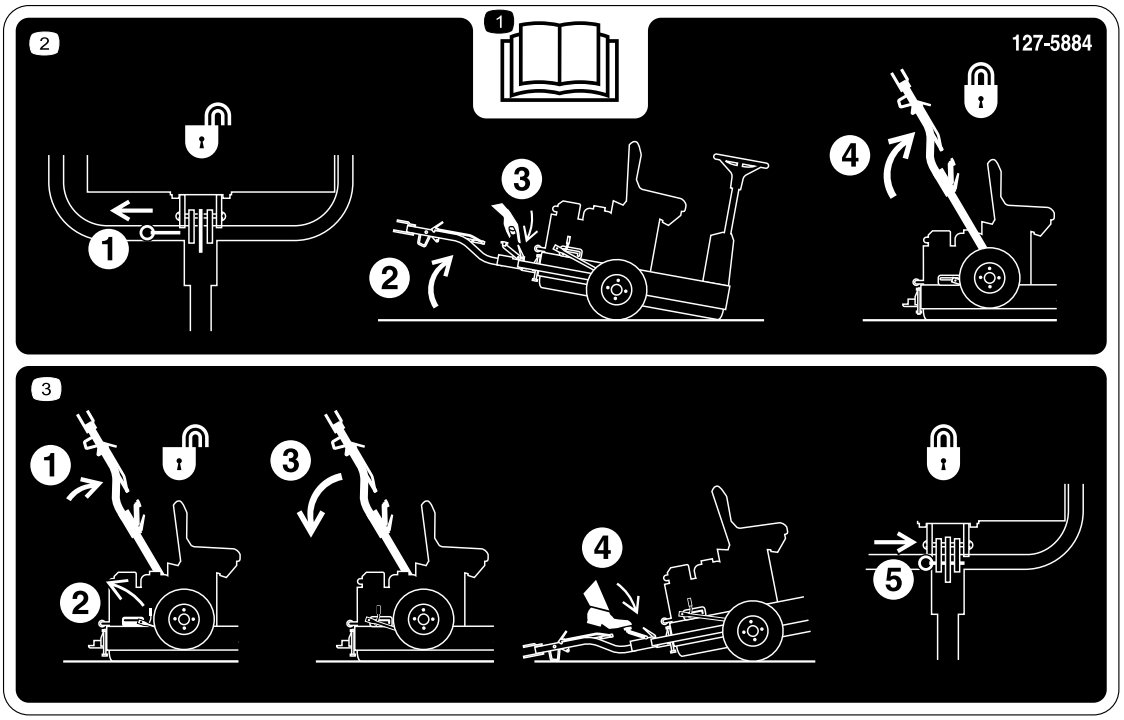

decal127-5884

127-5884

1. Lue *käyttöopas*.

2. 1) Vedä lukitustappi paikaltaan, 2) kallista konetta ylöspäin, 3) vapauta vetoaisa, 4) nosta vetoaisaa, kunnes vivun salpa lukittuu liukulukitukseen.

3. 1) Työnnä vetoaisaa ylöspäin, 2) vapauta salvan vipu, 3) vedä vetoaisaa alaspäin, 4) paina poljinta jalalla, kunnes vetoaisa napsahtaa paikalleen, 5) aseta lukitustappi paikalleen.

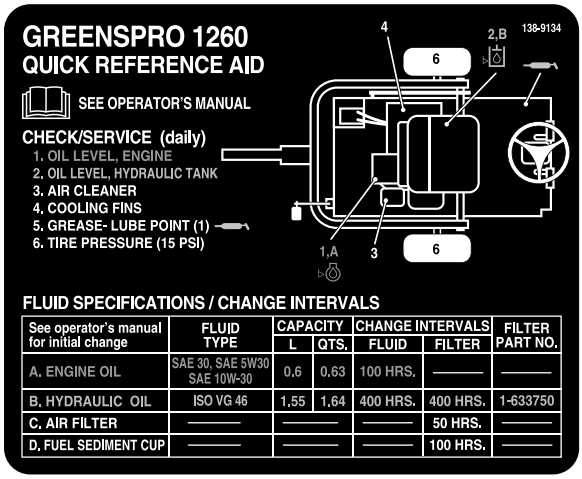

See operator's manual for initial change	FLUID TYPE	CAPACITY		CHANGE INTERVALS		FILTER PART NO.
		L	QTS.	FLUID	FILTER	
A. ENGINE OIL	SAE 30, SAE 5W30 SAE 10W-30	0,6	0,63	100 HRS.	———	———
B. HYDRAULIC OIL	ISO VG 46	1,55	1,64	400 HRS.	400 HRS.	1-633750
C. AIR FILTER	———	———		———	50 HRS.	———
D. FUEL SEDIMENT CUP	———	———		———	100 HRS.	———

decal138-9134

138-9134

Käyttöönotto

Irralliset osat

Tarkista alla olevasta taulukosta, että kaikki osat on toimitettu.

Ohjeet	Kuvaus	Määrä	Käyttökohde
1	Kuljetuspyörä	2	Kuljetuspyörien asennus
2	Lukitustuki Pultti (M10 × 30 mm) Varmistuslaatta (M10) Aluslaatta (M10) Mutteri (M10) Vetoaisakokoonpano Pultti (M10 × 100 mm) Lukkomutteri (M10) Pultti (M12 × 100 mm) Aluslaatta (M12) Lukkomutteri (M12) Välikelaatta (jos on)	1 4 4 6 4 1 1 1 1 2 1 2	Vetoaisakokoonpanon asennus
3	Mitään osia ei tarvita	–	Laitteen poistaminen kuljetuslavalta.
4	Voiteluaineet (eivät sisälly toimitukseen)	–	Koneen voitelu

Ohjeet, oppaat ja muut osat

Kuvaus	Määrä	Käyttökohde
Käyttöopas Moottorin käyttöopas	1 1	Tutustu käyttöoppaisiin ennen koneen käyttöä.
Tyyppihyväksyntä	1	Hyväksyntä vaaditaan eurooppalaisten CE-vaatimusten täyttämistä varten.

1

Kuljetuspyörien asennus

Vaiheeseen tarvittavat osat:

2	Kuljetuspyörä

Kuljetustukien irrotus

1. Irrota pyöränmutterit, joilla pyörännavat on kiinnitetty kuljetustukeen (Kuva 3).

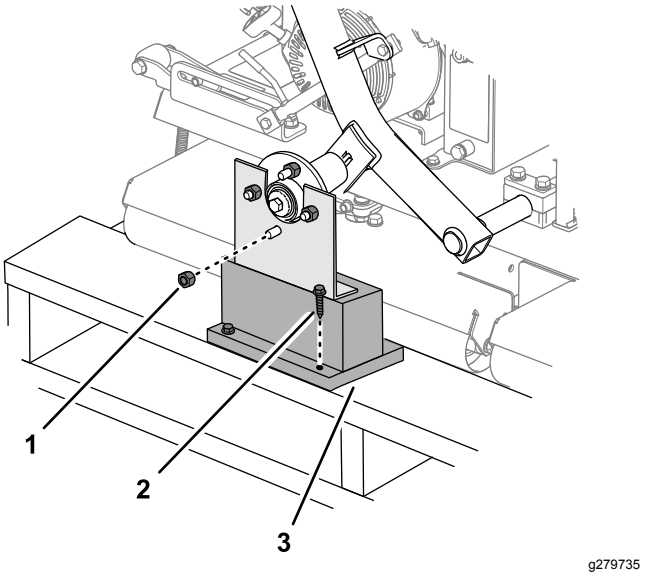

Kuva 3

1. Pyöränmutteri
2. Kansiruuvi
3. Kuljetustuki

2. Irrota toinen pyöränmutteri, joka on kierretty pyörännavan tappiin (Kuva 3).
3. Irrota kansiruuvit, joilla kuljetustuet on kiinnitetty lavaan, ja irrota tuki (Kuva 3).
4. Toista vaiheet 1–3 koneen toisen puolen kuljetustuen kohdalla.

Pyörien asennus

1. Asenna molemmat kuljetuspyörät löysästi pyörännapoihin vaiheessa Kuljetustukien irrotus (sivu 8) irrotetuilla pyöränmuttereilla.

   Huomaa: Pyöränmutterit kiristetään vaiheen 2 Vetoaisakokoonpanon asennus (sivu 8) lopussa.

2. Säädä rengaspaineeksi 1,03 bar.

2

Vetoaisakokoonpanon asennus

Vaiheeseen tarvittavat osat:

1	Lukitustuki
4	Pultti (M10 × 30 mm)
4	Varmistuslaatta (M10)
6	Aluslaatta (M10)
4	Mutteri (M10)
1	Vetoaisakokoonpano
1	Pultti (M10 × 100 mm)
1	Lukkomutteri (M10)
1	Pultti (M12 × 100 mm)
2	Aluslaatta (M12)
1	Lukkomutteri (M12)
2	Välikelaatta (jos on)

Ohjeet

1. Asenna lukitustuki koneen runkoon kuvan mukaisesti (Kuva 4).

   Huomaa: Kiristä mutterit momenttiin 52 N·m.

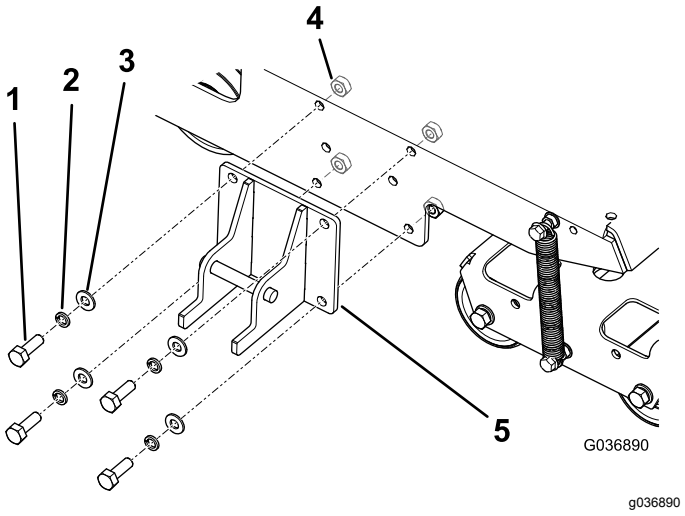

Kuva 4

1. Pultti, M10 × 30 mm (4)
2. Varmistuslaatta, M10 (4)
3. Aluslaatta, M10 (4)
4. Mutteri, M10 (4)
5. Lukitustuki

2. Kiinnitä vetoaisa vetoaisan kääntökannattimeen oikeilla kiinnitystarvikkeilla. Katso Kuva 5.

- Käytä etuaukoissa pulttia (M10 × 100 mm), kahta aluslaattaa (M10) ja lukkomutteria (M10).
- Käytä taka-aukoissa pulttia (M12 × 100 mm), kahta aluslaattaa (M12) ja lukkomutteria (M12).
- Jos jokaisen pultin mukana on kolmas aluslaatta, käytä näitä aluslaattoja välikappaleina vetoaisan ja vetoaisan kääntökannattimen sisäpuolen välissä (Kuva 6).

Huomaa: Säädä vetoaisan korkeus vetoajoneuvon vetokytkimen mukaiseksi vetoaisan kääntökannattimen aukkojen avulla.

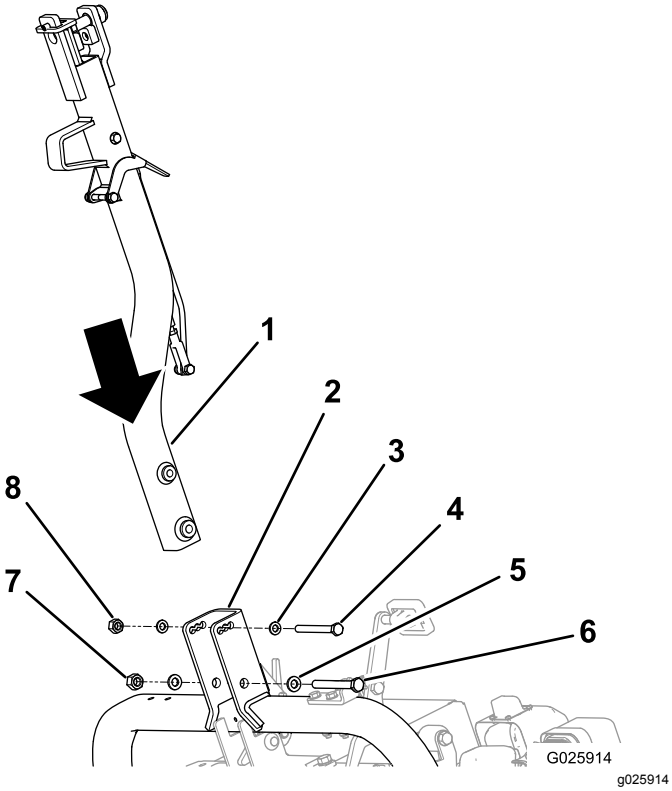

Kuva 5

1. Vetoaisa
2. Vetoaisan kääntökannatin
3. Aluslaatta, M10 (2)
4. Pultti (M10)
5. Aluslaatta, M12 (2)
6. Pultti (M12)
7. Lukkomutteri (M12)
8. Lukkomutteri (M10)

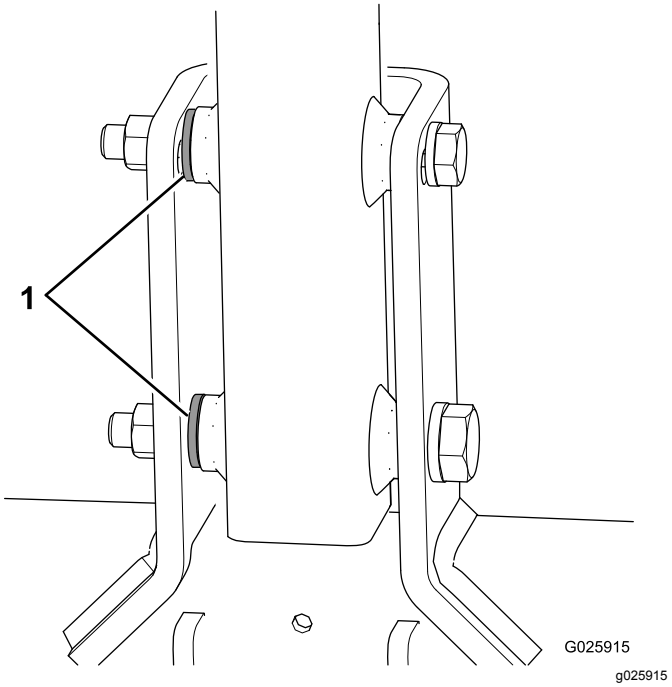

Kuva 6

1. Välikelaatat

3. Kiristä pieni pultti momenttiin 73 N·m ja suuri pultti momenttiin 126 N·m.
4. Työnnä vetoaisakokoonpanoa ylöspäin, kunnes salvan vipu vapautuu liukulukituksesta (Kuva 7).

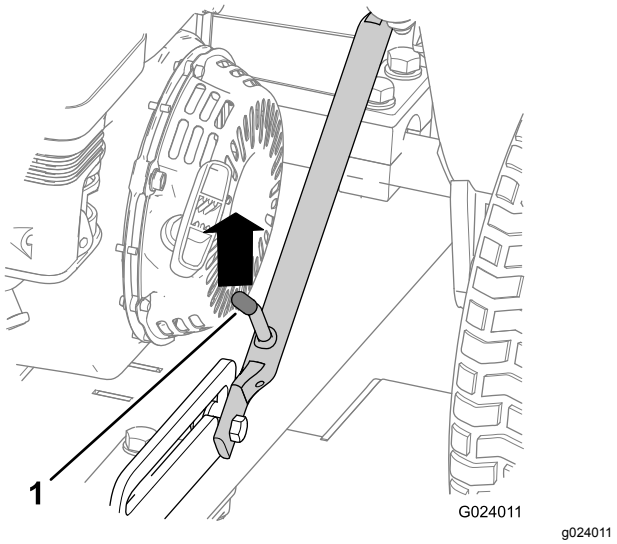

Kuva 7

1. Salpavipu

5. Vedä vetoaisa alas.
6. Irrota lukitustappi salvasta, jos se on asennettu (Kuva 8).

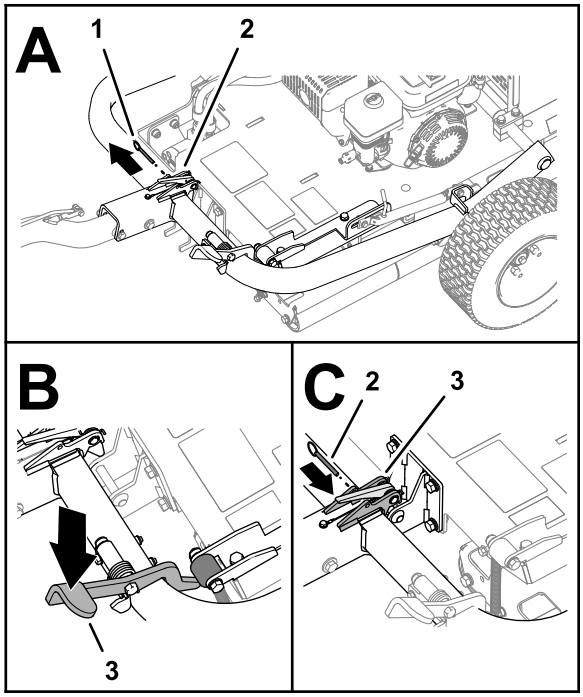

g279746

Kuva 8

1. Lukitustappi
2. Salpa
3. Vetoaisan poljin

7. Paina vetoaisan poljinta jalalla, kunnes vetoaisa lukittuu paikalleen (Kuva 8).
8. Työnnä lukitustappi salvan reikien läpi (Kuva 8).
9. Kiristä kuljetuspyörien pyöränmutterit momenttiin 108 N·m.

3

Laitteen poistaminen kuljetuslavalta

Mitään osia ei tarvita

Ohjeet

1. Poista puukappaleet kuljetuslavan vetokytkimen puolelta.

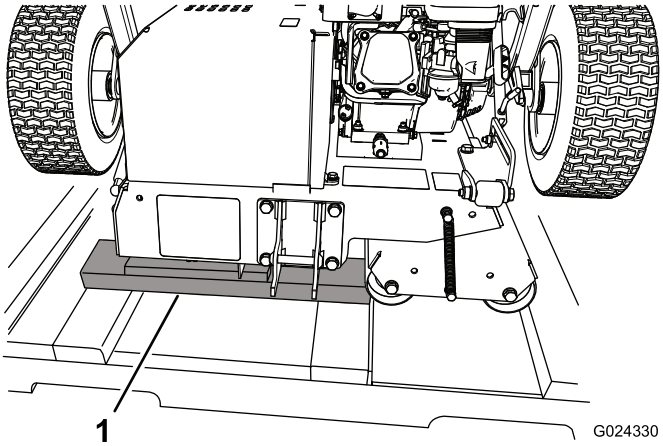

G024330

g024330

Kuva 9

1. Puukappaleet

2. Aseta puupahveja maahan kuljetuslavan päähän.

   Huomaa: Puupahvien tulee olla hieman matalammalla kuin kuljetuslavan. Voit käyttää laatikon sivuilta ja/tai päädyistä poistettuja kappaleita.

3. Vieritä kone varovasti kuljetuslavalta puupahveille ja sitten maahan.

   Tärkeää: **Varmista, että rullat eivät kosketa kuljetuslavaa, kun kone putoaa maahan.**

4. Poista jäljellä oleva pakkausmateriaali (jos on).

4

Koneen voitelu

Vaiheeseen tarvittavat osat:

–	Voiteluaineet (eivät sisälly toimitukseen)

Ohjeet

Varmista koneen asianmukaiset käyttöominaisuudet voitelemalla se ennen käyttöä. Katso kohta Voitelu (sivu 23). Koneen voitelun laiminlyönti saattaa aiheuttaa tärkeiden osien ennenaikaisen vioittumisen.

Laitteen yleiskatsaus

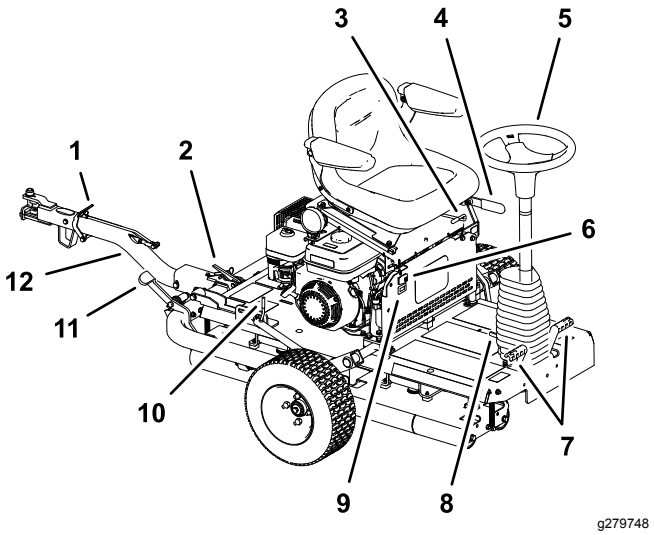

Kuva 10

1. Vetoaisan lukitusvipu
2. Vetoaisan salpa
3. Istuimen säätövipu
4. Seisontajarru
5. Ohjauspyörä
6. Valokytkin
7. Ajopolkimet
8. Ohjauspyörän kallistuspoljin
9. Tuntilaskuri
10. Salpavipu
11. Vetoaisan poljin
12. Vetoaisakokoonpano

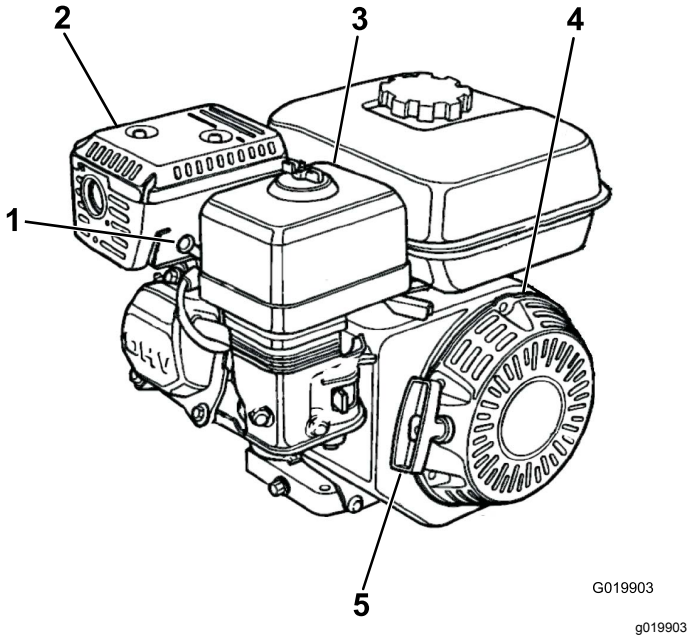

Kuva 11

1. Sytytystulppa
2. Äänenvaimennin
3. Ilmanpuhdistin
4. Narukäynnistin
5. Narukäynnistimen kahva

Ohjauslaitteet

Seisontajarru

Kytke seisontajarru, jotta kone voidaan käynnistää. Seisontajarru (Kuva 12) kytketään vetämällä seisontajarruvivusta. Vapauta seisontajarru työntämällä vipua eteenpäin.

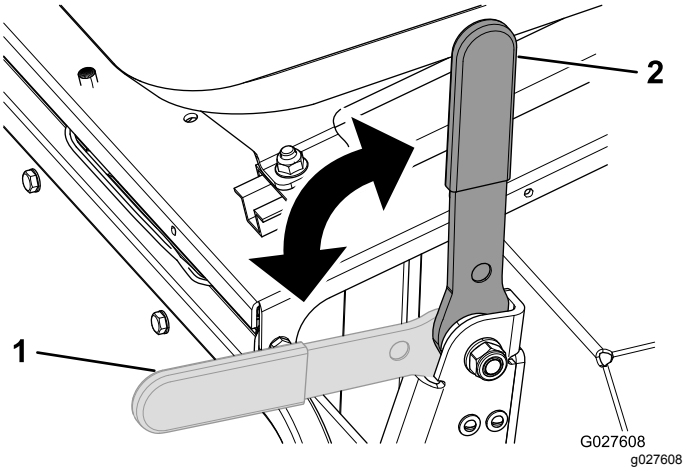

Kuva 12

1. Seisontajarru vapautettu
2. Seisontajarru kytketty

Ohjauspyörä

Käännä konetta eteenpäin kääntämällä ohjauspyörää (Kuva 10) myötäpäivään.

Käännä konetta taaksepäin kääntämällä ohjauspyörää vastapäivään.

Huomaa: Koska suunta vaihtuu jokaisen kierroksen päätteeksi, koneella ajoa ja ohjausta on harjoiteltava.

Ohjauspyörä säätää tasoitusrullien kulmaa, ja tasoitusrullat ohjaavat konetta. Pyörä kääntyy rajallisesti, joten koneen kääntösäde on suuri.

Ohjauspyörän kallistuspoljin

Kun haluat kallistaa ohjauspyörää itseesi päin, paina poljin (Kuva 10) alas ja vedä ohjauspylväs haluamaasi asentoon. Vapauta sitten poljin.

Ajopolkimet

Käyttörullan liikettä ohjataan kahdella ajopolkimella (Kuva 10), jotka sijaitsevat ohjauspyörän jalustan molemmin puolin. Polkimet ovat yhteydessä toisiinsa niin, että kumpaakin poljinta ei voi painaa yhtä aikaa. Vain yhtä poljinta voi painaa kerrallaan. Jos painat oikeanpuoleista poljinta, kone liikkuu oikealle, ja jos painat vasemmanpuoleista poljinta, kone liikkuu vasemmalle. Mitä enemmän poljinta painetaan, sitä nopeammin kone liikkuu kyseiseen suuntaan.

Huomaa: Pysähdy kokonaan, ennen kuin muutat koneen suuntaa. Älä muuta polkimen suuntaa äkillisesti. Tämä rasittaa vedon voimansiirtoa, mikä johtaa voimansiirron osien ennenaikaiseen vioittumiseen. Käyttämällä polkimia hitaasti ja tasaisesti vältetään nurmen hankautumista ja voimansiirron osien vaurioita.

Kun käytät konetta rinteissä, varmista, että käyttörulla on alamäen suuntaan, jotta pito olisi riittävä. Muutoin nurmi voi vahingoittua.

Vetoaisakokoonpano

Vetoaisakokoonpanon (Kuva 10) avulla hinataan konetta sekä lasketaan ja nostetaan kuljetuspyöriä.

Istuimen säätövipu

Istuinta voi siirtää eteen- ja taaksepäin. Käännä istuimen säätövipua (Kuva 10) ylöspäin, liu'uta istuinta eteen- tai taaksepäin ja vapauta sitten vipu.

Käsinojan säätöpultit

Kutakin käsinojaa voi säätää kääntämällä sen säätöpulttia (Kuva 13).

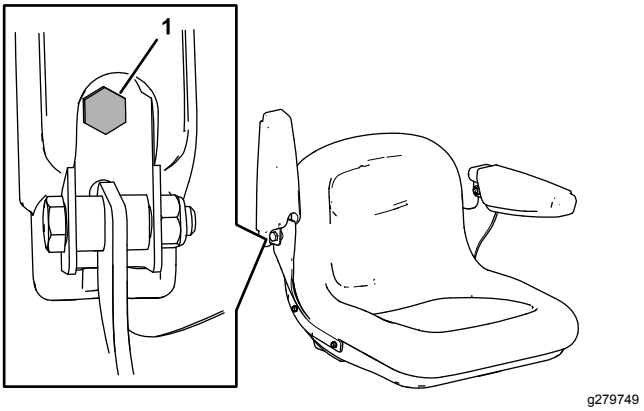

Kuva 13

1. Säätöpultti

Valokytkin

Valokytkimellä sytytetään ja sammutetaan valot (Kuva 10).

Tuntilaskuri

Tuntilaskuri (Kuva 10) ilmoittaa koneen käyttötuntien kokonaismäärän.

Moottorin säätimet

Huomaa: Lisätietoja moottorin säätimistä on moottorin käyttöoppaassa.

Virtakytkin

Virtakytkimellä (Kuva 14) käynnistetään ja sammutetaan moottori. Tämä kytkin sijaitsee moottorin etuosassa. Moottori käynnistetään ja sitä käytetään kääntämällä virtakytkin KÄYNNISTYS-asentoon. Moottori sammutetaan kääntämällä virtakytkin PYSÄYTYS-asentoon.

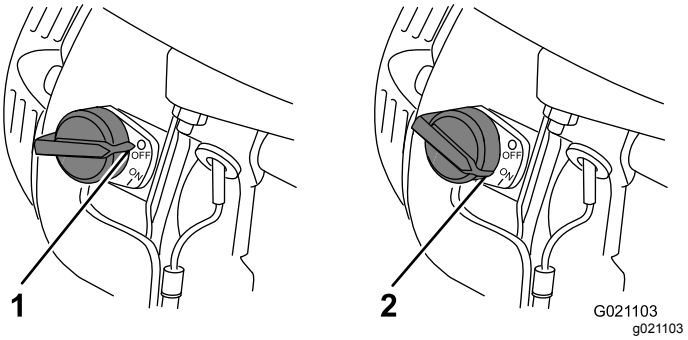

Kuva 14

1. POIS-asento
2. PÄÄLLÄ-asento

Rikastinvipu

Rikastinvipua (Kuva 15) tarvitaan käynnistettäessä kylmää moottoria. Siirrä rikastimen vipu SULJETTUUN asentoon, ennen kuin vedät narukäynnistimen kahvaa. Kun moottori on käynnissä, siirrä rikastimen vipu AVOIMEEN asentoon. Älä käytä rikastinta, jos moottori on jo lämmin tai on lämmin ilma.

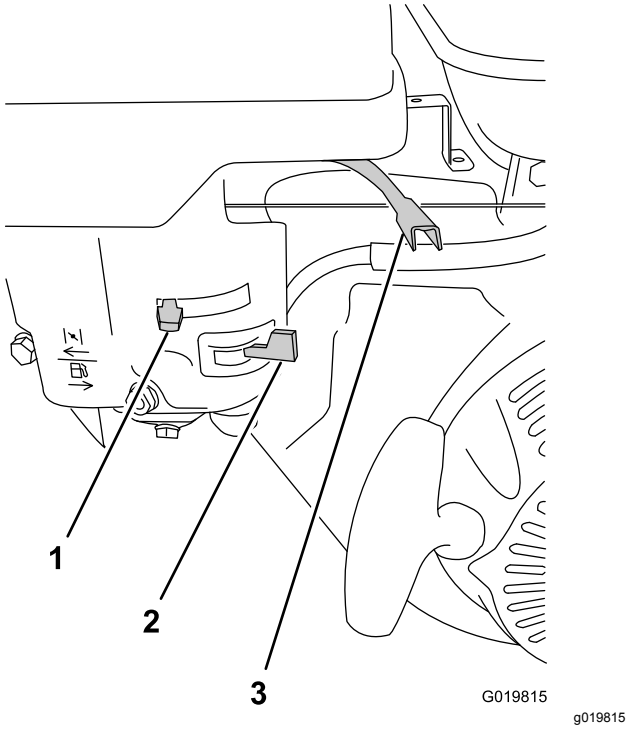

Kuva 15

1. Rikastinvipu
2. Polttoaineen sulkuventtiili
3. Kaasuvipu

Kaasuvipu

Kaasuvipu (Kuva 15) sijaitsee rikastimen vivun vieressä. Sillä säädetään koneen moottorin nopeutta ja samalla koneen nopeutta. Paras jyräyssuorituskyky saavutetaan, kun tämä säädin asetetaan NOPEA-asentoon.

Polttoaineen sulkuventtiili

Polttoaineen sulkuventtiili (Kuva 15) sijaitsee rikastinvivun alapuolella. Se on siirrettävä avoimeen asentoon ennen moottorin käynnistämistä. Kun koneen käyttö on lopetettu ja moottori on sammutettu, polttoaineen sulkuventtiili on siirrettävä SULJETTUUN asentoon.

Narukäynnistimen kahva

Moottori käynnistetään vetämällä narukäynnistimen kahvaa (Kuva 11) nopeasti, jolloin moottori alkaa pyöriä. Edellä esiteltyjen moottorin säätimien täytyy olla oikeassa asennossa, jotta moottori voi käynnistyä.

Öljymäärän kytkin

Öljymäärän kytkin sijaitsee moottorin sisällä, ja se estää moottoria käymästä, jos öljymäärä laskee turvallisen käyttörajan alle.

Tekniset tiedot

Paino	308 kg
Pituus	136 cm
Leveys	122 cm
Korkeus	107 cm
Enimmäisajono-peus	12,8 km/h / 3 600 kierr./min

Lisätarvikkeet/lisävarusteet

Koneeseen on saatavana valikoima Toron hyväksymiä lisälaitteita ja -varusteita, joiden avulla voidaan parantaa ja laajentaa sen ominaisuuksia. Ota yhteys valtuutettuun huoltoliikkeeseen tai valtuutettuun Toro-jälleenmyyjään tai siirry osoitteeseen www.Toro.com, jossa on luettelo hyväksytyistä lisälaitteista ja -varusteista.

Käytä vain aitoja Toro-varaosia ja -lisävarusteita, jotta kone toimisi parhaalla mahdollisella tavalla ja sen turvasertifiointi pysyisi voimassa. Muiden valmistajien varaosat ja lisävarusteet voivat osoittautua vaarallisiksi, ja niiden käyttö voi johtaa tuotteen takuun raukeamiseen.

Käyttö

Ennen käyttöä

Turvallisuus ennen käyttöä

Yleinen turvallisuus

- Sammuta kone ja odota, että kaikki liikkuvat osat pysähtyvät, ennen kuin poistut käyttäjän paikalta. Anna koneen jäähtyä ennen säätöä, huoltoa, puhdistusta tai varastointia.
- Älä anna lasten tai kouluttamattomien henkilöiden käyttää tai huoltaa laitetta. Paikalliset säännökset saattavat asettaa rajoituksia käyttäjän iälle. Omistaja vastaa käyttäjien ja mekaanikkojen koulutuksesta.
- Tutustu laitteen turvallisen käytön ohjeisiin, ohjauslaitteisiin ja turvamerkintöihin.
- Selvitä, kuinka koneen saa pysäytettyä ja moottorin sammutettua nopeasti.
- Tarkista, että käyttäjän pitokytkimet, turvakytkimet ja suojalevyt ovat paikoillaan ja toimivat oikein. Älä käytä konetta, mikäli ne eivät toimi kunnolla.
- Tarkasta kone aina ennen käyttöä ja varmista, että komponentit ja kiinnittimet ovat hyvässä käyttökunnossa. Vaihda kuluneet tai vaurioituneet komponentit ja kiinnittimet.
- Tarkasta koneen käyttöalue ja poista siltä kaikki esineet, joita kone voi singota.

Polttoaineturvallisuus

- Käsittele polttoainetta erittäin varovasti. Se on tulenarkaa, ja höyryt räjähtävät herkästi.
- Sammuta savukkeet, sikarit, piiput ja muut sytytyslähteet.
- Käytä vain hyväksyttyä polttoaineastiaa.
- Älä irrota polttoainesäiliön korkkia tai täytä polttoainesäiliötä moottorin ollessa käynnissä tai kuuma.
- Älä lisää tai tyhjennä polttoainetta suljetussa tilassa.
- Älä säilytä konetta tai polttoainesäiliötä tilassa, jossa on avotuli, kipinöitä tai varmistusliekki (esimerkiksi vedenlämmitin tai muu vastaava laite).
- Jos polttoainetta roiskuu, älä yritä käynnistää moottoria. Vältä luomasta minkäänlaisia kipinälähteitä, ennen kuin polttoainehöyryt ovat hälvenneet.

Koneen käytön valmistelu

1. Poista roskat koneen päältä ja alapuolelta.
2. Kytke seisontajarru.
3. Suorita seuraavat päivittäiset huoltotoimenpiteet:
   - Käyttörullan laakerin voitelu (sivu 23)
   - Moottoriöljyn määrän tarkistus (sivu 24)
   - Ilmansuodatinpanosten tarkistus (sivu 26)
   - Turvajärjestelmän toiminnan tarkistus (sivu 29)
   - Seisontajarrun tarkistus (sivu 29)
   - Hydrauliletkujen ja -liittimien tarkastus (sivu 30)
   - Hydraulinesteen määrän tarkistus (sivu 31)
   - Rengaspaineen tarkistus (sivu 34)
   - Koneen tarkistus löysien kiinnikkeiden varalta (sivu 34)
4. Varmista, että kaikki suojukset ovat paikoillaan ja lujasti kiinni.
5. Nosta kuljetuspyörät irti maasta ja varmista, että ne lukittuvat paikoilleen.

Polttoaineen tiedot

- Käytä lyijytöntä (vähintään 87-oktaanista) bensiiniä.
- Moottori toimii parhaiten, kun käytetään vain puhdasta ja uutta (korkeintaan 30 päivää vanhaa) lyijytöntä bensiiniä, jonka tieoktaaniluku (pumppuoktaaniluku) on vähintään 87 (RON + MON / 2).
- Etanoli: Enintään 10 % etanolia (bensiinin ja etanolin seosta) tai 15 % MTBE:tä (metyyli-tertiääri-butyylieetteriä) sisältävää polttoainetta voidaan käyttää. Etanoli ja MTBE eivät ole sama asia. Bensiiniä, jonka tilavuudesta enemmän kuin 15 % (E15) on etanolia, ei ole hyväksytty käyttöön. Älä käytä bensiiniä, jonka tilavuudesta enemmän kuin 10 % on etanolia (kuten 15 % etanolia sisältävä E15, 20 % etanolia sisältävä E20 tai 85 % etanolia sisältävä E85). Muun kuin hyväksytyn bensiinin käyttö voi aiheuttaa toimintaongelmia ja/tai moottorivaurioita, joita takuu ei ehkä kata.
- Metanolia tai metanolia sisältävää bensiiniä ei saa käyttää.
- Polttoainetta ei saa säilyttää talven yli polttoainesäiliössä tai -astioissa, ellei polttoaineeseen ole lisätty stabilointiainetta
- Bensiiniin ei saa lisätä öljyä.

Polttoainesäiliön täyttö

Polttoainesäiliön tilavuus: 3,6 l

1. Puhdista polttoainesäiliön korkin ympäristö ja irrota korkki säiliöstä (Kuva 16).

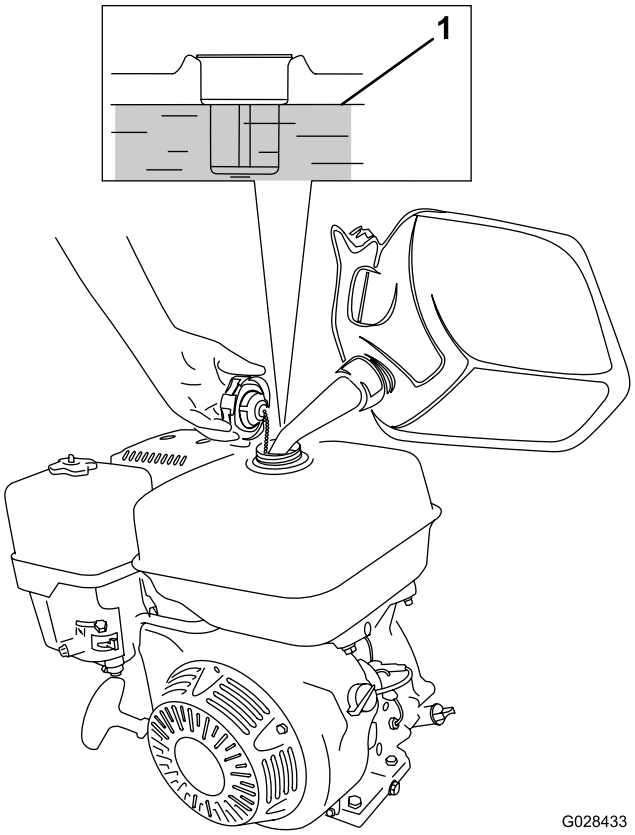

Kuva 16

1. Polttoaineen enimmäismäärä

2. Täytä polttoainesäiliöön määrityksen mukaista polttoainetta noin 25 mm säiliön yläreunan alapuolelle.

   Säiliön yläosaan jäävä tila sallii polttoaineen laajenemisen.

   Tärkeää: **Älä täytä polttoainesäiliötä liian täyteen. Polttoaineen lisäys yli määritetyn tason aiheuttaa höyryn talteenottojärjestelmän vauriosta johtuvan moottorivian. Tämä ei ole takuunalainen vika, ja se edellyttää polttoainesäiliön korkin vaihtamista.**
3. Asenna polttoainesäiliön korkki paikalleen ja pyyhi mahdollisesti roiskunut polttoaine.

Käytön aikana

Huomaa: Koneen vasen ja oikea puoli määritellään normaalista käyttöasennosta käsin.

Turvallisuus käytön aikana

Yleinen turvallisuus

- Omistaja ja käyttäjä voivat estää loukkaantumisia tai omaisuusvahinkoja aiheuttavat tapaturmat ja ovat siksi vastuussa niistä.
- Pukeudu asianmukaisesti. Käytä silmäsuojaimia, pitkiä housuja, tukevia liukastumisen estäviä kenkiä ja kuulosuojaimia. Sido pitkät hiukset. Älä käytä löysiä vaatteita tai riippuvia koruja.
- Älä käytä konetta sairaana, väsyneenä tai alkoholin tai huumaavien aineiden vaikutuksen alaisena.
- Koneen käyttö vaatii käyttäjän täyden huomion. Jos käyttäjän huomio keskittyy muualle, saattaa seurata henkilö- tai omaisuusvahinko.
- Älä päästä sivullisia tai lemmikkieläimiä käyttöalueelle.
- Koneella ei saa kuljettaa matkustajia.
- Käytä konetta vain, kun näkyvyys on hyvä, jotta vältät kuopat ja piilevät vaarat.
- Vältä käyttöä märällä ruoholla. Heikentynyt pito voi aiheuttaa koneen luisumisen.
- Varmista ennen moottorin käynnistämistä, että kaikki käytöt ovat vapaalla ja että seisontajarru on kytketty. Käynnistä moottori ollessasi käyttäjän paikalla.
- Varmista ennen peruuttamista, että reitti on vapaa, katsomalla taakse ja alas.
- Ole varovainen lähestyessäsi kulmia, joissa on huono näkyvyys, pensaita, puita tai muita näköesteitä.
- Älä käytä konetta pudotusten, ojien tai vallien lähettyvillä. Kone voi kaatua yllättäen, jos reuna sortuu.
- Pysäytä kone, kytke seisontajarru, sammuta moottori ja tarkasta lisälaite, jos kone osuu esteeseen tai jos kone tärisee epätavallisesti. Suorita tarvittavat korjaukset ennen koneen käytön jatkamista.
- Hidasta ja ole varovainen kääntyessäsi koneella ja ylittäessäsi teitä ja jalkakäytäviä. Anna muille aina etuajo-oikeus.
- Älä koskaan käytä moottoria tilassa, johon voi kertyä pakokaasuja.
- Älä jätä käynnissä olevaa konetta ilman valvontaa.
- Ennen käyttäjän paikalta poistumista:
  - Pysäköi kone tasaiselle maalle.
  - Kytke seisontajarru.
  - Sammuta moottori.
  - Odota, kunnes kaikki liikkuvat osat ovat pysähtyneet.
- Älä käytä konetta ukonilman aikana.
- Älä käytä konetta hinaukseen.
- Käytä vain Toro® Companyn hyväksymiä lisälaitteita, varusteita ja varaosia.
- Pidä kädet ja jalat etäällä rullista.
- Ole varovainen, kun konetta kytketään vetoajoneuvoon ja irrotetaan siitä.

Turvallisuus rinteissä

- Laadi omat toimintatavat ja ohjeet rinnekäyttöä varten. Ohjeissa on mainittava käyttöpaikan tarkastus, jonka aikana määritetään, missä rinteissä konetta voi käyttää turvallisesti. Tämä tarkastus on tehtävä huolellisesti ja harkiten.
- Rinteissä on huomattava koneen hallinnan menettämisen ja kaatumisen vaara. Tällaiset onnettomuudet voivat aiheuttaa vakavan tapaturman tai kuoleman. Käyttäjä on vastuussa turvallisesta käytöstä rinteissä. Koneen käyttö rinteissä edellyttää erityistä huolellisuutta.
- Käytä konetta rinteissä pienemmällä nopeudella.
- Jos koneen käyttö rinteessä ei vaikuta turvalliselta työskentelyn aikana, älä käytä konetta rinteessä.
- Varo kuoppia, uria, töyssyjä, kiviä ja muita piileviä vaaroja. Maaston epätasaisuudet voivat kaataa koneen. Korkea ruoho voi peittää esteet.
- Valitse alhainen ajonopeus, jotta rinteessä ei tarvitse pysähtyä tai vaihtaa vaihdetta.
- Kone voi kaatua, jos rullat menettävät pidon.
- Vältä koneen käyttöä märällä ruoholla. Rullat voivat menettää pidon, vaikka jarrut toimivat oikein.
- Vältä koneen käynnistämistä, pysäyttämistä tai kääntämistä rinteissä.
- Liiku rinteissä hitaasti ja vähän kerrallaan. Älä muuta koneen nopeutta tai suuntaa äkillisesti.

Moottorin käynnistys

Huomaa: Varmista, että sytytystulpan johto on kytketty sytytystulppaan.

1. Varmista, että valokytkin on Pois-asennossa.
2. Varmista, että seisontajarru on kytketty ja että ajopolkimet ovat VAPAA-asennossa.
3. Käännä virtakytkin KÄYNNISTYS-asentoon.
4. Käännä polttoaineen sulkuventtiili AVOIMEEN asentoon.
5. Siirrä rikastimen vipu PÄÄLLÄ-asentoon ennen kylmän moottorin käynnistystä.

   Huomaa: Rikastinta ei ehkä tarvita, kun käynnistetään lämmintä moottoria.

6. Siirrä kaasuvipu NOPEA-asentoon.
7. Seiso koneen takana ja vedä narukäynnistimen kahvaa ulospäin, kunnes se kytkeytyy, ja käynnistä sitten moottori vetämällä kahvaa voimakkaasti.

   Tärkeää: **Älä vedä narukäynnistimen narua ääriasentoon tai päästä irti käynnistimen kahvasta narun ollessa ulkona, sillä naru voi katketa ja käynnistin voi vaurioitua.**
8. Kun moottori on käynnistynyt, paina rikastimen vipu POIS-asentoon.
9. Siirrä kaasuvipu NOPEALLE, jotta saadaan paras jyräyssuorituskyky.

Moottorin sammutus

1. Kun haluat lopettaa koneen käytön, palauta ajopolkimet VAPAA-asentoon ja kytke seisontajarru.
2. Aseta moottorin nopeus joutokäynnille ja anna sen käydä 10–20 sekunnin ajan.
3. Käännä moottorin virtakytkin PYSÄYTYS-asentoon.
4. Käännä polttoaineen sulkuventtiili SULJETTUUN asentoon.
5. Aseta valokytkin POIS-asentoon.

Koneen kuljetus

Koneen kuljetuksen valmistelu

1. Aja kone kuljetusajoneuvoon.
2. Kytke seisontajarru.
3. Sammuta moottori. Katso kohta Moottorin sammutus (sivu 16).
4. Varmista, että polttoaineen sulkuventtiili on SULJETUSSA asennossa.

Koneen nostaminen kuljetuspyörille

1. Työnnä vetoaisakokoonpanoa ylöspäin, kunnes salvan vipu vapautuu liukulukituksesta (Kuva 17).

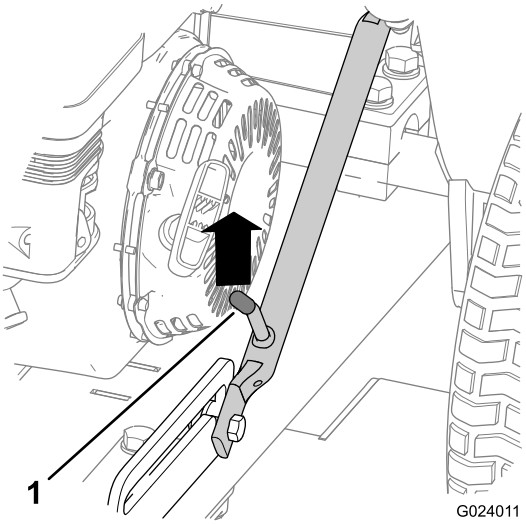

g024011

Kuva 17

1. Salpavipu

2. Nosta salpavipua, jotta se liukuu vapaasti, ja vedä vetoaisa alas.

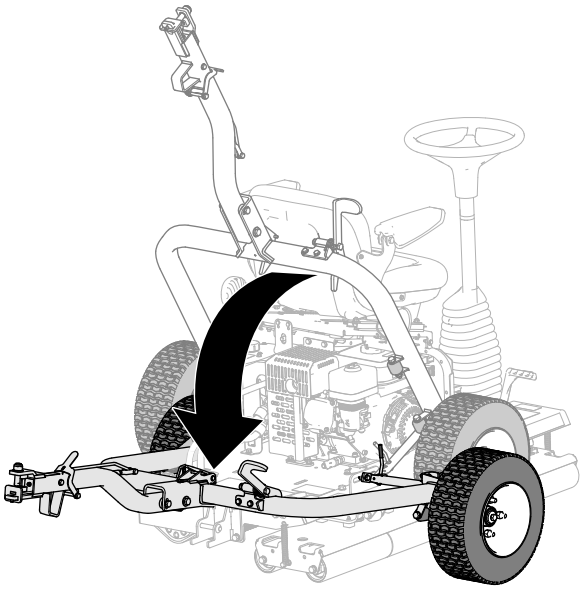

g279826

Kuva 18

3. Paina vetoaisan poljinta jalalla, kunnes vetoaisa lukittuu paikalleen (Kuva 19).

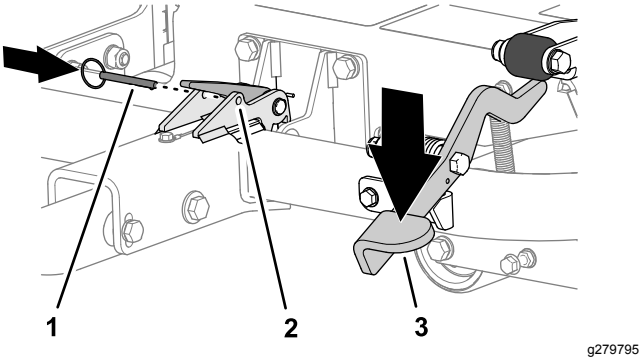

Kuva 19

1. Lukitustappi
2. Salpa
3. Vetoaisan poljin

4. Työnnä lukitustappi salvan reikien läpi (Kuva 19).
5. Jos konetta kuljetetaan, kytke se vetoajoneuvoon. Katso kohta Koneen kytkentä vetoajoneuvoon (sivu 17).

Koneen kytkentä vetoajoneuvoon

Paina vetoaisan lukitusvipu alas ja aseta samalla vetoaisakokoonpano vetoajoneuvon vetokytkimeen. Vapauta vipu, kun vetokytkin ja vetoaisakokoonpano ovat kohdakkain (Kuva 20).

Tärkeää: **Varmista, että vipu palaa yläasentoon ja että vetokytkin ja vetoaisakokoonpano ovat kytkeytyneet toisiinsa.**

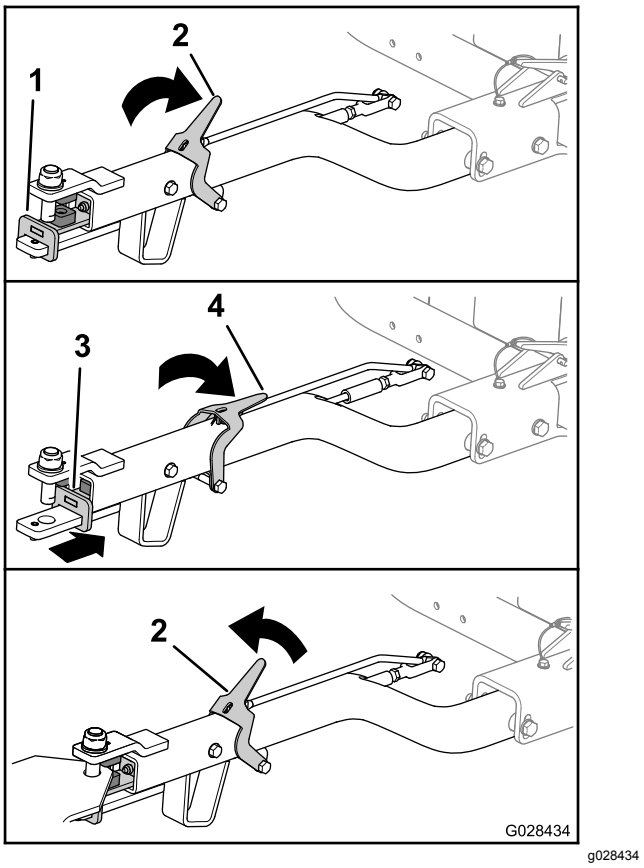

Kuva 20

1. Vetoaisakokoonpano (edessä)
2. Vetoaisan lukitusvipu (ylhäällä)
3. Vetoaisakokoonpano (takana)
4. Vetoaisan lukitusvipu (alhaalla)

Koneen irrotus vetoajoneuvosta

Pysäköi kone tasaiselle maalle ja kiilaa pyörät.

Paina vetoaisan lukitusvipu alas ja irrota samalla vetoaisakokoonpano vetoajoneuvon vetokytkimestä (Kuva 20). Vapauta salpa, kun vetokytkin ja vetoaisakokoonpano on irrotettu toisistaan.

Koneen laskeminen rullien varaan

1. Jos kone on kytketty vetoajoneuvoon, irrota kone vetoajoneuvosta. Katso kohta Koneen irrotus vetoajoneuvosta (sivu 17).
2. Irrota lukitustappi (Kuva 21).

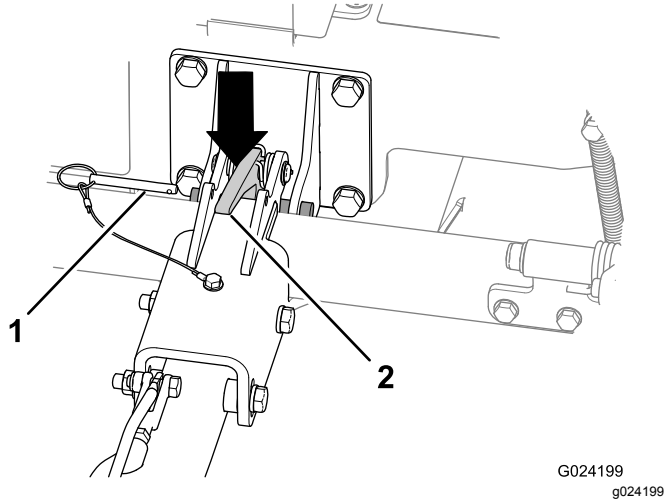

Kuva 21

1. Lukitustappi
2. Vetoaisan salpa

3. Nosta vetoaisakokoonpanoa ylös niin, että kone kallistuu hieman ylöspäin.
4. Vapauta vetoaisa painamalla vetoaisan salpa alas (Kuva 21).
5. Nosta vetoaisaa (Kuva 22), kunnes salpavipu lukittuu liukulukitukseen (Kuva 17).

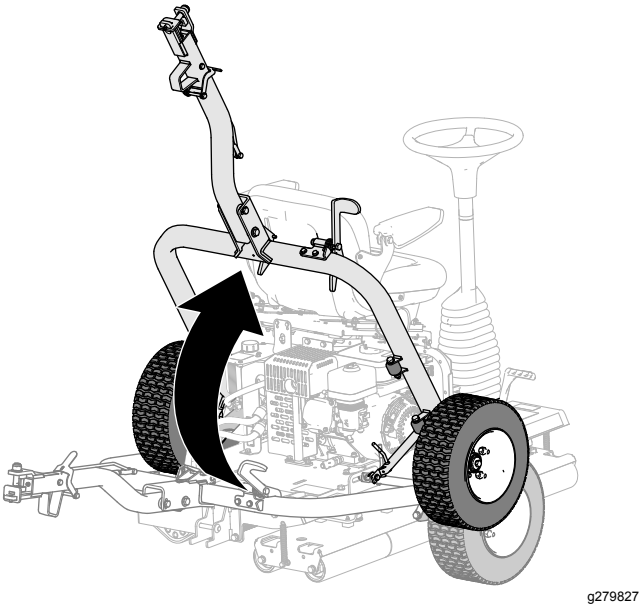

Kuva 22

Koneen käyttö

1. Tarkista, että seisontajarru on kytkettynä.
2. Istu käyttäjän istuimelle. Älä koske ajopolkimiin istuutuessasi.
3. Säädä istuin ja ohjauspyörä sopivaan käyttöasentoon.
4. Vapauta seisontajarru.
5. Tartu ohjauspyörään ja paina hitaasti joko vasenta tai oikeaa ajopoljinta jalallasi sen mukaan, mihin suuntaan haluat ajaa.

   Huomaa: Mitä enemmän painat poljinta, sitä nopeammin kone liikkuu kyseiseen suuntaan.
6. Pysäytä kone vapauttamalla ajopolkimet.

   Tärkeää: **Älä paina ajopolkimia liian nopeasti, sillä silloin kone saattaa luistaa ja vaurioittaa nurmea käyttörullan alla. Myös vetojärjestelmä saattaa vahingoittua. Käytä ajopolkimia aina hallitusti.**

   Huomaa: Kun perehdyt koneeseen, saat tuntuman siitä, milloin ajopolkimet kannattaa vapauttaa eli ennen kierroksen päättymistä, sillä kone jatkaa pyörimistä vielä lyhyen ajan polkimen vapauttamisen jälkeen. Kun olet täysin pysähdyksissä, paina varovasti toista ajopoljinta paluukaistaa varten.
7. Käännä konetta eteenpäin kääntämällä ohjauspyörää myötäpäivään.

   Käännä konetta taaksepäin kääntämällä ohjauspyörää vastapäivään.

   Huomaa: Koska suunta vaihtuu jokaisen kierroksen päätteeksi, koneella ajoa ja ohjausta on harjoiteltava.

   Tärkeää: **Pysäytä kone hätätapauksessa painamalla toinen ajopoljin VAPAA-asentoon. Jos esimerkiksi ajat oikealle oikea poljin painettuna, pysäytä kone painamalla vasen poljin VAPAA-asentoon. Tämän toimenpiteen on oltava jämäkkä muttei äkkinäinen, ettei kone kaadu sivuttain.**
8. Ennen kuin poistut käyttäjän paikalta, pysäköi kone tasaiselle alustalle ja kytke seisontajarru.

Käyttövihjeitä

- Kun käytät konetta rinteissä, varmista, että käyttörulla on alamäen suuntaan, jotta pito olisi riittävä. Muutoin nurmi voi vahingoittua.
- Paras jyräyssuorituskyky saadaan, kun rulliin kerääntyneet jätteet poistetaan säännöllisesti.

Käytön jälkeen

Turvallisuus käytön jälkeen

- Sammuta kone, irrota virta-avain (jos on) ja odota, että kaikki liikkuvat osat ovat pysähtyneet, ennen kuin poistut käyttäjän paikalta. Anna koneen jäähtyä ennen säätöä, huoltoa, puhdistusta tai varastointia.
- Vähennä tulipalon vaaraa poistamalla ruoho ja leikkuujäte äänenvaimentimesta ja moottoritilasta. Puhdista öljy- ja polttoaineroiskeet.
- Anna moottorin jäähtyä, ennen kuin varastoit laitteen suljettuun tilaan.
- Sulje polttoaineen sulkuventtiili ennen koneen varastointia tai kuljetusta.
- Älä säilytä konetta tai polttoainesäiliötä tilassa, jossa on avotuli, kipinöitä tai varmistusliekki (esimerkiksi vedenlämmitin tai muu vastaava laite).
- Pidä kaikki koneen osat hyvässä kunnossa ja kaikki kiinnitystarvikkeet tiukalla.
- Vaihda kaikki kuluneet, vaurioituneet tai puuttuvat tarrat.

Koneen kuljetus

- Käytä täysleveää ramppia lastatessasi konetta perävaunuun tai lavalle.
- Kiinnitä kone tiukasti.

Kunnossapito

Huomaa: Kytkentä- ja hydraulikaavion voi tarvittaessa ladata maksuttomasti osoitteesta www.Toro.com etsimällä oman laitteen kotisivulla olevasta opaslinkistä.

Turvallisuus huollon aikana

- Ennen käyttäjän paikalta poistumista:
  - Pysäköi kone tasaiselle alustalle.
  - Siirrä kaasuvipu joutokäyntiasentoon.
  - Varmista, että ajopolkimet ovat Vapaa-asennossa.
  - Kytke seisontajarru.
  - Sammuta moottori.
  - Odota, kunnes kaikki liikkuvat osat ovat pysähtyneet.
  - Anna koneen jäähtyä ennen säätöä, huoltoa tai puhdistusta.
- Jos mahdollista, älä huolla konetta moottorin ollessa käynnissä. Pysy etäällä liikkuvista osista.
- Tue kone tai sen osat tarvittaessa pukkien avulla.
- Vapauta paine huolellisesti osista, joihin on varastoitunut energiaa.

Kunnossapitotaulukko

Huoltoväli	Huoltotoimenpide
5 ensimmäisen käyttötunnin jälkeen	• Tarkista kone löysien kiinnikkeiden varalta.
20 ensimmäisen käyttötunnin jälkeen	• Vaihda moottoriöljy. • Vaihda hydraulineste ja -suodatin. • Vaihda hydraulineste ja -suodatin.
Aina ennen käyttöä tai päivittäin	• Voitele käyttörullan laakeri. • Tarkista moottoriöljyn määrä. • Tarkista ilmanpuhdistin. • Tarkista ilmanpuhdistin. • Tarkista turvajärjestelmän toiminta. • Tarkista seisontajarru. • Tarkasta hydrauliletkut ja -liittimet. • Tarkista hydraulinesteen määrä. • Tarkista kuljetuspyörien rengaspaine. • Tarkista kone löysien kiinnikkeiden varalta.
Jokaisen käytön jälkeen	• Koneen puhdistus.
50 käyttötunnin välein	• Puhdista ilmanpuhdistin (useammin likaisissa tai pölyisissä olosuhteissa).
100 käyttötunnin välein	• Vaihda moottoriöljy. • Tarkista/säädä sytytystulppa. • Puhdista sakkakuppi.
300 käyttötunnin välein	• Vaihda paperipanos. • Vaihda sytytystulppa. • Tarkista ja säädä venttiilivälykset.
400 käyttötunnin välein	• Vaihda hydraulineste ja -suodatin. • Vaihda hydraulineste ja -suodatin.

Tärkeää: **Lisää huoltotoimenpiteitä on moottorin käyttöoppaassa.**

Todetut viat

Tarkastuksen suoritti:		
Vika	**Päivämäärä**	**Huomio**
1		
2		
3		
4		
5		
6		
7		
8		

Päivittäisen huollon tarkastuslista

Ota tästä sivusta kopioita.

	Viikolle:						
Tarkistettavat kohdat	**Ma**	**Ti**	**Ke**	**To**	**Pe**	**La**	**Su**
Tarkista, että kantasaranat liikkuvat vapaasti.							
Tarkista polttoaineen määrä.							
Tarkista moottoriöljyn määrä.							
Tarkista hydraulinesteen määrä.							
Tarkista ilmansuodatin.							
Tarkista turvajärjestelmä.							
Puhdista moottorin jäähdytysrivat.							
Kuuntele, kuuluuko moottorista epätavallisia käyntiääniä.							
Tarkista, ettei letkuissa ole vaurioita.							
Tarkista, onko nestevuotoja.							
Koneen puhdistus.							
Voitele kaikki rasvanipat.							
Tarkista rengaspaine.							
Korjaa maalipinnan vauriot.							

Huoltoa edeltävät toimenpiteet

Konetta ei saa kallistaa, ellei se ole välttämätöntä. Jos konetta kallistetaan, moottoriöljyä voi päästä moottorin sylinterinkanteen ja hydrauliöljyä voi vuotaa säiliön yläosassa olevasta korkista. Nämä vuodot saattavat aiheuttaa kalliita korjauksia. Leikkuupöydän alapuolista huoltoa varten kone on nostettava nostolaitteella tai pienellä nosturilla.

Valmistelu huoltoa varten

1. Aja tai siirrä kone tasaiselle alustalle. Katso kohta Koneen kuljetus (sivu 16).
2. Nosta kuljetuspyörät, jos ne ovat ala-asennossa. Katso kohta Koneen nostaminen kuljetuspyörille (sivu 16).
3. Sammuta moottori, jos se on käynnissä.
4. Kytke seisontajarru.
5. Jos moottori on kuuma, odota, että moottori ja hydraulijärjestelmä jäähtyvät.

Käyttäjän istuimen nostaminen

1. Vedä istuimen salpaa taaksepäin, kunnes se irtoaa istuimen salvan tapista (Kuva 23).

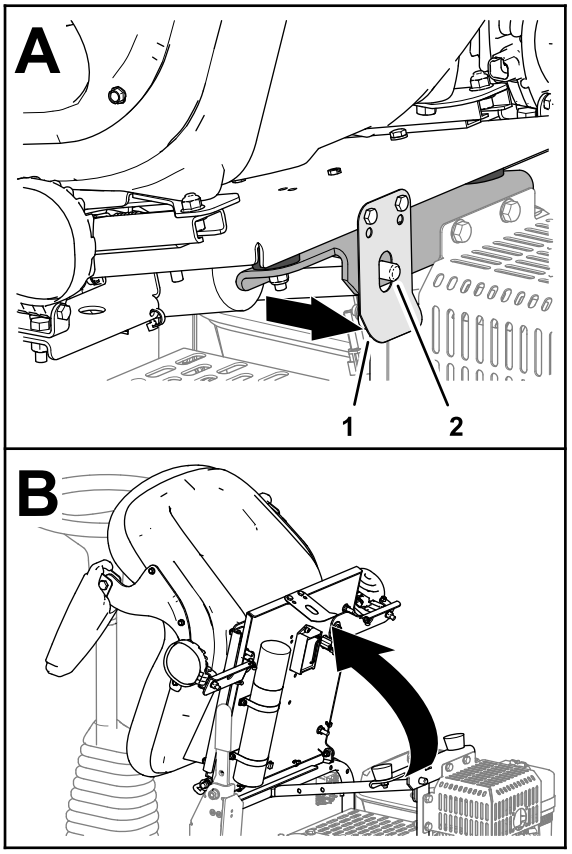

g279773

Kuva 23

1. Istuimen salpa
2. Istuimen salvan tappi

2. Kallista istuin eteen (Kuva 23).

Käyttäjän istuimen laskeminen alas

Kallista istuinta alas, kunnes istuimen salpa napsahtaa kiinni istuimen salvan tappiin (Kuva 24).

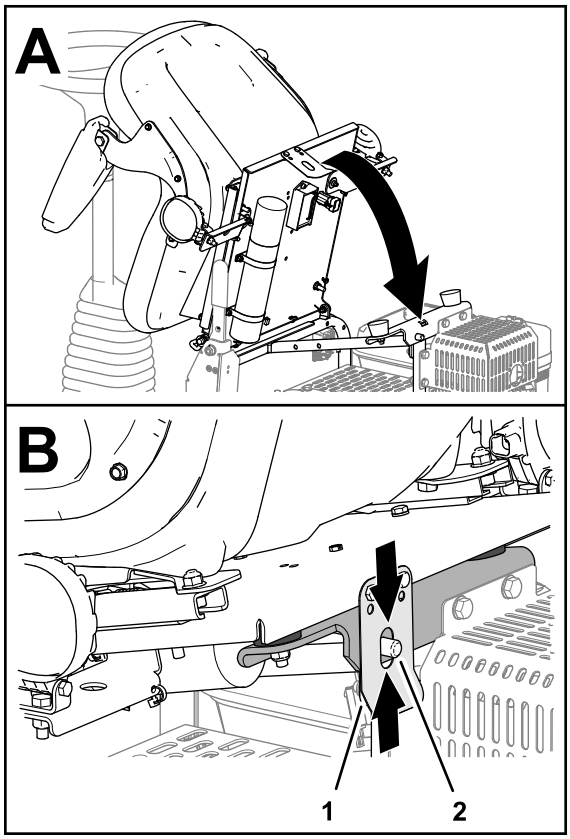

g279772

Kuva 24

1. Istuimen salpa
2. Istuimen salvan tappi

Voitelu

Käyttörullan laakerin voitelu

Huoltoväli: Aina ennen käyttöä tai päivittäin Voitele käyttörullan laakeri välittömästi jokaisen pesun jälkeen.

Rasvatyyppi: litiumpohjainen yleisrasva nro 2

1. Valmistele kone huoltoa varten. Katso Valmistelu huoltoa varten (sivu 22).
2. Pyyhi alue puhtaaksi, jotta laakeriin ei pääse epäpuhtauksia.
3. Pumppaa rasvaa rasvanippaan kuvan mukaisesti (Kuva 25).

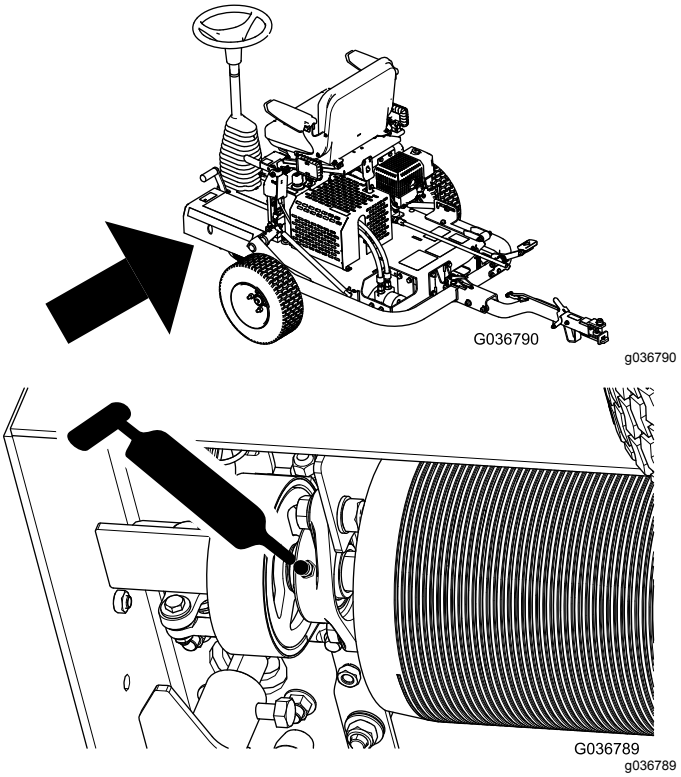

Kuva 25

4. Pyyhi pois liika rasva.

   Tärkeää: **Aja laitetta rasvauksen jälkeen hetken aikaa muualla kuin nurmella, jotta ylimääräinen voiteluaine häviää eikä vahingoita nurmea.**

Moottorin huolto

Moottorin turvallinen käyttö

- Moottori on sammutettava ennen öljyn tarkistusta tai lisäystä kampikammioon.
- Älä muuta kierrosnopeussäätimen nopeutta tai käytä moottoria ylikierroksilla.

Moottoriöljyn laatuvaatimukset

Tyyppi: API-huoltoluokitus SL tai korkeampi

Viskositeetti: valitse öljyn viskositeetti ympäristön lämpötilan mukaan. Katso kohta Kuva 26.

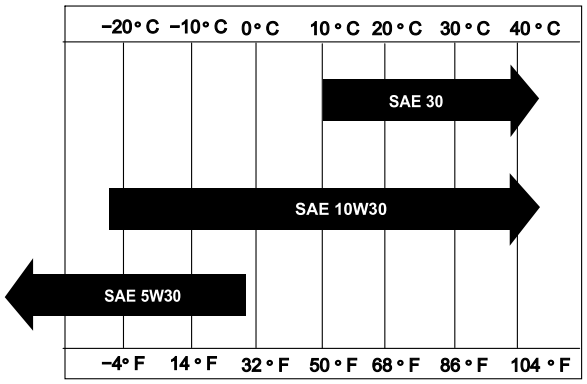

g018667

g018667

Kuva 26

Moottoriöljyn määrän tarkistus

Huoltoväli: Aina ennen käyttöä tai päivittäin

Huomaa: Paras aika tarkistaa moottoriöljy on moottorin ollessa viileä ennen päivän ensimmäistä käynnistystä. Jos moottori on ollut käynnissä, anna öljyn valua takaisin öljypohjaan ainakin 10 minuutin ajan ennen sen tarkistusta.

1. Valmistele kone huoltoa varten. Katso Valmistelu huoltoa varten (sivu 22).
2. Puhdista öljyntäyttökorkin ympäristö (Kuva 27).

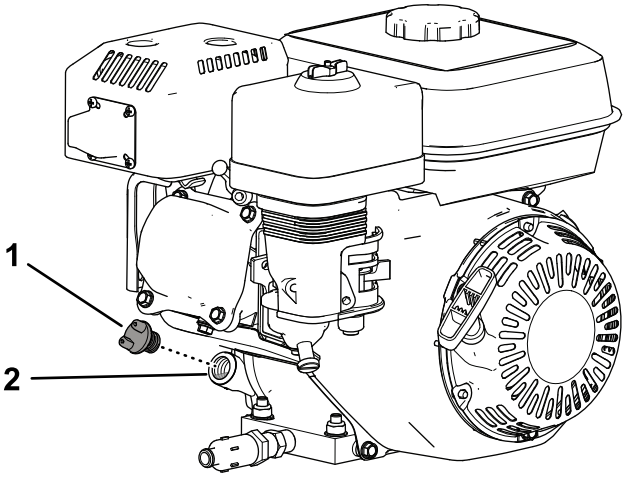

g281202

Kuva 27

1. Öljyntäyttökorkki
2. Täyttöaukko

3. Irrota öljyntäyttökorkki kiertämällä sitä vastapäivään.
4. Tarkista öljymäärä (Kuva 28).

   Moottori on täynnä öljyä, kun öljyn pinta on öljyntäyttöaukon alareunan kohdalla.

   Huomaa: Jos öljyn pinta on öljyntäyttöaukon alareunan alapuolella, lisää määrityksen mukaista öljyä juuri sen verran, että pinta nousee öljyntäyttöaukon alareunan tasalle.

   Tärkeää: **Älä täytä liikaa moottoriöljyä kampikammioon.**

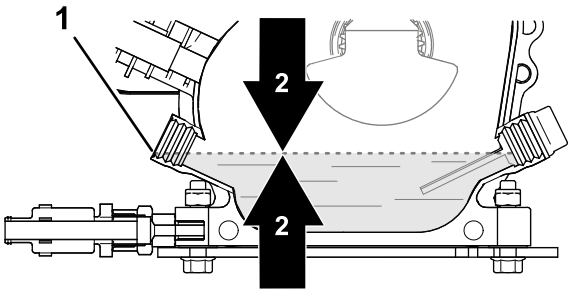

g281195

Kuva 28

1. Öljyntäyttöaukko (alareuna)
2. Moottoriöljyn määrä

5. Aseta öljyntäyttökorkki takaisin ja puhdista öljyroiskeet.

Moottoriöljyn vaihto

Huoltoväli: 20 ensimmäisen käyttötunnin jälkeen—Vaihda moottoriöljy.

100 käyttötunnin välein—Vaihda moottoriöljy.

Koneen valmistelu

1. Käynnistä moottori ja anna sen käydä muutaman minuutin ajan, jotta öljy lämpiää. Sammuta sitten moottori.
2. Nosta kone kuljetuspyörille. Katso kohta Koneen nostaminen kuljetuspyörille (sivu 16).
3. Kallista konetta niin, että koneen moottorinpuoleinen pää on lähempänä maata, ja tue koneen toinen pää paikalleen.

Moottoriöljyn tyhjennys

1. Asenna tyhjennysletku tyhjennysventtiiliin (Kuva 29).
2. Aseta letkun toinen pää (Kuva 29) 1 l:n tyhjennysastiaan.

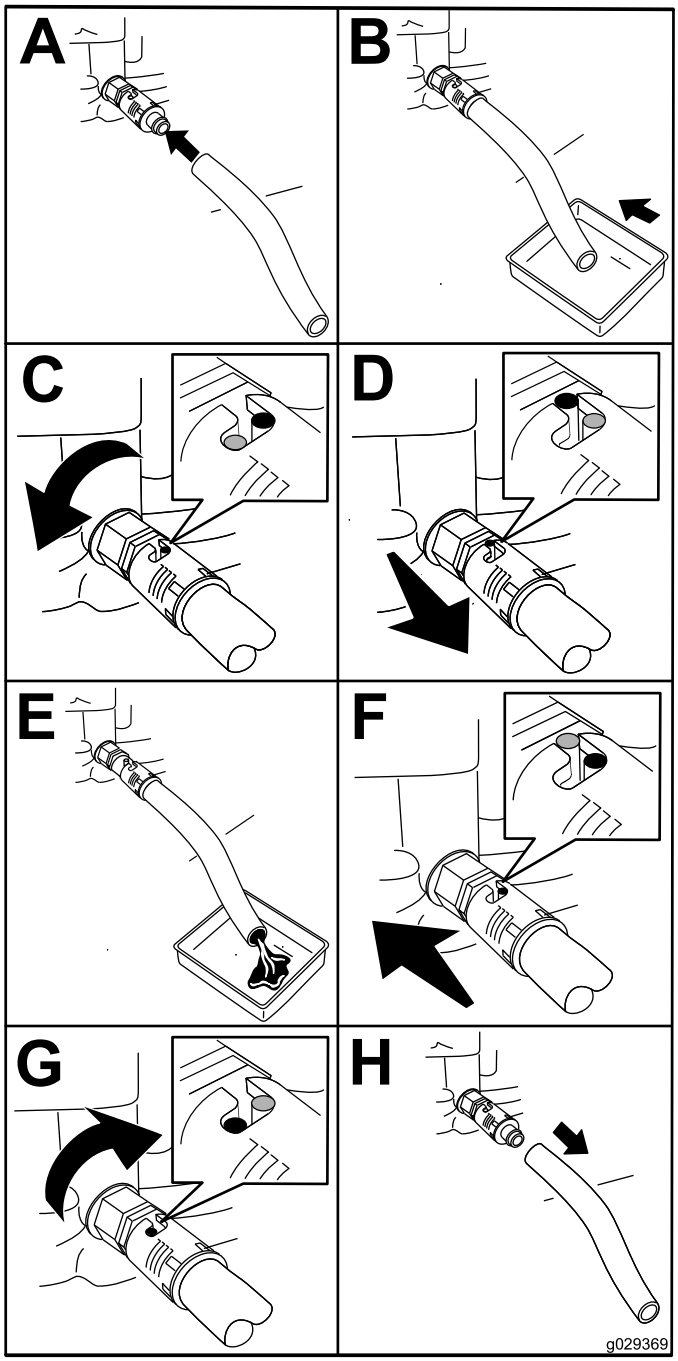

g029369

Kuva 29

3. Kierrä öljyntyhjennysventtiiliä ¼ kierrosta vastapäivään ja anna moottoriöljyn valua kokonaan astiaan (Kuva 29).
4. Sulje öljyntyhjennysventtiili kiertämällä sitä ¼ kierrosta myötäpäivään (Kuva 29).
5. Irrota tyhjennysletku (Kuva 29) ja pyyhi mahdolliset öljyroiskeet.
6. Hävitä jäteöljy asianmukaisesti.

   Huomaa: Kierrätä se paikallisten asetusten mukaisesti.

Öljyn lisääminen moottoriin

Kampikammion tilavuus: 0,60 l

1. Laske kone rullien varaan. Katso kohta Koneen laskeminen rullien varaan (sivu 17).
2. Täytä kampikammio määritysten mukaisella öljyllä. Katso kohdat Moottoriöljyn laatuvaatimukset (sivu 24) ja Moottoriöljyn määrän tarkistus (sivu 24).

Ilmansuodatinpanosten tarkistus

Huoltoväli: Aina ennen käyttöä tai päivittäin—Tarkista ilmanpuhdistin.

1. Valmistele kone huoltoa varten. Katso Valmistelu huoltoa varten (sivu 22).
2. Avaa siipimutteri, jolla ilmanpuhdistimen suojus on kiinnitetty ilmanpuhdistimeen, ja irrota suojus (Kuva 30).

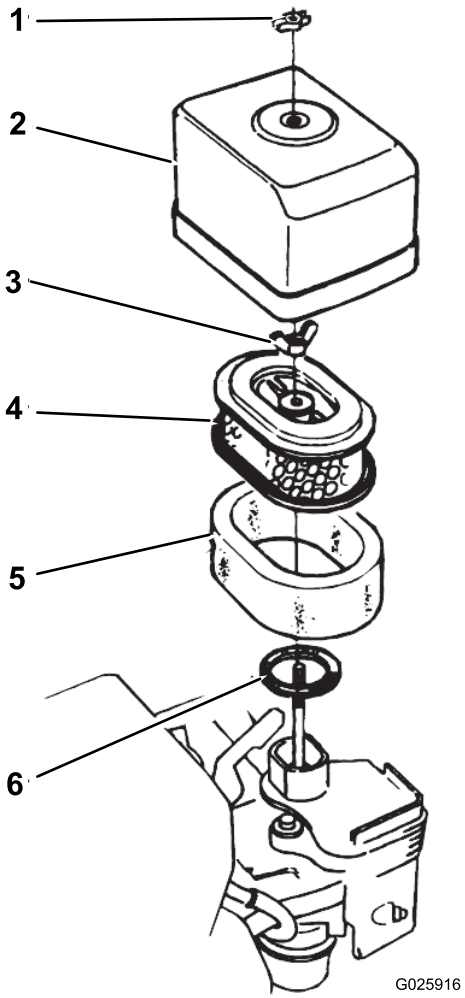

g025916

Kuva 30

1.	Siipimutteri	4.	Paperipanos
2.	Ilmanpuhdistimen suojus	5.	Vaahtomuovipanos
3.	Siipimutteri	6.	Tiiviste

3. Puhdista ilmanpuhdistimen suojus huolellisesti.
4. Tarkista, onko ilmansuodattimen vaahtomuovipanokseen kertynyt likaa tai epäpuhtauksia.

   Puhdista ilmansuodattimen vaahtomuovipanos tarvittaessa. Katso kohta Ilmansuodattimen vaahtomuovipanoksen puhdistus (sivu 27).
5. Asenna ilmanpuhdistimen suojus ilmanpuhdistimeen siipimutterilla (Kuva 30).

Ilmanpuhdistimen huolto

Huoltoväli: 50 käyttötunnin välein—Puhdista ilmanpuhdistin (useammin likaisissa tai pölyisissä olosuhteissa).

Aina ennen käyttöä tai päivittäin—Tarkista ilmanpuhdistin.

300 käyttötunnin välein—Vaihda paperipanos.

Ilmansuodattimen vaahtomuovipanoksen puhdistus

1. Avaa siipimutteri, jolla ilmanpuhdistimen suojus on kiinnitetty ilmanpuhdistimeen, ja irrota suojus (Kuva 30).
2. Irrota siipimutteri ilmansuodattimesta ja irrota suodatin (Kuva 30).
3. Irrota ilmansuodattimen vaahtomuovipanos paperipanoksesta (Kuva 30).

   Jos ilmasuodattimen paperipanos on likainen tai vaurioitunut, puhdista tai vaihda se. Katso Ilmansuodattimen paperipanoksen puhdistus (sivu 27).
4. Pese ilmansuodattimen vaahtomuovipanos lämpimässä veden ja nestesaippuan liuoksessa.
5. Purista vaahtomuovipanosta, jotta lika poistuu.

   Tärkeää: **Älä kuitenkaan väännä sitä, sillä vaahtomuovi saattaa repeytyä.**
6. Kuivaa vaahtomuovipanos käärimällä se puhtaaseen kankaaseen.
7. Kuivaa vaahtomuovipanos puristamalla sitä kankaan sisällä.

   Tärkeää: **Älä väännä panosta, sillä vaahtomuovi saattaa repeytyä.**
8. Kyllästä vaahtomuovipanos puhtaalla moottoriöljyllä.
9. Purista panosta, jotta liika öljy poistuu ja jotta öljy jakautuu joka puolelle.

   Huomaa: Vaahtomuovipanoksen pitäisi olla öljystä kostea.

Ilmansuodattimen paperipanoksen puhdistus

Puhdista paperipanos napauttamalla suodatinelementtiä useita kertoa kovaa pintaa vasten, jotta lika irtoaisi siitä.

Tärkeää: **Älä harjaa likaa irti panoksesta tai poista likaa paineilmalla, sillä harjaaminen työntää lian kuituihin ja paineilma vaurioittaa paperisuodatinta.**

Ilmansuodatinpanosten asennus

1. Asenna ilmansuodattimen vaahtomuovipanos paperipanokseen (Kuva 30).
2. Tarkasta, onko tiivisteessä kulumia tai vaurioita (Kuva 30).

   Vaihda tiiviste, jos se on kulunut tai vaurioitunut.
3. Varmista, että tiiviste sijoittuu kaasuttimen ilmanottoaukkoon (Kuva 30).
4. Asenna ilmansuodatinpanokset kaasuttimeen siipimutterilla (Kuva 30).
5. Asenna ilmanpuhdistimen suojus kaasuttimeen toisella siipimutterilla (Kuva 30).

Sytytystulpan huolto

Huoltoväli: 100 käyttötunnin välein—Tarkista/säädä sytytystulppa.

300 käyttötunnin välein—Vaihda sytytystulppa.

Tyyppi: NGK BPR6ES -sytytystulppa tai vastaava

Kärkiväli: 0,70–0,80 mm. Katso Kuva 32.

1. Valmistele kone huoltoa varten. Katso Valmistelu huoltoa varten (sivu 22).
2. Irrota sytytystulpan johto sytytystulpasta (Kuva 31).

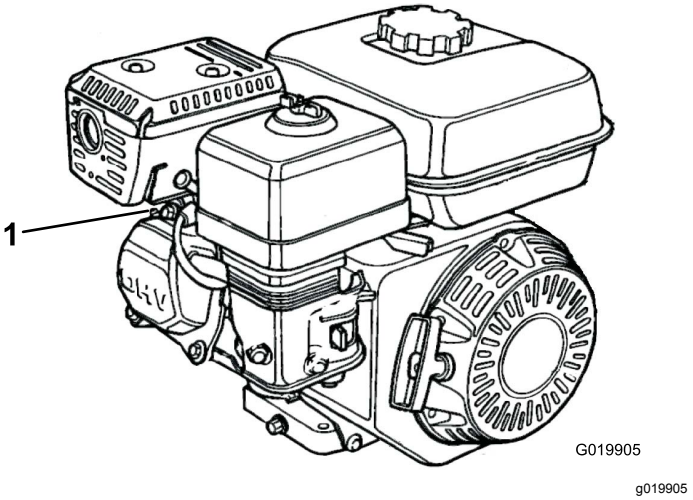

Kuva 31

1. Sytytystulpan johto

3. Puhdista sytytystulpan ympäristö ja irrota tulppa sylinterinkannesta.

   Tärkeää: **Vaihda viallinen tai likainen sytytystulppa. Älä hiekkapuhalla, raaputa tai puhdista elektrodeja, sillä tulpasta saattaa irrota karstaa sylinteriin, mikä voi vaurioittaa moottoria.**

4. Aseta kärkiväliksi 0,70–0,80 mm kuvan mukaisesti (Kuva 32).

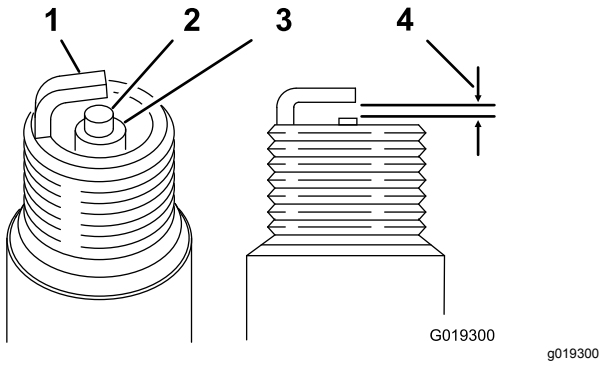

Kuva 32

1. Sivuelektrodi
2. Keskielektrodi
3. Eriste
4. 0,70–0,80 mm

5. Asenna sytytystulppa, jonka kärkiväli on oikea, ja kiristä varovasti käsin, jottei tulppa joutuisi pois kierteiltään.
6. Kun sytytystulppa on paikallaan, kiristä se tulppa-avaimella seuraavasti:
   - Kun asennat uutta sytytystulppaa, kiristä sitä puoli kierrosta sen jälkeen, kun sytytystulppa on paikallaan, jotta tiiviste painuu.
   - Kun asennat alkuperäistä sytytystulppaa takaisin, kiristä sitä ⅛–¼ kierrosta sen jälkeen, kun sytytystulppa on paikallaan, jotta tiiviste painuu.

   Tärkeää: **Löysä sytytystulppa voi kuumeta liikaa ja vaurioittaa moottoria. Sytytystulpan kiristäminen liikaa saattaa vaurioittaa sylinterin kannen kierteitä.**
7. Kytke sytytystulpan johto sytytystulppaan.

Venttiilivälysten tarkistus ja säätö

Huoltoväli: 300 käyttötunnin välein

Tärkeää: **Ota yhteys valtuutettuun Toro-jälleenmyyjään huoltoa varten.**

Polttoainejärjestelmän huolto

Sakkakupin puhdistus

Huoltoväli: 100 käyttötunnin välein—Puhdista sakkakuppi.

1. Valmistele kone huoltoa varten. Katso Valmistelu huoltoa varten (sivu 22).
2. Siirrä polttoaineen sulkuventtiili POIS-asentoon (Kuva 33).

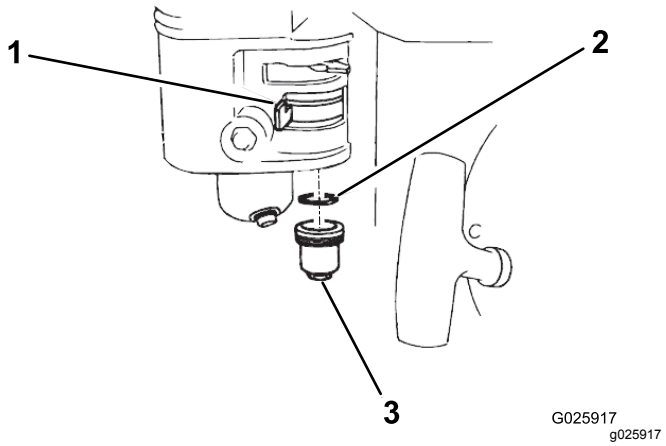

Kuva 33

1. Polttoaineen sulkuventtiili
2. O-rengas
3. Sakkakuppi

3. Irrota polttoaineen sakkakuppi ja O-rengas (Kuva 33).
4. Tarkista, onko O-rengas kulunut tai vaurioitunut; mikäli on, vaihda se.
5. Pese sakkakuppi ja O-rengas palamattomassa liuotinaineessa ja kuivaa ne perusteellisesti.
6. Aseta O-rengas polttoaineen sulkuventtiiliin ja asenna sakkakuppi (Kuva 33). Kiristä sakkakuppi kunnolla.

Sähköjärjestelmän huolto

Turvajärjestelmän toiminnan tarkistus

⚠ VAROITUS

Jos turvakytkimet ovat irronneet tai vaurioituneet, kone saattaa toimia odottamattomalla tavalla ja aiheuttaa henkilövahinkoja.

- **Älä kajoa turvakytkimiin.**
- **Tarkista turvakytkimien toimivuus päivittäin ja vaihda mahdolliset vaurioituneet kytkimet ennen koneen käyttämistä.**

Tärkeää: **Jos turvajärjestelmä ei toimi alla kuvatulla tavalla, se on välittömästi korjautettava valtuutetulla Toro-jälleenmyyjällä.**

1. Jos kone on kuljetuspyörien päällä, laske se rullien varaan. Katso kohta Koneen laskeminen rullien varaan (sivu 17).
2. Kytke seisontajarru, varmista, että ajopolkimet ovat VAPAA-asennossa, ja käynnistä moottori.
3. Istu istuimelle.
4. Paina ajopoljinta kevyesti alas seisontajarrun ollessa kytkettynä. Moottorin pitäisi sammua noin yhden sekunnin kuluessa.
5. Kun moottori on käynnissä ja jarru vapautettuna, nouse seisomaan ja varmista, että moottori sammuu yhden sekunnin kuluessa.

Huomaa: Turvajärjestelmä sammuttaa moottorin myös silloin, kun käyttäjä nousee pois istuimelta koneen liikkuessa.

Jarrujen huolto

Seisontajarrun tarkistus

Huoltoväli: Aina ennen käyttöä tai päivittäin

1. Aja tai siirrä kone tasaiselle alustalle.
2. Jos konetta kuljetetaan, irrota se vetoajoneuvosta ja laske kone rullien varaan. Katso kohdat Koneen irrotus vetoajoneuvosta (sivu 17) ja Koneen laskeminen rullien varaan (sivu 17).
3. Kytke seisontajarru.
4. Käynnistä moottori ja aseta moottorin nopeus JOUTOKÄYNNILLE.
5. Istu käyttäjän istuimelle.
6. Paina jotakin ajopoljinta.

   Tärkeää: **Koneen ei pitäisi liikkua. Jos se liikkuu, säädä seisontajarrua. Katso kohta Seisontajarrun säätö (sivu 29).**

   Huomaa: Moottori sammuu yhden sekunnin kuluessa, jos ajopoljinta painetaan seisontajarrun ollessa kytkettynä.

Seisontajarrun säätö

1. Varmista, että moottori on sammutettu.
2. Vapauta seisontajarru.
3. Seisontajarrua säädetään seuraavasti:
   - Jarruvoimaa suurennetaan kääntämällä jarrun lukkomutteria myötäpäivään (Kuva 34).
   - Jarruvoimaa pienennetään kääntämällä jarrun lukkomutteria vastapäivään (Kuva 34).

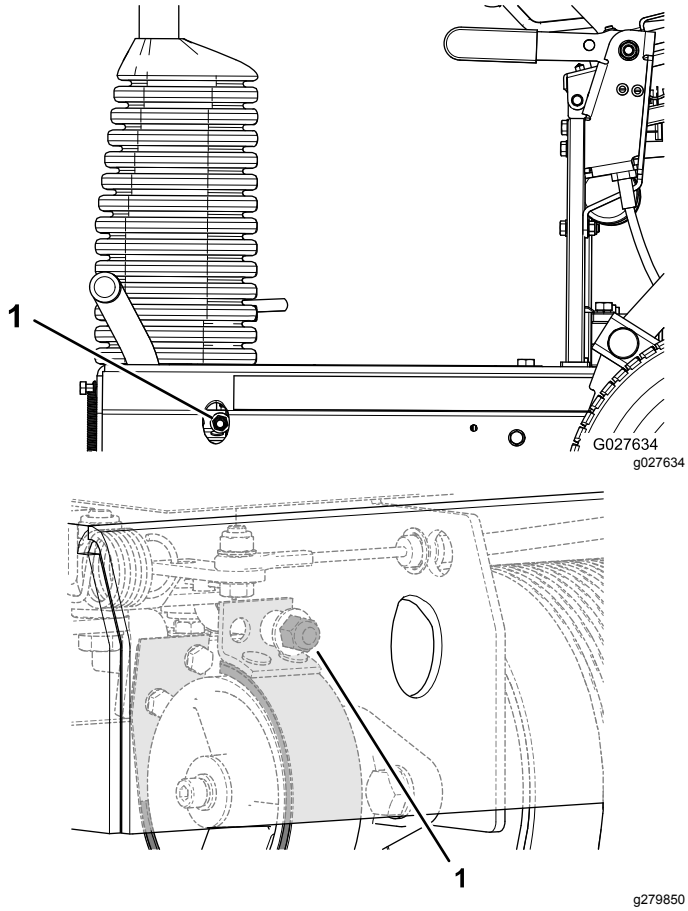

Kuva 34

1. Jarrun lukkomutteri

4. Tarkista seisontajarru. Katso kohta Seisontajarrun tarkistus (sivu 29).
5. Käynnistä moottori ja aseta moottorin nopeus JOUTOKÄYNNILLE.
6. Istu käyttäjän istuimelle.
7. Vapauta seisontajarru.
8. Paina jotakin ajopoljinta.

   Koneen pitäisi liikkua. Jos kone ei liiku seisontajarrun ollessa vapautettuna, toista vaiheita 3–8, kunnes kone ei liiku seisontajarrun ollessa kytkettynä ja kunnes kone liikkuu seisontajarrun ollessa vapautettuna.
9. Kytke seisontajarru ja sammuta moottori.

Hydraulijärjestelmän huolto

Hydraulijärjestelmän turvallinen käyttö

- Jos nestettä pääsee ihon alle, hakeudu välittömästi lääkäriin. Lääkärin on poistettava neste kirurgisesti muutaman tunnin sisällä.
- Varmista, että kaikki hydrauliletkut ja -putket ovat hyvässä kunnossa ja että kaikki hydrauliputkien liitokset ja kiinnitykset ovat tiukalla, ennen kuin lisäät hydraulijärjestelmän painetta.
- Pidä keho ja kädet kaukana vuotavista rei'istä ja suuttimista, joista suihkuaa korkeapaineista hydraulinestettä.
- Etsi hydraulinestevuotoja pahvin tai paperin avulla.
- Poista paine varovasti hydraulijärjestelmästä, ennen kuin huollat järjestelmää.

Hydrauliletkujen ja -liittimien tarkastus

Huoltoväli: Aina ennen käyttöä tai päivittäin

Tarkista, että hydraulijärjestelmässä ei ole vuotoja, kulumia, säävahinkoja tai kemiallisia vaurioita ja että kiinnitykset tai liitännät eivät ole löystyneet. Suorita kaikki tarvittavat korjaukset ennen koneen käyttöä.

⚠ VAARA

Paineella suihkuava hydraulineste voi läpäistä ihon ja aiheuttaa vammoja.

- **Jos nestettä pääsee ihon alle, hakeudu välittömästi lääkäriin.**
- **Varmista, että kaikki hydrauliletkut ja -putket ovat hyvässä kunnossa ja että kaikki hydrauliliitännät ja -liittimet ovat tiukalla, ennen kuin lisäät hydraulijärjestelmän painetta.**
- **Pidä keho ja kädet kaukana vuotavista rei'istä ja suuttimista, joista suihkuaa korkeapaineista hydraulinestettä.**
- **Etsi hydraulinestevuotoja pahvin tai paperin avulla.**
- **Poista paine varovasti hydraulijärjestelmästä, ennen kuin huollat järjestelmää.**

Hydraulinesteen tiedot

Suositeltava hydraulineste: Toro Premium All Season Hydraulic Fluid (Saatavana 19 l:n astioissa tai 208 l:n tynnyreissä. Katso osanumerot *osaluettelosta* tai pyydä ne valtuutetulta Toro-jälleenmyyjältä.

Vaihtoehtoiset nesteet: Jos Toro-nesteitä ei ole saatavana, voidaan käyttää muita **tavallisia, öljypohjaisia** nesteitä, jotka täyttävät kaikki jäljempänä luetellut vaatimukset (ominaisuudet ja standardit). Tarkista öljyntoimittajalta, täyttääkö öljy nämä määritykset.

Huomaa: Toro ei vastaa vääränlaisten nesteiden käytöstä aiheutuneista vaurioista, joten on käytettävä vain sellaisten tunnettujen valmistajien tuotteita, joiden luokituksiin voi luottaa.

Kulumista estävä hydraulineste, jolla on korkea viskositeetti-indeksi / alhainen jähmepiste, ISO VG 46 -moniasteneste	
Ominaisuudet:	
Viskositeetti, ASTM D445	cSt / 40 °C 44–48 cSt / 100 °C 7,9–9,1
Viskositeetti-indeksi, ASTM D2270	140 tai korkeampi
Jähmepiste, ASTM D97	–37 °C...–45 °C
FZG, Fail stage	11 tai parempi
Vesipitoisuus (uusi neste):	500 ppm (enintään)
Standardit:	
Vickers I-286-S, Vickers M-2950-S, Denison HF-0, Vickers 35 VQ 25 (Eaton ATS373-C)	

Asianmukaisten hydraulinesteiden määritysten on vastattava liikkuvia koneita (teollisuuslaitoskäytön sijaan), niiden on oltava monipainotyyppisiä sekä niissä on oltava kulumista estävä lisäainepaketti ZnDTP tai ZDDP (ei tuhkattoman tyyppistä nestettä).

Huomaa: Monet hydraulinesteet ovat lähes värittömiä, mikä vaikeuttaa vuotojen toteamista. Hydraulinestejärjestelmään tarkoitettua punaista värilisäainetta on saatavana 20 ml:n pulloissa. Yksi pullo riittää 15–22 litralle hydraulinestettä. Tilaa valtuutetulta Toro-jälleenmyyjältäsi, osanro 44-2500.

Hydraulinesteen määrän tarkistus

Huoltoväli: Aina ennen käyttöä tai päivittäin
Tarkista hydraulinesteen määrä ennen moottorin ensimmäistä käynnistystä, ja sen jälkeen päivittäin.

Huomaa: Vapauta järjestelmän paine sammuttamalla moottori ennen hydraulivetojärjestelmän minkään osan parissa työskentelyä. Kun hydraulijärjestelmä on huollettu, tarkista kaikki letkut ja liittimet vaurioiden varalta ja varmista niiden tiukkuus ennen moottorin käynnistämistä ja hydrauliletkujen paineistusta. Vaihda mahdollisesti vaurioituneet letkut ja kiristä löysät liittimet tarpeen mukaan.

1. Valmistele kone huoltoa varten. Katso Valmistelu huoltoa varten (sivu 22).
2. Nosta käyttäjän istuin. Katso Käyttäjän istuimen nostaminen (sivu 22).
3. Irrota korkki ja tarkista hydraulinesteen taso säiliössä (Kuva 35).

   Hydraulinesteen tason on oltava säiliön jakolevyyn merkityn sanan COLD (kylmä) yläpuolella.

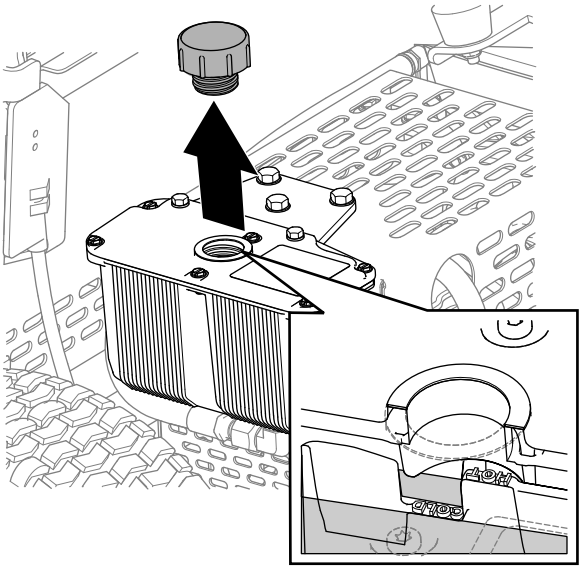

g279851

Kuva 35

4. Lisää säiliöön tarvittaessa määritettyä hydraulinestettä, kunnes neste on jakolevyn kylmän nesteen tason yläpuolella.

   Huomaa: Säiliön jakolevyssä on merkinnät HOT (kuuma) ja COLD (kylmä). Lisää säiliöön sopiva määrä nestettä nesteen lämpötilan mukaisesti. Nesteen taso vaihtelee sen lämpötilan mukaan. Kylmän nesteen taso näyttää nesteen tason, kun sen lämpötila on

24 °C. Kuuman nesteen taso näyttää nesteen tason, kun sen lämpötila on 107 °C.

Esimerkki: Jos nesteen lämpötila on sama kuin ympäristön lämpötila (noin 24 °C), täytä nestettä vain kylmän nesteen tasolle. Jos nesteen lämpötila on noin 65 °C, täytä nestettä kylmän ja kuuman nesteen tasojen puoleenväliin.

5. Aseta hydraulinestesäiliön korkki takaisin paikalleen ja kiristä se tiukalle.

   Tärkeää: **Älä kiristä säiliön korkkia liikaa.**

6. Pyyhi läikkynyt neste pois.
7. Laske käyttäjän istuin alas. Katso kohta Käyttäjän istuimen laskeminen alas (sivu 23).

Hydraulinesteen ja -suodattimen vaihto

Huoltoväli: 20 ensimmäisen käyttötunnin jälkeen—Vaihda hydraulineste ja -suodatin.

400 käyttötunnin välein—Vaihda hydraulineste ja -suodatin.

Tärkeää: **Käytä vain määrityksen mukaista hydraulinestettä. Muut nesteet saattavat vahingoittaa järjestelmää.**

Hydraulinesteen ja -suodattimen vaihdon valmistelu

1. Aja tai siirrä kone tasaiselle alustalle. Katso kohta Koneen kuljetus (sivu 16).
2. Jos moottori on käynnissä, sammuta se.
3. Kytke seisontajarru.
4. Jos kone on rullien päällä, nosta se kuljetuspyörien varaan. Katso kohta Koneen nostaminen kuljetuspyörille (sivu 16).
5. Nosta käyttäjän istuin. Katso Käyttäjän istuimen nostaminen (sivu 22).
6. Jos moottori on ollut käynnissä, odota, että moottori ja hydraulijärjestelmä jäähtyvät.

Hydraulinesteen tyhjennys

1. Aseta hydraulisäiliön alle tyhjennysastia, jonka tilavuus on 2 l (Kuva 36).

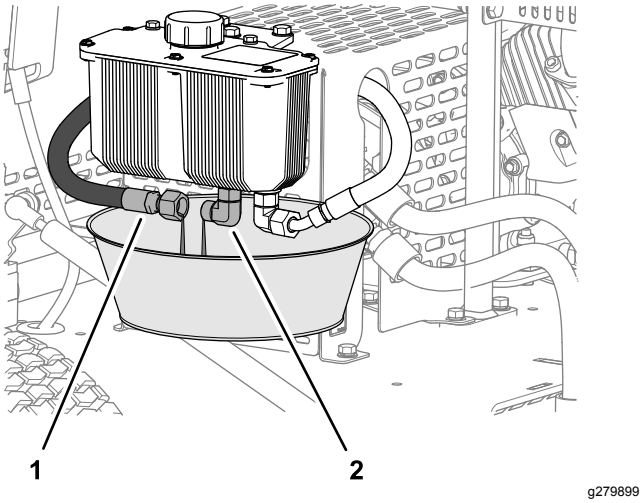

Kuva 36

1. Hydrauliikan syöttöletku
2. Hydrauliliitin (säiliö)

2. Irrota hydrauliikan syöttöletku säiliön liittimestä ja anna hydraulinesteen valua kokonaan pois (Kuva 36).
3. Asenna hydrauliletku, joka irrotettiin vaiheessa 2.
4. Pyyhi läikkynyt hydraulineste pois.
5. Hävitä käytetty hydraulineste paikallisten määräysten mukaisesti.

Suodattimen vaihto

Huoltoväli: 20 ensimmäisen käyttötunnin jälkeen—Vaihda hydraulineste ja -suodatin.

400 käyttötunnin välein—Vaihda hydraulineste ja -suodatin.

1. Puhdista suodatinpään ja hydraulisuodattimen ympärillä oleva alue.
2. Suojaa hydraulisuodattimen alusta rievuilla (Kuva 37).

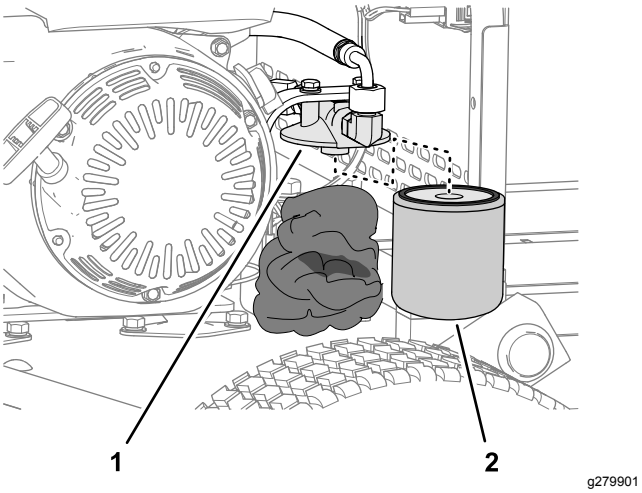

Kuva 37

1. Suodatinpää
2. Hydraulisuodatin

3. Irrota hydraulisuodatin varovasti (Kuva 37).
4. Täytä vaihtosuodatin määritetyllä hydraulinesteellä ja voitele tiivisterengas hydraulinesteellä.
5. Asenna suodatin suodatinpäähän käsin (Kuva 37) siten, että tiiviste koskettaa suodatinpäätä, ja kiristä suodatinta sitten vielä ¾ kierrosta.
6. Pyyhi läikkynyt hydraulineste pois.
7. Hävitä vanha suodatin paikallisten määräysten mukaisesti.

Hydraulisäiliön täyttö

1. Laske kone rullien varaan. Katso kohta Koneen laskeminen rullien varaan (sivu 17).
2. Irrota hydraulisäiliön korkki (Kuva 38).

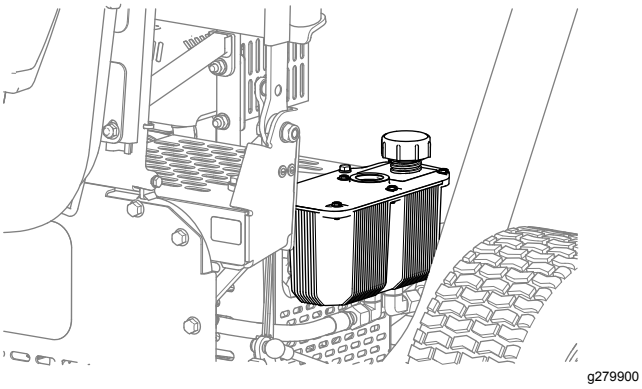

Kuva 38

3. Täytä säiliö määrityksen mukaisella hydraulinesteellä. Katso kohdat Hydraulinesteen tiedot (sivu 31) ja Hydraulinesteen määrän tarkistus (sivu 31).
4. Asenna säiliön korkki (Kuva 38).
5. Pyyhi läikkynyt hydraulineste pois.
6. Käynnistä moottori ja anna sen käydä alhaisella joutokäynnillä 3–5 minuuttia.

   Moottorin käyttäminen kierrättää hydraulinestettä ja poistaa hydraulijärjestelmään kertynyttä ilmaa.
7. Tarkista, onko koneen säiliössä, hydrauliletkuissa ja -suodattimessa hydraulinestevuotoja.

   Korjaa kaikki hydraulivuotokohdat.
8. Sammuta moottori, tarkista hydraulinesteen taso ja lisää nestettä tarvittaessa.
9. Laske käyttäjän istuin alas. Katso kohta Käyttäjän istuimen laskeminen alas (sivu 23).

Rungon kunnossapito

Rengaspaineen tarkistus

1. Mittaa kuljetuspyörien rengaspaine.

   Sen on oltava 1,03 bar.

2. Jos rengaspaine on yli tai alle 1,03 bar, lisää renkaisiin ilmaa tai poista sitä, kunnes mitattu ilmanpaine on 1,03 bar.

Koneen tarkistus löysien kiinnikkeiden varalta

Huoltoväli: 5 ensimmäisen käyttötunnin jälkeen

Aina ennen käyttöä tai päivittäin

Tarkista runko löysien tai puuttuvien mutterien ja pulttien varalta.

Kiristä löysät mutterit ja pultit ja vaihda tarvittaessa puuttuvat kiinnikkeet.

Puhdistus

Koneen puhdistus

Huoltoväli: Jokaisen käytön jälkeen

Tärkeää: **Älä puhdista konetta suolapitoisella tai kierrätetyllä vedellä.**

1. Pese kone puhtaalla vedellä.

   Huomaa: Älä pese konetta painepesurilla.

2. Puhdista rullista tarvittaessa lika ja roskat ruiskuttamalla vettä rullien koteloissa olevien aukkojen läpi (Kuva 39).

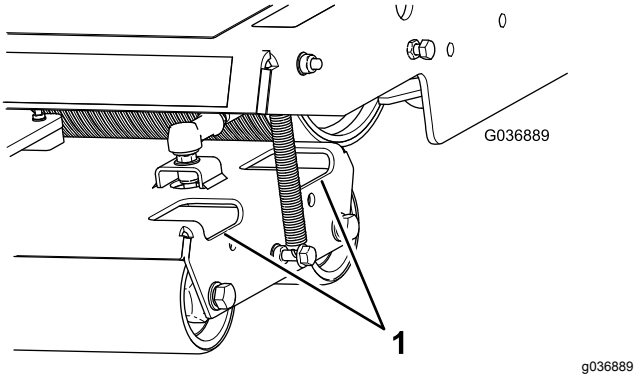

Kuva 39

1. Aukot

3. Puhdista lika ja roskat hydraulimoottoria ympäröivältä alueelta (Kuva 40).

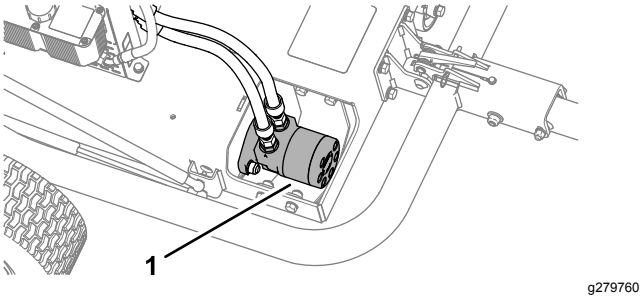

Kuva 40

1. Hydraulimoottori

4. Puhdista lika ja roskat moottorista ja moottorin jäähdytysrivoista (Kuva 41).

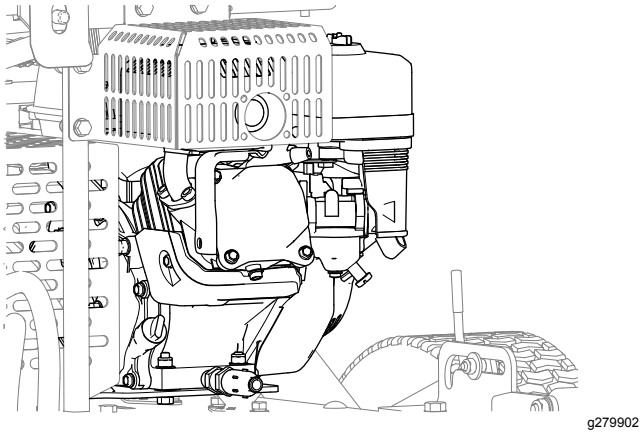

Kuva 41

Varastointi

Koneen valmistelu lyhytaikaista varastointia varten

Alle 90 päivää

1. Sammuta kone ja odota, että kaikki liikkuvat osat pysähtyvät, ennen kuin poistut käyttäjän paikalta. Anna koneen jäähtyä ennen säätöä, huoltoa, puhdistusta tai varastointia.
2. Irrota ruohon jäämät, lika ja rasva koneen kaikista ulkoisista osista, etenkin rullista ja moottorista. Puhdista lika ja roskat moottorin sylinterinkannen rivoista ja tuulettimen kotelosta.

   Tärkeää: **Kone voidaan pestä miedolla pesuaineella ja vedellä. Älä pese konetta painepesurilla. Älä käytä vettä ylen määrin, älä etenkään moottorin läheisyydessä.**
3. Tarkista ja kiristä kaikki pultit, mutterit ja ruuvit. Korjaa tai vaihda kaikki kuluneet tai vaurioituneet osat.
4. Maalaa kaikki naarmuuntuneet tai paljaat metallipinnat. Maalia on saatavissa valtuutetulta Toro-jälleenmyyjältä.

Laitteen valmistelu pitkäaikaista varastointia varten

Yli 90 päivää

1. Suorita kaikki kohdan Koneen valmistelu lyhytaikaista varastointia varten (sivu 35) vaiheet.
2. Valmistele polttoaine stabilointiaineella/lisäaineella valmistajan ohjeiden mukaisesti.
3. Lisää stabilointiainetta/lisäainetta sisältävä polttoaine säiliöön.
4. Käytä moottoria viiden minuutin ajan, jotta lisäainetta sisältävä polttoaine kiertää koko polttoainejärjestelmässä.
5. Sammuta moottori, anna sen jäähtyä ja tyhjennä polttoainesäiliö tai anna moottorin käydä, kunnes se sammuu.
6. Käynnistä moottori ja anna sen käydä, kunnes se sammuu. Toista toimenpidettä rikastinta käyttäen, kunnes moottori ei enää käynnisty.
7. Hävitä polttoaine asianmukaisesti. Kierrätä se paikallisten asetusten mukaisesti.

Koneen varastointi

Varastoi kone puhtaaseen, kuivaan autotalliin tai varastotilaan. Peitä kone suojataksesi sen ja pitääksesi sen puhtaana.

Huomautuksia:

Euroopan talousalueen / Yhdistyneen kuningaskunnan tietosuojailmoitus

Miten Toro käyttää henkilötietoja

Toro Company (”Toro”) huolehtii asiakkaiden tietosuojasta. Kun asiakas ostaa Toro-tuotteita, Toro saattaa kerätä tiettyjä henkilötietoja asiakkaasta joko suoraan asiakkaalta tai paikalliselta Toro-yritykseltä tai -jälleenmyyjältä. Toro käyttää näitä tietoja sopimusvelvoitteidensa täyttämiseen, esimerkiksi takuun rekisteröintiin, takuuvaatimusten käsittelyyn tai yhteydenottoihin mahdollisissa tuotteiden takaisinvedoissa, sekä oikeutettuihin liiketoimintatarkoituksiin, esimerkiksi asiakastyytyväisyysmittauksiin, tuoteparannuksiin tai asiakasta mahdollisesti kiinnostavien tuotetietojen lähettämiseen. Toro voi jakaa asiakkaan tietoja tytär- ja sisaryhtiöilleen, jälleenmyyjilleen ja muille liiketoimintakumppaneilleen näiden toimien yhteydessä. Voimme luovuttaa henkilötietoja myös lakisääteisten vaatimusten mukaisesti sekä liiketoiminnan myynnin, oston tai fuusion yhteydessä. Emme koskaan myy asiakkaiden henkilötietoja muille yrityksille markkinointitarkoituksiin.

Henkilötietojen säilytys

Toro säilyttää asiakkaiden henkilötietoja niin kauan kuin niitä tarvitaan edellä mainittuihin tarkoituksiin sekä lakisääteisten vaatimusten mukaisesti. Lisätietoja sovellettavista säilytysajoista saa lähettämällä sähköpostia osoitteeseen legal@toro.com.

Toron tietosuojavakuutus

Asiakkaiden henkilötietoja voidaan käsitellä Yhdysvalloissa tai muussa maassa, jossa tietosuojalainsäädäntö on alemmalla tasolla kuin asiakkaan asuinmaassa. Kun siirrämme asiakkaan tietoja hänen asuinmaansa ulkopuolelle, varmistamme lainsäädännön vaatimilla toimenpiteillä, että käytössä on asianmukaiset tietojen suojauskäytännöt ja että tietoja käsitellään turvallisesti.

Tietoihin pääsy ja niiden korjaaminen

Asiakkaalla voi olla oikeus korjata tai tarkastella henkilötietojaan tai vastustaa tai rajoittaa tietojensa käsittelyä. Tämä on mahdollista lähettämällä sähköpostia osoitteeseen legal@toro.com. Jos Toron suorittama henkilötietojen käsittely huolettaa, pyydämme ottamaan meihin suoraan yhteyttä. Eurooppalaisilla asiakkailla on oikeus tehdä valitus asiaankuuluvalle tietosuojaviranomaiselle.

Tietoa Kalifornian osavaltion antamasta varoituksesta (Kalifornian lakiesitys 65)

Mikä tämä varoitus on?

Myytävässä tuotteessa saattaa olla seuraava varoitusmerkki:

VAROITUS: Syöpä ja lisääntymiseen liittyvä haitta – www.p65Warnings.ca.gov.

Mikä on lakiesitys 65?

Lakiesitys 65 koskee kaikkia yrityksiä, jotka toimivat tai myyvät tuotteita Kaliforniassa tai valmistavat tuotteita, joita voidaan myydä Kaliforniassa tai tuoda Kaliforniaan. Se määrää, että Kalifornian kuvernööri ylläpitää ja julkaisee luettelon kemikaaleista, joiden tiedetään aiheuttavan syöpää, synnynnäisiä vikoja ja / tai muita lisääntymishäiriöitä. Vuosittain päivitettävä luettelo sisältää satoja kemikaaleja, joita monet jokapäiväisessä käytössä olevat tuotteet sisältävät. Lakiesityksen 65 tarkoituksena on tiedottaa yleisöä näille kemikaaleille altistumisesta.

Lakiesitys 65 ei kiellä näitä kemikaaleja sisältävien tuotteiden myyntiä, mutta se vaatii varoitusten esittämistä tuotteessa, tuotepakkauksessa tai tuoteasiakirjoissa. Lakiesityksen 65 mukainen varoitus ei tarkoita, että tuote rikkoisi tuoteturvallisuusvaatimuksia tai -standardeja. Itse asiassa Kalifornian hallitus on selventänyt, että lakiesityksen 65 mukainen varoitus ”ei ole sääntelyyn liittyvä päätös siitä, onko tuote turvallinen vai vaarallinen”. Monia näistä kemikaaleista on käytetty jokapäiväisessä käytössä olevissa tuotteissa vuosia ilman dokumentoitua haittaa. Lisätietoja on osoitteessa https://oag.ca.gov/prop65/faqs-view-all

Lakiesityksen 65 mukainen varoitus tarkoittaa, että yritys on joko (1) arvioinut altistuksen ja tullut siihen tulokseen, että se ylittää ”ei-merkittävän riskitason” tai (2) on päättänyt antaa varoituksen perustuen tietoihinsa luettelossa olevan kemiallisen aineen olemassaolosta, mutta ei arvioi altistusta.

Sovelletaanko tätä lakia kaikkialla?

Lakiesityksen 65 mukaiset varoitukset vaaditaan vain Kalifornian lainsäädännössä. Varoituksia on esillä Kaliforniassa erilaisissa ympäristöissä, muun muassa ravintoloissa, päivittäistavarakaupoissa, hotelleissa, kouluissa ja sairaaloissa sekä monenlaisissa tuotteissa. Lisäksi jotkut verkko- ja postimyyntiyritykset antavat lakiesityksen 65 mukaisia varoituksia verkkosivustoillaan tai myyntiluetteloissaan.

Miten Kalifornian varoitukset eroavat Yhdysvaltain liittovaltion rajoituksista?

Lakiesityksen 65 vaatimukset ovat usein tiukempia kuin Yhdysvaltain liittovaltion vaatimukset ja kansainväliset vaatimukset. Useat aineet edellyttävät lakiesityksen 65 mukaisen varoituksen, vaikka aineen pitoisuus on huomattavasti pienempi kuin liittovaltion rajoituksissa. Esimerkiksi lyijyä koskeva rajoitus lakiesityksen 65 mukaisen varoituksen puitteissa on 0,5 µg/vrk, mikä on selvästi liittovaltion ja kansainvälisiä vaatimuksia vähemmän.

Miksi kaikissa vastaavissa tuotteissa ei ole varoitusta?

- Kaliforniassa myytäviin tuotteisiin vaaditaan lakiesityksen 65 mukainen merkintä, vaikka sitä ei vaadita muualla myytäviin vastaaviin tuotteisiin.
- Lakiesitystä 65 koskevassa oikeudenkäynnissä voidaan päättää, että yritys voi joutua käyttämään tuotteissaan lakiesityksen 65 mukaisia varoituksia, mutta muihin vastaavia tuotteita valmistaviin yrityksiin ei välttämättä sovelleta kyseistä vaatimusta.
- Lakiesityksen 65 täytäntöönpano on epäjohdonmukaista.
- Yritys voi päättää olla antamatta varoituksia, koska se on tullut siihen tulokseen, ettei lakiesitys 65 edellytä sitä. Se, ettei tuotteessa ole varoitusta, ei tarkoita sitä, että tuotteella ei olisi samoja kemikaalipitoisuuksia.

Miksi tämä varoitus on Toro-tuotteissa?

Toro on päättänyt tarjota kuluttajille mahdollisimman paljon tietoa, jotta he voivat tehdä tietoon perustuvia päätöksiä ostamistaan ja käyttämistään tuotteista. Toro antaa varoituksia tietyissä tapauksissa, kun se tietää, että tuotteessa on yhtä tai useampaa luettelossa olevaa kemikaalia, mutta ei arvioi altistustasoa, koska kaikista luettelon kemikaaleista ei ole olemassa altistuksen raja-arvoja. Toro on varmuuden vuoksi päättänyt antaa lakiesityksen 65 mukaiset varoitukset, vaikka Toro-tuotteista saatu altistus voi olla vähäinen tai selvästi ”ei-merkittävällä riskitasolla”. Lisäksi jos Toro ei anna näitä varoituksia, Kalifornian osavaltio tai lakiesityksen 65 toimeenpanoa vaativat yksityiset tahot voivat haastaa Toron oikeuteen, mistä voi aiheutua huomattavia rangaistuksia.

Toron takuu

Kahden vuoden tai 1 500 tunnin rajoitettu takuu

Ehdot ja takuunalaiset tuotteet

The Toro Company ja sen sisaryhtiö Toro Warranty Company antavat yhteisen sopimuksensa mukaisesti tälle Toron kaupalliselle tuotteelle (”tuote”) kahden vuoden tai 1 500 käyttötunnin* (sen mukaan, kumpi saavutetaan ensin) materiaali- ja valmistusvirhetakuun. Tämä takuu koskee kaikkia tuotteita ilmastajia lukuun ottamatta (katso näiden tuotteiden erillinen takuulauselma). Jos takuuehdot täyttyvät, korjaamme tuotteen veloituksetta. Tähän sisältyy vianmääritys, työ, osat ja kuljetus. Tämä takuu alkaa sinä päivämääränä, jolloin tuote toimitetaan alkuperäiselle ostajalle.
* Koskee tuotteita, joissa on tuntilaskuri.

Takuuhuollon ohjeet

Ostajan vastuulla on ilmoittaa heti tuotteen maahantuojalle tai valtuutetulle jälleenmyyjälle, jolta tuote on ostettu, jos hän uskoo tuotteessa olevan takuunalaisen vian. Maahantuojien ja jälleenmyyjien yhteystiedot sekä tiedot takuuseen liittyvistä oikeuksista ja vastuista ovat saatavana osoitteesta:

Toro Commercial Products Service Department
Toro Warranty Company
8111 Lyndale Avenue South
Bloomington, MN 55420-1196

+1 952 888 8801 tai +1 800 952 2740
Sähköpostiosoite: commercial.warranty@toro.com

Omistajan vastuut

Tuotteen omistajan vastuulla on huolehtia *käyttöoppaassa* esitetyistä huolloista ja säädöistä. Tämä takuu ei kata korjauksia tuotevioille, jotka aiheutuvat vaadittavien huoltojen ja säätöjen laiminlyönnistä.

Takuun ulkopuoliset kohteet ja viat

Kaikki takuuaikana ilmenevät tuoteviat ja häiriöt eivät ole valmistus- tai materiaalivirheitä. Tämä takuu ei kata seuraavia:

- Tuoteviat, jotka aiheutuvat muiden kuin Toron varaosien käytöstä tai ylimääräisten tai muutettujen ei-Toro-lisävarusteiden ja tuotteiden asennuksesta ja käytöstä.
- Tuoteviat, jotka johtuvat suositeltujen huoltojen ja/tai säätöjen laiminlyönnistä.
- Tuoteviat, jotka johtuvat tuotteen liian rajusta, huolimattomasta tai piittaamattomasta käytöstä.
- Käytössä kuluneet osat, jotka eivät ole viallisia. Tuotteen normaalissa käytössä kuluvia osia ovat esimerkiksi jarrupalat ja -päällysteet, kytkimen päällysteet, terät, kelat, rullat ja laakerit (suljetut tai rasvattavat), kiinteät terät, sytytystulpat, kääntöpyörät ja laakerit, renkaat, suodattimet, hihnat ja tietyt ruiskuttimen osat, kuten kalvot, suuttimet ja sulkuventtiilit.
- Viat, jotka aiheutuvat ulkopuolisista tekijöistä, kuten säästä, varastointikäytännöistä, likaantumisesta tai hyväksymättömien polttoaineiden, jäähdytysnesteiden, voiteluaineiden, lisäaineiden, lannoitteiden, veden tai kemikaalien käytöstä.
- Soveltuvista vaatimuksista poikkeavien polttoaineiden (esim. bensiinin, dieselin tai biodieselin) laatuun tai toimintaan liittyvät ongelmat.
- Normaali melu, tärinä, kuluminen ja haurastuminen. Normaali kuluminen kattaa esimerkiksi istuinten vaurioitumisen kulumisen tai hankaamisen seurauksena, maalipintojen kulumisen sekä naarmuuntuneet tarrat tai ikkunat.

Osat

Huoltoaikataulun mukaisesti vaihdettavat osat kuuluvat takuun piiriin niiden määritettyyn vaihtoajankohtaan asti. Tämän takuun mukaisesti vaihdetuille osille annetaan takuu alkuperäisen tuotetakuun ajaksi, ja ne siirtyvät Toron omistukseen. Toro tekee lopullisen päätöksen siitä, korjataanko osa tai kokoonpano vai vaihdetaanko se. Toro voi käyttää takuukorjauksiin kunnostettuja osia.

Syväpurkaus- ja litium-ioniakun takuu

Syväpurkaus- ja litium-ioniakun käyttöikänsä aikana tuottama kokonaiskilowattituntimäärä on rajallinen. Tapa, jolla akkua käytetään, ladataan ja huolletaan, voi joko pidentää tai lyhentää akun kokonaiskäyttöikää. Kun laitteen akkuja käytetään, niiden mahdollistama työmäärä latauskertojen välillä vähenee hitaasti, kunnes akut ovat kuluneet loppuun. Normaalissa käytössä loppuun kuluneiden akkujen vaihto on tuotteen omistajan vastuulla. Huomautus: (vain litium-ioniakku): Suhteellisesti kahden vuoden jälkeen. Lisätietoja on akun takuussa.

Elinikäinen kampiakselin takuu (vain ProStripe 02657 -malli)

Prostripe-laitteessa, joka on varustettu aidolla Toro-kitkalevyllä ja Crank-Safe-teräjarrukytkimellä (integroitu teräjarrukytkin (BBC) + kitkalevykokoonpano) alkuperäisenä laitteena ja jota alkuperäinen ostaja käyttää suositeltujen käyttö- ja huoltotoimenpiteiden mukaisesti, on elinikäinen takuu moottorin kampiakselin taittumisen varalta. Koneissa, jotka on varustettu kitka-aluslaatoilla, teräjarrukytkinyksiköillä (BBC) ja muilla vastaavilla laitteilla, ei ole elinikäistä kampiakselin takuuta.

Omistaja tekee huollot omalla kustannuksellaan

Moottorin viritys, voitelu, puhdistus ja kiillotus, suodattimien ja jäähdytysnesteen vaihto sekä suositeltujen huoltojen suorittaminen ovat esimerkkejä normaaleista huoltotoimista, jotka Toro-tuotteen omistajan on tehtävä omalla kustannuksellaan.

Yleiset ehdot

Tämä takuu oikeuttaa ainoastaan valtuutetun Toro-maahantuojan tai jälleenmyyjän tekemään korjaukseen.

Toro Company ja Toro Warranty Company eivät ole vastuussa epäsuorista, satunnaisista tai välillisistä vahingoista, jotka liittyvät tämän takuun kattamiin Toro-tuotteisiin. Tällaisia vahinkoja voivat olla esimerkiksi korvaavan tuotteen tai huollon hankkimiseen liittyvät kustannukset kohtuullisten vikajaksojen aikana tai kustannukset, jotka aiheutuvat siitä, että tuote ei ole käytettävissä takuuhuollon aikana. Alla esitetty päästötakuu, jos se on sovellettavissa, on ainoa nimenomainen takuu. Kaikki hiljaiset takuut tuotteen sopivuudesta kauppatavaraksi tai tiettyyn tarkoitukseen ovat voimassa vain tämän nimenomaisen takuun ajan.

Joissakin osavaltioissa ei sallita satunnaisten tai välillisten vahinkojen poissulkemista tai hiljaisen takuun kestoon liittyviä rajoituksia, joten yllä mainitut poikkeukset ja rajoitukset eivät välttämättä koske kaikkia ostajia. Tämä takuu antaa ostajalle tiettyjä laillisia oikeuksia. Ostajalla voi olla myös muita oikeuksia, jotka vaihtelevat osavaltioittain.

Päästötakuuta koskeva huomautus

Tuotteen päästöjen rajoitusjärjestelmä saattaa kuulua erillisen takuun piiriin Yhdysvaltojen Environmental Protection Agencyn EPA:n ja/tai California Air Resources Boardin CARB:n vaatimusten mukaisesti. Yllä mainitut tuntirajoitukset eivät koske päästöjen rajoitusjärjestelmän takuuta. Lisätietoja on tuotteen mukana toimitetussa tai moottorin valmistajan oppaisiin sisältyvässä moottorin päästöjärjestelmän takuulauselmassa (Engine Emission Control Warranty Statement).

Muut maat kuin Yhdysvallat ja Kanada

Asiakkaat, jotka ovat ostaneet Yhdysvalloista tai Kanadasta maahantuotuja Toro-tuotteita, saavat maansa, maakuntansa tai osavaltionsa mukaiset takuuehdot Toro-jälleenmyyjältä. Jos olet jostakin syystä tyytymätön jälleenmyyjän palveluun tai jos tämä ei pysty toimittamaan takuuehtoja, ota yhteys valtuutettuun Toro-huoltoliikkeeseen.