Form No. 3429-623 Rev B

TORO®

Count on it.

Manuel de l'utilisateur

Rouleau aplanisseur pour greens GreensPro™ 1260

N° de modèle 44913—N° de série 404476532 et suivants

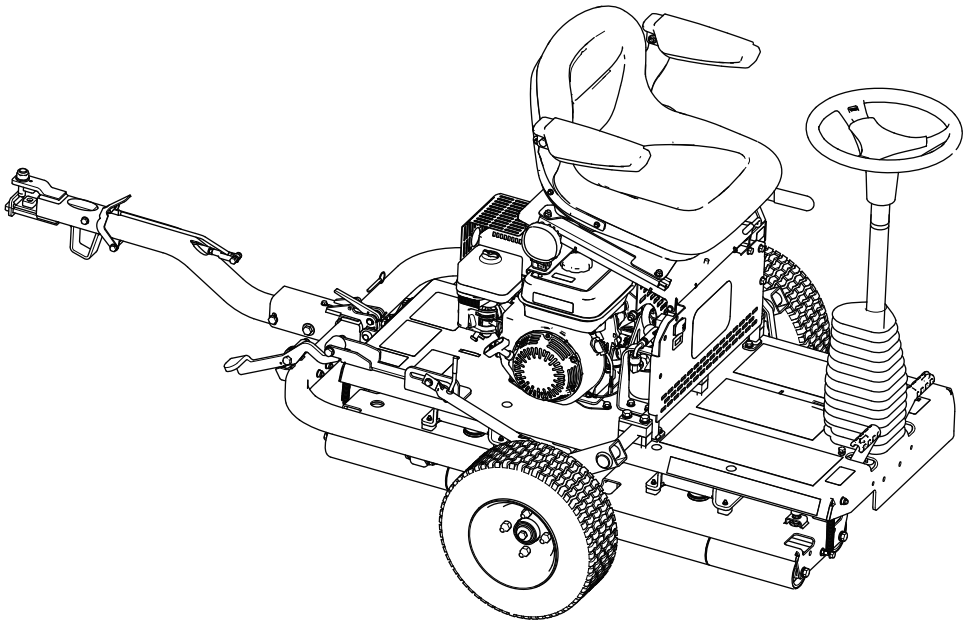

Enregistrez votre produit à www.Toro.com.
Traduction du texte d'origine (FR)

CE

3429-623 B

Ce produit est conforme à toutes les directives européennes pertinentes. Pour plus de renseignements, reportez-vous à la Déclaration de conformité spécifique du produit fournie séparément.

Vous commettez une infraction à la section 4442 ou 4443 du Code des ressources publiques de Californie si vous utilisez cette machine dans une zone boisée, broussailleuse ou recouverte d'herbe à moins d'équiper le moteur d'un pare-étincelles, tel que défini à la section 4442, maintenu en bon état de marche, ou à moins de construire, équiper et entretenir le moteur de manière à prévenir les incendies.

⚠ ATTENTION

CALIFORNIE
Proposition 65 - Avertissement

Les gaz d'échappement de ce produit contiennent des substances chimiques considérées par l'état de Californie comme susceptibles de provoquer des cancers, des malformations congénitales et autres troubles de la reproduction.

L'utilisation de ce produit peut entraîner une exposition à des substances chimiques considérées pas l'état de Californie comme capables de provoquer des cancers, des anomalies congénitales ou d'autres troubles de la reproduction.

Introduction

Cette machine est un rouleau aplanisseur pour greens autoporté prévu pour les utilisateurs professionnels employés à des applications commerciales. Il est principalement conçu pour aplanir les greens, les cours de tennis et autres surfaces gazonnées délicates dans les parcs, les terrains de golf, les terrains de sports et les espaces verts commerciaux. L'utilisation de ce produit à d'autres fins que celle qui est prévue peut être dangereuse pour vous-même et pour les personnes à proximité.

Lisez attentivement cette notice pour apprendre comment utiliser et entretenir correctement votre produit, et éviter ainsi de l'endommager ou de vous blesser. Vous êtes responsable de l'utilisation sûre et correcte du produit.

Consultez le site www.Toro.com pour tout document de formation à la sécurité et à l'utilisation des produits, pour tout renseignement concernant un produit ou un accessoire, pour obtenir l'adresse des concessionnaires ou pour enregistrer votre produit.

Pour obtenir des prestations de service, des pièces Toro d'origine ou des renseignements complémentaires, munissez-vous des numéros de modèle et de série du produit et contactez un concessionnaire-réparateur agréé ou le service client Toro. La Figure 1 indique l'emplacement des numéros de modèle et de série sur le produit. Inscrivez les numéros dans l'espace réservé à cet effet.

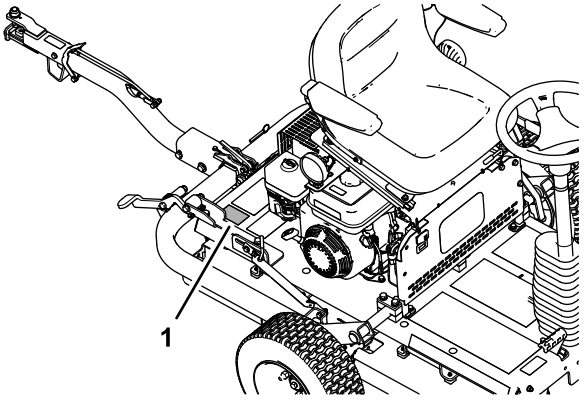

g279976

Figure 1

1. Emplacement des numéros de modèle et de série

N° de modèle _____

N° de série _____

Les mises en garde de ce manuel soulignent des dangers potentiels et sont signalées par le symbole de sécurité (Figure 2), qui indique un danger pouvant entraîner des blessures graves ou mortelles si les précautions recommandées ne sont pas respectées.

g000502

Figure 2
Symbole de sécurité

Ce manuel utilise deux termes pour faire passer des renseignements essentiels. **Important**, pour attirer l'attention sur des renseignements mécaniques spécifiques et **Remarque**, pour insister sur des renseignements d'ordre général méritant une attention particulière.

© 2019—The Toro® Company
8111 Lyndale Avenue South
Bloomington, MN 55420

Contactez-nous sur www.Toro.com.
Imprimé au Royaume-Uni
Tous droits réservés

Table des matières

Sécurité 4
Consignes de sécurité générales 4
Autocollants de sécurité et d'instruction 4
Mise en service 7
1 Montage des roues de transport 8
2 Montage de l'attelage 8
3 Retrait de la machine de la palette 10
4 Graissage de la machine 10
Vue d'ensemble du produit 11
Commandes 11
Commandes du moteur 12
Caractéristiques techniques 13
Outils et accessoires 13
Avant l'utilisation 14
Contrôles de sécurité avant l'utilisation 14
Avant d'utiliser la machine 14
Spécifications relatives au carburant 14
Remplissage du réservoir de carburant 15
Pendant l'utilisation 15
Consignes de sécurité pendant l'utilisation 15
Démarrage du moteur 16
Arrêt du moteur 17
Transport de la machine 17
Utilisation de la machine 19
Conseils d'utilisation 19
Après l'utilisation 20
Consignes de sécurité après l'utilisation 20
Transport de la machine 20
Entretien 21
Consignes de sécurité pendant l'entretien 21
Programme d'entretien recommandé 21
Notes concernant les problèmes constatés 22
Liste de contrôle pour l'entretien journalier 22
Procédures avant l'entretien 23
Préparation à l'entretien 23
Levage du siège du conducteur 23
Abaissement du siège du conducteur 24
Lubrification 24
Graissage de l'arbre du rouleau moteur 24
Entretien du moteur 25
Sécurité du moteur 25
Huile moteur spécifiée 25
Contrôle du niveau d'huile moteur 25
Vidange de l'huile moteur 25
Contrôle des éléments du filtre à air 27
Entretien du filtre à air 28
Entretien de la bougie 28
Contrôle et réglage du jeu aux soupapes 29
Entretien du système d'alimentation 29
Nettoyage de la cuvette de décantation 29
Entretien du système électrique 30
Contrôle du système de sécurité 30
Entretien des freins 30
Contrôle du frein de stationnement 30
Réglage du frein de stationnement 30
Entretien du système hydraulique 31
Consignes de sécurité relatives au système hydraulique 31
Contrôle des flexibles et raccords hydrauliques 31
Spécifications de liquide hydraulique 32
Contrôle du niveau de liquide hydraulique 32
Vidange et remplacement du liquide hydraulique et du filtre 33
Entretien du châssis 35
Contrôle de la pression des pneus 35
Contrôle du serrage des fixations de la machine 35
Nettoyage 35
Nettoyage de la machine 35
Remisage 36
Préparation de la machine au remisage à court terme 36
Préparation de la machine au remisage à long terme 36
Remisage de la machine 37

Sécurité

Cette machine est conçue en conformité avec la norme EN ISO 12100:2010 et la norme ANSI B71.4-2017.

Important: **Pour les données réglementaires exigées par la CE, reportez-vous à la Déclaration de conformité fournie avec la machine.**

Consignes de sécurité générales

Ce produit peut causer des blessures. Respectez toujours toutes les consignes de sécurité pour éviter des blessures graves.

- Vous devez lire et comprendre le contenu de ce *Manuel de l'utilisateur* avant de démarrer le moteur.
- Accordez toute votre attention à l'utilisation de la machine. Ne faites rien d'autre qui puisse vous distraire, au risque de causer des dommages corporels ou matériels.
- N'approchez pas les mains ou les pieds des composants mobiles de la machine.
- N'utilisez pas la machine s'il manque des capots ou d'autres dispositifs de protection, ou s'ils sont endommagés.
- Avant de quitter la position d'utilisation, coupez le moteur de la machine, enlevez la clé (selon l'équipement) et attendez l'arrêt complet de tout mouvement. Laissez refroidir la machine avant de la régler, d'en faire l'entretien, de la nettoyer ou de la remiser.

L'usage ou l'entretien incorrect de cette machine peut occasionner des accidents. Pour réduire les risques d'accidents et de blessures, respectez les consignes de sécurité qui suivent. Tenez toujours compte des mises en garde signalées par le symbole de sécurité (⚠) et la mention Prudence, Attention ou Danger. Le non respect de ces instructions peut entraîner des blessures graves ou mortelles.

Autocollants de sécurité et d'instruction

Des autocollants de sécurité et des instructions bien visibles par l'opérateur sont placés près de tous les endroits potentiellement dangereux. Remplacez tout autocollant endommagé ou manquant.

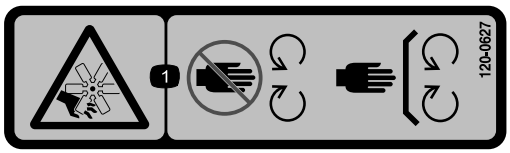

decal120-0627

120-0627

1. Risque de coupure/mutilation par le ventilateur – ne vous approchez pas des pièces mobiles et laissez toutes les protections et tous les capots en place.

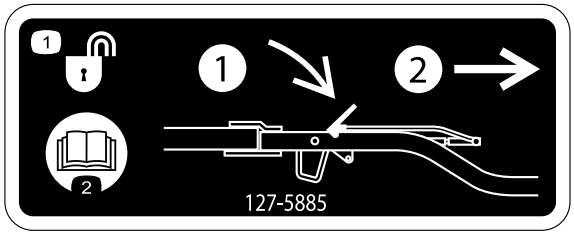

decal127-5885

127-5885

1. Déverrouillage d'attelage – 1) appuyez sur le verrou ; 2) tirez sur le verrou.
2. Lisez le *Manuel de l'utilisateur*.

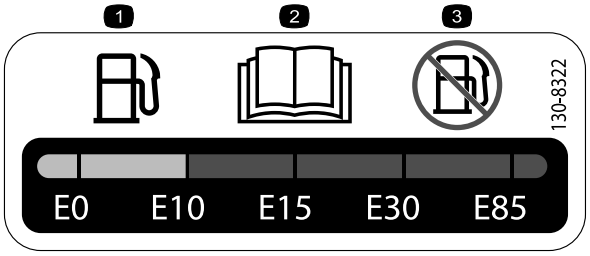

decal130-8322

130-8322

1. Utilisez uniquement de l'essence contenant 10 % d'éthanol par volume (E10) ou moins.
2. Lisez le *Manuel de l'utilisateur*.
3. N'utilisez pas d'essence contenant plus de 10 % d'éthanol par volume (E10).

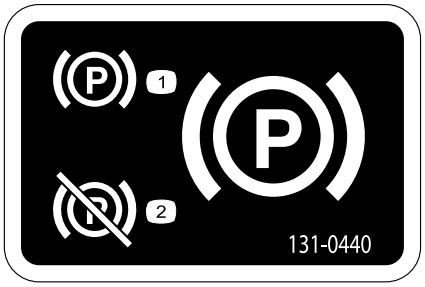

decal131-0440

131-0440

1. Frein de stationnement serré
2. Frein de stationnement desserré

decal133-1701

133-1701

1. Attention – lisez le *Manuel de l'utilisateur* ; n'utilisez pas cette machine à moins d'avoir les compétences nécessaires.
2. Attention – portez des protecteurs d'oreilles.
3. Attention – tenez tout le monde à bonne distance de la machine.
4. Attention – ne vous approchez pas des pièces mobiles et laissez toutes les protections et tous les capots en place.
5. Risque de renversement – n'utilisez pas la machine près d'étendues d'eau, de pentes ou de dénivellations.

decal133-8062

133-8062

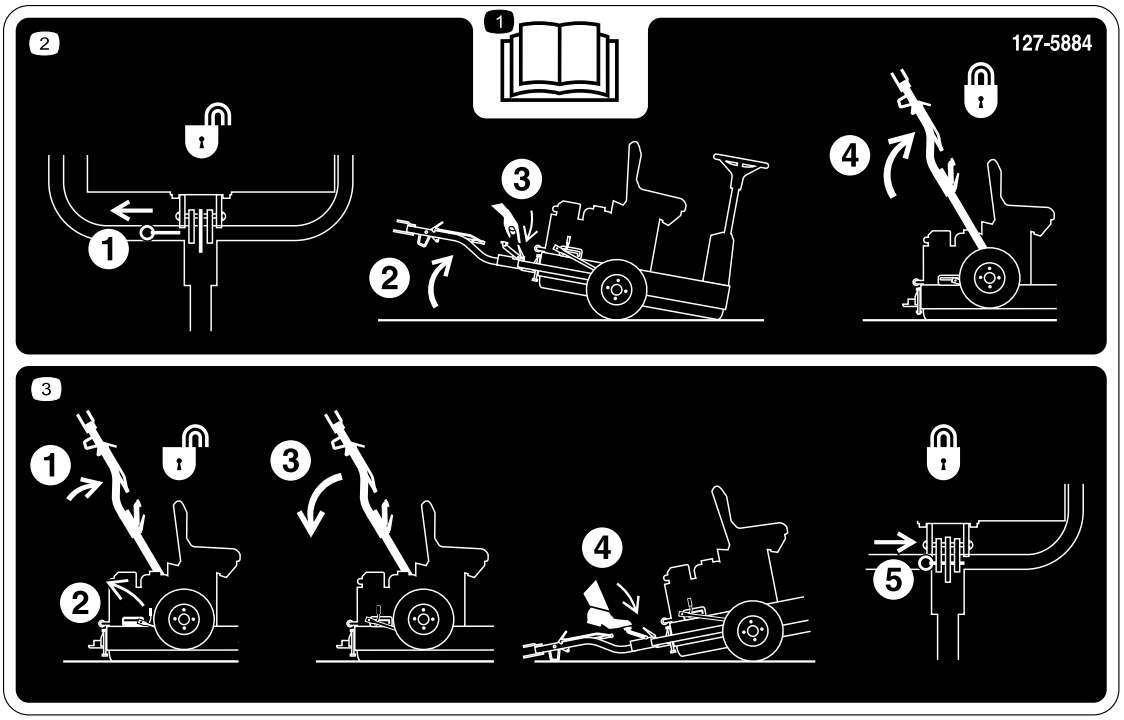

decal127-5884

127-5884

1. Lisez le *Manuel de l'utilisateur*.

2. 1) Tirez la goupille de verrouillage ; 2) Basculez la machine vers le haut ; 3) Déverrouillez l'attelage ; 4) Élevez l'attelage jusqu'à ce que le verrou du levier s'enclenche dans la glissière.

3. 1) Poussez l'attelage vers le haut ; 2) Relâchez le levier de verrouillage ; 3) Abaissez l'attelage ; 4) Appuyez sur la pédale au pied jusqu'à ce que l'attelage s'enclenche en place ; 5) Insérez la goupille de verrouillage.

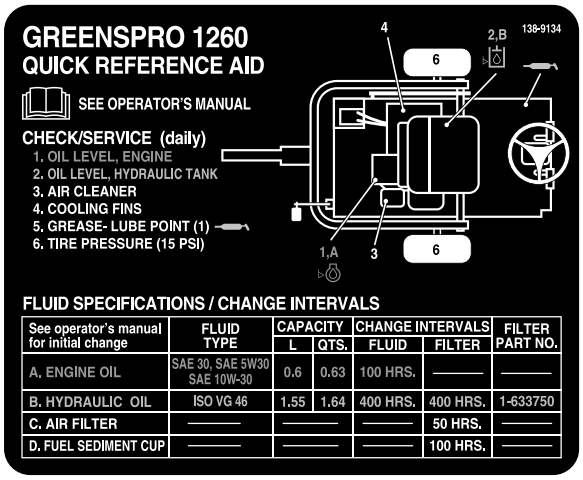

See operator's manual for initial change	FLUID TYPE	CAPACITY		CHANGE INTERVALS		FILTER PART NO.
		L	QTS.	FLUID	FILTER	
A. ENGINE OIL	SAE 30, SAE 5W30 SAE 10W-30	0.6	0.63	100 HRS.	———	———
B. HYDRAULIC OIL	ISO VG 46	1.55	1.64	400 HRS.	400 HRS.	1-633750
C. AIR FILTER	———	———	———	———	50 HRS.	———
D. FUEL SEDIMENT CUP	———	———	———	———	100 HRS.	———

decal138-9134

138-9134

Mise en service

Pièces détachées

Reportez-vous au tableau ci-dessous pour vérifier si toutes les pièces ont été expédiées.

Procédure	Description	Qté	Utilisation
1	Roue de transport	2	Montez les roues de transport.
2	Support de blocage Boulon (M10 x 30 mm) Rondelle-frein (M10) Rondelle (M10) Écrou (M10) Attelage Boulon (M10 x 100 mm) Contre-écrou (M10) Boulon (M12 x 100 mm) Rondelle (M12) Contre-écrou (M12) Rondelle d'écartement (au besoin)	1 4 4 6 4 1 1 1 1 2 1 2	Montage de l'attelage.
3	Aucune pièce requise	–	Retrait de la machine de la palette.
4	Lubrifiants (non fournis)	–	Graissage de la machine.

Médias et pièces supplémentaires

Description	Qté	Utilisation
Manuel de l'utilisateur Manuel du propriétaire du moteur.	1 1	À consulter avant d'utiliser la machine.
Certificat de conformité	1	Le certificat est exigé pour satisfaire à la norme européenne CE.

1

Montage des roues de transport

Pièces nécessaires pour cette opération:

2	Roue de transport

Dépose des supports d'expédition

1. Retirez les écrous de roue qui fixent les moyeux au support d'expédition (Figure 3).

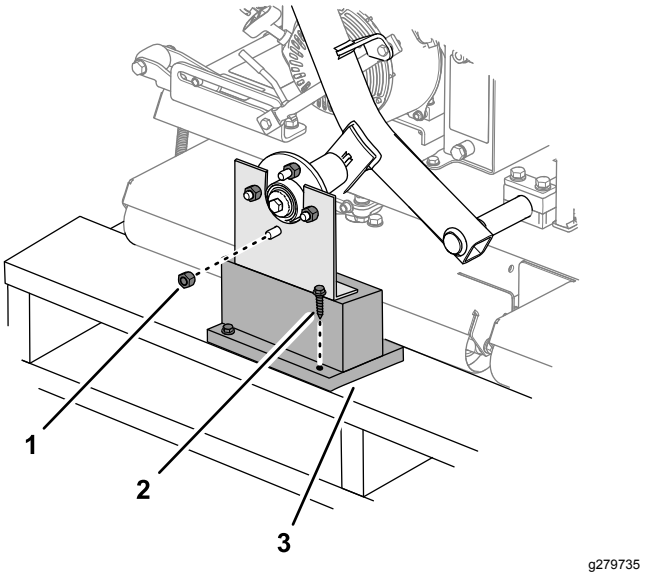

Figure 3

1. Écrou de roue
2. Tire-fond
3. Support d'expédition

2. Retirez l'autre écrou de roue qui est vissé sur le goujon du moyeu (Figure 3).
3. Retirez les tire-fonds qui fixent les supports d'expédition à la palette et déposez le support (Figure 3).
4. Répétez les opérations 1 à 3 pour le support d'expédition de l'autre côté de la machine.

Montage des roues

1. Montez les 2 roues de transport sur les moyeux en serrant légèrement les écrous de roue retirés sous Dépose des supports d'expédition (page 8).

   Remarque: Vous serrerez complètement les écrous de roue à la section 2 Montage de l'attelage (page 8).

2. Gonflez les pneus à 1,03 bar.

2

Montage de l'attelage

Pièces nécessaires pour cette opération:

1	Support de blocage
4	Boulon (M10 x 30 mm)
4	Rondelle-frein (M10)
6	Rondelle (M10)
4	Écrou (M10)
1	Attelage
1	Boulon (M10 x 100 mm)
1	Contre-écrou (M10)
1	Boulon (M12 x 100 mm)
2	Rondelle (M12)
1	Contre-écrou (M12)
2	Rondelle d'écartement (au besoin)

Procédure

1. Montez le support de verrouillage sur le cadre de la machine, comme montré à la Figure 4.

   Remarque: Serrez les écrous à 52 N·m.

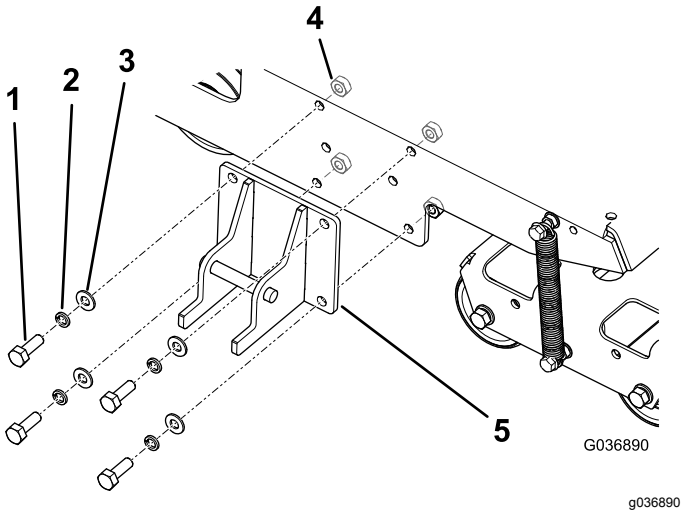

Figure 4

1. Boulon (M10 x 30 mm) (4)
2. Rondelle frein M10 (4)
3. Rondelle M10 (4)
4. Écrou M10 (4)
5. Support de blocage

2. Fixez l'attelage au support de pivotement avec les fixations correctes ; voir Figure 5.

- Dans les trous avant, utilisez un boulon (M10 x 100 mm), 2 rondelles (M10) et un contre-écrou (M10).
- Dans les trous arrière, utilisez un boulon (M12 x 100 mm), 2 rondelles (M12) et un contre-écrou (M12).
- Si chaque boulon de votre machine est muni d'une troisième rondelle, utilisez ces rondelles comme entretoises entre l'attelage et l'intérieur du support de pivotement de l'attelage (Figure 6).

Remarque: Utilisez les trous dans le support de pivotement de l'attelage qui correspondent à la hauteur de l'attelage du véhicule tracteur.

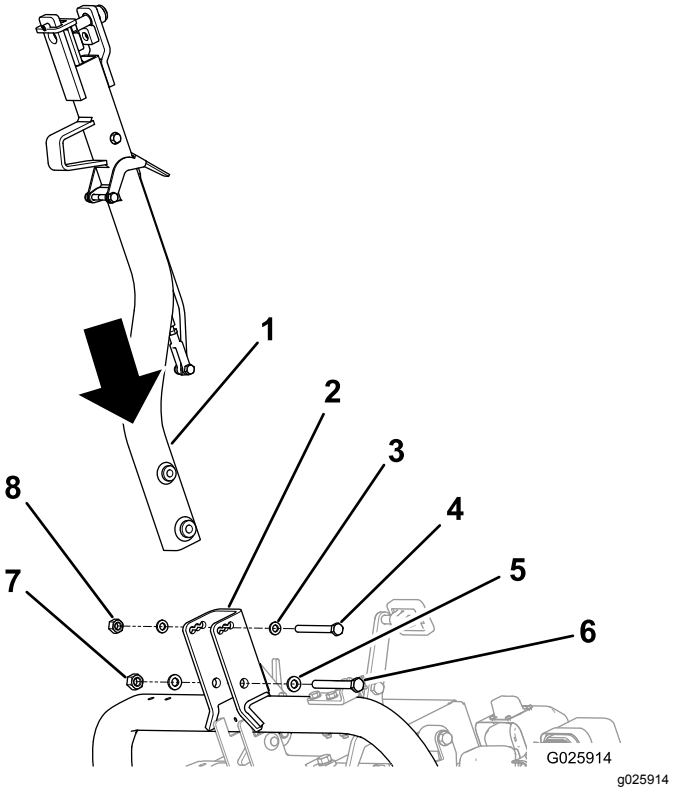

Figure 5

1. Attelage
2. Support de pivotement de l'attelage
3. Rondelle M10 (2)
4. Boulon (M10)
5. Rondelle M12 (2)
6. Boulon (M12)
7. Contre-écrou (M12)
8. Contre-écrou (M10)

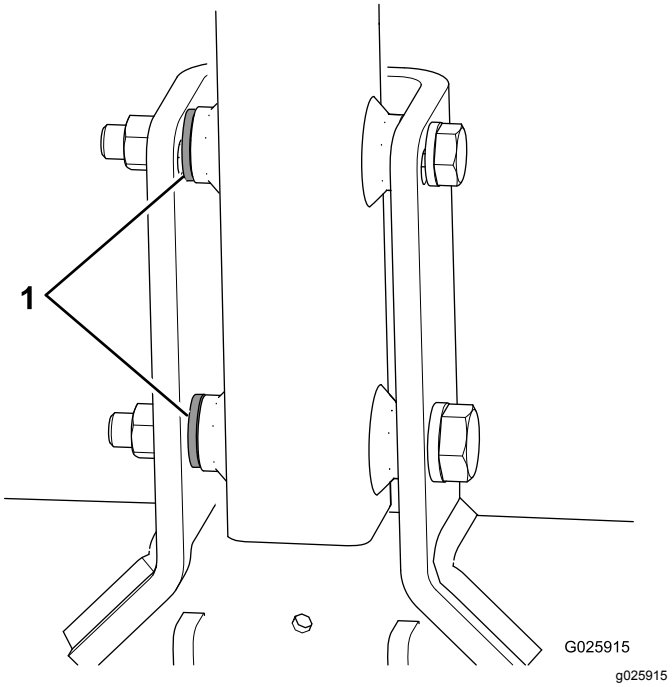

Figure 6

1. Rondelles d'écartement

3. Serrez le petit boulon à 73 N·m et le grand boulon à 126 N·m.
4. Poussez le dispositif d'attelage vers le haut jusqu'à ce que le levier de verrouillage soit dégagé du verrou de la glissière (Figure 7).

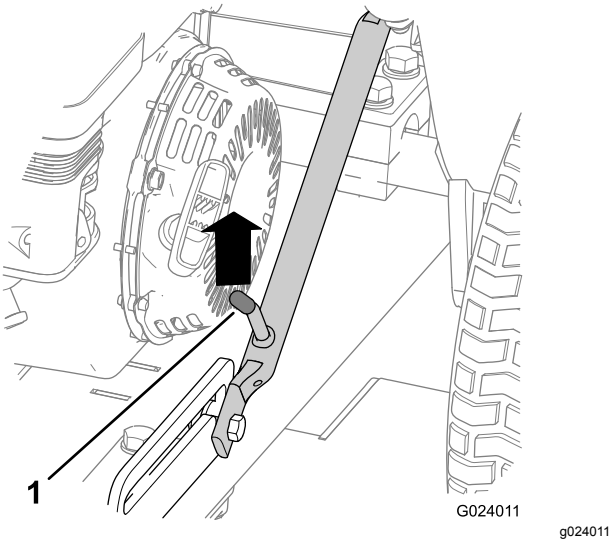

Figure 7

1. Levier de verrouillage

5. Abaissez l'attelage.
6. Si elle est présente, retirez la goupille de verrouillage du verrou (Figure 8).

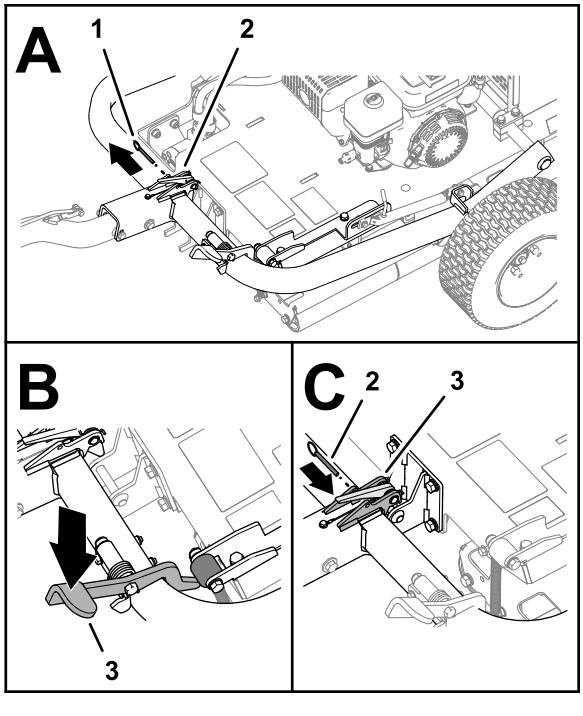

Figure 8

1. Goupille de verrouillage
2. Verrou
3. Pédale d'attelage

7. Appuyez sur la pédale d'attelage jusqu'à ce que l'attelage se verrouille en place (Figure 8).
8. Insérez la goupille de verrouillage dans les trous du verrou (Figure 8).
9. Serrez les écrous des roues de transport à 108 N·m.

3

Retrait de la machine de la palette

Aucune pièce requise

Procédure

1. Enlevez les blocs en bois du côté attelage de la palette.

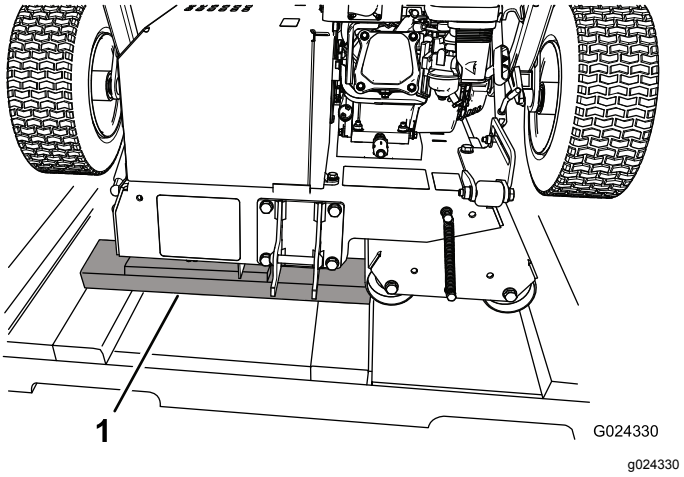

Figure 9

1. Bloc en bois

2. Posez des planches en bois sur le sol au bout de la palette.

   Remarque: Les planches doivent être légèrement plus minces que la palette. Vous pouvez utiliser les côtés et/ou les extrémités de la caisse.

3. Faites rouler la machine avec précaution de la palette sur les planches puis sur le sol.

   Important: **Les rouleaux ne doivent pas toucher la palette quand la machine descend sur le sol.**

4. Enlevez les éléments d'emballage encore présents.

4

Graissage de la machine

Pièces nécessaires pour cette opération:

–	Lubrifiants (non fournis)

Procédure

Avant d'utiliser la machine, il est nécessaire de la graisser correctement pour garantir ses caractéristiques de fonctionnement ; voir Lubrification (page 24). Si la machine n'est pas graissée correctement, des pannes prématurées de pièces importantes se produiront.

Vue d'ensemble du produit

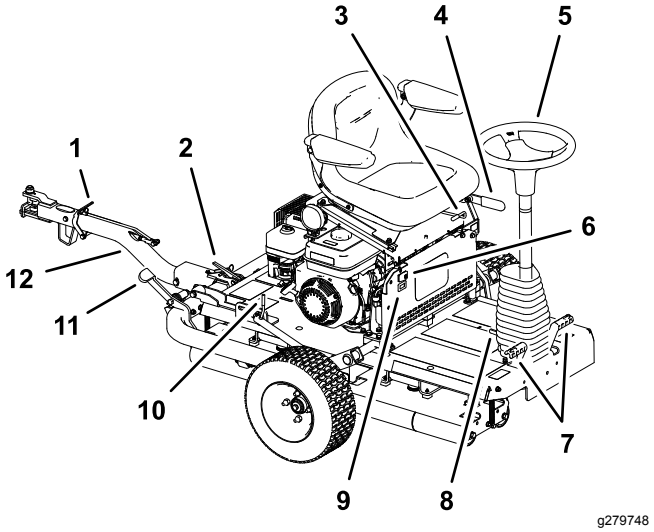

Figure 10

1. Levier de verrouillage de l'attelage
2. Verrou d'attelage
3. Levier de réglage du siège
4. Frein de stationnement
5. Volant
6. Interrupteur d'éclairage
7. Pédales de déplacement
8. Pédale d'inclinaison du volant
9. Compteur horaire
10. Levier de verrouillage
11. Pédale d'attelage
12. Attelage

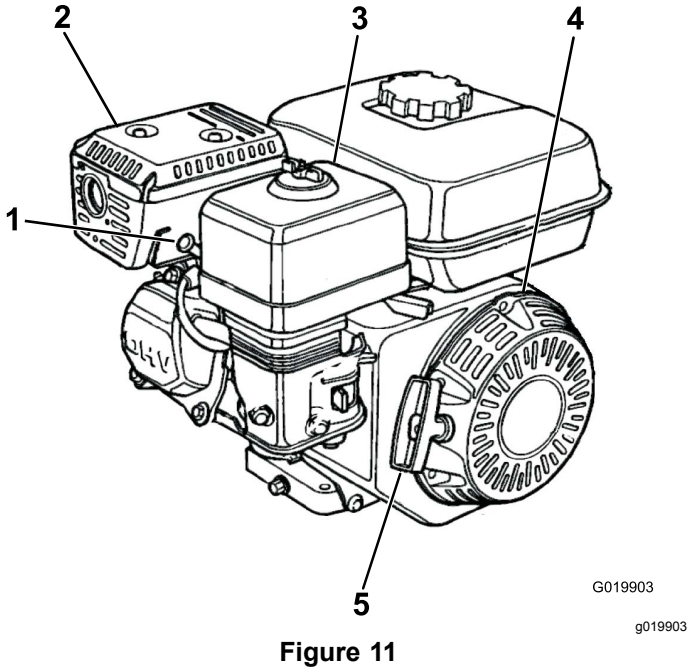

Figure 11

1. Bougie
2. Silencieux
3. Filtre à air
4. Lanceur
5. Poignée du lanceur

Commandes

Frein de stationnement

Serrez le frein de stationnement pour permettre le démarrage du moteur. Tirez sur le levier pour serrer le frein de stationnement (Figure 12). Poussez le levier en avant pour le desserrer.

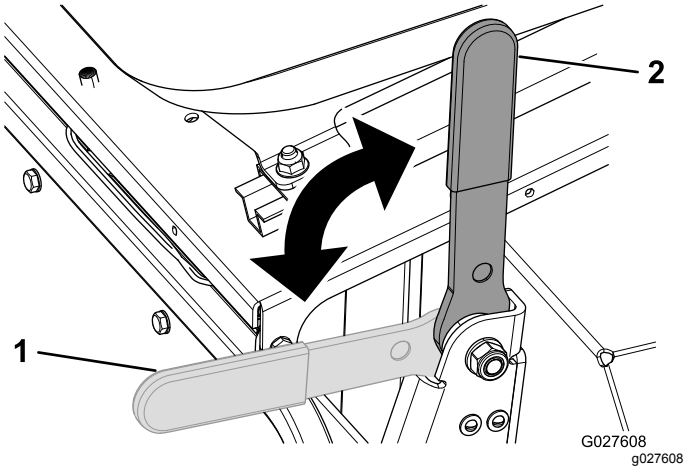

Figure 12

1. Frein de stationnement desserré
2. Frein de stationnement serré

Volant

Tournez le volant (Figure 10) dans le sens horaire pour faire tourner la machine en marche avant.

Tournez le volant dans le sens antihoraire pour faire tourner la machine en marche arrière.

Remarque: Comme la direction change au bout de chaque passage, vous devez vous entraîner à utiliser la machine pour vous habituer au contrôle de la direction.

Le volant commande l'angle des rouleaux aplanisseurs, lesquels dirigent la machine. L'angle de braquage du volant est limité, aussi la machine a-t-elle un grand rayon de braquage.

Pédale d'inclinaison du volant

Pour incliner le volant vers vous, appuyez sur la pédale (Figure 10) et tirez la colonne de direction vers vous à la position qui vous convient le mieux, puis relâchez la pédale.

Pédales de déplacement

Les pédales de déplacement (Figure 10), situées de part et d'autre de la base du volant, commandent le

déplacement du rouleau moteur. Les pédales sont connectées afin qu'il soit impossible de les enfoncer simultanément ; vous ne pouvez enfoncer qu'une seule pédale à la fois. Si vous enfoncez la pédale droite, la machine se déplace vers la droite et si vous enfoncez la pédale gauche, elle se déplace vers la gauche. Plus vous enfoncez une pédale, plus votre vitesse augmente dans cette direction.

Remarque: Immobiliser complètement la machine avant de changer de direction ; ne changez pas brutalement la direction de la pédale. Cela aurait pour effet de soumettre la transmission à un effort excessif qui entraînera une défaillance prématurée des composants de la transmission. Actionnez les pédales lentement et en douceur pour éviter d'endommager l'herbe ou les composants de la transmission.

Lorsque vous utilisez la machine sur une pente, assurez-vous que le rouleau moteur se trouve en aval pour assurer une traction adéquate. Vous risquez sinon d'abîmer le gazon.

Dispositif d'attelage

Utilisez le dispositif d'attelage (Figure 10) pour remorquer la machine et pour abaisser/élever les roues de transport.

Levier de réglage du siège

Vous pouvez avancer ou reculer le siège Faites pivoter le levier de réglage du siège (Figure 10) vers le haut et avancez ou reculez le siège, puis relâchez le levier.

Boulons de réglage des accoudoirs

Vous pouvez régler chacun des accoudoirs en tournant le bouton de réglage correspondant (Figure 13).

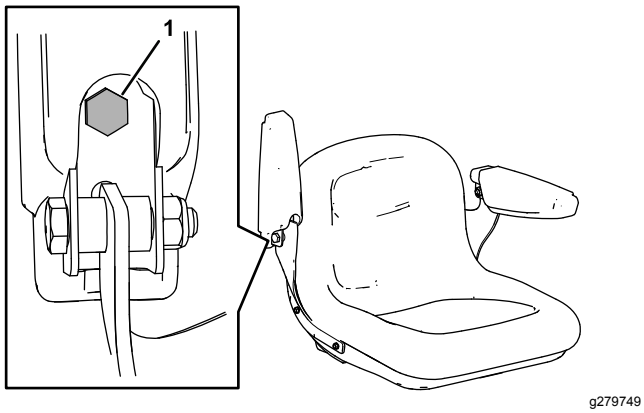

Figure 13

1. Boulon de réglage

Interrupteur d'éclairage

Il permet d'allumer et d'éteindre l'éclairage (Figure 10).

Compteur horaire

Le compteur horaire (Figure 10) indique le nombre total d'heures de fonctionnement de la machine.

Commandes du moteur

Remarque: Reportez-vous au manuel du propriétaire du moteur pour toute information supplémentaire sur la commande du moteur.

Interrupteur marche/arrêt

L'interrupteur Marche/Arrêt (Figure 14) permet de démarrer et d'arrêter le moteur. Cet interrupteur est situé sur l'avant du moteur. Tournez l'interrupteur Marche/Arrêt en position de MARCHE (ON) pour démarrer le moteur et le faire tourner. Tournez l'interrupteur Marche/Arrêt en position ARRÊT (OFF) pour arrêter le moteur.

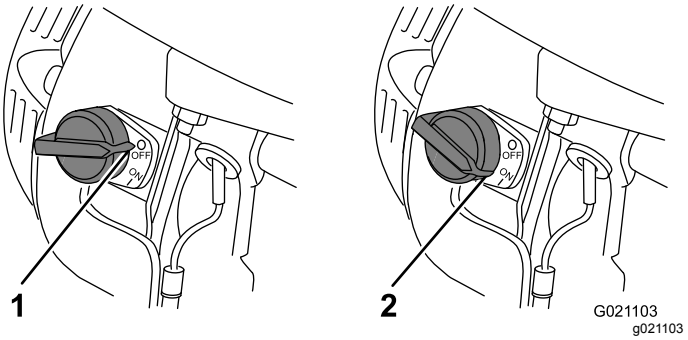

Figure 14

1. Position HORS SERVICE
2. Position EN SERVICE

Commande de starter

La commande de starter (Figure 15) doit être utilisée pour démarrer un moteur froid. Avant de tirer la poignée du lanceur, placez la commande de starter en position FERMÉE. Lorsque le moteur a démarré, placez la commande de starter en position OUVERTE. Ne vous servez pas du starter si le moteur est déjà chaud ou si la température ambiante est élevée.

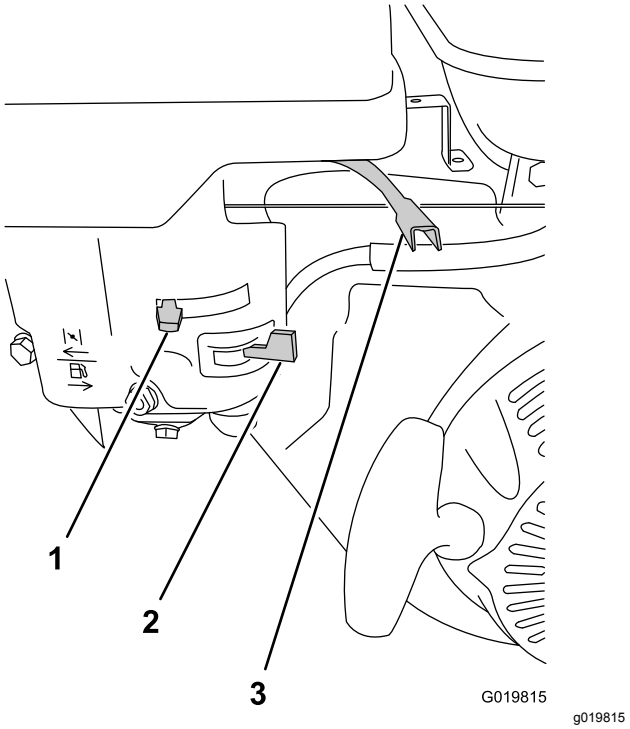

Figure 15

1. Commande de starter
2. Robinet d'arrivée de carburant
3. Commande d'accélérateur

Commande d'accélérateur

La commande d'accélérateur (Figure 15) est située près de la commande de starter ; elle sert à réguler le régime moteur et permet ainsi de contrôler la vitesse de déplacement de la machine. Pour obtenir des performances optimales, réglez cette commande à la position HAUT RÉGIME.

Robinet d'arrivée de carburant

Le robinet d'arrivée de carburant (Figure 15) est situé sous la commande de starter. Amenez-le à la position ouverte avant d'essayer de mettre le moteur en marche. Lorsque vous avez fini d'utiliser la machine et que vous avez coupé le moteur, amenez le robinet d'arrivée de carburant en position FERMÉE.

Poignée du lanceur

Pour mettre le moteur en marche, tirez rapidement la poignée du lanceur (Figure 11) pour lancer le moteur. Les commandes sur le moteur décrites ci-dessus doivent toutes être réglées correctement pour que le moteur puisse démarrer.

Contacteur de niveau d'huile

Le contacteur de niveau d'huile est situé dans le moteur ; il empêche le démarrage du moteur si le niveau d'huile descend en dessous du seuil de sécurité.

Caractéristiques techniques

Poids	308 kg
Longueur	136 cm
Largeur	122 cm
Hauteur	107 cm
Vitesse de déplacement maximale	12,8 km/h à 3 600 tr/min

Outils et accessoires

Une sélection d'outils et d'accessoires agréés par Toro est disponible pour augmenter et améliorer les capacités de la machine. Pour obtenir la liste de tous les accessoires et outils agréés, contactez votre dépositaire-réparateur ou distributeur Toro agréé, ou rendez-vous sur www.Toro.com.

Pour garantir un rendement optimal et la sécurité continue de la machine, utilisez uniquement des pièces de rechange et accessoires Toro d'origine. Les pièces de rechange et accessoires provenant d'autres constructeurs peuvent être dangereux et leur utilisation risque d'annuler la garantie de la machine.

Utilisation

Avant l'utilisation

Contrôles de sécurité avant l'utilisation

Consignes de sécurité générales

- Avant de quitter la position d'utilisation, coupez le moteur de la machine et attendez l'arrêt complet de tout mouvement. Laissez refroidir la machine avant de la régler, d'en faire l'entretien, de la nettoyer ou de la remiser.
- Ne confiez jamais l'utilisation ou l'entretien de la machine à des enfants ou à des personnes non qualifiées. Certaines législations imposent un âge minimum pour l'utilisation de ce type d'appareil. Le propriétaire de la machine doit assurer la formation de tous les utilisateurs et mécaniciens.
- Familiarisez-vous avec le maniement correct du matériel, les commandes et les symboles de sécurité.
- Apprenez à arrêter la machine et le moteur rapidement.
- Vérifiez toujours que les commandes de présence de l'utilisateur, les contacteurs de sécurité et les capots de protection sont en place et fonctionnent correctement. N'utilisez pas la machine s'ils ne fonctionnent pas correctement.
- Avant d'utiliser la machine, vérifiez toujours que les composants et les fixations sont en bon état. Remplacez les pièces et fixations usées ou endommagées.
- Inspectez la zone de travail et débarrassez-la de tout objet pouvant être projeté par la machine.

Consignes de sécurité pour le carburant

- Faites preuve de la plus grande prudence quand vous manipulez du carburant, en raison de son inflammabilité et du risque d'explosion des vapeurs qu'il dégage.
- Éteignez cigarettes, cigares, pipes et autres sources d'étincelles.
- Utilisez exclusivement un bidon à carburant homologué.
- N'enlevez pas le bouchon du réservoir de carburant et n'ajoutez pas de carburant pendant que le moteur tourne ou est encore chaud.
- N'ajoutez pas de carburant et ne vidangez pas le réservoir dans un local fermé.
- Ne rangez pas la machine ni les bidons de carburant à proximité d'une flamme nue, d'une source d'étincelles ou d'une veilleuse, telle celle d'un chauffe-eau ou autres appareils.
- Si vous renversez du carburant, ne mettez pas le moteur en marche. Évitez toute source possible d'inflammation jusqu'à dissipation complète des vapeurs de carburant.

Avant d'utiliser la machine

1. Enlevez les débris éventuellement présents au sommet ou sur le dessous de la machine.
2. Serrez le frein de stationnement.
3. Effectuez chaque jour les procédures d'entretien suivantes :
   - Graissage de l'arbre du rouleau moteur (page 24)
   - Contrôle du niveau d'huile moteur (page 25)
   - Contrôle des éléments du filtre à air (page 27)
   - Contrôle du système de sécurité (page 30)
   - Contrôle du frein de stationnement (page 30)
   - Contrôle des flexibles et raccords hydrauliques (page 31)
   - Contrôle du niveau de liquide hydraulique (page 32)
   - Contrôle de la pression des pneus (page 35)
   - Contrôle du serrage des fixations de la machine (page 35)
4. Vérifiez que toutes les protections et tous les capots sont en place et solidement fixés.
5. Décollez les roues de transport du sol et vérifiez qu'elles se verrouillent en place.

Spécifications relatives au carburant

- Utilisez de l'essence sans plomb (indice d'octane 87 ou plus à la pompe).
- Pour assurer le fonctionnement optimal de la machine, utilisez uniquement de l'essence sans plomb propre et fraîche (stockée depuis moins d'un mois) ayant un indice d'octane de 87 ou plus (méthode de calcul [R+M]/2).
- Éthanol : De l'essence contenant jusqu'à 10 % d'éthanol (essence-alcool) ou 15 % de MTBE (éther méthyltertiobutylique) par volume peut être utilisée. L'éthanol et le MTBE sont deux produits différents. L'utilisation d'essence contenant 15 % d'éthanol (E15) par volume n'est pas agréée.

N'utilisez jamais d'essence contenant plus de 10 % d'éthanol par volume, comme E15 (qui contient 15 % d'éthanol), E20 (qui contient 20 % d'éthanol) ou E85 (qui contient 85 % d'éthanol). L'utilisation d'essence non agréée peut entraîner des problèmes de performances et/ou des dommages au moteur qui peuvent ne pas être couverts par la garantie.

- N'utilisez pas de méthanol ou d'essence contenant du méthanol.
- Ne stockez pas le carburant dans le réservoir ou dans des bidons de carburant pendant l'hiver, à moins d'utiliser un stabilisateur de carburant.
- N'ajoutez pas d'huile à l'essence.

Remplissage du réservoir de carburant

Capacité du réservoir de carburant : 3,6 litres

1. Nettoyez la surface autour du bouchon du réservoir de carburant et enlevez le bouchon (Figure 16).

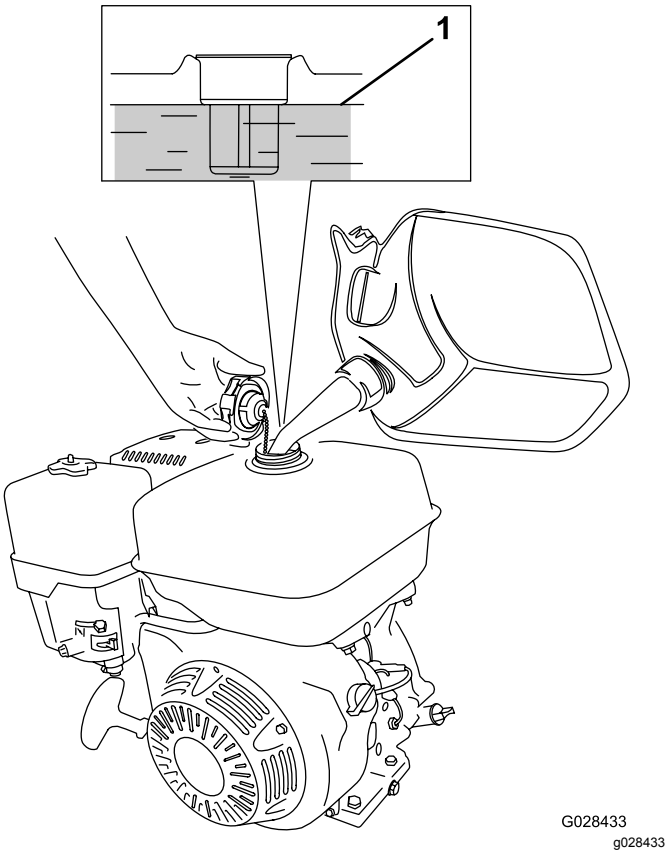

Figure 16

1. Niveau de carburant maximum

2. Remplissez le réservoir de carburant du carburant spécifié jusqu'à 25 mm environ au-dessous du haut du réservoir

   L'espace vide en haut du réservoir permet au carburant de se dilater.

   Important: **Ne remplissez pas excessivement le réservoir de carburant. Si vous dépassez le niveau spécifié, le circuit de récupération des vapeurs de carburant sera endommagé et le moteur tombera en panne. Cette panne n'est pas couverte par la garantie et exige de remplacer le bouchon du réservoir de carburant.**

3. Remettez le bouchon du réservoir en place et essuyez le carburant éventuellement répandu.

Pendant l'utilisation

Remarque: Les côtés gauche et droit de la machine sont déterminés d'après la position d'utilisation normale.

Consignes de sécurité pendant l'utilisation

Consignes de sécurité générales

- Le propriétaire/l'utilisateur est responsable des accidents pouvant entraîner des dommages corporels ou matériels et peut les prévenir.
- Portez des vêtements appropriés, y compris une protection oculaire, un pantalon, des chaussures solides à semelle antidérapante et des protecteurs d'oreilles. Si vos cheveux sont longs, attachez-les et ne portez pas de vêtements amples ni de bijoux pendants.
- N'utilisez pas la machine si vous êtes fatigué, malade ou sous l'emprise de l'alcool, de drogues ou de médicaments.
- Accordez toute votre attention à l'utilisation de la machine. Ne faites rien d'autre qui puisse vous distraire, au risque de causer des dommages corporels ou matériels.
- N'admettez personne, notamment les animaux, dans le périmètre de travail.
- Ne transportez jamais de passagers sur la machine.
- N'utilisez la machine que si la visibilité est bonne pour éviter les trous ou autres dangers cachés.
- Évitez d'utiliser la machine sur herbe humide. La perte de motricité peut faire déraper la machine.
- Avant de mettre le moteur en marche, assurez-vous que tous les embrayages sont au

point mort, que le frein de stationnement est serré et que vous êtes au poste d'utilisation.

- Avant de faire marche arrière, vérifiez que la voie est libre juste derrière la machine et sur sa trajectoire.
- Soyez prudent à l'approche de tournants sans visibilité, de buissons, d'arbres ou d'autres objets susceptibles de vous masquer la vue.
- N'utilisez pas la machine à proximité de fortes dénivellations, fossés ou berges. La machine pourrait se retourner brusquement si un bord s'effondre.
- Arrêtez la machine, serrez le frein de stationnement et coupez le moteur avant de vérifiez l'état de l'accessoire si vous heurtez un obstacle ou si la machine vibre de manière inhabituelle. Effectuez toutes les réparations nécessaires avant de réutiliser la machine.
- Ralentissez et faites preuve de prudence quand vous changez de direction, ainsi que pour traverser des routes et des trottoirs avec la machine. Cédez toujours la priorité.
- Ne faites jamais tourner le moteur dans un local ne permettant pas d'évacuer les gaz d'échappement.
- Ne laissez jamais la machine en marche sans surveillance.
- Avant de quitter la position d'utilisation :
  - Garez la machine sur un sol plat et horizontal.
  - Serrez le frein de stationnement.
  - Coupez le moteur.
  - Attendez l'arrêt complet de toutes les pièces en mouvement.
- N'utilisez pas la machine si la foudre menace.
- N'utilisez pas la machine comme véhicule tracteur.
- Utilisez uniquement les accessoires, équipements et pièces de rechange agréés par The Toro® Company.
- N'approchez pas les mains ni les pieds des rouleaux.
- Attelez et dételez la machine du véhicule tracteur avec précaution.

Consignes de sécurité pour l'utilisation sur des pentes

- Établissez vos propres procédures et règles de travail à appliquer sur les pentes. Ces procédures doivent inclure un repérage et une étude du site pour déterminer quelles pentes permettent une utilisation sécuritaire de la machine. Faites toujours preuve de bon sens et de discernement quand vous réalisez cette étude.
- Les pentes augmentent significativement les risques de perte de contrôle et de retournement de la machine pouvant entraîner des accidents graves, voire mortels. L'utilisateur est responsable de la sécurité d'utilisation de la machine sur les pentes. L'utilisation de la machine sur une pente, quelle qu'elle soit, demande une attention particulière.
- Réduisez la vitesse de la machine quand vous la conduisez sur une pente.
- Ne travaillez pas sur les pentes sur lesquelles vous ne vous sentez pas à l'aise.
- Méfiez-vous des trous, ornières, bosses, rochers ou autres obstacles cachés. Les irrégularités du terrain risquent de provoquer le retournement de la machine. L'herbe haute peut masquer les accidents du terrain.
- Choisissez une vitesse réduite pour ne pas avoir à vous arrêter ou changer de vitesse sur une pente.
- La machine peut se retourner si les rouleaux perdent de leur motricité.
- Évitez d'utiliser la machine sur herbe humide. Les rouleaux peuvent perdre de leur motricité, même si les freins sont disponibles et opérationnels.
- Évitez de démarrer, de vous arrêter ou de tourner sur une pente.
- Déplacez-vous à vitesse réduite et progressivement sur les pentes. Ne changez pas brusquement de vitesse ou de direction.

Démarrage du moteur

Remarque: Vérifiez que le fil de la bougie est branché à la bougie.

1. Assurez-vous que l'interrupteur d'éclairage est en position éteinte.
2. Vérifiez que le frein de stationnement est serré et que les pédales de déplacement sont en position NEUTRE.
3. Placez l'interrupteur Marche/Arrêt à la position de MARCHE (ON).
4. Tournez le robinet d'arrivée de carburant en position OUVERTE.
5. Placez la commande de starter en position EN SERVICE pour démarrer un moteur froid.

   Remarque: Le starter n'est pas toujours nécessaire pour démarrer un moteur chaud.
6. Amenez la commande d'accélérateur en position HAUT RÉGIME.
7. Tenez-vous à l'arrière de la machine, tirez la poignée du lanceur jusqu'à ce que vous sentiez une résistance, puis tirez vigoureusement pour démarrer le moteur.

   Important: **Ne tirez pas le lanceur au maximum et ne le lâchez pas brusquement**

quand il est tiré, car le cordon pourrait se rompre ou le mécanisme être endommagé.

8. Lorsque le moteur a démarré, poussez la commande de starter en position HORS SERVICE.
9. Placez la commande d'accélérateur en position HAUT RÉGIME pour obtenir des performances optimales.

Arrêt du moteur

1. Après l'utilisation de la machine, ramenez les pédales de déplacement en position NEUTRE et serrez le frein de stationnement.
2. Faites tourner le moteur au ralenti et laissez-le tourner pendant 10 à 20 secondes.
3. Placez l'interrupteur marche/arrêt à la position ARRÊT.
4. Tournez le robinet d'arrivée de carburant en position FERMÉE.
5. Placez l'interrupteur d'éclairage à la position ÉTEINTE.

Transport de la machine

Avant de transporter la machine

1. Conduisez la machine jusqu'au véhicule de transport.
2. Serrez le frein de stationnement.
3. Coupez le moteur ; voir Arrêt du moteur (page 17).
4. Veillez à tourner le robinet d'arrivée de carburant en position FERMÉE.

Élevez la machine sur les roues de transport

1. Poussez le dispositif d'attelage vers le haut jusqu'à ce que le levier de verrouillage soit dégagé du verrou de la glissière (Figure 17).

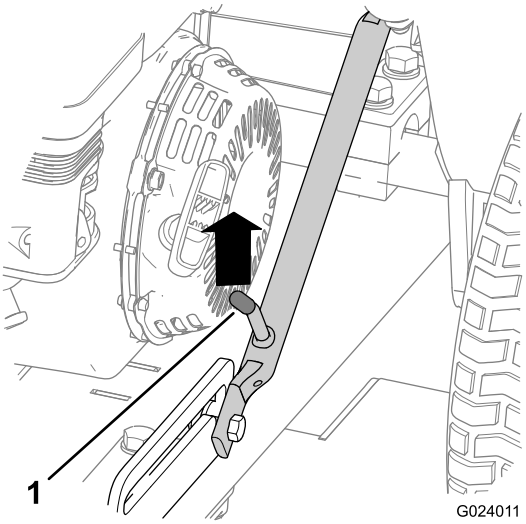

g024011

Figure 17

1. Levier de verrouillage

2. Soulevez le levier de verrouillage pour qu'il coulisse librement et abaissez l'attelage.

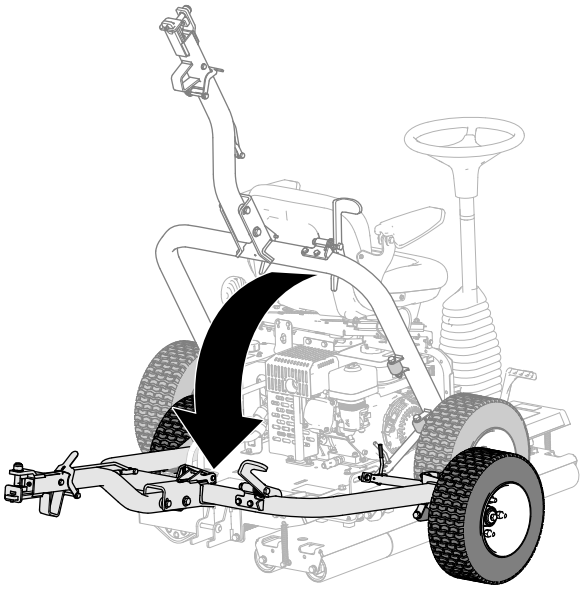

g279826

Figure 18

3. Appuyez sur la pédale d'attelage jusqu'à ce que l'attelage se verrouille en place (Figure 19).

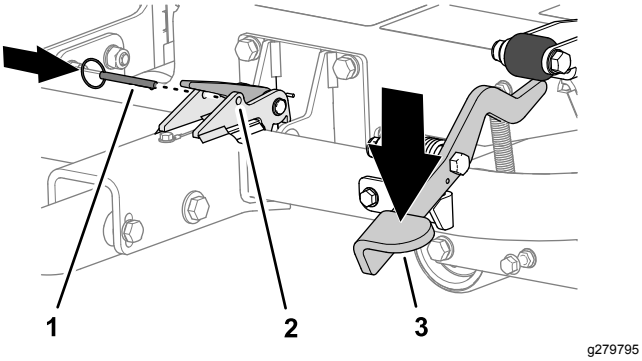

Figure 19

1. Goupille de verrouillage
2. Verrou
3. Pédale d'attelage

4. Insérez la goupille de verrouillage dans les trous du verrou (Figure 19).
5. Si vous transportez la machine, attelez-la au véhicule de remorquage ; voir Accouplement de la machine au véhicule tracteur (page 18).

Accouplement de la machine au véhicule tracteur

Appuyez sur le levier de verrouillage de l'attelage tout en insérant le dispositif d'attelage de la machine sur celui du véhicule tracteur. Relâchez le levier une fois que les deux dispositifs d'attelage sont alignés (Figure 20).

Important: **Vérifiez que le levier remonte et que les deux dispositifs d'attelage sont engagés.**

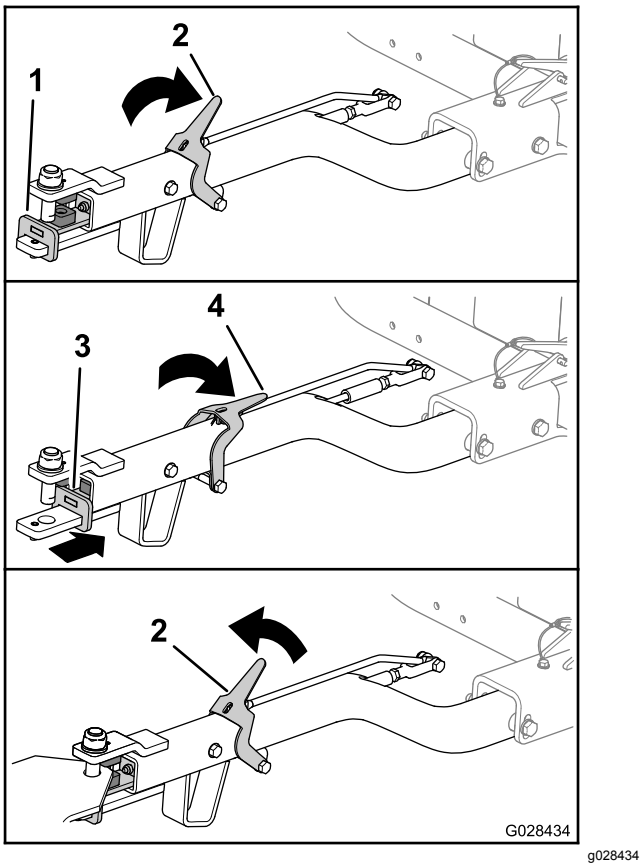

Figure 20

1. Dispositif d'attelage (en avant)
2. Levier de verrouillage d'attelage (levé)
3. Dispositif d'attelage (en arrière)
4. Levier de verrouillage d'attelage (abaissé)

Désaccouplement de la machine du véhicule tracteur

Garez la machine sur une surface plane et horizontale, et calez les roues.

Appuyez sur le levier de verrouillage de l'attelage tout en retirant le dispositif d'attelage de la machine de celui du véhicule tracteur (Figure 20). Relâchez le verrou une fois que les deux dispositifs d'attelage sont séparés.

Abaisser la machine sur les rouleaux

1. Si la machine est attelée à un véhicule de remorquage, dételez-la du véhicule ; voir Désaccouplement de la machine du véhicule tracteur (page 18).
2. Retirez la goupille de verrouillage (Figure 21).

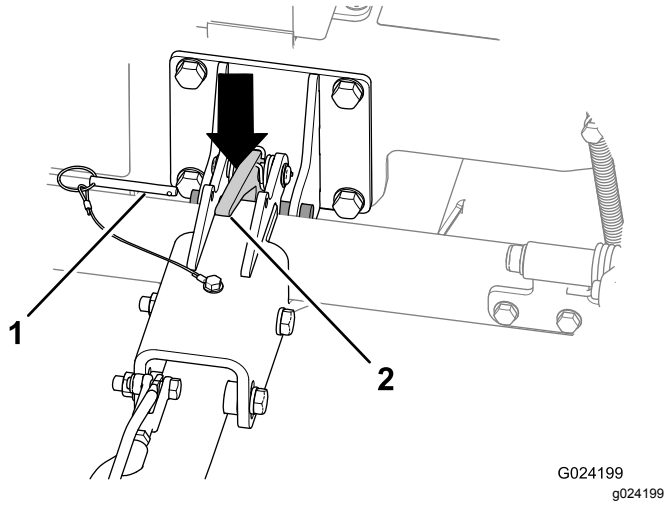

Figure 21

1. Goupille de verrouillage
2. Verrou d'attelage

3. Soulevez le dispositif d'attelage pour basculer légèrement la machine.
4. Appuyez sur le verrou d'attelage pour le déverrouiller (Figure 21).
5. Élevez l'attelage (Figure 22) jusqu'à ce que le levier de verrouillage s'enclenche dans le verrou de la glissière (Figure 17).

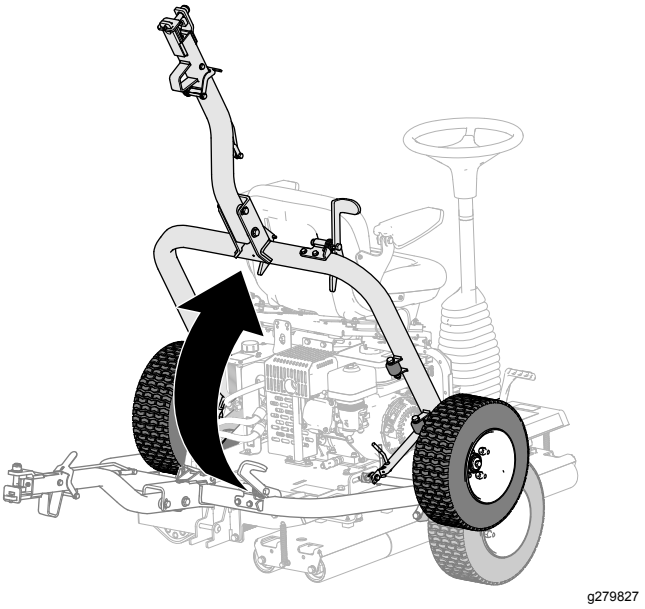

Figure 22

Utilisation de la machine

1. Vérifiez que le frein de stationnement est serré.
2. Asseyez-vous à la place de l'utilisateur, en prenant soin de ne pas toucher les pédales de déplacement en vous asseyant.
3. Réglez le siège et le volant à une position d'utilisation confortable.
4. Desserrez le frein de stationnement.
5. Tenez le volant et enfoncez lentement la pédale de déplacement gauche ou droite, selon la direction dans laquelle vous voulez vous déplacer.

   Remarque: Plus vous enfoncez la pédale, plus votre vitesse augmente dans cette direction.
6. Pour arrêter la machine, relâchez les pédales de déplacement.

   Important: **N'enfoncez pas les pédales trop rapidement, car cela pourrait faire déraper la machine et endommager l'herbe sous le rouleau moteur, ainsi que le système d'entraînement. Vous devez toujours actionner les pédales de déplacement de manière contrôlée.**

   Remarque: En vous familiarisant avec l'utilisation de la machine, vous apprendrez à relâcher les pédales de déplacement au bon moment, c'est-à-dire avant d'arriver au bout de la passe, car la machine continue de rouler quelques instants après le relâchement de la pédale. Lorsque la machine s'immobilise, appuyez sur l'autre pédale de déplacement pour la passe de retour.
7. Tournez le volant dans le sens horaire pour faire tourner la machine en marche avant.

   Tournez le volant dans le sens antihoraire pour faire tourner la machine en marche arrière.

   Remarque: Comme la direction change au bout de chaque passage, vous devez vous entraîner à utiliser la machine pour vous habituer au contrôle de la direction.

   Important: **Pour arrêter la machine en cas d'urgence, enfoncez l'autre pédale de déplacement en position NEUTRE. Par exemple, lorsque la pédale droite est enfoncée et que vous vous déplacez vers la droite, enfoncez la pédale gauche en position NEUTRE pour immobiliser la machine. Cette action doit être effectuée avec fermeté, mais sans brutalité pour éviter que la machine ne se renverse sur le côté.**
8. Avant de quitter le siège de l'utilisateur, garez la machine sur une surface plane et horizontale, et serrez le frein de stationnement.

Conseils d'utilisation

- Lorsque vous utilisez la machine sur une pente, assurez-vous que le rouleau moteur se trouve en

aval pour assurer une traction adéquate. Vous risquez sinon d'abîmer le gazon.

- Pour un aplanissement optimal, nettoyez régulièrement les débris éventuellement accumulés sur les rouleaux.

Après l'utilisation

Consignes de sécurité après l'utilisation

- Avant de quitter la position d'utilisation, coupez le moteur de la machine, enlevez la clé (selon l'équipement) et attendez l'arrêt complet de tout mouvement. Laissez refroidir la machine avant tout réglage, entretien, nettoyage ou remisage.
- Pour éviter les risques d'incendie, enlevez les débris d'herbe coupée et autres qui sont agglomérés sur le silencieux et le compartiment moteur. Nettoyez les coulées éventuelles d'huile ou de carburant.
- Laissez refroidir le moteur avant de ranger la machine dans un local fermé.
- Fermez le robinet d'arrivée de carburant avant de remiser ou de transporter la machine.
- Ne remisez jamais la machine ni les bidons de carburant à proximité d'une flamme nue, d'une source d'étincelles ou d'une veilleuse, telle celle d'un chauffe-eau ou d'autres appareils.
- Maintenez toutes les pièces de la machine en bon état de marche et toutes les fixations bien serrées.
- Remplacez tous les autocollants usés, endommagés ou manquants.

Transport de la machine

- Utilisez des rampes d'une seule pièce pour charger la machine sur une remorque ou un camion.
- Arrimez solidement la machine.

Entretien

Remarque: Vous pouvez télécharger un exemplaire gratuit du schéma hydraulique ou électrique en vous rendant sur www.Toro.com et en recherchant votre machine sous le lien Manuels sur la page d'accueil.

Consignes de sécurité pendant l'entretien

- Avant de quitter la position d'utilisation, effectuez la procédure suivante :
  - Garez la machine sur un sol plat et horizontal.
  - Placez la commande d'accélérateur à la position haut régime.
  - Relâchez les pédales de déplacement à la position neutre.
  - Serrez le frein de stationnement.
  - Coupez le moteur.
  - Attendez l'arrêt complet de toutes les pièces en mouvement.
  - Laissez refroidir la machine avant de la régler, d'en faire l'entretien ou de la nettoyer.
- Si possible, n'effectuez aucun entretien quand le moteur est en marche. Ne vous approchez pas des pièces mobiles.
- Utilisez des chandelles pour soutenir la machine ou ses composants au besoin.
- Libérez la pression emmagasinée dans les composants avec précaution.

Programme d'entretien recommandé

Périodicité d'entretien	Procédure d'entretien
Après les 5 premières heures de fonctionnement	• Contrôlez le serrage des fixations de la machine.
Après les 20 premières heures de fonctionnement	• Vidangez l'huile moteur. • Vidangez et remplacez le liquide hydraulique et le filtre. • Vidangez le liquide hydraulique et remplacez le filtre.
À chaque utilisation ou une fois par jour	• Graissez l'arbre du rouleau moteur. • Contrôle du niveau d'huile moteur. • Vérifiez le filtre à air. • Vérifiez le filtre à air. • Contrôlez le système de sécurité. • Contrôlez le frein de stationnement. • Contrôlez les flexibles et raccords hydrauliques. • Contrôlez le niveau de liquide hydraulique. • Vérifiez la pression des pneus des roues de transport. • Contrôlez le serrage des fixations de la machine.
Après chaque utilisation	• Nettoyez la machine.
Toutes les 50 heures	• Nettoyez le filtre à air (plus fréquemment si vous travaillez dans un environnement sale ou poussiéreux).
Toutes les 100 heures	• Vidangez l'huile moteur. • Vérifiez et réglez la bougie. • Nettoyez la cuvette de décantation.
Toutes les 300 heures	• Remplacez l'élément en papier. • Remplacez la bougie. • Contrôlez et réglez le jeu aux soupapes.
Toutes les 400 heures	• Vidangez le liquide hydraulique et remplacez le filtre. • Vidangez le liquide hydraulique et remplacez le filtre.

Important: **Reportez-vous au manuel du propriétaire du moteur pour toutes procédures d'entretien supplémentaires.**

Notes concernant les problèmes constatés

Contrôle effectué par :		
Point contrôlé	**Date**	**Information**
1		
2		
3		
4		
5		
6		
7		
8		

Liste de contrôle pour l'entretien journalier

Copiez cette page pour pouvoir vous en servir régulièrement.

	Pour la semaine du :						
Entretiens à effectuer	**Lun.**	**Mar.**	**Mer.**	**Jeu.**	**Ven.**	**Sam.**	**Dim.**
Vérifiez que les articulations fonctionnent librement.							
Contrôlez le niveau de carburant.							
Contrôlez le niveau d'huile moteur.							
Contrôlez le niveau de liquide hydraulique.							
Contrôlez le filtre à air.							
Contrôlez le système de sécurité.							
Nettoyez les ailettes de refroidissement du moteur.							
Vérifiez les bruits anormaux en provenance du moteur.							
Vérifiez l'état des flexibles hydrauliques.							
Recherchez les fuites éventuelles.							
Nettoyez la machine.							
Lubrifiez tous les graisseurs.							
Contrôlez la pression des pneus.							
Retouchez les peintures endommagées.							

Procédures avant l'entretien

N'inclinez pas la machine à moins que cela ne soit nécessaire. Si vous inclinez la machine, de l'huile moteur pourrait pénétrer dans la culasse et du liquide hydraulique pourrait s'échapper par le bouchon situé au sommet du réservoir. Ces fuites peuvent donner lieu à des réparations onéreuses de la machine. Pour effectuer un entretien sous le plateau, soulevez la machine avec un palan ou une petite grue.

Préparation à l'entretien

1. Conduisez ou transportez la machine jusqu'à une surface plane et horizontale ; voir Transport de la machine (page 17).
2. Si elles sont baissées, élevez les roues de transport ; voir Élevez la machine sur les roues de transport (page 17).
3. Si le moteur tourne, arrêtez-le.
4. Serrez le frein de stationnement.
5. Si le moteur est chaud, laissez refroidir le moteur et le système hydraulique.

Levage du siège du conducteur

1. Tirez le verrou du siège en arrière jusqu'à ce qu'il soit écarté de la goupille de verrouillage (Figure 23).

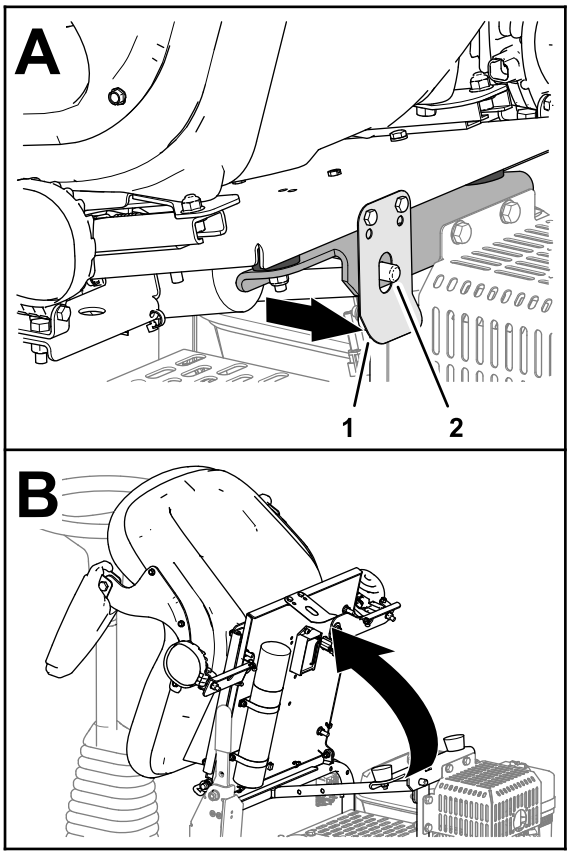

g279773

Figure 23

1. Verrou du siège
2. Goupille de verrouillage du siège

2. Basculez le siège en avant (Figure 23).

Abaissement du siège du conducteur

Rabattez le siège en position jusqu'à ce que le verrou s'enclenche fermement sur la goupille de verrouillage (Figure 24).

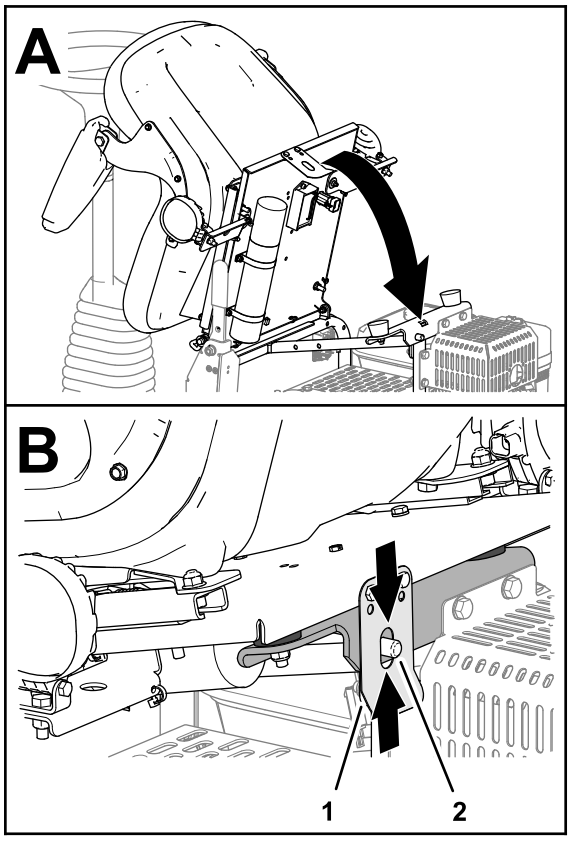

g279772

Figure 24

1. Verrou du siège
2. Goupille de verrouillage du siège

Lubrification

Graissage de l'arbre du rouleau moteur

Périodicité des entretiens: À chaque utilisation ou une fois par jour Graissez roulement du rouleau moteur immédiatement après chaque lavage.

Type de graisse : graisse au lithium nº 2

1. Préparez la machine pour l'entretien ; voir Préparation à l'entretien (page 23).
2. Essuyez la surface pour éviter que des impuretés ne pénètrent dans le roulement.
3. Injectez de la graisse dans le graisseur comme montré à la Figure 25.

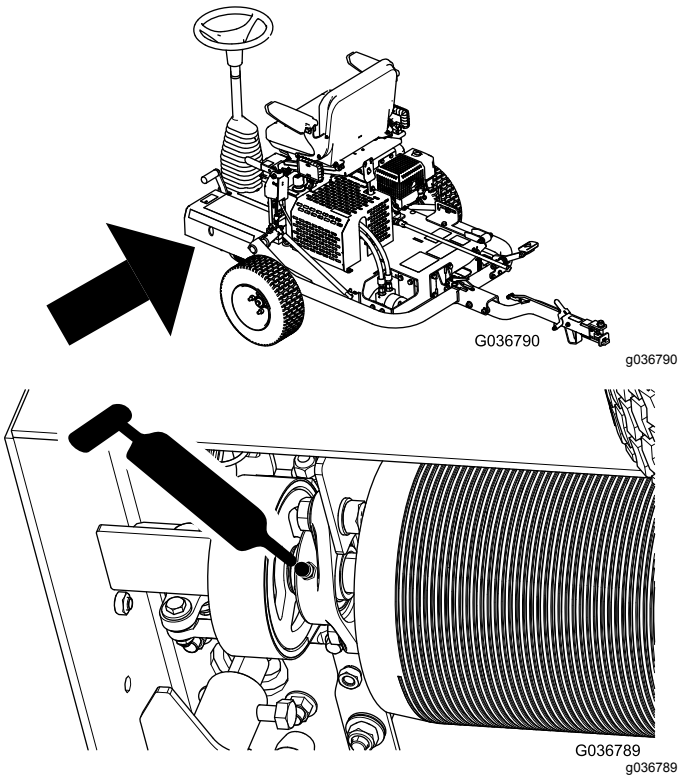

Figure 25

4. Essuyez tout excès de graisse.

   Important: **Après le graissage, conduisez brièvement la machine hors de la pelouse pour disperser l'excédent de lubrifiant sans endommager la pelouse.**

Entretien du moteur

Sécurité du moteur

- Coupez le moteur avant de contrôler le niveau d'huile ou d'ajouter de l'huile dans le carter.
- Ne modifiez pas le réglage du régulateur et ne faites pas tourner le moteur à un régime excessif.

Huile moteur spécifiée

Type : classe de service API SL ou mieux

Viscosité : choisissez la viscosité de l'huile en fonction de la température ambiante ; voir Figure 26.

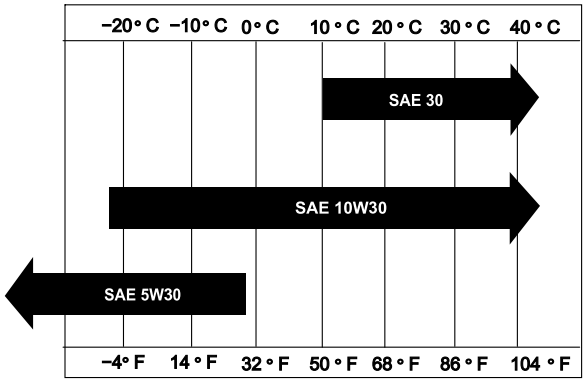

g018667

Figure 26

Contrôle du niveau d'huile moteur

Périodicité des entretiens: À chaque utilisation ou une fois par jour

Remarque: Le meilleur moment pour vérifier le niveau d'huile moteur est en début de journée, quand le moteur est froid avant sa mise en marche. Si le moteur a déjà tourné, attendez au moins 10 minutes que l'huile retourne dans le carter avant de contrôler le niveau.

1. Préparez la machine pour l'entretien ; voir Préparation à l'entretien (page 23).
2. Nettoyez la surface autour du bouchon de remplissage d'huile (Figure 27).

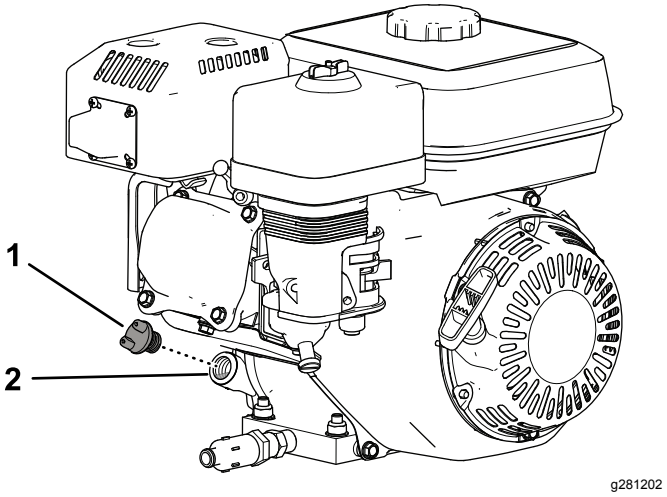

g281202

Figure 27

1. Bouchon de remplissage d'huile
2. Orifice de remplissage

3. Retirez le bouchon de remplissage d'huile en le tournant dans le sens antihoraire.
4. Contrôlez le niveau d'huile (Figure 28).

   Le carter moteur est plein quand le niveau d'huile atteint le rebord inférieur de l'orifice de remplissage.

   Remarque: Si le niveau d'huile est en-dessous du rebord inférieur de l'orifice de remplissage, faites l'appoint d'huile spécifiée jusqu'à ce que le niveau atteigne le rebord inférieur.

   Important: **Ne remplissez pas excessivement le carter moteur d'huile.**

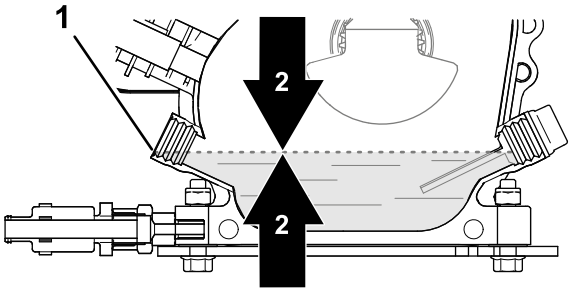

g281195

Figure 28

1. Orifice de remplissage (rebord inférieur)
2. Niveau d'huile moteur

5. Remettez en place le bouchon de remplissage d'huile et essuyez l'huile éventuellement répandue.

Vidange de l'huile moteur

Périodicité des entretiens: Après les 20 premières heures de fonctionnement—Vidangez l'huile moteur.

Toutes les 100 heures—Vidangez l'huile moteur.

Préparation de la machine

1. Démarrez le moteur et laissez-le tourner quelques minutes pour réchauffer l'huile moteur, puis coupez le moteur.
2. Élevez la machine sur les roues de transport ; voir Élevez la machine sur les roues de transport (page 17).
3. Inclinez la machine de sorte que le côté où se trouve le moteur soit près du sol et soutenez l'autre côté pour la maintenir dans cette position.

Vidange de l'huile moteur

1. Branchez le flexible de vidange au robinet de vidange (Figure 29).
2. Placez l'autre extrémité du flexible (Figure 29) dans un bac de vidange de 1 litre de capacité.

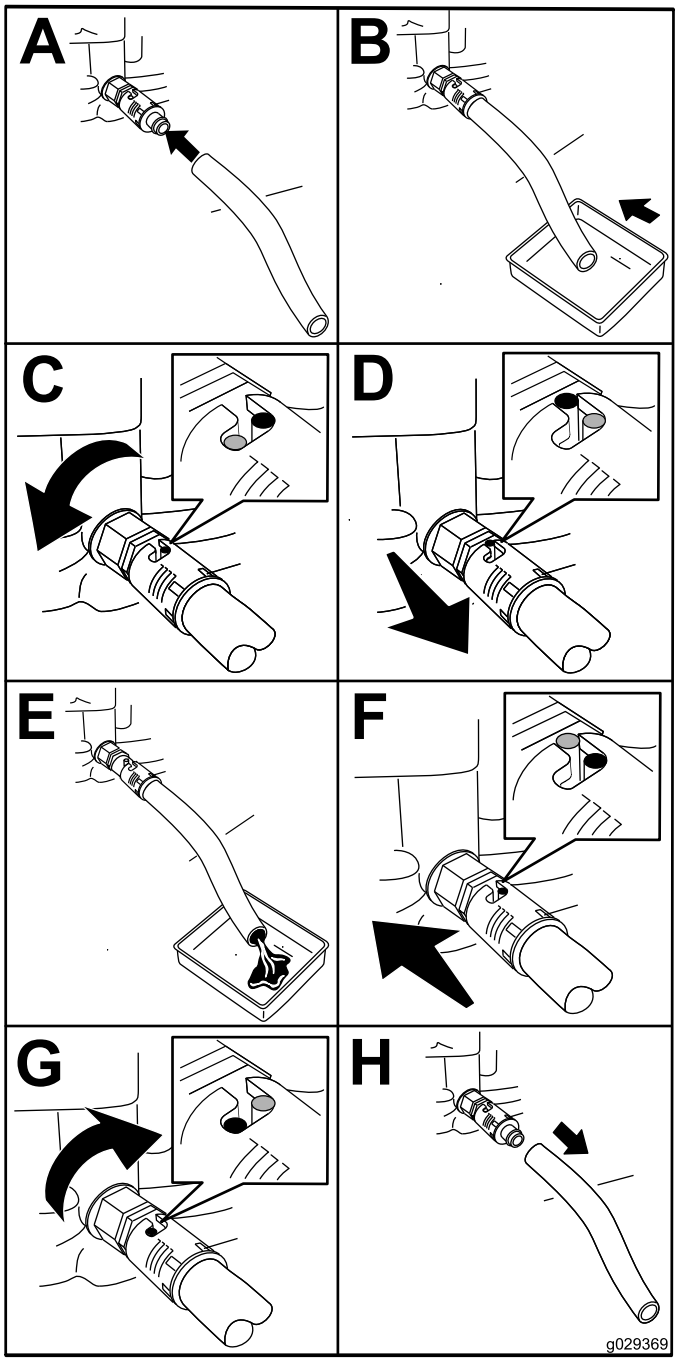

g029369

Figure 29

3. Tournez le robinet de vidange d'huile de 1/4 de tour dans le sens antihoraire et vidangez toute l'huile moteur (Figure 29).
4. Tournez le robinet de vidange de 1/4 de tour dans le sens horaire pour le fermer (Figure 29).
5. Enlevez le flexible de vidange (Figure 29) et essuyez l'huile éventuellement répandue.
6. Débarrassez-vous de l'huile usagée conformément à la réglementation.

   Remarque: Recyclez-la en conformité avec la réglementation locale.

Ajout d'huile dans le moteur

Capacité du carter : 0,60 litre

1. Abaissez la machine sur les rouleaux ; voir Abaisser la machine sur les rouleaux (page 18).
2. Remplissez le carter d'huile spécifiée ; voir Huile moteur spécifiée (page 25) et Contrôle du niveau d'huile moteur (page 25).

Contrôle des éléments du filtre à air

Périodicité des entretiens: À chaque utilisation ou une fois par jour—Vérifiez le filtre à air.

1. Préparez la machine pour l'entretien ; voir Préparation à l'entretien (page 23).
2. Enlevez les écrous à oreilles qui fixent le couvercle du filtre à air et déposez le couvercle (Figure 30).

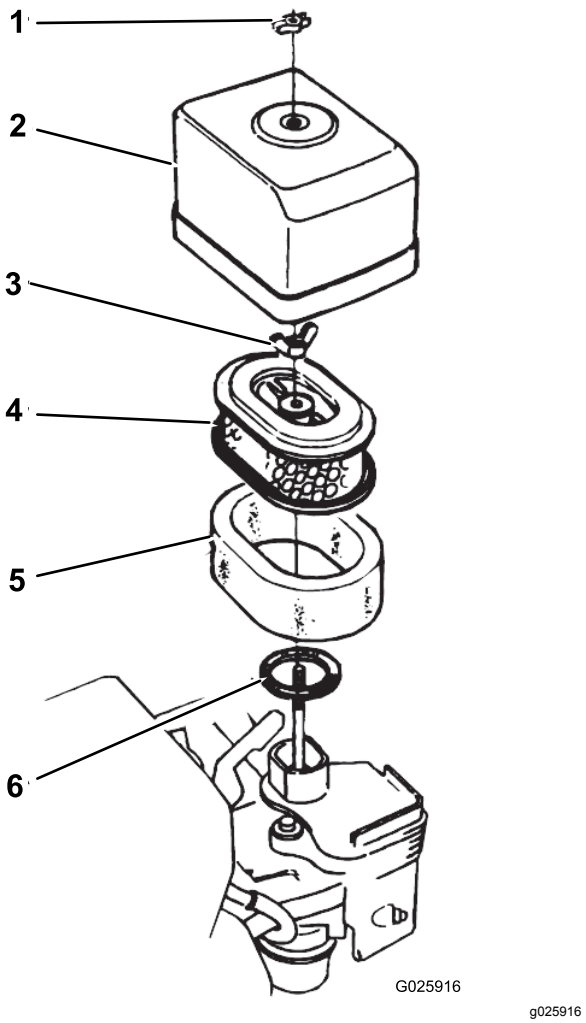

Figure 30

1. Écrou à oreilles
2. Couvercle du filtre à air
3. Écrou à oreilles
4. Élément en papier
5. Élément en mousse
6. Joint

3. Nettoyez soigneusement le couvercle du filtre à air.
4. Vérifiez la propreté de l'élément en mousse du filtre à air.

   Nettoyez l'élément en mousse au besoin ; voir Nettoyage de l'élément en mousse du filtre à air (page 28).
5. Fixez le couvercle sur le filtre à air avec l'écrou à oreille (Figure 30).

Entretien du filtre à air

Périodicité des entretiens: Toutes les 50 heures—Nettoyez le filtre à air (plus fréquemment si vous travaillez dans un environnement sale ou poussiéreux).

À chaque utilisation ou une fois par jour—Vérifiez le filtre à air.

Toutes les 300 heures—Remplacez l'élément en papier.

Nettoyage de l'élément en mousse du filtre à air

1. Enlevez les écrous à oreilles qui fixent le couvercle du filtre à air et déposez le couvercle (Figure 30).
2. Retirez l'écrou à oreilles de fixation du filtre à air et déposez le filtre (Figure 30).
3. Retirez l'élément en mousse de l'élément en papier (Figure 30).

   Si l'élément en papier est sale ou endommagé, nettoyez-le ou remplacez-le ; voir Nettoyage de l'élément en papier du filtre à air (page 28).
4. Lavez l'élément en mousse dans de l'eau chaude additionnée de savon liquide.
5. Pressez l'élément en mousse pour éliminer la crasse.

   Important: **Ne tordez pas l'élément pour ne pas déchirer la mousse.**
6. Séchez l'élément en mousse en l'enveloppant dans un chiffon propre.
7. Pressez l'élément en mousse dans le chiffon pour le sécher.

   Important: **Ne le tordez pas pour ne pas déchirer la mousse.**
8. Imbibez l'élément en mousse d'huile moteur propre.
9. Pressez l'élément pour éliminer l'excédent d'huile et bien la répartir.

   Remarque: L'élément en mousse doit être humecté d'huile.

Nettoyage de l'élément en papier du filtre à air

Nettoyez l'élément en papier en le tapotant plusieurs fois sur une surface dure pour éliminer la poussière.

Important: **N'utilisez jamais une brosse ou de l'air comprimé pour nettoyer l'élément filtrant ; le brossage a pour effet d'incruster les saletés dans les fibres et l'air comprimé va endommager l'élément en papier.**

Assemblage des éléments du filtre à air

1. Placez l'élément en mousse sur l'élément en papier (Figure 30).
2. Vérifiez l'état et l'usure du joint (Figure 30).

   Remplacez le joint s'il est usé ou endommagé.
3. Placez le joint correctement sur l'entrée d'air du carburateur (Figure 30).
4. Fixez le filtre en air munis des éléments filtrants sur le carburateur avec l'écrou à oreille (Figure 30).
5. Fixez le couvercle du filtre à air sur le carburateur avec l'autre écrou à oreilles (Figure 30).

Entretien de la bougie

Périodicité des entretiens: Toutes les 100 heures—Vérifiez et réglez la bougie.

Toutes les 300 heures—Remplacez la bougie.

Type : Bougie NGK BPR6ES ou équivalente.

Écartement : 0,70 à 0,80 mm ; voir Figure 32

1. Préparez la machine pour l'entretien ; voir Préparation à l'entretien (page 23).
2. Débranchez le fil de la bougie (Figure 31).

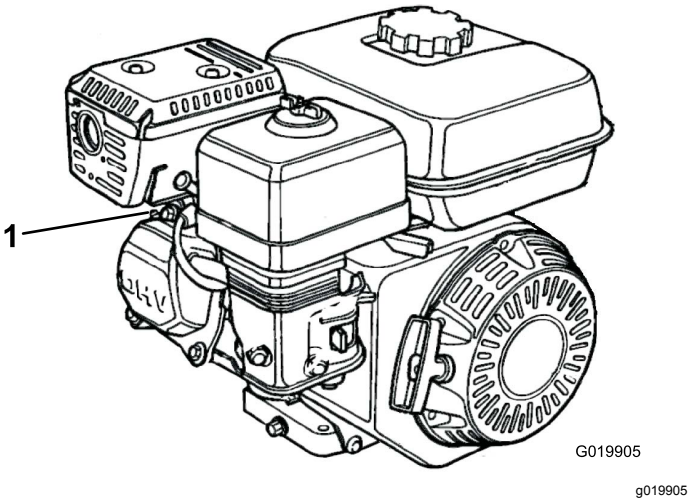

Figure 31

1. Fil de bougie

3. Nettoyez la surface autour de la bougie, puis déposez-la de la culasse.

   Important: **Remplacez la bougie si elle est fissurée, calaminée ou encrassée. Ne nettoyez pas les électrodes des bougies avec**

un jet de sable, un grattoir ou une brosse métallique, car les particules détachées pourraient tomber dans le cylindre et endommager le moteur.

4. Réglez l'écartement des électrodes entre 0,70 et 0,80 mm, comme montré à Figure 32.

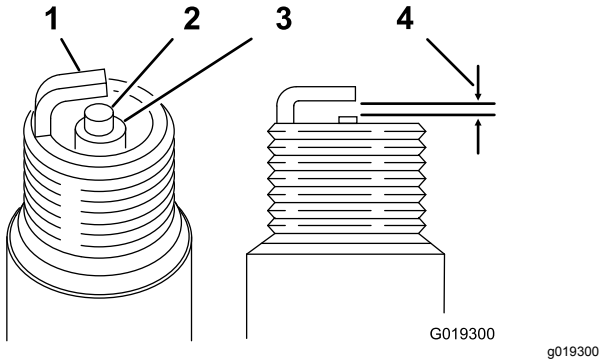

Figure 32

1. Électrode latérale
2. Électrode centrale
3. Isolateur
4. 0,70 à 0,80 mm

5. Posez et serrez la bougie, avec l'écartement correct des électrodes, à la main pour éviter de fausser le filetage.
6. Une fois la bougie en place, serrez-la avec une clé à bougie comme suit :
   - Lors de la pose d'une bougie neuve, serrez-la de 1/2 tour une fois qu'elle est en place pour comprimer le joint.
   - Si vous réutilisez la bougie d'origine, serrez-la de 1/8e à 1/4 de tour une fois qu'elle est en place pour comprimer le joint.

   Important: **Une bougie mal serrée peut surchauffer et endommager le moteur. Si la bougie est trop serrée, le filetage de la culasse risque d'être endommagé.**
7. Branchez le fil à la bougie.

Contrôle et réglage du jeu aux soupapes

Périodicité des entretiens: Toutes les 300 heures

Important: **Contactez votre distributeur Toro agréé pour l'entretien de la machine.**

Entretien du système d'alimentation

Nettoyage de la cuvette de décantation

Périodicité des entretiens: Toutes les 100 heures—Nettoyez la cuvette de décantation.

1. Préparez la machine pour l'entretien ; voir Préparation à l'entretien (page 23).
2. Tournez le robinet d'arrivée de carburant en position FERMÉE (Figure 33).

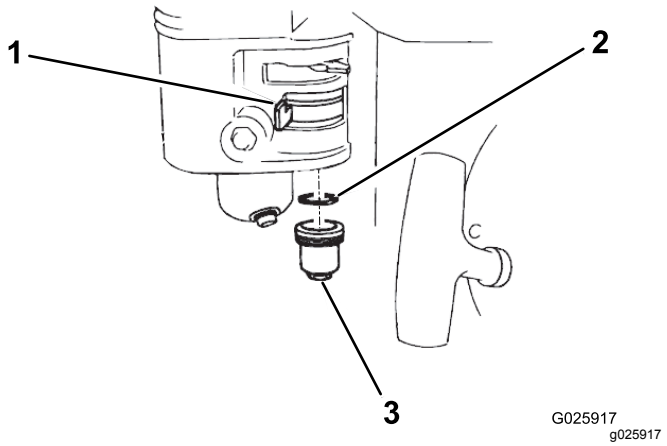

Figure 33

1. Robinet d'arrivée de carburant
2. Joint torique
3. Cuvette de décantation

3. Déposez la cuvette de décantation de carburant et le joint torique (Figure 33).
4. Contrôlez l'usure et l'état du joint torique ; remplacez-le s'il est usé ou endommagé.
5. Lavez la cuvette de décantation et le joint torique dans un solvant non inflammable puis séchez-les soigneusement.
6. Placez le joint torique dans le robinet d'arrivée de carburant et reposez la cuvette de décantation (Figure 33). Serrez solidement la cuvette de décantation.

Entretien du système électrique

Contrôle du système de sécurité

⚠ PRUDENCE

Si les contacteurs de sécurité sont déconnectés ou endommagés, la machine peut se mettre en marche inopinément et causer des blessures.

- **Ne modifiez pas abusivement les contacteurs de sécurité.**
- **Vérifiez chaque jour le fonctionnement des contacteurs de sécurité et remplacez ceux qui sont endommagés avant d'utiliser la machine.**

Important: **Si le système de sécurité ne fonctionne pas comme décrit ci-dessous, faites-le immédiatement réparer par un distributeur Toro agréé.**

1. Si la machine est sur les roues de transport, abaissez-la sur les rouleaux ; voir Abaisser la machine sur les rouleaux (page 18).
2. Serrez le frein de stationnement, vérifiez que les pédales de déplacement sont en position NEUTRE et démarrez le moteur.
3. Asseyez-vous sur le siège.
4. Le frein de stationnement étant serré, enfoncez doucement l'une des pédales de déplacement ; le moteur devrait s'arrêter en 1 seconde environ.
5. Moteur en marche et frein desserré, levez-vous et vérifiez que le moteur s'arrête en 1 seconde.

Remarque: Le système de sécurité a également pour fonction de couper le moteur si vous quittez le siège pendant que la machine roule.

Entretien des freins

Contrôle du frein de stationnement

Périodicité des entretiens: À chaque utilisation ou une fois par jour

1. Conduisez ou transportez la machine jusqu'à une surface plane et horizontale.
2. Si vous transportez la machine, dételez-la du véhicule tracteur et abaissez-la sur les rouleaux ; voir Désaccouplement de la machine du véhicule tracteur (page 18) et Abaisser la machine sur les rouleaux (page 18).
3. Serrez le frein de stationnement.
4. Démarrez le moteur et faites-le tourner au RALENTI.
5. Asseyez-vous sur le siège du conducteur.
6. Enfoncez une des pédales de déplacement.

   Important: **La machine ne doit pas bouger. Si elle bouge, réglez le frein de stationnement ; voir Réglage du frein de stationnement (page 30).**

   Remarque: Le moteur s'arrête pendant 1 seconde si vous enfoncez la pédale de déplacement alors que le frein de stationnement est serré.

Réglage du frein de stationnement

1. Vérifiez que le moteur est arrêté.
2. Desserrez le frein de stationnement.
3. Réglez le frein de stationnement comme suit :
   - Pour accroître la force du frein, tournez le contre-écrou dans le sens horaire (Figure 34).
   - Pour réduire la force du frein, tournez le contre-écrou dans le sens antihoraire (Figure 34).

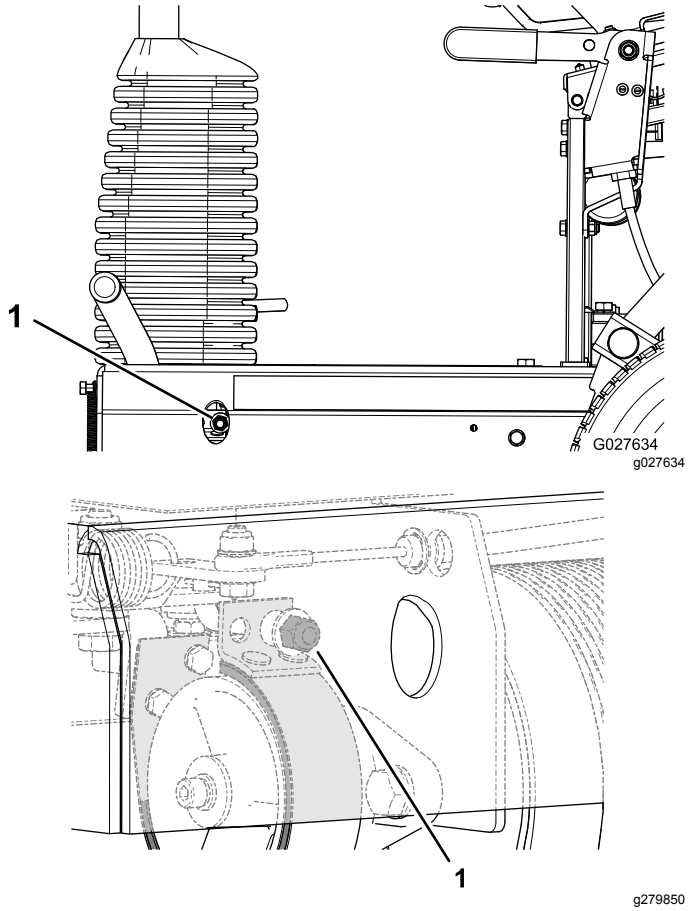

Figure 34

1. Contre-écrou de frein

4. Contrôlez le frein de stationnement ; voir Contrôle du frein de stationnement (page 30).
5. Démarrez le moteur et faites-le tourner au RALENTI.
6. Asseyez-vous sur le siège du conducteur.
7. Desserrez le frein de stationnement.
8. Enfoncez une des pédales de déplacement.

   La machine doit se déplacer. Si la machine ne se déplace pas quand le frein de stationnement est desserré, répétez les opérations 3 à 8 jusqu'à ce qu'elle ne se déplace pas quand le frein de stationnement est serré et se déplace quand il est desserré.
9. Serrez le frein de stationnement et coupez le moteur.

Entretien du système hydraulique

Consignes de sécurité relatives au système hydraulique

- Consultez immédiatement un médecin en cas d'injection de liquide sous la peau. Toute injection de liquide hydraulique sous la peau doit être éliminée dans les quelques heures qui suivent par une intervention chirurgicale réalisée par un médecin.
- Vérifiez l'état de tous les flexibles et conduits hydrauliques, ainsi que le serrage de tous les raccords et branchements avant de mettre le système hydraulique sous pression.
- N'approchez pas les mains ni aucune autre partie du corps des fuites en trou d'épingle ou des gicleurs d'où sort du liquide hydraulique sous haute pression.
- Utilisez un morceau de papier ou de carton pour détecter les fuites.
- Évacuez avec précaution toute la pression du système hydraulique avant toute intervention sur le système.

Contrôle des flexibles et raccords hydrauliques

Périodicité des entretiens: À chaque utilisation ou une fois par jour

Vérifiez que le système hydraulique ne présente pas de fuites, d'usure, de détérioration due aux conditions atmosphériques, et que les supports de montage et les raccords ne sont pas desserrés. Effectuez les réparations nécessaires avant d'utiliser la machine.

⚠ ATTENTION

Les fuites de liquide hydraulique sous pression peuvent transpercer la peau et causer des blessures graves.

- **Consultez immédiatement un médecin si du liquide est injecté sous la peau.**
- **Vérifiez l'état des flexibles et conduites hydrauliques, ainsi que le serrage de tous les raccords et branchements avant de mettre le système hydraulique sous pression.**
- **N'approchez pas les mains ni aucune autre partie du corps des fuites en trou d'épingle ou des gicleurs d'où sort du liquide hydraulique sous haute pression.**
- **Utilisez un morceau de papier ou de carton pour détecter les fuites.**
- **Évacuez avec précaution toute la pression du système hydraulique avant toute intervention sur le système.**

Spécifications de liquide hydraulique

Liquide hydraulique recommandé : liquide hydraulique toutes saisons « Toro Premium All Season » (en bidons de 19 litres ou barils de 208 litres. Consultez le *Catalogue de pièces* ou demandez les numéros de référence à votre distributeur Toro agréé.

Autres liquides : si vous ne disposez pas de liquide de marque Toro, vous pouvez utiliser d'autres liquides **traditionnels à base de pétrole** à conditions qu'ils répondent aux propriétés physiques et aux spécifications de l'industrie suivantes. Vérifiez auprès de votre fournisseur que l'huile est conforme à ces spécifications.

Remarque: Toro décline toute responsabilité en cas de dommage causé par l'utilisation d'huiles de remplacement inadéquates. Utilisez uniquement des produits provenant de fabricants réputés qui répondent de leur recommandation.

Liquide hydraulique anti-usure à indice de viscosité élevé/point d'écoulement bas, ISO VG 46 Multigrade	
Propriétés physiques :	
Viscosité, ASTM D445	44 à 48 cSt à 40 ºC 7,9 à 9,1 cSt à 100 ºC
Indice de viscosité, ASTM D2270	140 ou plus
Point d'écoulement, ASTM D97	-37 à -45 ºC
FZG, étape de défaillance	11 ou mieux
Teneur en eau (liquide neuf):	500 ppm (maximum)
Spécifications de l'industrie :	
Vickers I-286-S, Vickers M-2950-S, Denison HF-0, Vickers 35 VQ 25 (Eaton ATS373-C)	

Les liquides hydrauliques corrects sont ceux spécifiés pour machines mobiles (par opposition à l'usage industriel), de type multi-poids, avec additif anti-usure ZnDTP ou ZDDP (pas un liquide sans cendre).

Remarque: De nombreux liquides hydrauliques sont presque incolores, ce qui rend difficile la détection des fuites. Un additif colorant rouge pour liquide hydraulique est disponible en bouteilles de 20 ml. Une bouteille suffit pour 15 à 22 litres de liquide hydraulique. Vous pouvez commander ces bouteilles chez les concessionnaires Toro agréés (réf. 44-2500).

Contrôle du niveau de liquide hydraulique

Périodicité des entretiens: À chaque utilisation ou une fois par jour Contrôlez le niveau de liquide hydraulique avant le tout premier démarrage du moteur, puis tous les jours.

Remarque: Avant toute intervention sur le système hydraulique, coupez le moteur pour dépressuriser le système. Avant de démarrer le moteur après l'entretien du système hydraulique et avant de mettre les conduites hydrauliques sous pression, vérifiez l'état et le serrage de tous les flexibles et raccords. Remplacez les flexibles endommagés et resserrez les raccords desserrés.

1. Préparez la machine pour l'entretien ; voir Préparation à l'entretien (page 23).
2. Soulevez le siège de l'utilisateur ; voir Levage du siège du conducteur (page 23).
3. Enlevez le bouchon et contrôlez le niveau de liquide hydraulique dans le réservoir (Figure 35).

   Le liquide hydraulique doit recouvrir le mot COLD (froid) qui est moulé dans la chicane du réservoir.

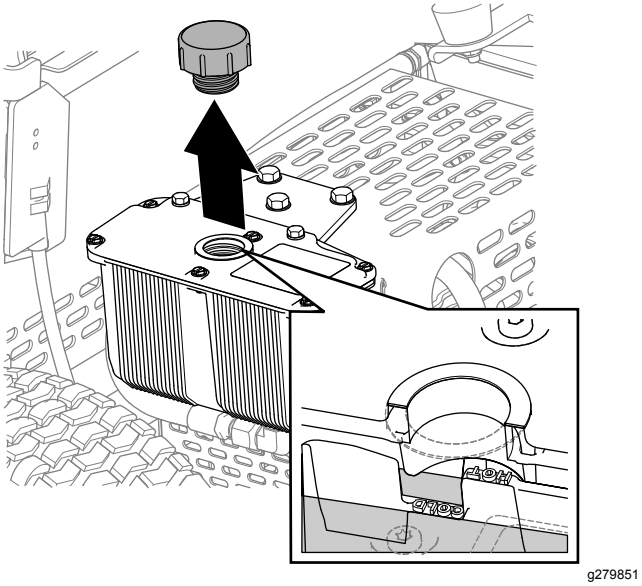

Figure 35

4. Au besoin, faites l'appoint de liquide hydraulique spécifié jusqu'à ce qu'il recouvre le repère du niveau à froid (COLD) sur la chicane.

   Remarque: La chicane dans le réservoir porte les mentions HOT (chaud) et COLD (froid). Remplissez le réservoir au niveau correct selon la température du liquide. Le niveau du liquide varie suivant sa température. Le repère du niveau à froid (COLD) indique le niveau du liquide à 24 ºC. Le repère du niveau à chaud (HOT) indique le niveau du liquide à 107 ºC.

   Par exemple : si le liquide est à température ambiante, environ 24 ºC, remplissez uniquement jusqu'au repère COLD. Si la température du liquide est d'environ 65 ºC, faites l'appoint jusqu'à mi-chemin entre les repères HOT et COLD.

5. Remettez le bouchon du réservoir hydraulique et serrez-le à fond.

   Important: **Ne serrez pas le bouchon excessivement.**

6. Essuyez le liquide éventuellement répandu.
7. Baissez le siège de l'utilisateur ; voir Abaissement du siège du conducteur (page 24).

Vidange et remplacement du liquide hydraulique et du filtre

Périodicité des entretiens: Après les 20 premières heures de fonctionnement—Vidangez et remplacez le liquide hydraulique et le filtre.

Toutes les 400 heures—Vidangez le liquide hydraulique et remplacez le filtre.

Important: **Utilisez uniquement le liquide hydraulique spécifié. Tout autre liquide est susceptible d'endommager le système.**

Préparatifs de vidange du liquide hydraulique et de remplacement du filtre

1. Conduisez ou transportez la machine jusqu'à une surface plane et horizontale ; voir Transport de la machine (page 17).
2. Si le moteur est en marche, arrêtez-le.
3. Serrez le frein de stationnement.
4. Si la machine est sur les rouleaux, élevez-la sur les roues de transport ; voir Élevez la machine sur les roues de transport (page 17).
5. Soulevez le siège de l'utilisateur ; voir Levage du siège du conducteur (page 23).
6. Si le moteur tourne, laissez-le refroidir ainsi que le système hydraulique.

Vidange du liquide hydraulique

1. Placez un bac de vidange de 2 l sous le réservoir hydraulique (Figure 36).

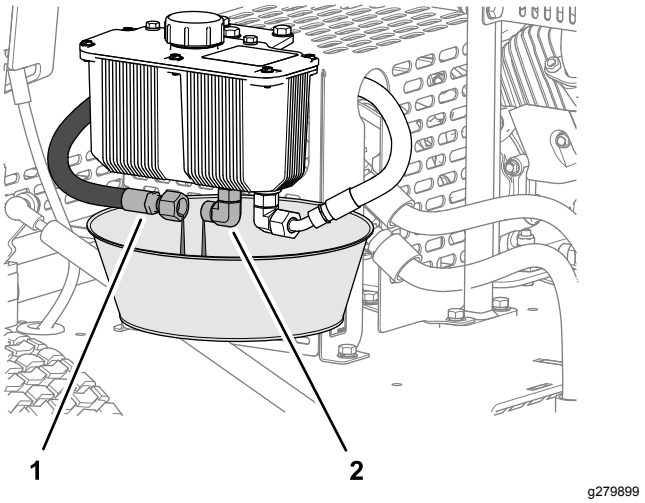

Figure 36

1. Flexible d'alimentation hydraulique
2. Raccord hydraulique (réservoir)

2. Débranchez le flexible d'alimentation hydraulique du raccord sur le réservoir et vidangez tout le liquide hydraulique (Figure 36).

3. Rebranchez le flexible hydraulique que vous avez débranché à l'opération 2.
4. Essuyez le liquide hydraulique éventuellement répandu.
5. Débarrassez-vous du liquide hydraulique usagé conformément à la réglementation locale en la matière.

Remplacement du filtre

Périodicité des entretiens: Après les 20 premières heures de fonctionnement—Vidangez le liquide hydraulique et remplacez le filtre.

Toutes les 400 heures—Vidangez le liquide hydraulique et remplacez le filtre.

1. Nettoyez la surface autour de la tête du filtre et du filtre hydraulique.
2. Enfoncez des chiffons sous le filtre hydraulique (Figure 37).

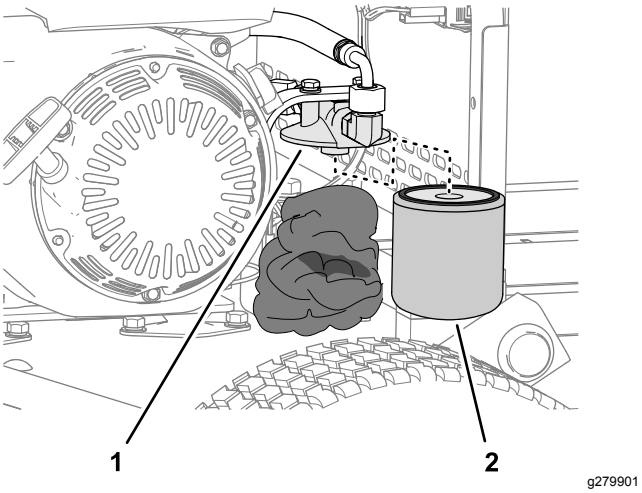

Figure 37

1. Tête de filtre
2. Filtre hydraulique

3. Déposez le filtre hydraulique avec précaution (Figure 37).
4. Remplissez le filtre de rechange du liquide hydraulique spécifié et lubrifiez le joint d'étanchéité avec du liquide hydraulique.
5. Installez le filtre sur la tête de filtre à la main (Figure 37) jusqu'à ce que le joint touche la tête de filtre, puis vissez encore le filtre de 3/4 de tour.
6. Essuyez le liquide hydraulique éventuellement répandu.
7. Débarrassez-vous de l'ancien filtre en respectant la réglementation locale.

Remplissage du réservoir hydraulique

1. Abaissez la machine sur les rouleaux ; voir Abaisser la machine sur les rouleaux (page 18).
2. Enlevez le bouchon du réservoir hydraulique (Figure 38).

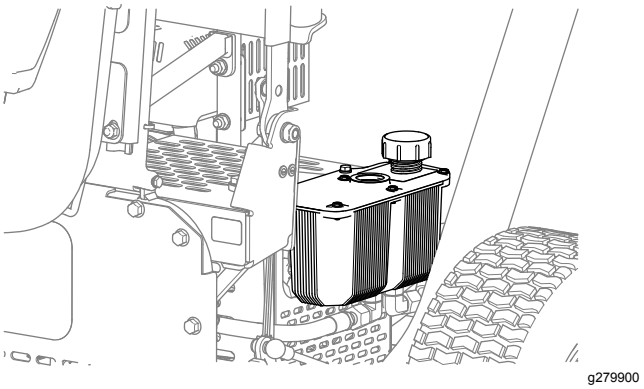

Figure 38

3. Remplissez le réservoir hydraulique avec le liquide hydraulique spécifié ; voir Spécifications de liquide hydraulique (page 32) et Contrôle du niveau de liquide hydraulique (page 32).
4. Remettez le bouchon du réservoir (Figure 38).
5. Essuyez le liquide hydraulique éventuellement répandu.
6. Démarrez le moteur et faites-le tourner au ralenti pendant 3 à 5 minutes.

   Faire tourner le moteur permet au liquide hydraulique de circuler et d'éliminer l'air prisonnier dans le système hydraulique.
7. Contrôlez l'étanchéité du réservoir hydraulique, des flexibles hydrauliques et du filtre hydraulique.

   Réparez toutes les fuites hydrauliques.
8. Coupez le moteur, contrôlez le niveau de liquide hydraulique et faites l'appoint au besoin.
9. Baissez le siège de l'utilisateur ; voir Abaissement du siège du conducteur (page 24).

Entretien du châssis

Contrôle de la pression des pneus

1. Mesurez la pression de gonflage des pneus des roues de transport.

   Elle doit être de 1,03 bar.

2. Si la pression est supérieure ou inférieure à 1,03 bar, gonflez ou dégonflez les pneus jusqu'à obtention d'une pression de 1,03 bar.

Contrôle du serrage des fixations de la machine

Périodicité des entretiens: Après les 5 premières heures de fonctionnement

À chaque utilisation ou une fois par jour

Contrôlez le serrage et la présence de tous les écrous et boulons sur le châssis châssis.

Resserrez et remplacez les écrous et boulons selon les besoins.

Nettoyage

Nettoyage de la machine

Périodicité des entretiens: Après chaque utilisation

Important: **Ne nettoyez pas la machine avec de l'eau saumâtre ou recyclée.**

1. Nettoyez la machine à l'eau douce.

   Remarque: N'utilisez pas de jet haute pression pour laver la machine.

2. S'ils en ont besoin, nettoyez les rouleaux en faisant passer un jet d'eau dans les trous des logements des rouleaux (Figure 39).

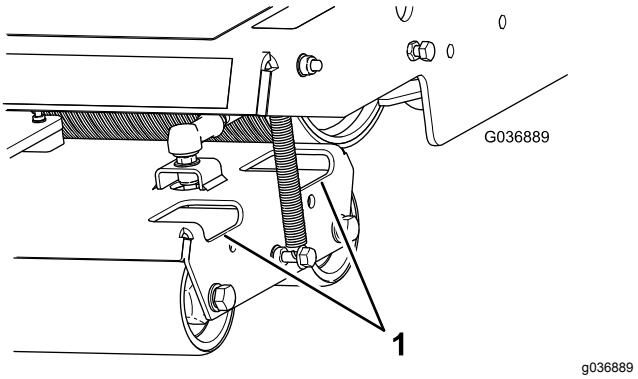

Figure 39

1. Trous d'accès

3. Nettoyez la surface autour du moteur hydraulique (Figure 40).

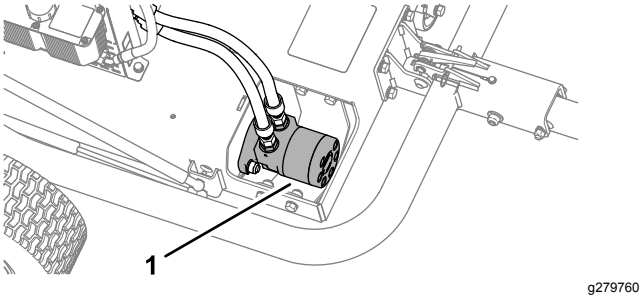

Figure 40

1. Moteur hydraulique

4. Nettoyez le moteur et les ailettes de refroidissement du moteur (Figure 41).

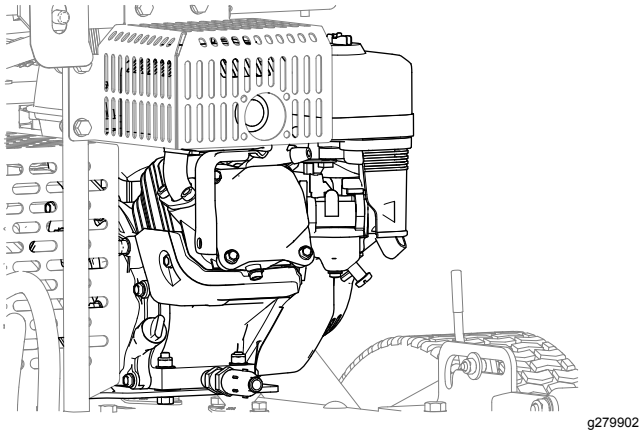

Figure 41

Remisage

Préparation de la machine au remisage à court terme

Moins de 3 mois

1. Avant de quitter la position d'utilisation, coupez le moteur de la machine et attendez l'arrêt complet de tout mouvement. Laissez refroidir la machine avant de la régler, d'en faire l'entretien, de la nettoyer ou de la remiser.
2. Débarrassez l'extérieur de la machine, et surtout les rouleaux et le moteur, des déchets d'herbe, des saletés et de la crasse. Éliminez les saletés et les débris d'herbe sèche pouvant se trouver sur les ailettes de la culasse et le carter de ventilateur du moteur.

   Important: **Vous pouvez laver la machine avec de l'eau et un détergent doux. N'utilisez pas de nettoyeur haute pression. N'utilisez pas trop d'eau, surtout près du du moteur.**
3. Contrôlez et resserrez tous les boulons, écrous et vis. Réparez ou remplacez toute pièce usée ou endommagée.
4. Peignez toutes les surfaces métalliques éraflées ou mises à nu. Une peinture pour retouches est disponible chez les concessionnaires Toro agréés.

Préparation de la machine au remisage à long terme

Plus de 3 mois

1. Effectuez toutes les opérations de la section Préparation de la machine au remisage à court terme (page 36).
2. Préparez le carburant en y ajoutant un stabilisateur/conditionneur selon les instructions du fabricant.
3. Ajoutez le stabilisateur/conditionneur dans le réservoir de carburant.
4. Faites tourner le moteur pendant 5 minutes pour faire circuler le carburant traité dans tout le circuit d'alimentation.
5. Coupez le moteur, laissez-le refroidir et vidangez le réservoir de carburant, ou laissez tourner le moteur jusqu'à ce qu'il s'arrête faute de carburant.
6. Remettez le moteur en marche et laissez-le tourner jusqu'à ce qu'il s'arrête. Répétez la

procédure avec le starter en service jusqu'à ce que le moteur ne démarre plus.

7. Débarrassez-vous du carburant correctement. Recyclez-la en conformité avec la réglementation locale.

Remisage de la machine

Rangez la machine dans un endroit propre et sec, comme un garage ou une remise. Couvrez la machine pour la protéger et la garder propre.

Déclaration de confidentialité EEE/R-U

Utilisation de vos renseignements personnels par Toro

La société The Toro Company (« Toro ») respecte votre vie privée. Lorsque vous achetez un de nos produits, nous pouvons recueillir certains renseignements personnels vous concernant, soit directement soit par l'intermédiaire de votre société ou concessionnaire Toro local(e). Toro utilise ces informations pour respecter ses obligations contractuelles, par exemple pour enregistrer votre garantie, traiter une réclamation au titre de la garantie ou vous contacter dans l'éventualité d'un rappel de produit, mais aussi à des fins commerciales légitimes, par exemple pour mesurer la satisfaction des clients, améliorer nos produits ou vous transmettre des informations produit susceptibles de vous intéresser. Toro pourra partager les renseignements personnels que vous lui aurez communiqués avec les filiales, concessionnaires ou autres associés Toro en rapport avec ces activités. Nous pourrons aussi divulguer des renseignements personnels lorsque la loi l'exige ou dans le cadre de la vente, l'acquisition ou la fusion d'une entreprise. Nous ne vendrons jamais vos renseignements personnels à aucune autre société à des fins commerciales.

Conservation de vos renseignements personnels

Toro conservera vos renseignements personnels aussi longtemps que nécessaire pour répondre aux fins susmentionnées et conformément aux dispositions légales. Pour plus de renseignements sur les durées de conservation applicables, veuillez contacter legal@toro.com.

L'engagement de Toro concernant la sécurité

Vos renseignements personnels peuvent être traités aux États-Unis ou dans tout autre pays où la législation concernant la protection des données peut être moins rigoureuse que celle de votre propre pays de résidence. Chaque fois que nous transférerons vos renseignements hors de votre pays de résidence, nous prendrons toutes les dispositions légales requises pour mettre en place toutes les garanties nécessaires visant à la protection et au traitement sécurisé de vos renseignements.

Consultation et correction

Vous pouvez avoir le droit de corriger ou consulter vos données personnelles, ou vous opposer au ou limiter le traitement de vos données. Pour ce faire, veuillez nous contacter par courriel à legal@toro.com. Si vous avez des doutes sur la manière dont Toro a traité vos renseignements, nous vous encourageons à nous en faire part directement. Veuillez noter que les résidents européens ont le droit de se plaindre auprès de leur Autorité de protection des données.

Proposition 65 de Californie – Information concernant cet avertissement

En quoi consiste cet avertissement ?

Certains produits commercialisés présentent une étiquette d'avertissement semblable à ce qui suit :

AVERTISSEMENT : Cancer et troubles de la reproduction – www.p65Warnings.ca.gov.

Qu’est-ce que la Proposition 65 ?

La Proposition 65 s'applique à toute société exerçant son activité en Californie, qui vend des produits en Californie ou qui fabrique des produits susceptibles d'être vendus ou importés en Californie. Elle stipule que le Gouverneur de Californie doit tenir et publier une liste des substances chimiques connues comme causant des cancers, malformations congénitales et/ou autres troubles de la reproduction. Cette liste, qui est mise à jour chaque année, comprend des centaines de substances chimiques présentes dans de nombreux objets du quotidien. La Proposition 65 a pour objet d'informer le public quant à l'exposition à ces substances chimiques.

La Proposition 65 n'interdit pas la vente de produits contenant ces substances chimiques, mais impose la présence d'avertissements sur tout produit concerné, sur son emballage ou sur la documentation fournie avec le produit. D’autre part, un avertissement de la Proposition 65 ne signifie pas qu’un produit est en infraction avec les normes ou exigences de sécurité du produit. D'ailleurs, le gouvernement californien a clairement indiqué qu'un avertissement de la Proposition 65 « n'est pas une décision réglementaire quant au caractère « sûr » ou « dangereux » d'un produit ». Bon nombre de ces substances chimiques sont utilisées dans des produits du quotidien depuis des années, sans aucun effet nocif documenté. Pour plus de renseignements, rendez-vous sur https://oag.ca.gov/prop65/faqs-view-all.

Un avertissement de la Proposition 65 signifie qu’une société a soit (1) évalué l’exposition et conclu qu’elle dépassait le « niveau ne posant aucun risque significatif » ; soit (2) choisi d’émettre un avertissement simplement sur la base de sa compréhension quant à la présence d’une substance chimique de la liste, sans tenter d’en évaluer l’exposition.

Cette loi s’applique-t-elle de partout ?

Les avertissements de la Proposition 65 sont exigés uniquement en vertu de la loi californienne. Ces avertissements sont présents dans tout l'état de Californie, dans des environnements très variés, notamment mais pas uniquement les restaurants, magasins d'alimentations, hôtels, écoles et hôpitaux, et sur un vaste éventail de produits. En outre, certains détaillants en ligne et par correspondance fournissent des avertissements de la Proposition 65 sur leurs sites internet ou dans leurs catalogues.

Comment les avertissements de Californie se comparent-ils aux limites fédérales ?

Les normes de la Proposition 65 sont souvent plus strictes que les normes fédérales et internationales. Diverses substances exigent un avertissement de la Proposition 65 à des niveaux bien inférieurs aux limites d'intervention fédérales. Par exemple, la norme de la Proposition 65 en matière d’avertissements pour le plomb se situe à 0,5 µg/jour, soit bien moins que les normes fédérales et internationales.

Pourquoi l'avertissement ne figure-t-il pas sur tous les produits semblables ?

- Pour les produits commercialisés en Californie, l'étiquetage Proposition 65 est exigé, tandis qu’il ne l’est pas sur des produits similaires commercialisés ailleurs.
- Il se peut qu’une société impliquée dans un procès lié à la Proposition 65 et parvenant à un accord soit obligée d’utiliser les avertissements de la Proposition 65 pour ses produits, tandis que d’autres sociétés fabriquant des produits semblables peuvent ne pas être soumises à cette obligation.
- L'application de la Proposition 65 n'est pas uniforme.
- Certaines sociétés peuvent choisir de ne pas indiquer d'avertissements car elles considèrent qu'elles n'y sont pas obligées au titre de la Proposition 65 ; l'absence d'avertissements sur un produit ne signifie pas que le produit ne contient pas de substances de la liste à des niveaux semblables.

Pourquoi cet avertissement apparaît-il sur les produits Toro ?

Toro a choisi de fournir aux consommateurs le plus d'information possible afin qu'ils puissent prendre des décisions éclairées quant aux produits qu'ils achètent et utilisent. Toro fournit des avertissements dans certains cas d'après ses connaissances quant à la présence de l'une ou plusieurs des substances chimiques de la liste, sans en évaluer le niveau d'exposition, car des exigences de limites ne sont pas fournies pour tous les produits chimiques de la liste. Bien que l'exposition avec les produits Toro puisse être négligeable ou parfaitement dans les limites « sans aucun risque significatif », par mesure de précaution, Toro a décidé de fournir les avertissements de la Proposition 65. De plus, en l'absence de ces avertissements, la société Toro pourrait être poursuivie en justice par l'État de Californie ou par des particuliers cherchant à faire appliquer la Proposition 65, et donc assujettie à d'importantes pénalités.

La garantie Toro

Garantie limitée de 2 ans ou 1 500 heures

Conditions et produits couverts

The Toro Company et sa filiale, Toro Warranty Company, en vertu de l'accord passé entre elles, certifient conjointement que votre produit commercial Toro (« Produit ») ne présente aucun défaut de matériau ni vice de fabrication pendant une période de deux ans ou 1 500 heures de service*, la première échéance prévalant. Cette garantie s'applique à tous les produits à l'exception des Aérateurs (veuillez-vous reporter aux déclarations de garantie séparées de ces produits). Dans l'éventualité d'un problème couvert par la garantie, nous nous engageons à réparer le Produit gratuitement, frais de diagnostic, pièces, main-d'œuvre et transport compris. La période de garantie commence à la date de réception du Produit par l'acheteur d'origine.
* Produit équipé d'un compteur horaire.

Comment faire intervenir la garantie

Il est de votre responsabilité de signaler le plus tôt possible à votre Distributeur de produits commerciaux ou au Concessionnaire de produits commerciaux agréé qui vous a vendu le Produit, toute condition couverte par la garantie. Pour obtenir l'adresse d'un Distributeur de produits commerciaux ou d'un Concessionnaire agréé, ou pour tout renseignement concernant vos droits et responsabilités vis-à-vis de la garantie, veuillez nous contacter à l'adresse suivante :

Toro Commercial Products Service Department
Toro Warranty Company
8111 Lyndale Avenue South
Bloomington, MN 55420-1196, États-Unis
+1–952–888–8801 ou +1–800–952–2740
Courriel : commercial.warranty@toro.com

Responsabilités du propriétaire

En tant que propriétaire du Produit, vous êtes responsable des entretiens et réglages mentionnés dans le *Manuel de l'utilisateur*. Les réparations du produit nécessaires parce que les entretiens et réglages exigés n'ont pas été effectués ne sont pas couvertes par cette garantie.

Ce que la garantie ne couvre pas

Les défaillances ou anomalies de fonctionnement survenant au cours de la période de garantie ne sont pas toutes dues à des défauts de matériaux ou des vices de fabrication. Cette garantie ne couvre pas :

- Les défaillances du produit dues à l'utilisation de pièces qui ne sont pas d'origine ou au montage et à l'utilisation d'accessoires ajoutés ou modifiés d'une autre marque.
- Les défaillances du Produit dues au non respect du programme d'entretien et/ou des réglages recommandés.
- Les défaillances du Produit dues à une utilisation abusive, négligente ou dangereuse.
- Les pièces sujettes à l'usure pendant l'utilisation qui ne sont pas défectueuses. Par exemple, les pièces consommées ou usées durant le fonctionnement normal du Produit, notamment mais pas exclusivement : plaquettes et garnitures de freins, garnitures d'embrayage, lames, cylindres, galets et roulements (étanches ou graissables), contre-lames, bougies, roues pivotantes et roulements, pneus, filtres, courroies, et certains composants des pulvérisateurs, notamment membranes, buses et clapets antiretour.
- Les pannes causées par une influence extérieure comprennent, sans y être limités, les conditions atmosphériques, les pratiques de remisage, la contamination, l'utilisation de carburants, liquides de refroidissement, lubrifiants, additifs, engrais, eau ou produits chimiques non agréés.
- Les défaillances ou mauvaises performances causées par l'utilisation de carburants (essence, gazole ou biodiesel par exemple) non conformes à leurs normes industrielles respectives.
- Les bruits, vibrations, usure et détérioration normaux. L'usure normale comprend, mais pas exclusivement, les dommages des sièges dus à l'usure ou l'abrasion, l'usure des surfaces peintes, les autocollants ou vitres rayés.

Pièces

Les pièces à remplacer dans le cadre de l'entretien courant seront couvertes par la garantie jusqu'à la date du premier remplacement prévu. Les pièces remplacées au titre de cette garantie bénéficient de la durée de garantie du produit d'origine et deviennent la propriété de Toro. Toro se réserve le droit de prendre la décision finale concernant la réparation ou le remplacement de pièces ou ensembles existants. Toro se réserve le droit d'utiliser des pièces remises à neuf pour les réparations couvertes par la garantie.

Garantie de la batterie ion-lithium à décharge complète

Les batteries ion-lithium et à décharge complète disposent d'un nombre de kilowatt-heures spécifique à fournir au cours de leur vie. Les techniques d'utilisation, de recharge et d'entretien peuvent contribuer à augmenter ou réduire la vie totale des batteries. À mesure que les batteries de ce produit sont consommées, la proportion de travail utile qu'elles offrent entre chaque recharge diminue lentement jusqu'à leur épuisement complet. Le remplacement de batteries usées, suite à une consommation normale, est la responsabilité du propriétaire du produit. Remarque (batterie ion-lithium seulement) : au pro-rata après 2 ans. Voir la garantie de la batterie pour plus de renseignements.

Garantie à vie du vilebrequin (modèle ProStripe 02657 seulement)

Le modèle Prostripe, équipé en première monte d'un disque de friction et du débrayage de frein de lame avec protection de vilebrequin (ensemble débrayage de frein de lame [BBC] + disque de friction) Toro d'origine, et utilisé par le premier acheteur en conformité avec les procédures d'utilisation et d'entretien recommandées, bénéficie d'une garantie à vie contre la flexion du vilebrequin. Les machines équipées de rondelles de friction, du débrayage du frein de lame (BBC) et autres équipements de ce type ne sont pas couvertes par la garantie à vie du vilebrequin.

Entretien aux frais du propriétaire

La mise au point du moteur, le graissage, le nettoyage et le polissage, le remplacement des filtres, du liquide de refroidissement et les entretiens recommandés font partie des services normaux requis par les produits Toro qui sont aux frais du propriétaire.

Conditions générales

La réparation par un distributeur ou un concessionnaire Toro agréé est le seul dédommagement auquel cette garantie donne droit.

The Toro Company et Toro Warranty Company déclinent toute responsabilité en cas de dommages secondaires ou indirects liés à l'utilisation des produits Toro couverts par cette garantie, notamment quant aux coûts et dépenses encourus pour se procurer un équipement ou un service de substitution durant une période raisonnable pour cause de défaillance ou d'indisponibilité en attendant la réparation sous garantie. Il n'existe aucune autre garantie expresse, à part la garantie spéciale du système antipollution, le cas échéant. Toutes les garanties implicites relatives à la qualité marchande et à l'aptitude à l'emploi sont limitées à la durée de la garantie expresse.

L'exclusion de la garantie des dommages secondaires ou indirects, ou les restrictions concernant la durée de la garantie implicite, ne sont pas autorisées dans certains états et peuvent donc ne pas s'appliquer dans votre cas. Cette garantie vous accorde des droits spécifiques, auxquels peuvent s'ajouter d'autres droits qui varient selon les états.

Note concernant la garantie du système antipollution

Le système antipollution de votre Produit peut être couvert par une garantie séparée répondant aux exigences de l'agence américaine de défense de l'environnement (EPA) et/ou de la direction californienne des ressources atmosphériques (CARB). Les limitations d'heures susmentionnées ne s'appliquent pas à la garantie du système antipollution. Reportez-vous à la Déclaration de garantie de conformité à la réglementation antipollution fournie avec votre produit ou figurant dans la documentation du constructeur du moteur.

Pays autres que les États-Unis et le Canada

Pour les produits Toro exportés des États-Unis ou du Canada, demandez à votre distributeur (concessionnaire) Toro la police de garantie applicable dans votre pays, région ou état. Si, pour une raison quelconque, vous n'êtes pas satisfait des services de votre distributeur, ou si vous avez du mal à vous procurer des renseignements sur la garantie, contactez un centre de réparation Toro agréé.