Form No. 3428-325 Rev B

TORO®

Count on it.

Manuel de l'utilisateur

Tondeuse autotractée commerciale

Tablier fixe, barre de commande en T, transmission par engrenages avec unité de coupe de 81 ou 91 cm (32 ou 36 po)

N° de modèle 30672—N° de série 404320000 et suivants
N° de modèle 39674—N° de série 404320000 et suivants

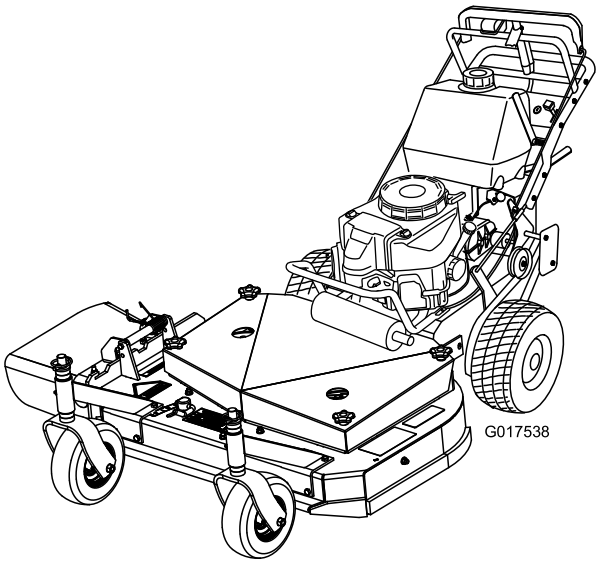

Enregistrez votre produit à www.Toro.com.
Traduction du texte d'origine (FR)

3428-325 B

Vous commettez une infraction à la section 4442 ou 4443 du Code des ressources publiques de Californie si vous utilisez cette machine dans une zone boisée, broussailleuse ou recouverte d'herbe, à moins d'équiper le moteur d'un pare-étincelles en bon état, tel que défini dans la section 4442, ou que le moteur soit construit, équipé et entretenu correctement pour prévenir les incendies.

Le manuel du propriétaire du moteur ci-joint est fourni à titre informatif concernant la réglementation de l'Agence américaine pour la protection de l'environnement (EPA) et la réglementation antipollution de l'état de Californie relative aux systèmes antipollution, à leur entretien et à leur garantie. Vous pouvez vous en procurer un nouvel exemplaire en vous adressant au constructeur du moteur.

⚠ ATTENTION

CALIFORNIE
Proposition 65 - Avertissement

Les gaz d'échappement de ce produit contiennent des substances chimiques considérées par l'état de Californie comme susceptibles de provoquer des cancers, des malformations congénitales et autres troubles de la reproduction.

Les bornes de la batterie et accessoires connexes contiennent du plomb et des composés de plomb. L'état de Californie considère ces substances chimiques comme susceptibles de provoquer des cancers et des troubles de la reproduction. Lavez-vous les mains après avoir manipulé la batterie.

L'utilisation de ce produit peut entraîner une exposition à des substances chimiques considérées pas l'état de Californie comme capables de provoquer des cancers, des anomalies congénitales ou d'autres troubles de la reproduction.

Introduction

Cette tondeuse à lame rotative est destinée au grand public, aux professionnels et aux utilisateurs temporaires. Elle est principalement conçue pour tondre les pelouses entretenues régulièrement des terrains privés et commerciaux. L'utilisation de ce produit à d'autres fins que celle qui est prévue peut être dangereuse pour l'utilisateur et les personnes à proximité.

Lisez attentivement cette notice pour apprendre comment utiliser et entretenir correctement votre produit, et éviter de l'endommager ou de vous blesser. Vous êtes responsable de l'utilisation sûre et correcte du produit.

Pour plus d'information, y compris des conseils de sécurité, des documents de formation, des renseignements concernant un accessoire, pour obtenir l'adresse d'un dépositaire ou pour enregistrer votre produit, rendez-vous sur le site www.Toro.com.

Pour obtenir des prestations de service, des pièces Toro d'origine ou des renseignements complémentaires, munissez-vous des numéros de modèle et de série du produit et contactez un dépositaire-réparateur ou le service client Toro agréé. La Figure 1 indique l'emplacement des numéros de modèle et de série du produit. Inscrivez les numéros dans l'espace réservé à cet effet.

Important: **Avec votre appareil mobile, vous pouvez scanner le code QR sur l'autocollant du numéro de série (le cas échéant) pour accéder à l'information sur la garantie, les pièces détachées et autres renseignements concernant le produit.**

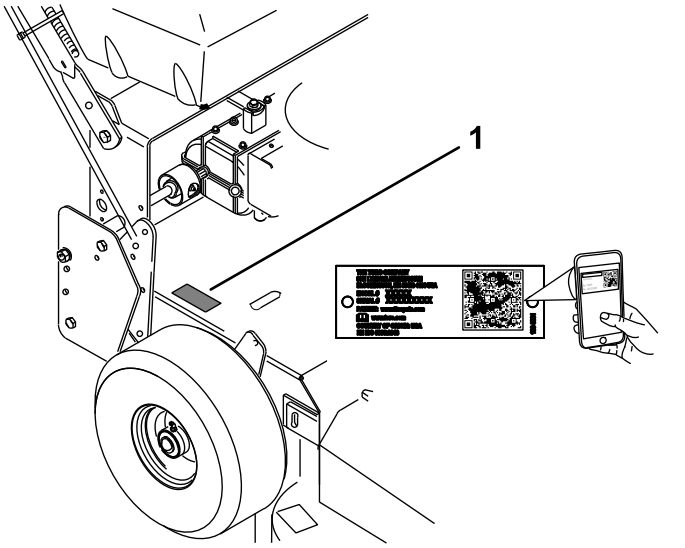

Figure 1

1. Emplacement des numéros de modèle et de série

N° de modèle _____

N° de série _____

Les mises en garde de ce manuel soulignent des dangers potentiels et sont signalées par le symbole de sécurité (Figure 2), qui indique un danger pouvant

© 2019—The Toro® Company
8111 Lyndale Avenue South
Bloomington, MN 55420

Contactez-nous sur www.Toro.com.
Imprimé aux États-Unis
Tous droits réservés

entraîner des blessures graves ou mortelles si les précautions recommandées ne sont pas respectées.



g000502

Figure 2
Symbole de sécurité

Ce manuel utilise deux termes pour faire passer des renseignements essentiels. **Important**, pour attirer l'attention sur des renseignements mécaniques spécifiques, et **Remarque**, pour souligner une information d'ordre général méritant une attention particulière.

Table des matières

Sécurité 4
Consignes de sécurité générales 4
Autocollants de sécurité et d'instruction 4
Vue d'ensemble du produit 9
Commandes 9
Caractéristiques techniques 10
Outils et accessoires 10
Avant l'utilisation 11
Consignes de sécurité avant l'utilisation 11
Ajout de carburant 11
Procédures d'entretien quotidien 12
Pendant l'utilisation 12
Consignes de sécurité pendant l'utilisation 12
Utilisation du frein de stationnement 14
Démarrage du moteur 14
Arrêt du moteur 15
Fonctionnement du levier de commande des lames (PDF) 15
Utilisation du système de sécurité 16
Conduite de la machine 16
Utilisation de la barre de commande inférieure 17
Arrêt de la machine 18
Réglage du déflecteur d'éjection 18
Positionnement du déflecteur d'éjection 18
Éjection latérale ou déchiquetage de l'herbe 19
Réglage de la hauteur de coupe 19
Réglage des tiges de commande 21
Tableau des hauteurs de coupe 23
Après l'utilisation 24
Consignes de sécurité après l'utilisation 24
Transport de la machine 24
Entretien 25
Consignes de sécurité pendant l'entretien 25
Programme d'entretien recommandé 25
Lubrification 26
Graissage de la machine 26
Lubrification des roulements des roues pivotantes et des roues 26
Graissage des accouplements de la transmission 27
Graissage de la poulie de tension de la courroie du tablier de coupe 27
Entretien du moteur 27
Consignes de sécurité relatives au moteur 27
Entretien du filtre à air 27
Contrôle du niveau et vidange de l'huile moteur 28
Entretien des bougies 30
Entretien du système d'alimentation 31
Entretien du circuit d'alimentation 31
Entretien du système électrique 33
Consignes de sécurité relatives au système électrique 33
Entretien de la batterie 33
Entretien du système d'entraînement 36
Contrôle de la pression des pneus 36
Entretien du système de refroidissement 37
Nettoyage de la grille d'entrée d'air 37
Nettoyage du système de refroidissement 37
Entretien des freins 38
Entretien du frein de stationnement 38
Entretien des courroies 39
Contrôle des courroies 39
Remplacement de la courroie de déplacement 39
Remplacement de la courroie d'entraînement 39
Remplacement de la courroie du tablier de coupe 40
Réglage de la tension de la courroie du tablier de coupe 41
Réglage de la timonerie d'engagement de la PDF 41
Réglage du contacteur de sécurité de PDF 43
Entretien du tablier de coupe 43
Consignes de sécurité concernant les lames 43
Entretien des lames 43
Réglage du frein des lames 45
Remplacement du déflecteur d'herbe 46
Nettoyage 47
Nettoyage du dessous du tablier de coupe 47
Élimination des déchets 47
Remisage 47
Nettoyage et remisage de la machine 47
Dépistage des défauts 49
Schémas 51

Sécurité

Cette machine est conçue en conformité avec la norme ANSI B71.4-2017.

Consignes de sécurité générales

Ce produit peut sectionner les mains ou les pieds et projeter des objets. Respectez toujours toutes les consignes de sécurité pour éviter des blessures graves.

- Vous devez lire, comprendre et respecter toutes les instructions et mises en garde qui figurent dans ce *Manuel de l'utilisateur* ainsi que sur la machine et les accessoires avant de démarrer le moteur.
- Ne placez pas les mains ou les pieds près des pièces mobiles ou sous la machine. Ne vous tenez pas devant l'ouverture d'éjection.
- N'utilisez pas la machine s'il manque des capots ou d'autres dispositifs de protection, ou s'ils sont en mauvais état.
- N'admettez personne, notamment les enfants, dans le périmètre de travail. N'autorisez jamais un enfant à utiliser la machine. Seules les personnes responsables, formées à l'utilisation de la machine, ayant lu et compris les instructions et physiquement aptes sont autorisées à utiliser la machine.
- Arrêtez la machine, coupez le moteur, enlevez la clé de contact (selon l'équipement) et attendez l'arrêt complet de toutes les pièces mobiles avant de procéder à l'entretien, de faire le plein ou de déboucher la machine.

L'usage ou l'entretien incorrect de cette machine peut occasionner des accidents. Pour réduire les risques d'accidents et de blessures, respectez les consignes de sécurité qui suivent. Tenez toujours compte des mises en garde signalées par le symbole de sécurité ⚠ et la mention Prudence, Attention ou Danger. Le non respect de ces instructions peut entraîner des blessures graves voire mortelles.

Autocollants de sécurité et d'instruction

Des autocollants de sécurité et des instructions bien visibles par l'opérateur sont placés près de tous les endroits potentiellement dangereux. Remplacez tout autocollant endommagé ou manquant.

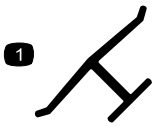

decaloemmarkt

Marque du fabricant

1. Identifie la lame comme pièce d'origine.



decalbatterysymbols

Symboles utilisés sur la batterie

Certains ou tous les symboles suivants figurent sur la batterie.

1. Risque d'explosion
2. Restez à distance des flammes nues ou des étincelles, et ne fumez pas
3. Liquide caustique/risque de brûlure chimique
4. Portez une protection oculaire.
5. Lisez le *Manuel de l'utilisateur*.
6. Tenez tout le monde à bonne distance de la batterie.
7. Portez une protection oculaire; les gaz explosifs peuvent causer la cécité et d'autres blessures.
8. L'acide de la batterie peut causer la cécité ou des brûlures graves.
9. Rincez immédiatement les yeux avec de l'eau et consultez un médecin rapidement.
10. Contient du plomb – ne mettez pas au rebut



decal93-7010

93-7010

1. Risque de projection d'objets – n'autorisez personne à s'approcher de la machine.
2. Risque de projection d'objets par le tablier de coupe – laissez le déflecteur en place.
3. Risque de coupure/mutilation des mains ou des pieds par la lame de la tondeuse – ne vous approchez pas des pièces mobiles.



decal93-7298

93-7298

1. Déplacement – marche avant
2. Tirez pour freiner



decal93-7299

93-7299

1. Déplacement – marche arrière



decal93-7442

93-7442

1. Frein de stationnement

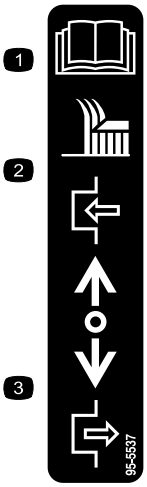

decal95-5537(gear)

95-5537

1. Consultez le *Manuel de l'utilisateur* pour savoir comment utiliser les lames.
2. Pousser en avant pour engager
3. Tirer en arrière pour désengager



decal98-3264

98-3264

1. Lisez le *Manuel de l'utilisateur*.

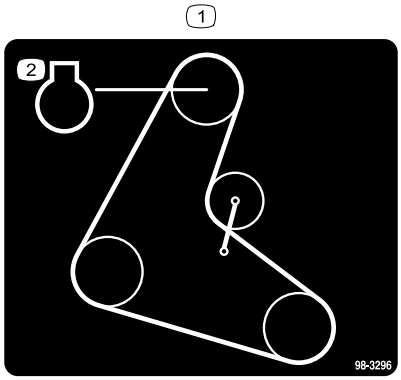

decal98-3296

98-3296

1. Trajet de la courroie
2. Moteur



decal98-4387

98-4387

1. Attention – portez des protecteurs d'oreilles.

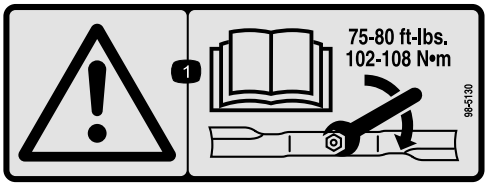

decal98-5130

98-5130

1. Attention – consultez le *Manuel de l'utilisateur* pour serrer correctement les boulons et les écrous des lames à un couple de 102 à 106 N·m (75 à 80 pi-lb).

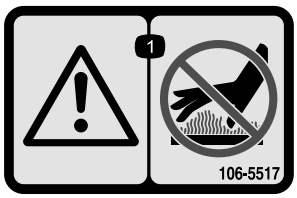

decal106-5517

106-5517

1. Attention – ne touchez pas la surface chaude.



decal106-5519

106-5519

1. Risque de coupure/mutilation des mains ou des pieds par la lame de la tondeuse – ne vous approchez pas des pièces mobiles.
2. Attention – coupez le moteur avant de quitter la machine.
3. Attention – lisez le *Manuel de l'utilisateur*.
4. Risque de projection d'objets – n'autorisez personne à s'approcher de la machine.
5. Risque de projection d'objets par le tablier de coupe – baissez le déflecteur avant d'utiliser la machine.

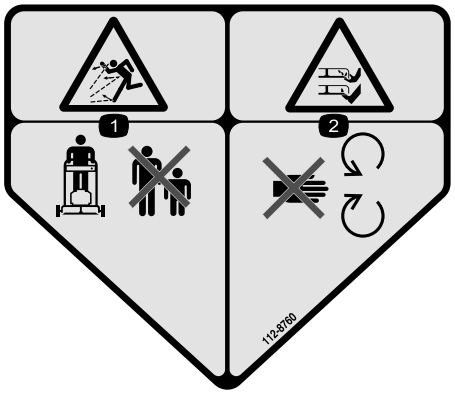

decal112-8760

112-8760

1. Risque de projection d'objets – n'autorisez personne à s'approcher de la machine.
2. Risque de coupure/mutilation des mains ou des pieds par la lame de la tondeuse – ne vous approchez pas des pièces mobiles.

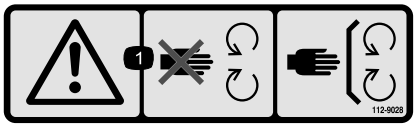

decal112-9028

112-9028

1. Attention – ne vous approchez pas des pièces mobiles; gardez toutes les protections et tous les capots en place.

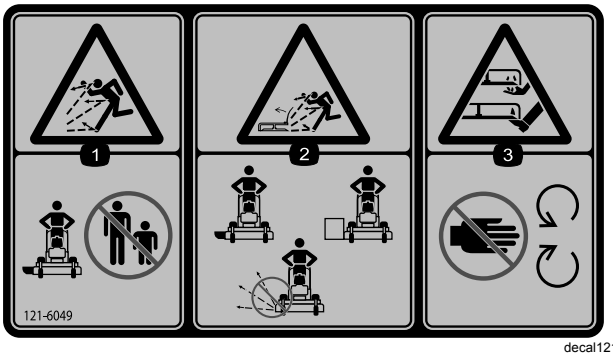

decal121-6049

121-6049

1. Risque de projection d'objets – n'autorisez personne à s'approcher de la machine.
2. Risque de projection d'objets par la tondeuse – n'utilisez pas la machine sans les capots ou les protections.
3. Risque de coupure/mutilation des mains ou des pieds par la lame de la tondeuse – ne vous approchez pas des pièces mobiles.

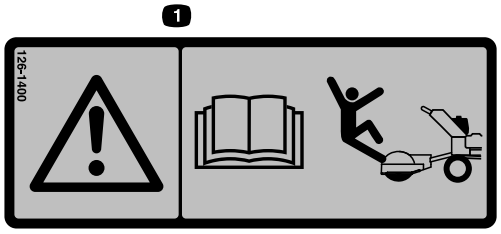

decal126-1400

126-1400

1. Attention – lisez le *Manuel de l'utilisateur* pour tout renseignement sur les accessoires; certains accessoires peuvent vous faire chuter.

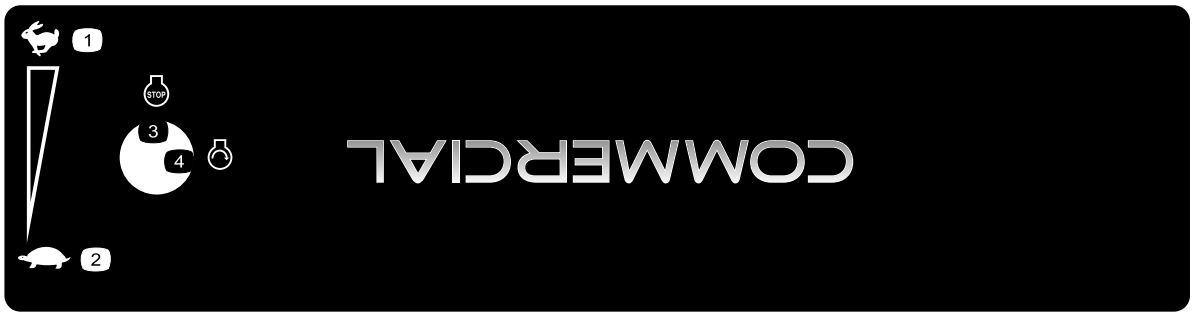

decal130-8374

130-8374

1. Haut régime
2. Bas régime
3. Arrêt du moteur
4. Moteur à bas régime

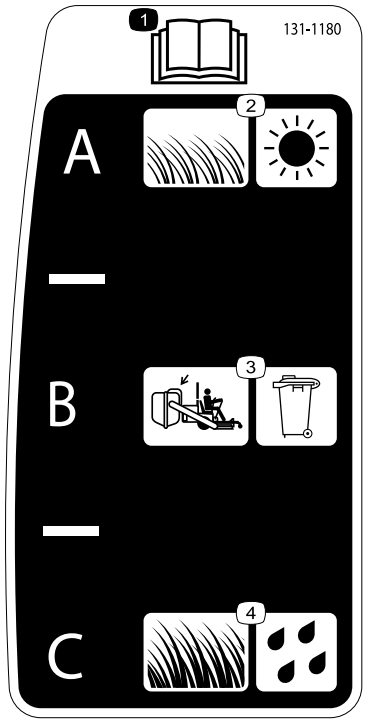

decal131-1180

131-1180

1. Lisez le *Manuel de l'utilisateur*.
2. Herbe courte, peu épaisse et sèche
3. Réglage du ramassage
4. Herbe haute, drue et humide



decal132-4708

132-4708

1. Attention – n'ajustez pas le levier de changement de vitesse en cours de déplacement.
2. Immobilisez la machine avant de modifier la position du levier de vitesse.



decal133-8062

133-8062

Vue d'ensemble du produit

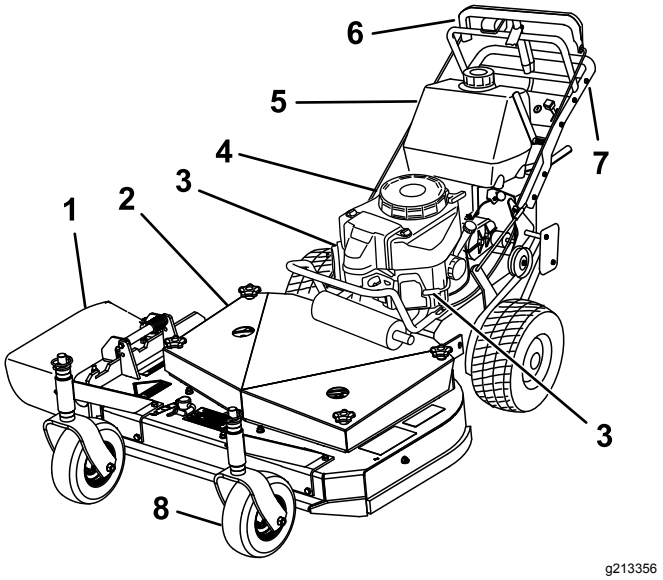

Figure 3

1. Éjection latérale
2. Tablier de coupe
3. Bougie
4. Poignée du lanceur
5. Réservoir de carburant
6. Commande à barre en T
7. Guidon
8. Roue pivotante avant

Commandes

Avant de démarrer le moteur et d'utiliser la machine, familiarisez-vous avec toutes les commandes.

Panneau de commande

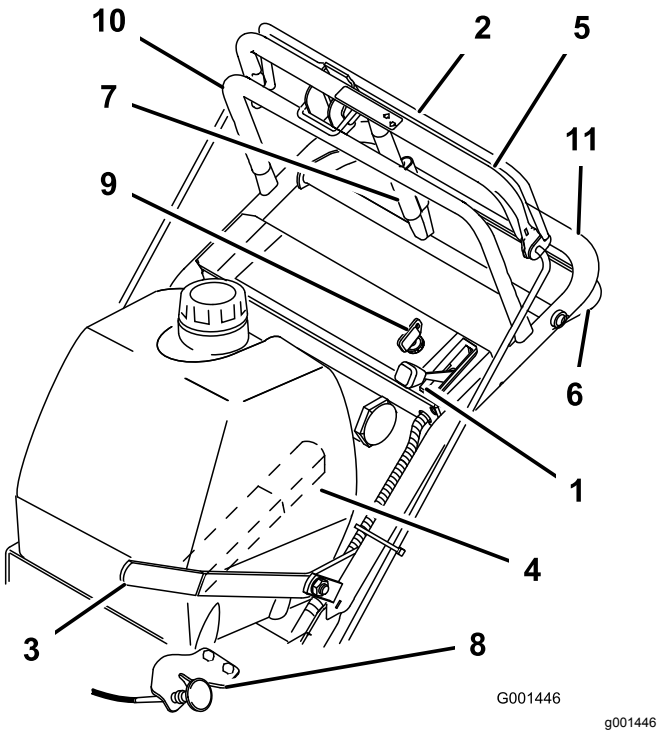

Figure 4

1. Commande d'accélérateur
2. Barre de commande des lames
3. Levier de commande des lames (prise de force)
4. Levier de changement de vitesse
5. Barre de commande supérieure
6. Barre de commande inférieure
7. Levier de frein de stationnement
8. Commande de starter
9. Commutateur à clé
10. Poignée supérieure
11. Poignée inférieure

Commande d'accélérateur

La commande d'accélérateur a 2 positions : HAUT RÉGIME et BAS RÉGIME (Figure 4).

Levier de changement de vitesse

Le levier de changement de vitesse permet de sélectionner 5 vitesses de MARCHE AVANT, le POINT MORT et la MARCHE ARRIÈRE (Figure 4).

Remarque: La grille de changement de vitesse est de type en ligne.

Important: **Ne changez pas de vitesse pendant que la machine se déplace au risque d'endommager la transmission.**

Levier de commande des lames (prise de force)

Utilisez le levier de commande des lames, en association avec la barre de commande des lames, pour engager et désengager l'entraînement des lames (Figure 4).

Poignée du lanceur

Tirez sur la poignée du lanceur pour démarrer le moteur (Figure 3).

Robinet d'arrivée de carburant

Fermez le robinet d'arrivée de carburant avant de transporter ou de remiser la machine.

Commutateur à clé

Le commutateur à clé, conjointement avec le lanceur permet de démarrer et de couper le moteur, et a 2 positions : CONTACT et ARRÊT (Figure 4).

Commande de starter

Utilisez le starter pour démarrer quand le moteur est froid.

Barre de commande des lames

La barre de commande conjointement avec la PDF engage l'embrayage d'entraînement des lames. Relâchez la barre de commande des lames pour désengager les lames.

Barre de commande supérieure

Sélectionnez le rapport voulu et poussez la barre de commande supérieure en avant pour enclencher la marche avant. Ramenez la commande en arrière pour ralentir en marche avant.

Tirez sur le côté droit de la barre de commande supérieure pour tourner à droite ou sur le côté gauche pour tourner à gauche.

Barre de commande inférieure

Sélectionnez la MARCHE ARRIÈRE et rapprochez la barre de commande inférieure du guidon pour embrayer la marche arrière.

Levier de frein de stationnement

Tirez la barre de commande supérieure en arrière et poussez le levier de frein de stationnement contre la poignée de commande supérieure pour serrer le frein de stationnement.

Caractéristiques techniques

Remarque: Les spécifications et la conception peuvent faire l'objet de modifications sans préavis.

Tabliers de coupe de 81 cm (32 po) :

Largeur avec déflecteur abaissé	116 cm (46 po)
Longueur	183 cm (72 po)
Hauteur	104 cm (41 po)
Poids	181 kg (400 lb)

Tabliers de coupe de 91 cm (36 pouces) :

Largeur avec déflecteur abaissé	118 cm (47 po)
Longueur	188 cm (74 po)
Hauteur	104 cm (41 po)
Poids	209 kg (460 lb)

Outils et accessoires

Une sélection d'outils et accessoires agréés par Toro est disponible pour augmenter et améliorer les capacités de la machine. Pour obtenir la liste de tous les accessoires et outils agréés, contactez votre dépositaire-réparateur ou votre distributeur Toro agréé, ou rendez-vous sur www.Toro.com.

Pour garantir un rendement optimal et conserver la certification de sécurité de la machine, utilisez uniquement des pièces de rechange et accessoires Toro d'origine. Les pièces de rechange et accessoires d'autres constructeurs peuvent être dangereux et leur utilisation risque d'annuler la garantie de la machine.

Utilisation

Remarque: Les côtés gauche et droit de la machine sont déterminés d'après la position d'utilisation normale.

Avant l'utilisation

Consignes de sécurité avant l'utilisation

Consignes de sécurité générales

- Ne confiez pas l'utilisation ou l'entretien de la machine à des enfants ou à des personnes non qualifiées. Certaines législations imposent un âge minimum pour l'utilisation de ce type de machine. Le propriétaire de la machine doit assurer la formation de tous les utilisateurs et mécaniciens.
- Familiarisez-vous avec le maniement correct du matériel, les commandes et les symboles de sécurité.
- Coupez toujours le moteur, enlevez la clé de contact (le cas échéant), attendez l'arrêt complet de toutes les pièces en mouvement et faites refroidir la machine avant tout réglage, entretien, nettoyage ou remisage.
- Apprenez à arrêter la machine et à couper le moteur rapidement.
- Vérifiez toujours que les commandes de présence de l'utilisateur, les contacteurs de sécurité et les dispositifs de sécurité sont en place et fonctionnent correctement. N'utilisez pas la machine en cas de mauvais fonctionnement.
- Inspectez la zone de travail et débarrassez-la de tout objet pouvant gêner le fonctionnement de la machine ou être projeté pendant son utilisation.
- Examinez la zone de travail pour déterminer quels accessoires et équipements vous permettront d'exécuter votre tâche correctement et sans risque.
- Avant d'utiliser la tondeuse, vérifiez toujours que les lames, les boulons des lames et le tablier de coupe ne sont pas usés ou endommagés. Remplacez les boulons et les lames usés ou endommagés par paires pour ne pas modifier l'équilibre.

Consignes de sécurité relatives au carburant

- Faites preuve de la plus grande prudence quand vous manipulez du carburant, en raison de son inflammabilité et du risque d'explosion des vapeurs qu'il dégage.
- Éteignez cigarettes, cigares, pipes et autres sources d'étincelles.
- Utilisez exclusivement un bidon à carburant homologué.
- N'enlevez pas le bouchon du réservoir de carburant et n'ajoutez pas de carburant quand le moteur tourne ou est encore chaud.
- N'ajoutez pas de carburant et ne vidangez pas le réservoir dans un local fermé.
- Ne remisez pas la machine ni les bidons de carburant à proximité d'une flamme nue, d'une source d'étincelles ou d'une veilleuse, telle celle d'un chauffe-eau ou autre appareil.
- Si vous renversez du carburant, ne mettez pas le moteur en marche. Évitez toute source possible d'inflammation jusqu'à dissipation complète des vapeurs de carburant.
- Ne remplissez pas les bidons de carburant à l'intérieur d'un véhicule ou sur le plateau d'une remorque dont le revêtement est en plastique. Posez toujours les bidons sur le sol, à l'écart du véhicule, avant de les remplir.
- Descendez la machine du véhicule ou de la remorque et posez-la à terre avant de remplir le réservoir de carburant. Si cela n'est pas possible, remplissez le réservoir à l'aide d'un bidon, et non directement à la pompe.
- Maintenez le pistolet en contact avec le bord du réservoir ou de l'ouverture du bidon jusqu'à la fin du remplissage.

Ajout de carburant

Carburant recommandé

- Pour assurer le fonctionnement optimal de la machine, utilisez uniquement de l'essence sans plomb propre et fraîche (stockée depuis moins d'un mois) ayant un indice d'octane de 87 ou plus (méthode de calcul [R+M]/2).
- **Éthanol** : de l'essence contenant jusqu'à 10 % d'éthanol (essence-alcool) ou 15 % de MTBE (éther méthyltertiobutylique) par volume peut être utilisée à la rigueur. L'éthanol et le MTBE sont deux produits différents. L'utilisation d'essence contenant 15 % d'éthanol (E15) par volume n'est pas agréée. **N'utilisez jamais d'essence contenant plus de 10 % d'éthanol par volume**, comme E15 (qui contient 15 % d'éthanol), E20 (qui contient 20 % d'éthanol) ou E85 (qui contient jusqu'à 85 % d'éthanol). L'utilisation d'essence non agréée peut entraîner des problèmes de

performances et/ou des dommages au moteur qui peuvent ne pas être couverts par la garantie.

- N'utilisez **pas** d'essence contenant du méthanol.
- Ne stockez **pas** le carburant dans le réservoir ou dans des bidons de carburant pendant l'hiver, à moins d'utiliser un stabilisateur de carburant.
- N'ajoutez **pas** d'huile à l'essence.

Utilisation d'un stabilisateur/conditionneur

Utilisez un additif stabilisateur/conditionneur dans la machine pour :

- Que le carburant reste frais plus longtemps quand il est utilisé conformément aux indications du fabricant du stabilisateur.
- Nettoyer le moteur lorsqu'il tourne.
- Éviter la formation d'un dépôt gommeux dans le circuit d'alimentation, qui pourrait entraîner des problèmes de démarrage.

  Important: **N'utilisez pas d'additifs contenant du méthanol ou de l'éthanol.**

  Ajoutez au carburant la quantité correcte de stabilisateur/conditionneur.

  Remarque: L'efficacité des stabilisateurs/conditionneurs est optimale lorsqu'ils sont mélangés à du carburant neuf. Pour réduire les risques de formation de dépôts visqueux dans le circuit d'alimentation, ajoutez toujours un stabilisateur au carburant.

Remplissage du réservoir de carburant

1. Garez la machine sur un sol plat et horizontal.
2. Serrez le frein de stationnement.
3. Coupez le moteur et enlevez la clé de contact.
4. Nettoyez la surface autour du bouchon du réservoir de carburant.
5. Remplissez le réservoir de carburant jusqu'au bas du goulot de remplissage.

   Remarque: Ne remplissez pas complètement le réservoir de carburant. L'espace vide dans le réservoir permet au carburant de se dilater.

Procédures d'entretien quotidien

Avant de démarrer la machine chaque jour, effectuez les procédures décrites à la section Entretien (page 25).

Pendant l'utilisation

Consignes de sécurité pendant l'utilisation

Consignes de sécurité générales

- Le propriétaire/l'utilisateur est responsable des accidents pouvant entraîner des dommages corporels et matériels et peut les prévenir.
- Portez des vêtements appropriés, y compris une protection oculaire, un pantalon, des chaussures solides à semelle antidérapante et des protecteurs d'oreilles. Si vos cheveux sont longs, attachez-les et ne portez pas de vêtements amples ni de bijoux pendants.
- Accordez toute votre attention à l'utilisation de la machine. Ne vous livrez à aucune activité risquant de vous distraire, au risque de causer des dommages corporels ou matériels.
- N'utilisez pas la machine si vous êtes malade ou fatigué, ni sous l'emprise de l'alcool, de drogues ou de médicaments.
- Avant de démarrer le moteur, assurez-vous que tous les embrayages sont au point mort, que le frein de stationnement est serré et que vous êtes au poste d'utilisation.
- N'admettez personne dans le périmètre de travail. Arrêtez la machine si quelqu'un entre dans la zone de travail.
- N'utilisez la machine que si la visibilité est suffisante et dans de bonnes conditions météorologiques. N'utilisez pas la machine si la foudre menace.
- En travaillant sur l'herbe ou les feuilles humides, vous risquez de glisser et de vous blesser gravement si vous touchez la lame en tombant. Évitez de tondre quand l'herbe est humide.
- N'approchez pas les pieds et les mains du tablier de coupe.
- Avant de faire marche arrière, vérifiez que la voie est libre juste derrière la machine et sur sa trajectoire.
- Faites preuve de la plus grande prudence à l'approche de tournants sans visibilité, de buissons, d'arbres ou d'autres objets susceptibles de masquer la vue.
- Débrayez l'unité de coupe et coupez le moteur avant de régler la hauteur de coupe.
- Ne faites tourner le moteur que dans des endroits bien aérés. Les gaz d'échappement contiennent du monoxyde de carbone dont l'inhalation est mortelle.

- Ne laissez pas la machine en marche sans surveillance.
- Avant de quitter le poste d'utilisation (y compris pour vider les bacs de ramassage ou déboucher les unités de coupe), effectuez la procédure suivante ::
  - Garez la machine sur un sol plat et horizontal.
  - Désengagez l'unité de coupe et abaissez les accessoires.
  - Serrez le frein de stationnement.
  - Coupez le moteur de la machine et enlevez la clé de contact (selon l'équipement).
  - Attendez l'arrêt complet de toutes les pièces mobiles.
  - Coupez le moteur de la machine et débrayez l'unité de coupe dans les cas suivants :
    - ◊ Avant de faire le plein de carburant.
    - ◊ Avant de dégager des obstructions.
    - ◊ Avant d'inspecter, de nettoyer ou de faire l'entretien de l'unité de coupe.
    - ◊ Après avoir heurté un obstacle ou si des vibrations inhabituelles se produisent. Recherchez et réparez les dommages éventuels de l'unité de coupe avant de redémarrer et d'utiliser la machine.
    - ◊ Avant de quitter la position d'utilisation.
  - Utilisez uniquement les accessoires et outils agréés par The Toro® Company.
  - Veillez à ne pas perdre l'équilibre quand vous utilisez la machine, surtout en marche arrière. Marchez, ne courez pas.
  - N'utilisez jamais la machine si le déflecteur d'éjection est relevé, déposé ou modifié, sauf si vous utilisez un bac à herbe.
  - Ne transportez jamais de passagers sur la machine.
  - Ne dirigez pas l'éjection vers qui que ce soit. N'éjectez pas l'herbe coupée contre un mur ou un obstacle, car elle pourrait ricocher dans votre direction. Arrêtez la (les) lame(s) quand vous passez sur du gravier.
  - Mettez le moteur en marche avec précaution, conformément aux instructions, et n'approchez pas les pieds des lames ni de l'avant de la goulotte.
  - Redoublez de prudence en marche arrière ou quand vous tirez la machine vers vous.
  - Arrêtez les lames si vous devez effectuer des allers et retours vers le lieu de travail, ainsi que pour traverser des surfaces non gazonnées.

Consignes de sécurité sur les pentes

- Les pentes augmentent significativement les risques de perte de contrôle et de retournement de la machine pouvant entraîner des accidents graves voire mortels. Vous êtes responsable de la sécurité d'utilisation de la machine sur les pentes. L'utilisation de la machine sur une pente, quelle qu'elle soit, exige de redoubler de prudence. Avant d'utiliser la machine sur une pente, vous devez :
  - Lire et comprendre les instructions relatives à l'utilisation sur les pentes qui figurent dans le manuel et sur la machine.
  - Évaluer chaque jour l'état du terrain pour déterminer si la pente permet d'utiliser la machine sans risque. Faire preuve de bon sens et de discernement lors de cette évaluation. Les conditions changeantes du terrain, telle l'humidité, peuvent rapidement modifier le fonctionnement de la machine sur les pentes.
- Utilisez la machine transversalement à la pente, jamais dans le sens de la pente. Évitez d'utiliser la machine sur des pentes trop raides ou humides. Vous pourriez glisser et vous blesser en tombant.
- Repérez les dangers potentiels depuis le bas de la pente. N'utilisez pas la machine près de fortes dénivellations, de fossés, de berges, d'étendues d'eau ou autres dangers. La machine pourrait se retourner brusquement si une roue passe par-dessus une dénivellation quelconque et se retrouve dans le vide, ou si un bord s'effondre. Maintenez une distance de sécurité entre la machine et tout danger potentiel. Utilisez un outil manuel sur ce type de terrain.
- Évitez de démarrer, de vous arrêter ou de tourner sur les pentes. Ne changez pas soudainement de vitesse ou de direction; tournez lentement et graduellement.
- N'utilisez pas la machine si la motricité, la direction ou la stabilité peuvent être compromises. Tenez compte du fait que la motricité de la machine peut être réduite sur l'herbe humide, en travers des pentes ou dans les descentes. La perte d'adhérence des roues motrices peut faire déraper la machine et entraîner la perte du freinage et de la direction. La machine peut déraper même si les roues motrices ne tournent plus.
- Enlevez ou balisez les obstacles tels que fossés, trous, ornières, bosses, rochers ou autres dangers cachés. L'herbe haute peut masquer les accidents du terrain. Les irrégularités du terrain peuvent provoquer le retournement de la machine.

- Si vous perdez le contrôle de la machine, éloignez-vous de sa trajectoire.
- Laissez toujours la machine en prise dans les descentes. Ne descendez pas les pentes en roue libre (ne concerne que les machines à transmission par engrenages).

Utilisation du frein de stationnement

⚠ ATTENTION

Les enfants ou les personnes à proximité risquent de se blesser s'ils déplacent ou essayent d'utiliser la machine, lorsque celle-ci est laissée sans surveillance.

Garez toujours la machine sur une surface plane et horizontale, serrez le frein de stationnement et enlevez la clé de contact si vous laissez la machine sans surveillance.

Serrer le frein de stationnement

1. Tirez la barre de commande supérieure en arrière et maintenez-la dans cette position (Figure 5).
2. Levez le levier du frein de stationnement et relâchez progressivement la barre de commande supérieure.

   Le levier frein de stationnement doit rester en position engagée (Figure 5).

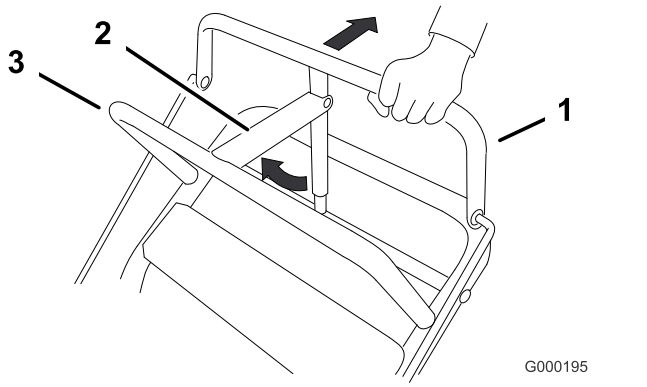

Figure 5

1. Barre de commande supérieure
2. Levier de frein de stationnement – position serré
3. Barre fixe

Desserrer le frein de stationnement

1. Tirez la barre de commande supérieure en arrière et abaissez le levier du frein de stationnement en position désengagée.
2. Relâchez la barre de commande supérieure progressivement.

Démarrage du moteur

1. Branchez le fil des bougies.
2. Ouvrez le robinet d'arrivée de carburant.
3. Désengagez la PDF et sélectionnez la position POINT MORT.
4. Serrez les freins de stationnement.
5. Tournez la clé de contact à la position CONTACT.
   - Pour démarrer le moteur à froid, placez la commande d'accélérateur à mi-course entre les positions HAUT RÉGIME et BAS RÉGIME.
   - Si le moteur est déjà chaud, placez la commande d'accélérateur à la position HAUT RÉGIME.
6. Tirez la commande de starter si le moteur est froid.

   Remarque: L'usage du starter n'est généralement pas requis si le moteur est chaud.
7. Tirez fermement sur la poignée du lanceur pour démarrer le moteur.

   Remarque: Laissez le lanceur se rétracter lentement.

   Important: **Ne tirez pas le lanceur au maximum de sa course et ne relâchez pas la poignée quand il est tiré car le cordon pourrait se rompre ou le mécanisme être endommagé.**
8. Repoussez le starter en position HORS SERVICE lorsque le moteur se réchauffe.
9. Si le moteur est froid, attendez qu'il chauffe puis ramenez la commande d'accélérateur en position HAUT RÉGIME.

Arrêt du moteur

Important: **En cas d'urgence, vous pouvez arrêter le moteur immédiatement en tournant la clé de contact en position arrêt.**

1. Placez la commande d'accélérateur en position BAS RÉGIME (Figure 6).
2. Laissez tourner le moteur au ralenti pendant 30 à 60 secondes avant de tourner la clé en position ARRÊT.

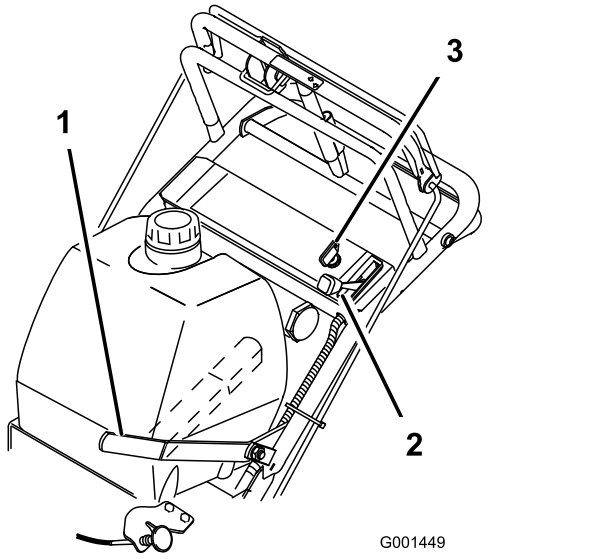

Figure 6

1. Levier de commande des lames (PDF)
2. Commande d'accélérateur
3. Clé de contact

3. Serrez les freins de stationnement et enlevez la clé de contact.
4. Débranchez le fil des bougies.
5. Fermez le robinet d'arrivée de carburant.

   Important: **Pour éviter les fuites de carburant, vérifiez que le robinet d'arrivée de carburant est bien fermé avant de transporter ou de remiser la machine.**

Fonctionnement du levier de commande des lames (PDF)

Le levier de commande des lames (PDF) engage et désengage les lames du tablier de coupe.

Engagement des lames

1. Serrez la barre de commande des lames contre la barre de commande supérieure (Figure 7).
2. Poussez le levier de commande des lames (PDF) fermement en avant jusqu'à ce qu'il bascule en position de verrouillage.

   Remarque: Si vous relâchez la barre de commande des lames, démarrez le moteur et répétez cette procédure pour engager les lames de la tondeuse.

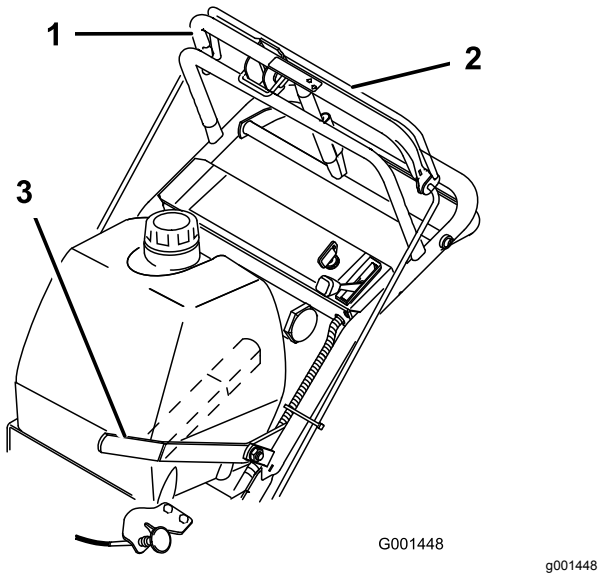

Figure 7

1. Barre de commande supérieure
2. Barre de commande des lames
3. Levier de commande des lames (PDF)

Débrayage des lames

Tirez le levier de commande des lames (PDF) à fond en arrière (Figure 7).

Remarque: Le moteur s'arrête quand vous relâchez la barre de commande des lames alors que le levier de commande des lames est engagé.

Utilisation du système de sécurité

⚠ ATTENTION

Si les contacteurs de sécurité sont déconnectés ou endommagés, la machine peut se mettre en marche inopinément et causer des blessures.

- **Ne modifiez pas abusivement les contacteurs de sécurité.**
- **Vérifiez chaque jour le fonctionnement des contacteurs de sécurité et remplacez ceux qui sont endommagés avant d'utiliser la machine.**

Le système de sécurité est conçu pour empêcher le démarrage du moteur, sauf si :

- Le levier de commande des lames (PDF) est engagé.
- La clé de contact est tournée en position ARRÊT.

Le système de sécurité est également conçu pour couper le moteur quand :

- La barre de commande des lames est relâchée avec le levier de commande des lames (PDF) engagé.
- La clé de contact est tournée en position ARRÊT.

Contrôle du système de sécurité

Contrôlez le système de sécurité avant chaque utilisation de la machine. Si le système de sécurité ne fonctionne pas de la manière décrite, faites-le immédiatement réviser par un dépositaire-réparateur agréé.

1. Serrez le frein de stationnement, désengagez la PDF et poussez la commande d'accélérateur en avant.
2. Démarrez le moteur.
3. Moteur en marche, serrez la barre de commande des lames contre la barre de commande supérieure et poussez le levier de commande des lames en avant (PDF) en avant.

   Les lames devraient se mettre à tourner.
4. Le moteur étant en marche, relâchez la barre de commande des lames.

   Le moteur doit s'arrêter de tourner.
5. Démarrez le moteur.
6. Moteur en marche, tournez la clé de contact en position ARRÊT.

   Le moteur doit s'arrêter de tourner.

Conduite de la machine

La commande d'accélérateur régule le régime moteur (tr/min). Placez la commande d'accélérateur en position HAUT RÉGIME pour obtenir des performances optimales.

⚠ ATTENTION

La machine peut tourner très rapidement. Vous risquez de perdre le contrôle de la machine et de vous blesser gravement ou d'endommager la machine.

- **Soyez extrêmement prudent dans les virages.**
- **Ralentissez avant de prendre des virages serrés.**

Conduite en marche avant

1. Sélectionnez une vitesse de marche avant (Figure 8).
2. Desserrez le frein de stationnement.
3. Appuyez lentement sur la barre de commande supérieure pour avancer (Figure 8).

   Pour vous déplacer en ligne droite, appliquez une pression égale aux deux extrémités de la barre de commande supérieure (Figure 8).

   Pour tourner, relâchez la pression sur le côté de la barre de commande supérieure dans la direction que vous voulez prendre (Figure 8)

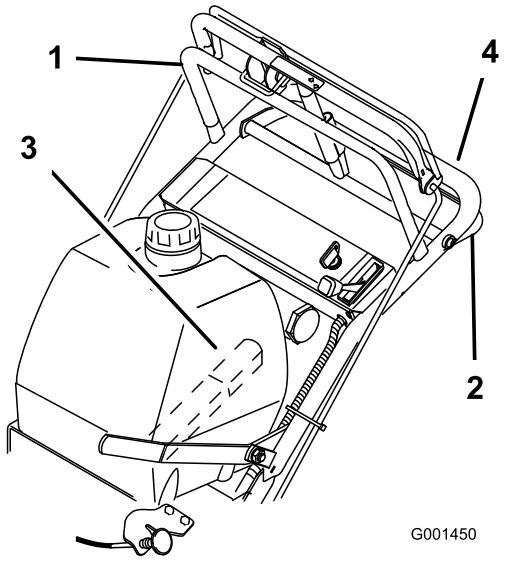

g001450

Figure 8

1. Barre de commande supérieure
2. Barre de commande inférieure
3. Levier de vitesses
4. Poignée inférieure

Conduite en marche arrière

1. Sélectionnez une vitesse de marche arrière.
2. Desserrez le frein de stationnement.
3. Rapprochez lentement la barre de commande inférieure de la poignée inférieure pour vous déplacer en marche arrière (Figure 8).

Utilisation de la barre de commande inférieure

Cette procédure s'emploie pour gravir une bordure (de trottoir ou autre). Elle peut s'effectuer en marche avant ou arrière.

Remarque: Certaines bordures ne permettent pas le contact avec les roues motrices arrière. Si tel est le cas, gravissez la bordure de biais.

⚠ ATTENTION

Vous risquez d'endommager ou de fausser la lame en montant sur une bordure. Un morceau de lame projeté peut infliger des blessures graves ou mortelles à vous-même ou à toute personne à proximité.

N'embrayez pas les lames quand vous gravissez une bordure.

Monter une bordure en marche avant

1. Débrayez les lames.
2. Sélectionnez la PREMIÈRE pour conduire la machine.
3. Conduisez la machine jusqu'à ce que les roues pivotantes touchent la bordure (Figure 9).
4. Appuyez sur la poignée inférieure pour soulever l'avant de la machine (Figure 9).
5. Conduisez la machine jusqu'à ce que les roues motrices touchent la bordure (Figure 9).
6. Abaissez l'avant de la machine (Figure 9).

   Remarque: Les deux roues motrices doivent toucher la bordure et les roues pivotantes doivent être droites.
7. Engagez la barre de commande inférieure et soulevez la poignée inférieure simultanément pour monter sur la bordure (Figure 9 et Figure 10).

   Remarque: La machine gravit plus facilement les bordures et les roues motrices ne tournent pas si vous soulevez la poignée inférieure.

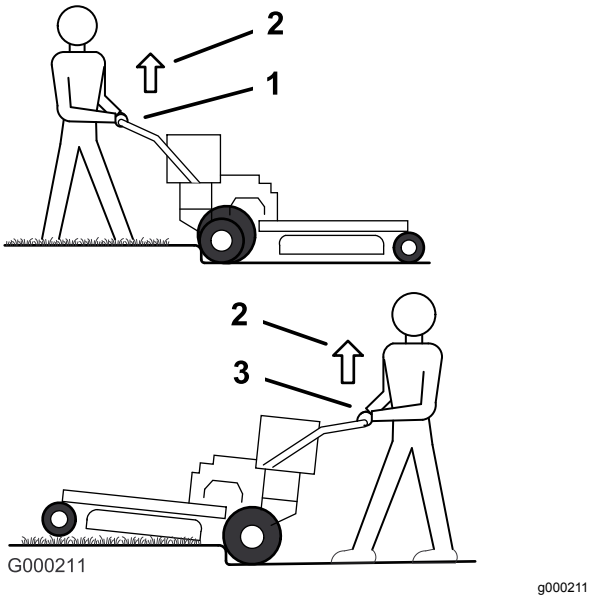

Figure 9

1. Barre de commande inférieure – engagée et machine en marche arrière
2. Soulever pour aider la machine
3. Barre de commande inférieure – engagée et machine en marche avant

Monter une bordure en marche arrière

1. Débrayez les lames.
2. Sélectionnez la position MARCHE ARRIÈRE pour conduire la machine.
3. Conduisez la machine jusqu'à ce que les roues motrices touchent la bordure (Figure 9).

   Remarque: Les deux roues motrices doivent toucher la bordure et les roues pivotantes doivent être droites.
4. Engagez la barre de commande inférieure et soulevez la poignée inférieure simultanément (Figure 9 et Figure 10).

   Remarque: La machine gravit plus facilement les bordures et les roues motrices ne tournent pas si vous soulevez la poignée inférieure.

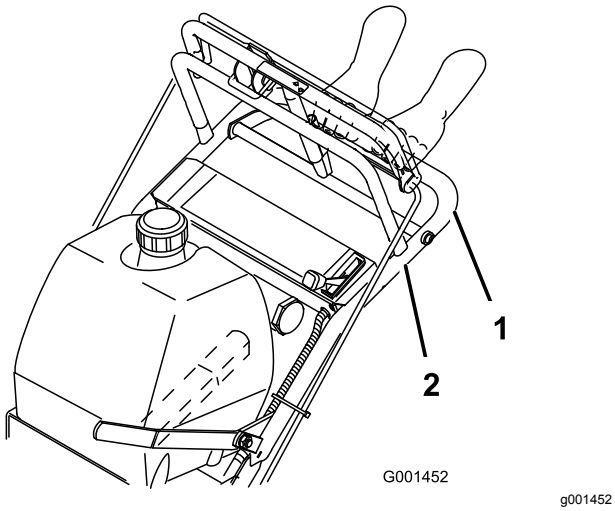

Figure 10

1. Barre de commande inférieure – engagée
2. Guidon

Arrêt de la machine

⚠ PRUDENCE

Si vous déplacez la machine ou si vous tentez de l'utiliser alors qu'elle est laissée sans surveillance, vous risquez de vous blesser ou de blesser d'autres personnes.

Enlevez toujours la clé de contact et serrez le frein de stationnement si vous laissez la machine sans surveillance.

1. Tirez la barre de commande supérieure en arrière et relâchez la barre de commande des lames.
2. Serrez le frein de stationnement.
3. Tournez la clé de contact à la position ARRÊT et enlevez-la.

Réglage du déflecteur d'éjection

Vous pouvez régler le volume d'éjection de la tondeuse en fonction des conditions de tonte. Positionnez le verrou à came et le déflecteur de manière à obtenir la meilleure qualité de coupe possible.

1. Désengagez la PDF et serrez le frein de stationnement.
2. Avant de quitter la position d'utilisation, coupez le moteur, enlevez la clé et attendez l'arrêt de toutes les pièces mobiles.
3. Desserrez l'écrou (Figure 11).
4. Réglez le déflecteur et l'écrou dans la fente de manière à obtenir le volume d'éjection qui convient.
5. Serrez l'écrou.

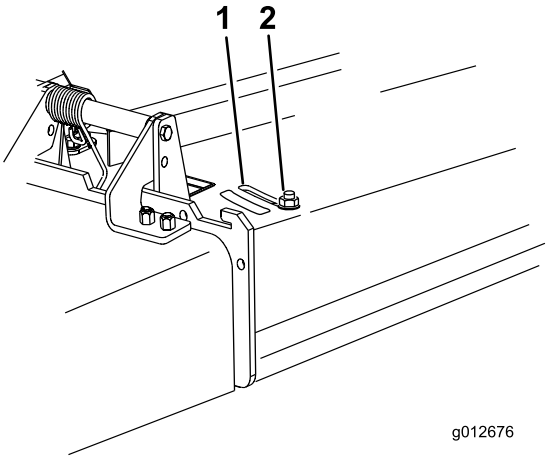

Figure 11

1. Fente
2. Écrou

Positionnement du déflecteur d'éjection

Les chiffres suivants ne sont fournis qu'à titre indicatif. Les réglages varient selon le type, l'humidité et la hauteur de l'herbe.

Remarque: Si le moteur perd de la puissance et si la tondeuse continue de se déplacer à la même vitesse, ouvrez le déflecteur.

Position A

Il s'agit de la position arrière maximale. Il est conseillé d'utiliser cette position dans les cas suivants :

- Quand l'herbe est courte et peu épaisse
- Quand l'herbe est sèche
- Pour couper l'herbe plus finement
- Pour propulser les brins d'herbe plus loin

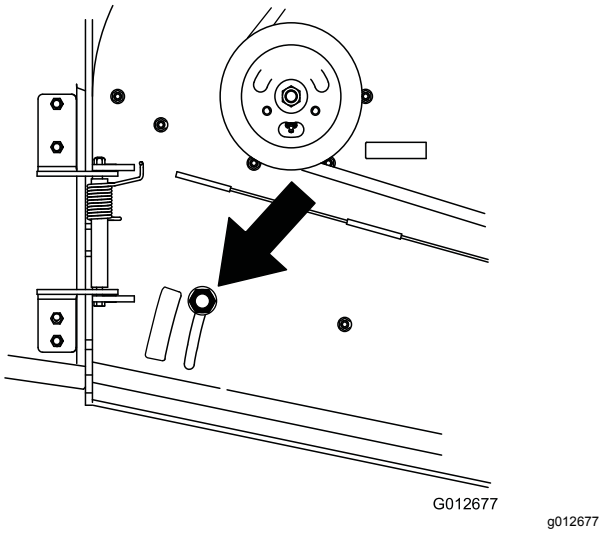

Figure 12

Position B

Utilisez cette position avec le bac à herbe.

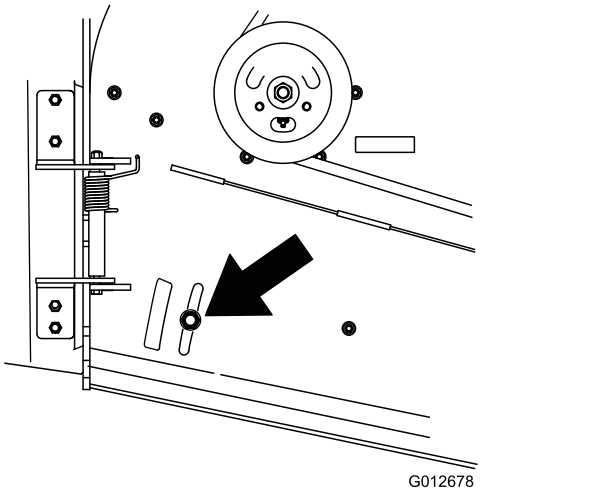

Figure 13

Position C

Il s'agit de la position ouverte maximale. Il est conseillé d'utiliser cette position dans les cas suivants :

- Quand l'herbe est haute et drue
- Quand l'herbe est humide
- Pour réduire la consommation de carburant
- Pour augmenter la vitesse de déplacement lorsque l'herbe est lourde

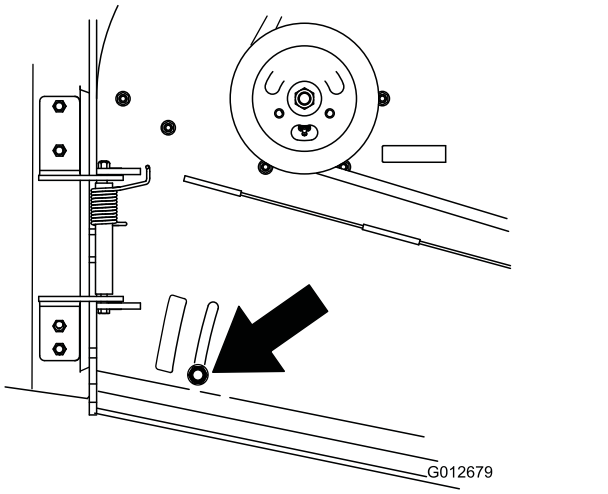

Figure 14

Éjection latérale ou déchiquetage de l'herbe

Cette tondeuse est équipée d'un déflecteur d'herbe pivotant qui permet de disperser les déchets de tonte sur le côté et à la surface de la pelouse.

⚠ DANGER

Si le déflecteur d'herbe, l'obturateur d'éjection ou le bac à herbe complet ne sont pas en place sur la machine, vous-même ou d'autres personnes peuvent être touchés par une lame ou des projections de débris. Les lames en rotation et les débris projetés peuvent occasionner des blessures graves ou mortelles.

- **N'enlevez pas le déflecteur d'herbe du tablier de coupe, sa présence est nécessaire pour diriger l'herbe coupée sur le gazon. Si le déflecteur d'herbe est endommagé, remplacez-le immédiatement.**
- **Ne mettez jamais les mains ou les pieds sous le tablier de coupe.**
- **N'essayez jamais de dégager l'ouverture d'éjection ou les lames sans avoir au préalable désengagé les lames. Tournez la clé de contact à la position ARRÊT. Enlevez la clé et débranchez le fil des bougies.**

Réglage de la hauteur de coupe

Vous pouvez régler la hauteur de coupe de 26 à 108 mm (1 à 4¼ po) par paliers de 6 mm (¼ po).

Pour ce faire, vous pouvez ajuster les entretoises des lames, la hauteur de l'essieu arrière ou les entretoises des roues pivotantes avant. Reportez-vous à la Tableau des hauteurs de coupe (page 23) pour sélectionner la combinaison de réglages requise.

Réglage de hauteur des lames

Réglez la hauteur des lames avec les 4 entretoises (6 mm ou ¼ po) sur les boulons d'axes. Cela permet d'obtenir une plage de réglage de hauteur de coupe de 25 mm (1 po) par paliers de 6 mm (¼ po), quelle que soit la position de l'essieu. Utilisez le même nombre d'entretoises sur toutes les lames pour obtenir une coupe régulière (par exemple 2 dessus et 2 dessous, 1 dessus et 3 dessous, etc.).

1. Garez la machine sur une surface plane et horizontale, désengagez la PDF et serrez le frein de stationnement.
2. Avant de quitter la position d'utilisation, coupez le moteur, enlevez la clé et attendez l'arrêt de toutes les pièces mobiles.
3. Maintenez le boulon de lame et retirez l'écrou (Figure 15).

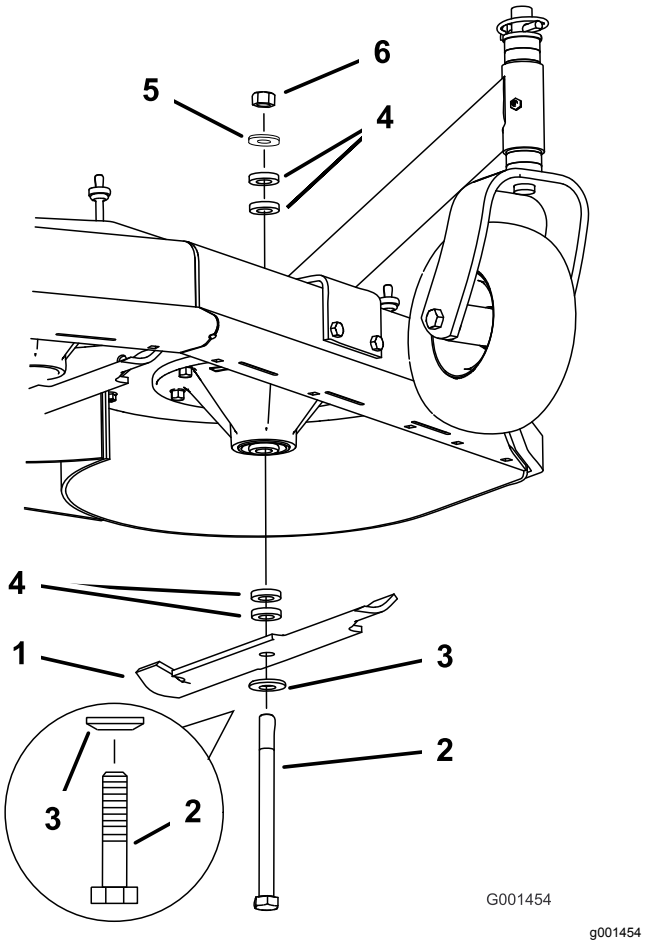

Figure 15

1. Lame
2. Boulon de lame
3. Rondelle bombée
4. Entretoise
5. Rondelle mince
6. Écrou

4. Retirez le boulon de lame de l'axe et changez les entretoises selon les besoins (Figure 15).
5. Posez le boulon de lame, la rondelle bombée et les entretoises supplémentaires, et fixez-les avec une rondelle mince et un écrou (Figure 15).
6. Serrez le boulon de la lame à un couple de 101 à 108 N·m (75 à 80 pi-lb).

Réglage de la hauteur d'essieu

Réglez la position de l'essieu en fonction de la hauteur de coupe sélectionnée. Voir Tableau des hauteurs de coupe (page 23).

1. Garez la machine sur une surface plane et horizontale, désengagez la PDF et serrez le frein de stationnement.
2. Avant de quitter la position d'utilisation, coupez le moteur, enlevez la clé et attendez l'arrêt de toutes les pièces mobiles.
3. Desserrez, mais n'enlevez pas, les 2 boulons de pivot et les 2 boulons de réglage de l'essieu (Figure 16).

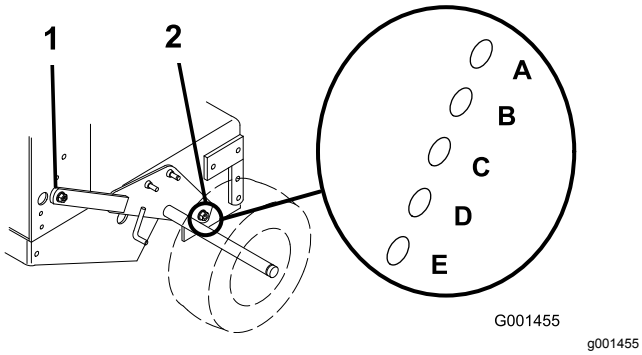

Figure 16

1. Boulon de pivot d'essieu
2. Boulon de réglage d'essieu

4. Placez un cric sous le bâti du moteur, au centre et à l'arrière. Soulevez l'arrière du bâti du moteur jusqu'à ce qu'il soit possible de déposer les 2 boulons de réglage de l'essieu avant (Figure 16).

   Remarque: Soutenez la machine avec des chandelles.

5. Levez ou abaissez le bâti du moteur à l'aide du cric de sorte à pouvoir insérer les 2 boulons de réglage de l'essieu avant dans les trous qui conviennent (Figure 16).

   Remarque: Utilisez un pointeau conique pour faciliter l'alignement des trous.

6. Serrez les 4 boulons et abaissez la machine.
7. Réglez les tiges de commande et les tringleries de frein selon les besoins; voir Réglage des tiges de commande (page 21) et Réglage du frein de stationnement (page 38).

   Important: **Vous devez ajuster les tiges de commande et la timonerie de frein chaque fois que vous changez la position des essieux pour assurer le bon fonctionnement de la transmission et des freins.**

Réglage de la position des roues pivotantes

1. En vous reportant à la Tableau des hauteurs de coupe (page 23), ajustez les entretoises des roues pivotantes en fonction du trou de réglage de l'essieu sélectionné (Figure 17).

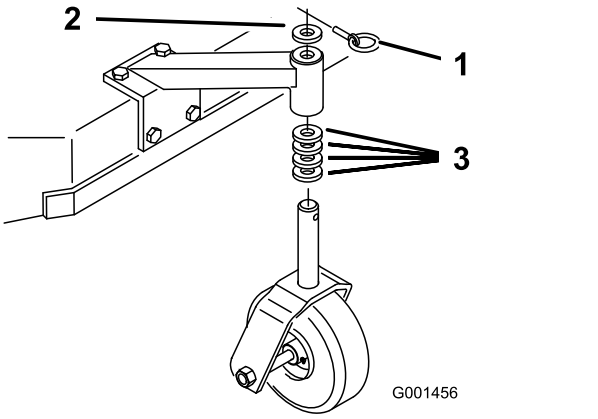

Figure 17

1. Goupille de verrouillage
2. Entretoise (5 mm ou 3/16 po)
3. Entretoise (13 mm ou ½ po)

2. Retirez la goupille de verrouillage, sortez la roue pivotante de son support et changez les entretoises (Figure 17).
3. Mettez la roue pivotante en place dans le support et insérez la goupille de verrouillage (Figure 17).

Réglage des tiges de commande

1. Avec la transmission aux roues complètement embrayée, vérifiez l'écartement entre la barre de commande supérieure et la barre fixe. L'écart doit être d'environ 25 à 32 mm (1 à 1¼ po); voir Figure 18.

   Remarque: La barre de commande supérieure et la barre fixe doivent être parallèles aux positions engagée, relâchée et de freinage.

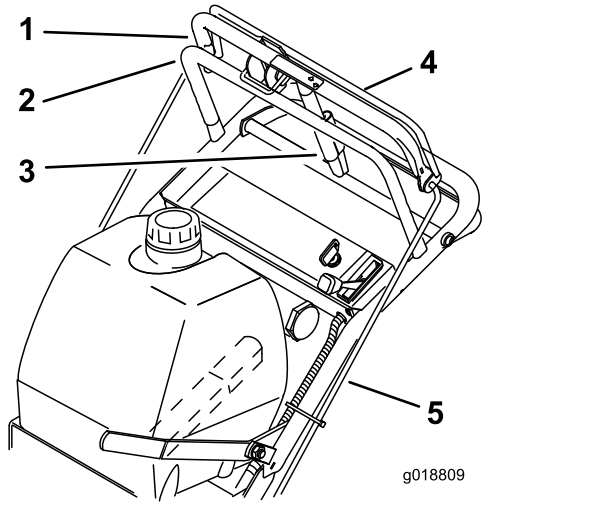

g018809

Figure 18

1. Espace de 25 à 32 mm (1 à 1¼ po)
2. Barre de commande fixe
3. Levier de frein de stationnement
4. Barre de commande supérieure
5. Tige de commande

2. Vérifiez le fonctionnement. Si un réglage est requis, enlevez la goupille fendue qui fixe la tige à la barre de commande supérieure. Vissez ou dévissez l'embout de la tige de commande à la position correcte et fixez la tige dans la barre de commande supérieure avec la goupille fendue.
3. Après avoir réglé les tiges de commande, contrôlez le réglage du frein de stationnement; voir Entretien des freins (page 38).

Tableau des hauteurs de coupe

Position de l'essieu	Nombre d'entretoises sous la roue pivotante		Nombre d'entretoises de lame de ¼ po sous l'axe				
	13 mm (½ po)	5 mm (3/16 po)	4	3	2	1	0
A	0	0	26 mm (1 po)	32 mm (1¼ po)	38 mm (1½ po)	45 mm (1¾ po)	51 mm (2 po)
A	0	1	29 mm (1⅛ po)	35 mm (1⅜ po)	41 mm (1⅝ po)	48 mm (1⅞ po)	54 mm (2⅛ po)
A	1	0	35 mm (1⅜ po)	41 mm (1⅝ po)	48 mm (1⅞ po)	54 mm (2⅛ po)	60 mm (2⅜ po)
B	0	1	35 mm (1⅜ po)	41 mm (1⅝ po)	48 mm (1⅞ po)	54 mm (2⅛ po)	60 mm (2⅜ po)
B	1	0	41 mm (1⅝ po)	48 mm (1⅞ po)	54 mm (2⅛ po)	60 mm (2⅜ po)	67 mm (2⅝ po)
B	1	1	45 mm (1¾ po)	51 mm (2 po)	57 mm (2¼ po)	64 mm (2½ po)	70 mm (2¾ po)
B	2	0	51 mm (2 po)	57 mm (2¼ po)	64 mm (2½ po)	70 mm (2¾ po)	76 mm (3 po)
C	1	1	48 mm (1⅞ po)	54 mm (2⅛ po)	60 mm (2⅜ po)	67 mm (2⅝ po)	73 mm (2⅞ po)
C	2	0	55 mm (2⅛ po)	60 mm (2⅜ po)	67 mm (2⅝ po)	73 mm (2⅞ po)	79 mm (3⅛ po)
C	2	1	57 mm (2¼ po)	64 mm (2½ po)	70 mm (2¾ po)	76 mm (3 po)	83 mm (3¼ po)
C	3	0	64 mm (2½ po)	70 mm (2¾ po)	76 mm (3 po)	83 mm (3¼ po)	89 mm (3½ po)
D	2	1	61 mm (2⅜ po)	67 mm (2⅝ po)	73 mm (2⅞ po)	79 mm (3⅛ po)	86 mm (3⅜ po)
D	3	0	64 mm (2½ po)	70 mm (2¾ po)	76 mm (3 po)	82 mm (3¼ po)	89 mm (3½ po)
D	3	1	70 mm (2¾ po)	76 mm (3 po)	82 mm (3¼ po)	89 mm (3½ po)	95 mm (3¾ po)
D	4	0	76 mm (3 po)	82 mm (3¼ po)	89 mm (3½ po)	95 mm (3¾ po)	102 mm (4 po)
E	3	1	73 mm (2⅞ po)	79 mm (3⅛ po)	86 mm (3⅜ po)	92 mm (3⅝ po)	98 mm (3⅞ po)
E	4	0	79 mm (3⅛ po)	86 mm (3⅜ po)	92 mm (3⅝ po)	98 mm (3⅞ po)	105 mm (4⅛ po)
E	4	1	82 mm (3¼ po)	89 mm (3½ po)	95 mm (3¾ po)	102 mm (4 po)	108 mm (4¼ po)

Après l'utilisation

Consignes de sécurité après l'utilisation

Consignes de sécurité générales

- Coupez toujours le moteur, enlevez la clé de contact (le cas échéant), attendez l'arrêt complet de toutes les pièces en mouvement et faites refroidir la machine avant tout réglage, entretien, nettoyage ou remisage.
- Pour éviter les risques d'incendie, enlevez les brins d'herbe et autres débris qui sont agglomérés sur la machine. Nettoyez les coulées éventuelles d'huile ou de carburant.
- Ne jamais remisez pas la machine ni les bidons de carburant à proximité d'une flamme nue, d'une source d'étincelles ou d'une veilleuse, telle celle d'un chauffe-eau ou d'autres appareils.
- Utilisez des rampes d'une seule pièce pour charger la machine sur une remorque ou un véhicule.
- Arrimez solidement la machine au moyen de sangles, chaînes, câbles ou cordes. Dirigez les sangles avant et arrière vers le bas et l'extérieur de la machine.

Transport de la machine

Transportez la machine sur une remorque de poids-lourd ou un camion. Le camion ou la remorque doit être équipé(e) des freins, des éclairages et de la signalisation exigés par la loi. Lisez attentivement toutes les consignes de sécurité.

1. Si vous utilisez une remorque, attelez-la au véhicule tracteur et attachez les chaînes de sécurité.
2. Le cas échéant, raccordez les freins de la remorque.
3. Chargez la machine sur la remorque ou le camion.
4. Garez la machine sur une surface plane et horizontale, serrez le frein de stationnement, coupez le moteur, enlevez la clé et fermez le robinet d'arrivée de carburant.
5. Servez-vous des points d'attache en métal de la machine pour arrimer celle-ci solidement sur le véhicule de remorquage à l'aide de sangles, chaînes, câbles ou cordes (Figure 19).

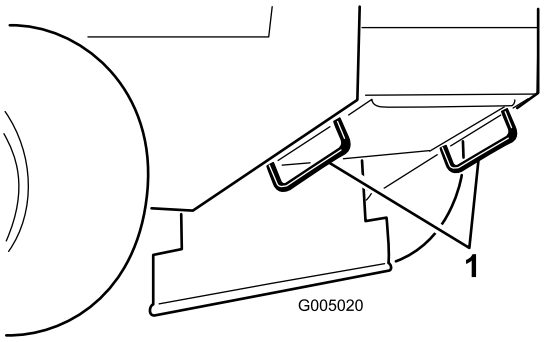

g005020

Figure 19

1. Points d'attache

Entretien

Remarque: Les côtés gauche et droit de la machine sont déterminés d'après la position d'utilisation normale.

Consignes de sécurité pendant l'entretien

- Avant de régler, nettoyer, réviser ou quitter la machine, effectuez la procédure suivante :
  - Garez la machine sur un sol plat et horizontal.
  - Placez la commande d'accélérateur en position de ralenti.
  - Désengagez les unités de coupe.
  - Vérifiez que la transmission est au point mort.
  - Serrez le frein de stationnement.
  - Coupez le moteur et enlevez la clé de contact.
  - Attendez l'arrêt complet de toutes les pièces mobiles.
  - Laissez refroidir les composants de la machine avant d'effectuer un entretien.
- Ne confiez pas l'entretien de la machine à des personnes non qualifiées.
- Si le moteur doit tourner pour effectuer un réglage, n'approchez pas les mains, les pieds ni aucune autre partie du corps, ou les vêtements, de l'unité de coupe, des accessoires et des pièces mobiles. Ne laissez approcher personne.
- Maintenez toutes les pièces en bon état de marche. Remplacez toutes les pièces et tous les autocollants usés, endommagés ou manquants. Gardez toutes les fixations bien serrées pour garantir l'utilisation sûre de la machine.
- Contrôlez fréquemment l'état des composants du bac à herbe et remplacez-les s'ils sont usés ou endommagés.
- Pour éviter les risques d'incendie, enlevez les brins d'herbe et autres débris qui sont agglomérés sur l'unité de coupe, les entraînements, le silencieux, l'écran de refroidissement et le moteur. Nettoyez les coulées éventuelles d'huile ou de carburant.
- Vérifier fréquemment le fonctionnement des freins. Réglez et révisez les freins selon les besoins.
- Libérez la pression emmagasinée dans les composants avec précaution.
- Pour garantir un rendement optimal et la sécurité continue de la machine, utilisez toujours des pièces de rechange Toro d'origine. Les pièces de rechange provenant d'autres constructeurs peuvent être dangereuses et leur utilisation risque d'annuler la garantie de la machine.

Programme d'entretien recommandé

Périodicité d'entretien	Procédure d'entretien
Après les 8 premières heures de fonctionnement	• Vidangez l'huile moteur. • Vérifiez la tension de la courroie du tablier de coupe.
Après les 25 premières heures de fonctionnement	• Vérifiez la tension de la courroie du tablier de coupe.
À chaque utilisation ou une fois par jour	• Contrôlez le système de sécurité. • Graissez les roues pivotantes et leur pivot. • Contrôlez le niveau d'huile moteur. • Nettoyez la grille d'entrée d'air. • Débarrassez la grille d'entrée d'air des déchets d'herbe et autres débris. • Contrôlez le frein de stationnement. • Contrôlez les lames. • Nettoyez le tablier de coupe.
Toutes les 25 heures	• Nettoyez l'élément en mousse du filtre à air. • Vérifiez le niveau d'électrolyte dans la batterie. • Contrôlez l'état des courroies (usure/fissures).
Toutes les 50 heures	• Graissez la poulie de tension de la courroie du tablier de coupe. • Vérifiez l'élément en papier du filtre à air. • Contrôlez la pression des pneus. • Contrôlez la courroie de déplacement. • Vérifiez la tension de la courroie du tablier de coupe.

Périodicité d'entretien	Procédure d'entretien
Toutes les 100 heures	• Vidangez l'huile moteur. • Contrôlez les bougies. • Vérifiez et nettoyez les ailettes et les carénages de refroidissement du moteur.
Toutes les 200 heures	• Remplacez l'élément en papier du filtre à air. • Remplacez le filtre à huile moteur. • Remplacez le filtre à carburant. • Remplacez le filtre de mise à l'air libre de carburant.
Toutes les 250 heures	• Graissez les accouplements de la transmission (plus fréquemment si vous travaillez dans une atmosphère sale ou poussiéreuse).
Toutes les 400 heures	• Graissez les roulements de roues (plus fréquemment si vous travaillez dans une atmosphère sale ou poussiéreuse).

Important: **Reportez-vous au manuel du propriétaire du moteur pour toutes procédures d'entretien supplémentaires.**

⚠ PRUDENCE

Si vous laissez la clé dans le commutateur d'allumage, quelqu'un pourrait mettre le moteur en marche accidentellement et vous blesser gravement, ainsi que toute personne à proximité.

Coupez le moteur et enlevez la clé du commutateur d'allumage avant d'effectuer un entretien.

Lubrification

Graissage de la machine

Graissez la machine plus fréquemment si vous travaillez dans une atmosphère sale ou poussiéreuse.

Type de graisse : graisse nº 2 au lithium ou au molybdène.

1. Garez la machine sur un sol plat et horizontal, désengagez la commande des lames (PDF) et serrez le frein de stationnement.
2. Avant de quitter la position d'utilisation, coupez le moteur, enlevez la clé et attendez l'arrêt de toutes les pièces mobiles.
3. Nettoyez les graisseurs avec un chiffon.

   Remarque: Grattez la peinture qui pourrait se trouver sur l'avant des graisseurs.
4. Injectez de la graisse dans les graisseurs jusqu'à ce qu'elle commence à sortir des roulements.
5. Essuyez tout excès de graisse.

Lubrification des roulements des roues pivotantes et des roues

1. Lubrifiez les roulements des roues avant ainsi que les pivots avant (Figure 20).
2. Graissez les roulements des roues motrices (Figure 20).

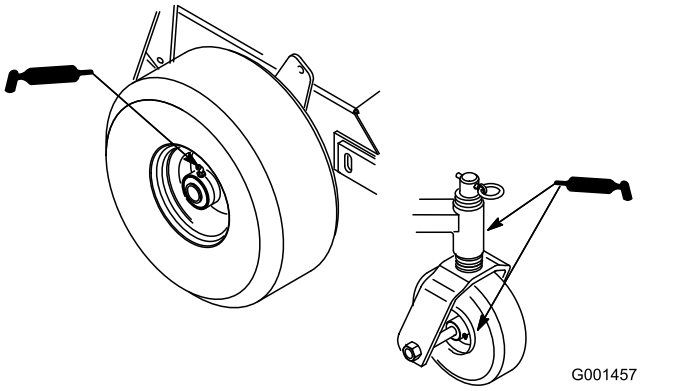

Figure 20

Graissage des accouplements de la transmission

Lubrifiez les accouplements de la transmission et les pivots des bras des poulies de tension situés à l'arrière de la machine (Figure 21).

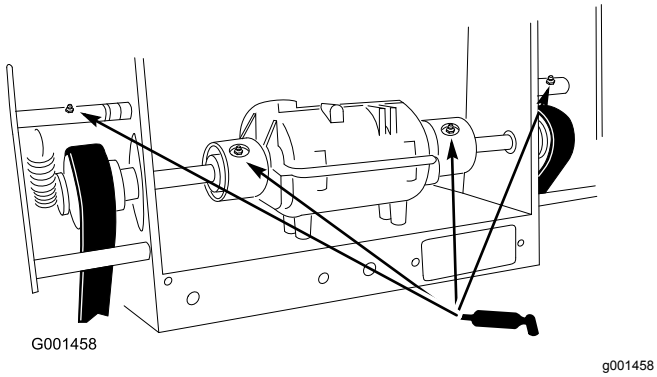

Figure 21

Graissage de la poulie de tension de la courroie du tablier de coupe

Lubrifiez le graisseur sur le pivot du bras de la poulie de tension de la courroie du tablier de coupe (Figure 22).

Remarque: Déposez le capot du tablier de coupe pour accéder au graisseur du bras de renvoi la courroie.

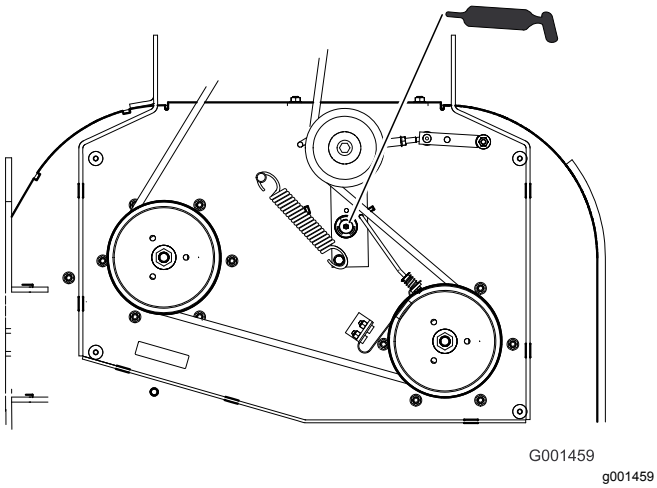

Figure 22

Entretien du moteur

Consignes de sécurité relatives au moteur

- Ne modifiez pas le réglage du régulateur et ne faites pas tourner le moteur à un régime excessif.
- Laissez tourner le moteur jusqu'à ce qu'il s'arrête faute de carburant ou vidangez le reste de carburant avec une pompe manuelle; ne siphonnez jamais le carburant. Si vous devez vidanger le réservoir de carburant, faites-le à l'extérieur.

Entretien du filtre à air

Périodicité des entretiens: Toutes les 25 heures—Nettoyez l'élément en mousse du filtre à air.

Toutes les 50 heures—Vérifiez l'élément en papier du filtre à air.

Toutes les 200 heures—Remplacez l'élément en papier du filtre à air.

Remarque: Nettoyez le filtre à air plus fréquemment (toutes les quelques heures de fonctionnement) si vous travaillez dans des conditions très poussiéreuses ou sableuses.

Important: **Ne lubrifiez pas l'élément en mousse ou en papier.**

Retrait des éléments en mousse et en papier

1. Garez la machine sur une surface plane et horizontale, désengagez la PDF et serrez le frein de stationnement.
2. Avant de quitter la position d'utilisation, coupez le moteur, enlevez la clé et attendez l'arrêt de toutes les pièces mobiles.
3. Nettoyez la surface autour du filtre à air pour éviter que des impuretés n'endommagent le moteur en tombant à l'intérieur (Figure 23).
4. Dévissez les boutons du couvercle et déposez le couvercle du filtre à air (Figure 23).
5. Dévissez le collier et déposez le filtre à air (Figure 23).
6. Sortez délicatement l'élément en mousse de l'élément en papier (Figure 23).

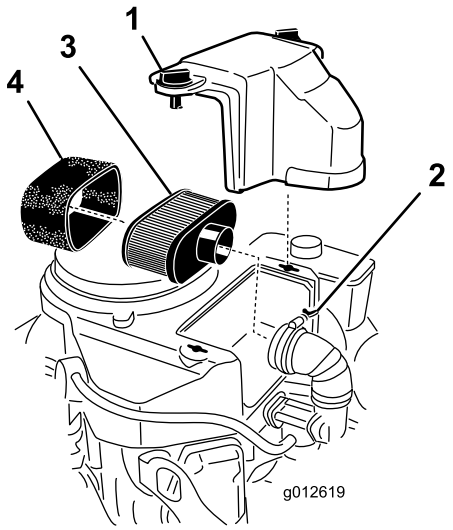

g012619

Figure 23

1. Couvercle
2. Collier
3. Élément en papier
4. Élément en mousse

Nettoyage de l'élément en mousse du filtre à air

1. Lavez l'élément en mousse dans de l'eau chaude additionnée de savon liquide. Rincez soigneusement l'élément une fois propre.
2. Séchez l'élément en le pressant dans un chiffon propre.

   Important: **Remplacez l'élément en mousse s'il est usé ou déchiré.**

Entretien de l'élément en papier du filtre à air

Important: **Ne nettoyez pas l'élément en papier, remplacez-le (Figure 23).**

1. Vérifiez que l'élément n'est pas déchiré ni couvert d'une pellicule grasse, et que le joint de caoutchouc n'est pas endommagé.
2. Remplacez l'élément en papier s'il est endommagé.

Montage des éléments en mousse et en papier

Important: **Pour ne pas endommager le moteur, ne le faites jamais tourner sans le filtre à air complet garni des éléments en mousse et en papier.**

1. Glissez délicatement l'élément en mousse sur l'élément en papier (Figure 23).
2. Posez le filtre à air complet sur sa base et fixez-le en place avec les 2 écrous à oreilles (Figure 23).
3. Mettez le couvercle du filtre en place et serrez le bouton (Figure 23).

Contrôle du niveau et vidange de l'huile moteur

Remarque: Vidangez l'huile plus souvent si vous travaillez dans des conditions très poussiéreuses ou sableuses.

Spécifications de l'huile moteur

Type d'huile moteur : huile détergente (classe de service API SF, SG, SH, SJ ou SL)

Capacité du carter : 1,7 L (58 oz) sans filtre; 1,5 L (51 oz) avec filtre

Viscosité : Voir le tableau (Figure 24).

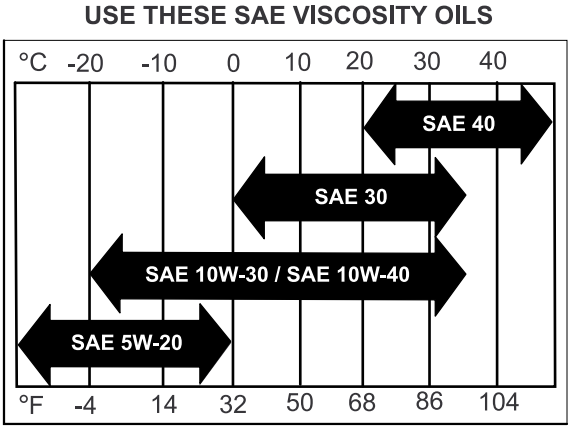

g004216

Figure 24

Contrôle du niveau d'huile moteur

Périodicité des entretiens: À chaque utilisation ou une fois par jour—Contrôlez le niveau d'huile moteur.

1. Garez la machine sur une surface plane et horizontale, désengagez la PDF et serrez le frein de stationnement.
2. Avant de quitter la position d'utilisation, coupez le moteur, enlevez la clé et attendez l'arrêt de toutes les pièces mobiles.
3. Nettoyez la surface autour de la jauge d'huile (Figure 25) pour éviter de faire tomber des

impuretés dans l'orifice de remplissage, ce qui endommagerait le moteur.

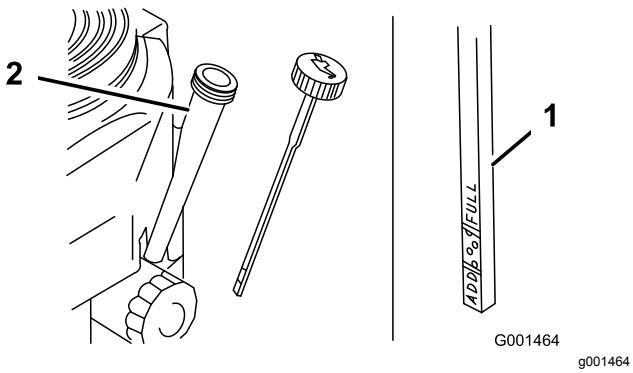

Figure 25

1. Jauge d'huile 2. Tube de remplissage

4. Retirez la jauge d'huile et essuyez soigneusement son extrémité (Figure 25).
5. Remettez la jauge au fond du tube de remplissage, mais sans la visser (Figure 25).
6. Ressortez la jauge et examinez l'extrémité. Si le niveau est trop bas, versez lentement une quantité d'huile suffisante dans le goulot de remplissage pour amener le niveau au repère maximum.

   Important: **Ne faites pas tourner le moteur avec le carter d'huile trop rempli, au risque d'endommager le moteur.**

Vidange de l'huile moteur

Périodicité des entretiens: Après les 8 premières heures de fonctionnement—Vidangez l'huile moteur.

Toutes les 100 heures—Vidangez l'huile moteur.

Toutes les 200 heures—Remplacez le filtre à huile moteur.

1. Démarrez le moteur et laissez-le tourner pendant cinq minutes.
2. Garez la machine en plaçant le côté de la vidange légèrement plus bas que l'autre côté, pour permettre à toute l'huile de s'écouler.
3. Désengagez la PDF et serrez le frein de stationnement.
4. Avant de quitter la position d'utilisation, coupez le moteur, enlevez la clé et attendez l'arrêt de toutes les pièces mobiles.
5. Branchez le flexible de vidange au robinet de vidange d'huile.
6. Placez un bac sous le flexible de vidange.
7. Tournez le robinet de vidange pour permettre à l'huile de s'écouler (Figure 26).
8. Refermez le robinet de vidange quand la vidange d'huile est terminée.
9. Enlevez le flexible de vidange (Figure 26).

   Remarque: Débarrassez-vous de l'huile usagée dans un centre de recyclage.

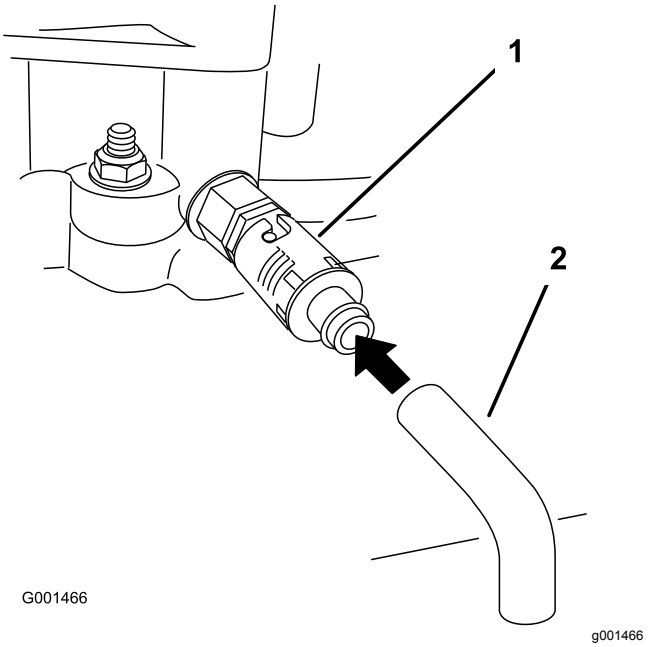

Figure 26

1. Robinet de vidange d'huile 2. Flexible de vidange d'huile

10. Versez avec précaution environ 80 % de la quantité d'huile spécifiée dans le goulot de remplissage (Figure 25).
11. Contrôlez le niveau d'huile moteur.
12. Faites l'appoint d'huile avec précaution pour amener le niveau au repère maximum (FULL).

Remplacement du filtre à huile moteur

Remarque: Remplacez le filtre à huile moteur plus fréquemment si vous travaillez dans des conditions très poussiéreuses ou sableuses.

1. Vidangez l'huile moteur.
2. Retirez le filtre usagé (Figure 27).

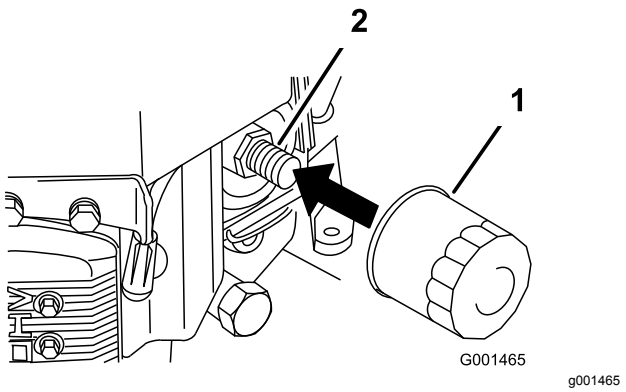

Figure 27

1. Filtre à huile moteur
2. Adaptateur

3. Appliquez une fine couche d'huile neuve sur le joint en caoutchouc du filtre de rechange (Figure 27).
4. Posez le filtre à huile de rechange sur l'adaptateur, tournez le filtre dans le sens horaire jusqu'à ce que le joint en caoutchouc touche l'adaptateur, puis serrez encore le filtre de trois quarts de tour (Figure 27).
5. Remplissez le carter moteur d'huile neuve du type correct.
6. Laissez tourner le moteur 3 minutes environ puis arrêtez-le et vérifiez que le filtre à huile et le robinet de vidange ne fuient pas.
7. Contrôlez le niveau d'huile moteur et faites l'appoint au besoin.
8. Essuyez l'huile éventuellement répandue.

Entretien des bougies

Périodicité des entretiens: Toutes les 100 heures—Contrôlez les bougies.

Avant de monter une bougie, vérifiez si l'écartement entre l'électrode centrale et l'électrode latérale est correct. Utilisez une clé à bougies pour déposer et reposer les bougies, et une jauge d'épaisseur pour contrôler et régler l'écartement des électrodes. Remplacez la bougie au besoin.

Type : NGK® BPR4ES ou équivalent

Écartement des électrodes : 0,75 mm (0,030 po)

Dépose des bougies

1. Désengagez la PDF et serrez le frein de stationnement.
2. Avant de quitter la position d'utilisation, coupez le moteur, enlevez la clé et attendez l'arrêt de toutes les pièces mobiles.
3. Déposez les bougies comme montré à la Figure 28.

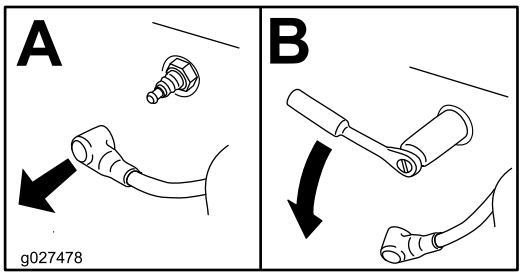

Figure 28

Contrôle des bougies

Important: **Ne nettoyez pas les bougies. Remplacez toujours les bougies si elles sont recouvertes d'un dépôt noir ou d'une couche grasse, si les électrodes sont usées ou si elles présentent des fissures.**

Si le bec isolant est recouvert d'un léger dépôt gris ou brun, le moteur fonctionne correctement. S'il est recouvert d'un dépôt noir, cela signifie généralement que le filtre à air est encrassé.

Réglez l'écartement des électrodes à 0,75 mm (0,03 po).

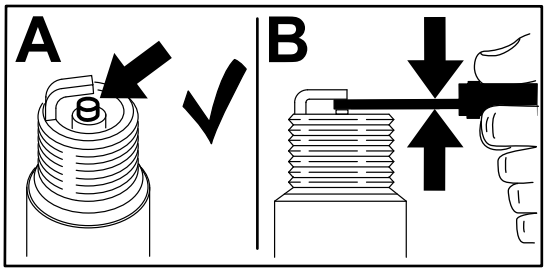

Figure 29

Mise en place des bougies

Serrez les bougies à 22 N·m (16 pi-lb).

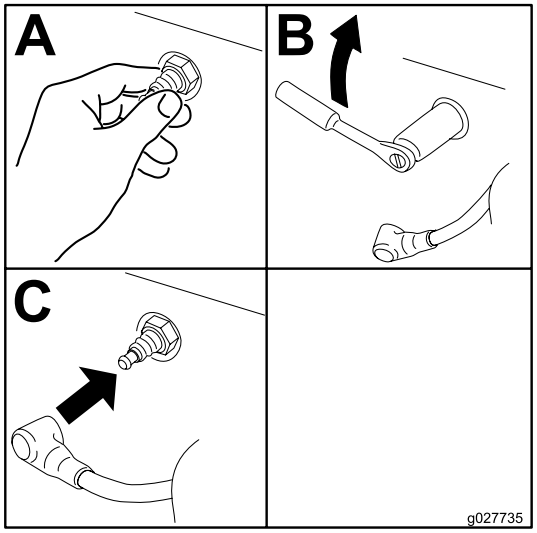

g027735

Figure 30

Entretien du système d'alimentation

⚠ DANGER

Dans certaines circonstances, le carburant est extrêmement inflammable et hautement explosif. Un incendie ou une explosion causé(e) par du carburant peut vous brûler, ainsi que les personnes se tenant à proximité, et causer des dommages matériels.

Vous trouverez une liste complète des consignes de sécurité liées au carburant sous Ajout de carburant (page 11).

Entretien du circuit d'alimentation

Vidange du réservoir de carburant

1. Garez la machine sur une surface plane et horizontale, désengagez la PDF et serrez le frein de stationnement.
2. Avant de quitter la position d'utilisation, coupez le moteur, enlevez la clé et attendez l'arrêt de toutes les pièces mobiles.
3. Fermez le robinet d'arrivée de carburant sur le réservoir de carburant (Figure 31).
4. Pincez les extrémités du collier de fixation et poussez le collier en haut de la conduite d'alimentation, à l'opposé du filtre à carburant (Figure 31).
5. Débranchez la conduite d'alimentation du filtre à carburant (Figure 31).
6. Ouvrez le robinet d'arrivée de carburant et vidangez le carburant dans un bidon ou un bac de vidange.

   Remarque: Profitez éventuellement de ce que le réservoir est vide pour remplacer le filtre à carburant; voir Remplacement du filtre à carburant (page 32).
7. Raccordez la conduite de carburant au filtre.

   Rapprochez le collier de serrage du robinet pour fixer la conduite d'alimentation.

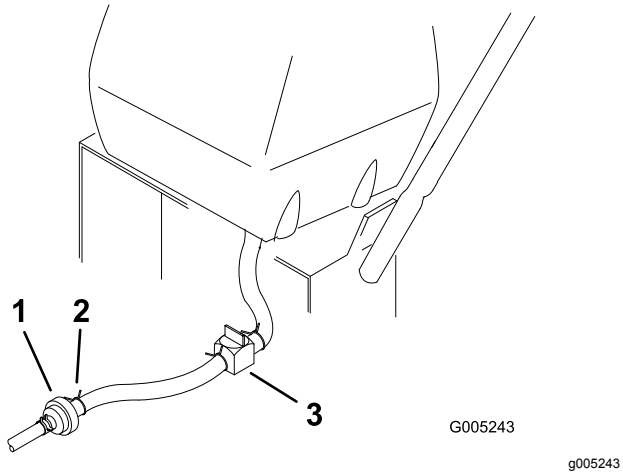

Figure 31

1. Filtre à carburant
2. Collier
3. Robinet d'arrivée de carburant

8. Essuyez le carburant éventuellement répandu.

Remplacement du filtre à carburant

Périodicité des entretiens: Toutes les 200 heures/Une fois par an (la première échéance prévalant)

Important: **Ne remontez jamais un filtre encrassé après l'avoir enlevé de la conduite de carburant.**

1. Garez la machine sur une surface plane et horizontale, désengagez la PDF et serrez le frein de stationnement.
2. Avant de quitter la position d'utilisation, coupez le moteur, enlevez la clé et attendez l'arrêt de toutes les pièces mobiles.
3. Fermez le robinet d'arrivée de carburant sur le réservoir de carburant (Figure 31).
4. Pincez les extrémités des colliers et éloignez les colliers du filtre (Figure 32).

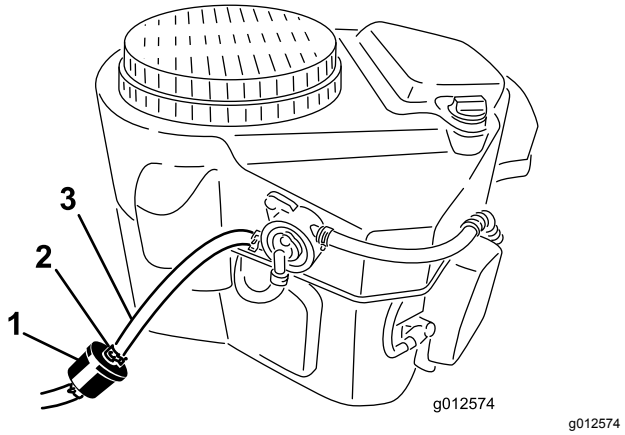

Figure 32

1. Filtre à carburant
2. Collier
3. Conduite d'alimentation

5. Déposez le filtre des conduites d'alimentation.
6. Posez un filtre neuf et rapprochez les colliers de fixation du filtre.
7. Ouvrez le robinet d'arrivée de carburant sur le réservoir de carburant (Figure 31).
8. Recherchez et réparez les fuites éventuelles.
9. Essuyez le carburant éventuellement répandu.

Entretien du système de mise à l'air libre de carburant

Périodicité des entretiens: Toutes les 200 heures/Une fois par an (la première échéance prévalant)

1. Garez la machine sur une surface plane et horizontale, désengagez la PDF et serrez le frein de stationnement.
2. Avant de quitter la position d'utilisation, coupez le moteur, enlevez la clé et attendez l'arrêt de toutes les pièces mobiles.
3. Déposez le filtre de mise à l'air libre de carburant existant (Figure 33).
4. Posez un filtre de mise à l'air libre neuf.

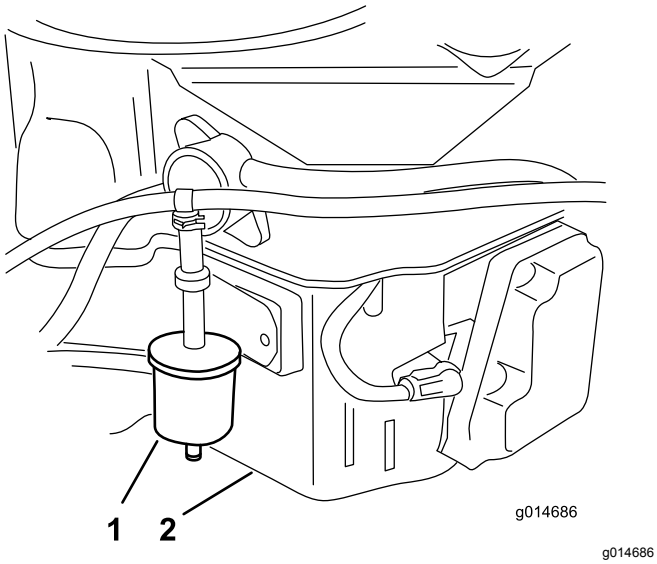

g014686

Figure 33

1. Filtre de mise à l'air libre de carburant
2. Côté droit du moteur

Entretien du système électrique

Consignes de sécurité relatives au système électrique

- Débranchez la batterie avant de réparer la machine. Débranchez toujours la borne négative de la batterie avant la borne positive. Rebranchez toujours la borne positive avant la borne négative.
- Chargez la batterie dans un endroit dégagé et bien aéré, à l'écart des flammes ou sources d'étincelles. Débranchez le chargeur avant de brancher ou de débrancher la batterie. Portez des vêtements de protection et utilisez des outils isolés.

Entretien de la batterie

Tension batterie : 12 V avec 300 A de démarrage à froid à 18 ºC (0 ºF).

- La batterie doit toujours être propre et chargée au maximum.
- Si les bornes de la batterie sont corrodées, nettoyez-les avec un mélange constitué de 4 volumes d'eau pour 1 volume de bicarbonate de soude.
- Enduisez les bornes de la batterie d'une mince couche de graisse pour éviter la corrosion.

Retrait de la batterie

⚠ ATTENTION

S'ils sont mal acheminés, les câbles de la batterie peuvent subir des dommages ou endommager la machine et produire des étincelles. Les étincelles risquent de provoquer l'explosion des gaz de la batterie et de vous blesser.

- **Débranchez toujours le câble négatif (noir) de la batterie avant le câble positif (rouge).**
- **Rebranchez toujours le câble positif (rouge) de la batterie avant le câble négatif (noir).**
- **Laissez toujours la barrette de maintien en place pour protéger et immobiliser la batterie.**

⚠ ATTENTION

Les bornes de la batterie ou les outils en métal peuvent causer des courts-circuits au contact des pièces métalliques de la machine et produire des étincelles. Les étincelles risquent de provoquer l'explosion des gaz de la batterie et de vous blesser.

- **Lors du retrait ou de la mise en place de la batterie, évitez que les bornes touchent les parties métalliques de la machine.**
- **Évitez de créer des courts-circuits entre les bornes de la batterie et les parties métalliques de la machine avec des outils en métal.**

1. Garez la machine sur une surface plane et horizontale, désengagez la PDF et serrez le frein de stationnement.
2. Avant de quitter la position d'utilisation, coupez le moteur, enlevez la clé et attendez l'arrêt de toutes les pièces mobiles.
3. Enlevez le capuchon en caoutchouc noir qui protège le câble négatif et débranchez le câble négatif de la batterie de la borne négative (-) (Figure 34).
4. Enlevez le capuchon rouge de la borne positive (+) de la batterie et débranchez le câble positif (Figure 34).
5. Déposez la plaque de maintien de la batterie et enlevez la batterie (Figure 34).

Mise en place de la batterie

1. Placez la batterie sur la machine (Figure 34).
2. Fixez la batterie avec la barrette de maintien, les boulons en J et les contre-écrous (Figure 34).
3. Reliez le câble positif (rouge) à la borne positive (+) de la batterie au moyen d'un écrou, d'une rondelle et d'un boulon (Figure 34).
4. Glissez le capuchon en caoutchouc sur la borne de la batterie.
5. Reliez ensuite le câble négatif et le câble de masse à la borne négative (-) de la batterie avec un écrou, une rondelle et un boulon (Figure 34).
6. Glissez le capuchon en caoutchouc sur la borne de la batterie.

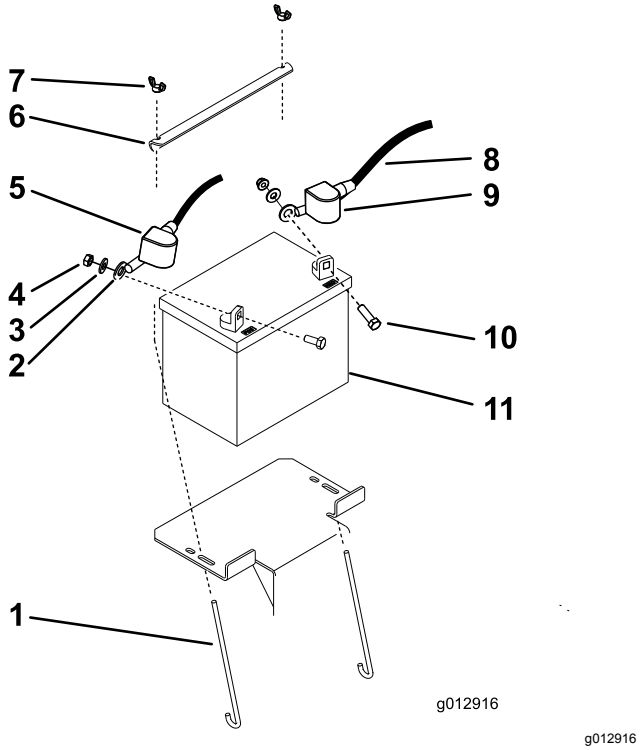

g012916

Figure 34

1. Boulon en J
2. Câble positif de la batterie
3. Rondelle
4. Écrou (5/6 po)
5. Capuchon en caoutchouc (rouge)
6. Plaque de maintien de la batterie
7. Écrou à oreilles
8. Câble négatif de la batterie
9. Capuchon en caoutchouc (noir)
10. Boulon
11. Batterie

Contrôle du niveau d'électrolyte

Périodicité des entretiens: Toutes les 25 heures

⚠ DANGER

L'électrolyte contient de l'acide sulfurique, un poison mortel qui cause de graves brûlures.

- **Ne buvez jamais l'électrolyte et évitez tout contact avec les yeux, la peau ou les vêtements. Portez des lunettes de protection et des gants en caoutchouc.**
- **Faites le plein d'électrolyte à proximité d'une arrivée d'eau propre, de manière à pouvoir rincer abondamment la peau en cas d'accident.**

1. Observez le côté de la batterie. Le niveau d'électrolyte doit atteindre le trait supérieur (Figure 35).

Le niveau d'électrolyte ne doit pas descendre au-dessous du trait inférieur (Figure 35).

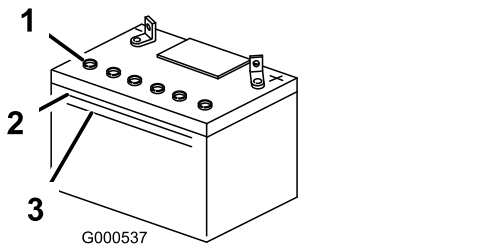

g000537

Figure 35

1. Bouchons d'aération
2. Trait supérieur
3. Trait inférieur

2. Si le niveau d'électrolyte est trop bas, ajoutez la quantité d'eau distillée requise; voir Ajout d'eau dans la batterie (page 35).

Ajout d'eau dans la batterie

Le meilleur moment pour rajouter de l'eau distillée dans la batterie est juste avant l'utilisation de la machine. Cela permet à l'eau de bien se mélanger à l'électrolyte.

1. Déposez la batterie de la machine; voir Retrait de la batterie (page 33).

   Important: **Ne faites jamais le plein d'eau distillée quand la batterie est installée sur la machine. L'électrolyte pourrait déborder et se répandre sur d'autres pièces qui seraient alors corrodées.**

2. Nettoyez le dessus de la batterie avec une serviette en papier.
3. Enlevez les bouchons d'aération de la batterie (Figure 35).
4. Versez de l'eau distillée avec précaution dans chaque élément jusqu'au trait supérieur (Figure 35) sur le côté de la batterie.

   Important: **Ne remplissez pas la batterie excessivement, car l'électrolyte (acide sulfurique) pourrait corroder et endommager gravement la machine.**

5. Attendez 5 à 10 minutes après avoir rempli les éléments.
6. Au besoin, ajoutez de l'eau distillée pour amener le niveau jusqu'au trait supérieur sur le côté de la batterie (Figure 35).
7. Remettez les bouchons d'aération en place.

Charge de la batterie

⚠ ATTENTION

La batterie en charge produit des gaz susceptibles d'exploser.

Ne fumez jamais à proximité de la batterie et gardez-la éloignée de toutes flammes ou sources d'étincelles.

Important: **Gardez toujours la batterie chargée au maximum (densité 1.260). Cela est particulièrement important pour prévenir la dégradation de la batterie si la température tombe en dessous de 0 ºC (32 ºF).**

1. Déposez la batterie de la machine; voir Retrait de la batterie (page 33).
2. Vérifiez le niveau d'électrolyte; voir Contrôle du niveau d'électrolyte (page 34).
3. Vérifiez que les bouchons de remplissage sont en place.
4. Raccordez un chargeur de 3 à 4 A aux bornes de la batterie. Chargez la batterie au régime de 3 à 4 A durant 4 à 8 heures (12 V).

   Remarque: Ne chargez pas la batterie excessivement.

5. Quand la batterie est chargée au maximum, débranchez le chargeur de la prise, puis débranchez les fils du chargeur des bornes de la batterie (Figure 36).
6. Mettez la batterie en place; voir Mise en place de la batterie (page 34).

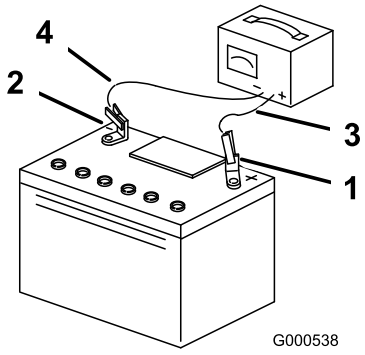

g000538

Figure 36

1. Borne positive de la batterie
2. Borne négative de la batterie
3. Fil rouge (+) du chargeur
4. Fil noir (–) du chargeur

Remisage de la batterie

Si vous remisez la machine pendant plus de 30 jours de suite, enlevez la batterie et chargez-la au maximum. Remisez-la sur une étagère ou remettez-la

sur la machine. Ne rebranchez pas les câbles si vous remettez la batterie sur la machine. Rangez la batterie dans un endroit frais pour éviter qu'elle ne se décharge trop rapidement. Pour protéger la batterie du gel, maintenez-la chargée au maximum.

Entretien du système d'entraînement

Contrôle de la pression des pneus

Périodicité des entretiens: Toutes les 50 heures/Chaque mois (la première échéance prévalant)

Maintenez les pneus arrière gonflés entre 0,83 et 0,97 bar (12 et 14 psi). Les pneus mal gonflés peuvent compromettre la qualité et l'uniformité de la coupe (Figure 37).

Remarque: Les pneus avant sont du type semi-pneumatique et ne nécessitent pas de contrôle de la pression.

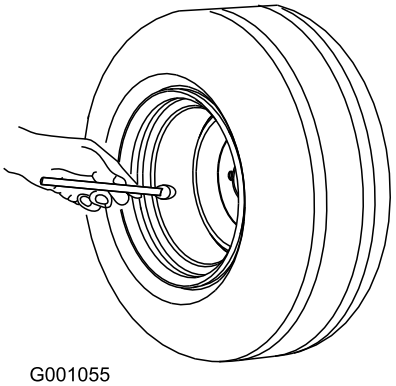

Figure 37

Entretien du système de refroidissement

Nettoyage de la grille d'entrée d'air

Enlevez l'herbe, les saletés et autres débris éventuellement accumulés sur le cylindre et les ailettes de refroidissement de la culasse, la grille d'entrée d'air côté volant, le levier du carburateur, le levier du régulateur et les tringleries. Cela permet d'assurer un refroidissement adéquat, un régime moteur correct, et réduit les risques de surchauffe et de dommages mécaniques du moteur.

Nettoyage du système de refroidissement

Périodicité des entretiens: À chaque utilisation ou une fois par jour

Toutes les 100 heures/Une fois par an (la première échéance prévalant)

1. Garez la machine sur une surface plane et horizontale, désengagez la PDF et serrez le frein de stationnement.
2. Avant de quitter la position d'utilisation, coupez le moteur, enlevez la clé et attendez l'arrêt de toutes les pièces mobiles.
3. Déposez la grille d'entrée d'air, le lanceur et le carter du ventilateur (Figure 38).
4. Débarrassez les pièces du moteur de l'herbe et des débris accumulés.
5. Reposez la grille d'entrée d'air, le lanceur et le carter du ventilateur (Figure 38).

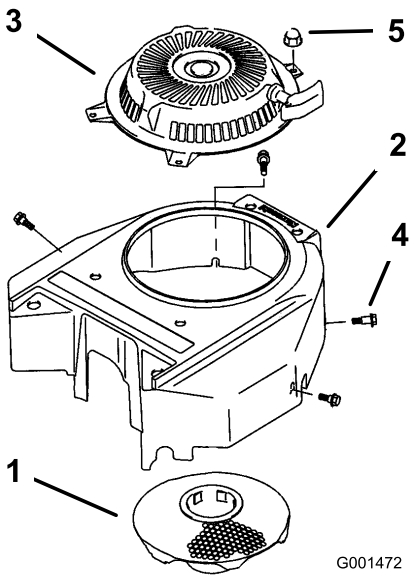

g001472

Figure 38

1. Grille d'entrée d'air
2. Carter du ventilateur
3. Démarreur à lanceur
4. Boulon
5. Écrou

Entretien des freins

Entretien du frein de stationnement

Vérifiez les freins sur une surface horizontale et sur pente.

Serrez toujours le frein de stationnement lorsque vous arrêtez la machine ou que vous la laissez sans surveillance. Réglez le frein de stationnement s'il ne reste pas serré correctement.

Contrôle du frein de stationnement

Périodicité des entretiens: À chaque utilisation ou une fois par jour

1. Garez la machine sur un sol plat et horizontal et désengagez la PDF.
2. Avant de quitter la position d'utilisation, coupez le moteur, enlevez la clé et attendez l'arrêt de toutes les pièces mobiles.
3. Serrez le frein de stationnement.

   Remarque: Les roues doivent se bloquer si vous essayez de pousser la machine en avant.
4. Si les roues ne se bloquent pas, réglez les freins; voir Réglage du frein de stationnement (page 38).
5. Desserrez le frein et appuyez très légèrement sur la barre de commande supérieure, environ 13 mm (0,5 po).

   Remarque: Les roues doivent tourner librement; si ce n'est pas le cas, voir Réglage du frein de stationnement (page 38).

Réglage du frein de stationnement

Le levier de freinage se trouve sur la barre de commande supérieure. Réglez le frein de stationnement s'il ne reste pas serré correctement.

1. Garez la machine sur une surface plane et horizontale, désengagez la PDF et serrez le frein de stationnement.
2. Avant de quitter la position d'utilisation, coupez le moteur, enlevez la clé et attendez l'arrêt de toutes les pièces mobiles.
3. Contrôlez le frein avant de le régler; voir Contrôle du frein de stationnement (page 38).
4. Desserrez le frein de stationnement.
5. Pour régler le frein, tournez les écrous à oreilles sur les tiges de frein (Figure 39).

   Tournez les écrous à oreilles dans le sens horaire pour serrer le frein et dans le sens anti-horaire pour desserrer le frein.

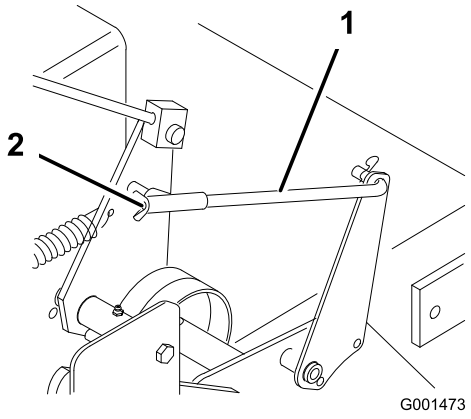

g001473

Figure 39

1. Tige de frein
2. Écrou à oreilles

   Remarque: Si elle est réglée correctement, la barre de commande doit être parallèle à la barre de référence.
6. Vérifiez le fonctionnement des freins; voir Contrôle du frein de stationnement (page 38).

   Important: **Quand le frein de stationnement est desserré, les roues arrière doivent tourner librement lorsque vous poussez la machine. Si le freinage n'est pas satisfaisant et si les roues ne tournent pas librement, contactez immédiatement votre dépositaire-réparateur agréé.**

Entretien des courroies

Contrôle des courroies

Périodicité des entretiens: Toutes les 25 heures—Contrôlez l'état des courroies (usure/fissures).

Remplacez la courroie si elle est usée. La courroie peut montrer les signes d'usure suivants : grincement pendant la rotation, glissement des lames pendant la coupe, bords effilochés, traces de brûlures et fissures.

Remplacement de la courroie de déplacement

Périodicité des entretiens: Toutes les 50 heures/Chaque mois (la première échéance prévalant)—Contrôlez la courroie de déplacement.

1. Garez la machine sur une surface plane et horizontale, désengagez la PDF et serrez le frein de stationnement.
2. Avant de quitter la position d'utilisation, coupez le moteur, enlevez la clé et attendez l'arrêt de toutes les pièces mobiles.
3. Enlevez la goupille fendue qui fixe la tige de frein au bras de frein pour relâcher la poulie de tension de la courroie (Figure 40).
4. Enlevez le boulon inférieur et desserrez le boulon supérieur du déflecteur pour le faire pivoter et accéder à la courroie (Figure 40).
5. Soulevez la courroie et faites-la passer au-delà de la poulie de tension pour l'enlever de la poulie de d'entraînement (Figure 40).
6. Soulevez la roue du sol pour permettre le retrait de la courroie.
7. Remplacez la courroie de transmission.
8. Fixez le déflecteur avec les boulons retirés précédemment, serrés au couple correct (Figure 40).
9. Fixez la tige de frein au bras de frein avec la goupille fendue (Figure 40).

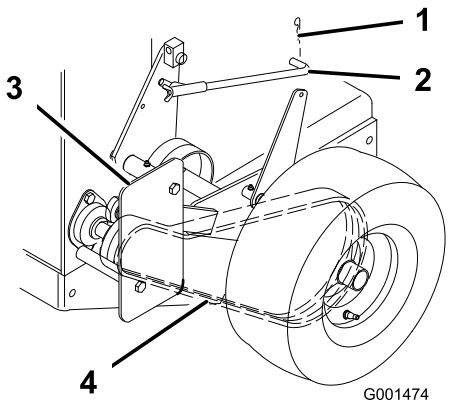

g001474

Figure 40

1. Goupille fendue
2. Tige de frein
3. Protection
4. Courroie d'entraînement

Remplacement de la courroie d'entraînement

1. Garez la machine sur une surface plane et horizontale, désengagez la PDF et serrez le frein de stationnement.
2. Avant de quitter la position d'utilisation, coupez le moteur, enlevez la clé et attendez l'arrêt de toutes les pièces mobiles.
3. Soulevez l'arrière de la machine sur des chandelles.
4. Enlevez la courroie du tablier de coupe (Figure 41).

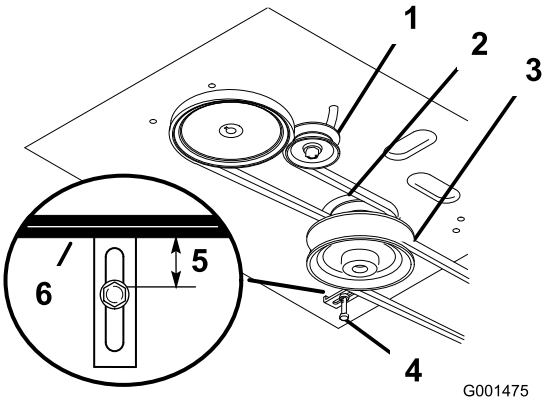

g001475

Figure 41

1. Poulie de tension dans la fente
2. Courroie de traction
3. Courroie du tablier de coupe
4. Guide-courroie
5. 19 mm (¾ po)
6. Courroie de traction

5. Desserrez le boulon de pivot jusqu'à ce que la poulie de tension puisse coulisser dans la

fente et déposez la courroie de transmission du moteur et des poulies d'entraînement (Figure 41).

6. Installez la courroie d'entraînement neuve sur les poulies de moteur et d'entraînement (Figure 41).
7. Insérez la poulie de tension dans le bâti du moteur pour tendre la courroie de transmission (Figure 41).
8. Installez la courroie du tablier de coupe (Figure 41).
9. Vérifiez le bon réglage du guide-courroie sous le bâti du moteur (Figure 41).

   Remarque: Le guide de courroie et la courroie du tablier de coupe doivent être espacés de 19 mm (¾ po) quand la courroie est engagée. Réglez la courroie au besoin. La courroie désengagée ne doit pas traîner ni tomber de la poulie quand les guides sont réglés correctement.

Remplacement de la courroie du tablier de coupe

Important: **Le frein doit être réglé quand la tension de la courroie ou la timonerie de frein est ajustée.**

1. Garez la machine sur une surface plane et horizontale, désengagez la PDF et serrez le frein de stationnement.
2. Avant de quitter la position d'utilisation, coupez le moteur, enlevez la clé et attendez l'arrêt de toutes les pièces mobiles.
3. Déposez les boutons et le couvercle de courroie du tablier de coupe.
4. Retirez la poulie de tension et la courroie usagée.
5. Installez la nouvelle courroie du tablier de coupe.
6. Montez la poulie de tension.
7. Engagez la PDF et vérifiez la tension de la courroie.

   Remarque: La tension correcte de la courroie du tablier de coupe se situe entre 44 à 67 N·m (10 à 15 pi-lb) avec une flèche de 13 mm (½ po) à mi-chemin entre les poulies (Figure 44).
8. Engagez la PDF.
9. Vérifiez l'écartement entre le levier coudé et l'arbre de sortie de transmission (Figure 42).

   Remarque: L'écartement doit être compris entre 2 et 3 mm (1/16 et ⅛ po).

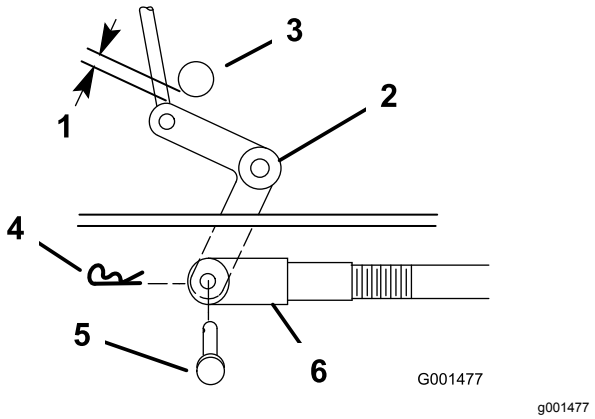

Figure 42

1. 2 à 3 mm (1/16 à ⅛ po)
2. Levier coudé
3. Arbre de sortie de transmission
4. Goupille fendue
5. Axe de chape
6. Chape

10. Enlevez la goupille fendue et l'axe de chape du levier coudé (Figure 42).
11. Tournez la chape dans le sens horaire sur la tige pour accroître l'écartement, et dans le sens antihoraire pour le réduire (Figure 42).
12. Désengagez la PDF.

    Remarque: Si le bras d'assistance ne touche pas la butée avant du tablier de coupe (Figure 43), réglez la chape de sorte à rapprocher le levier coudé de l'arbre de sortie de transmission (Figure 42).

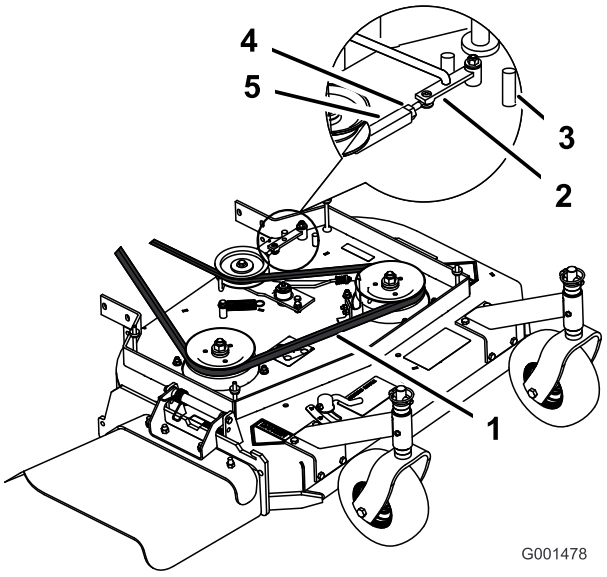

Figure 43

1. Flèche de 13 mm (½ po) ici
2. Bras d'assistance
3. Butée avant
4. Contre-écrou
5. Tendeur

13. Vérifiez le bon réglage du guide-courroie sous le bâti du moteur (Figure 41).

    Remarque: Le guide-courroie et la courroie du tablier de coupe doivent être espacés de 32 mm (1¼ po) quand vous engagez la courroie. Réglez la courroie du tablier de coupe au besoin. La courroie désengagée ne doit pas traîner ni tomber de la poulie quand les guides sont réglés correctement.

Réglage de la tension de la courroie du tablier de coupe

Périodicité des entretiens: Après les 8 premières heures de fonctionnement—Vérifiez la tension de la courroie du tablier de coupe.

Après les 25 premières heures de fonctionnement—Vérifiez la tension de la courroie du tablier de coupe.

Toutes les 50 heures—Vérifiez la tension de la courroie du tablier de coupe.

Important: **Réglez le frein chaque fois que vous ajustez la tension de la courroie ou la tringlerie du frein.**

Important: **La courroie doit être suffisamment tendue pour ne pas glisser en présence de lourdes charges pendant la tonte. Une courroie excessivement tendue réduit la durée de vie du roulement d'axe, de la courroie et de la poulie de tension.**

1. Désengagez la PDF et serrez le frein de stationnement.
2. Avant de quitter la position d'utilisation, coupez le moteur, enlevez la clé et attendez l'arrêt de toutes les pièces mobiles.
3. Desserrez le contre-écrou sur le tendeur (Figure 44).
4. Tournez le tendeur vers l'arrière de la tondeuse pour augmenter la tension sur la courroie. Tournez le tendeur vers l'avant de la tondeuse pour réduire la tension sur la courroie (Figure 44).

   Remarque: Les filetages des boulons à œil à chaque extrémité du tendeur doivent être engagés de 8 mm (5/16 po) au minimum.
5. Engagez la PDF et vérifiez la tension de la courroie. Réglez la tension jusqu'à ce qu'elle soit correcte.

   Remarque: La tension correcte de la courroie du tablier de coupe se situe entre 44 à 67 N·m (10 à 15 pi-lb) avec une flèche de 13 mm (½ po) à mi-chemin entre les poulies (Figure 44).

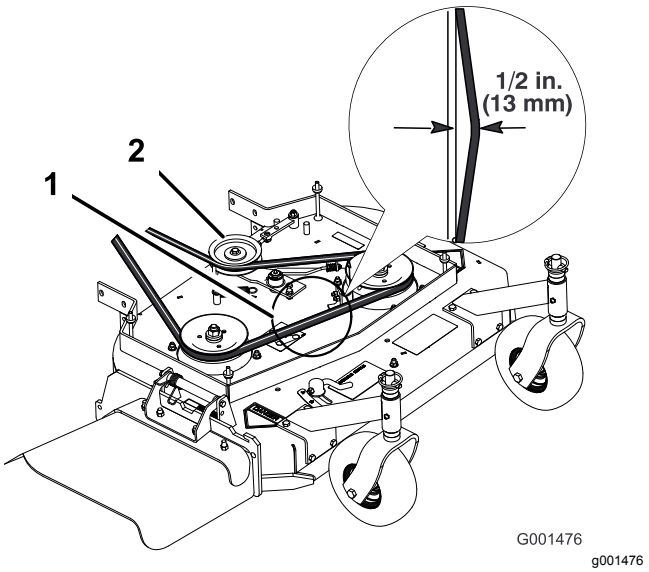

Figure 44

1. Courroie de tablier de coupe avec flèche de 13 mm (½ po)
2. Poulie de tension

6. Desserrez le contre-écrou sur le tendeur.
7. Contrôlez le réglage du frein; voir Réglage du frein des lames (page 45).

Réglage de la timonerie d'engagement de la PDF

Le réglage de la timonerie d'engagement de la PDF s'effectue sous le coin avant gauche du plancher moteur.

1. Garez la machine sur une surface plane et horizontale, désengagez la PDF et serrez le frein de stationnement.
2. Avant de quitter la position d'utilisation, coupez le moteur, enlevez la clé et attendez l'arrêt de toutes les pièces mobiles.
3. Engagez la PDF.
4. Ajustez la longueur de la timonerie de sorte que l'extrémité la plus basse du levier coudé passe juste le gousset de support de l'essieu (Figure 45).

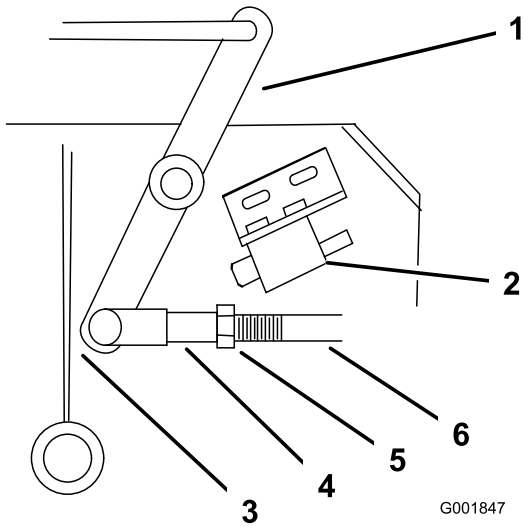

g001847

Figure 45

1. Levier coudé
2. Contacteur de sécurité situé sous le plancher moteur
3. Le levier coudé passe juste le gousset quand la PDF est engagée
4. Chape
5. Écrou
6. Biellette du bras d'assistance

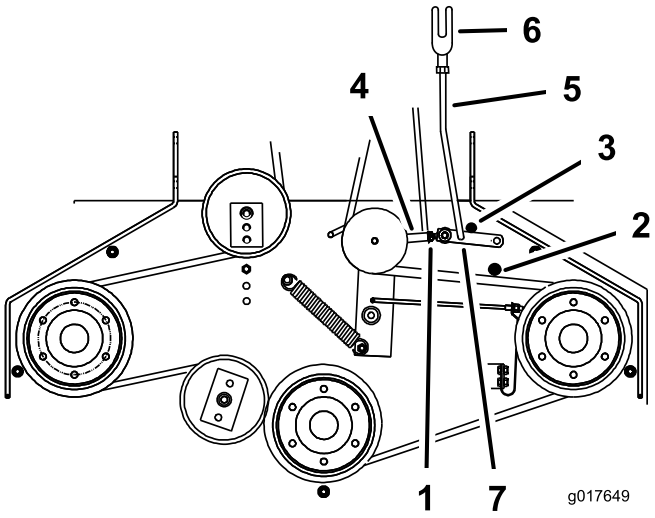

g017649

Figure 46

1. Chape
2. Écrou
3. Butée arrière de bras d'assistance
4. Butée avant de bras d'assistance
5. Biellette du bras d'assistance
6. Bras d'assistance
7. Tendeur

5. Vérifiez que le bras d'assistance est en appui contre la butée arrière sur le tablier (Figure 46).
6. Désengagez la PDF.
7. Le bras d'assistance doit toucher la butée avant sur le tablier. Dans le cas contraire, réglez le levier coudé pour le rapprocher du gousset (Figure 46).
8. Pour ajuster la biellette du bras d'assistance, enlevez la goupille fendue du bras d'assistance (Figure 46).
9. Desserrez l'écrou contre la chape (Figure 45).
10. Séparez la biellette du bras d'assistance et tournez la biellette pour ajuster la longueur.
11. Installez la biellette dans le bras d'assistance et fixez-la avec la goupille fendue (Figure 46).
12. Vérifiez si le bras d'assistance cogne les butées correctement.

Réglage du contacteur de sécurité de PDF

1. Garez la machine sur une surface plane et horizontale, désengagez la PDF et serrez le frein de stationnement.
2. Avant de quitter la position d'utilisation, coupez le moteur, enlevez la clé et attendez l'arrêt de toutes les pièces mobiles.
3. Vérifiez que le bras d'assistance est en appui contre la butée avant du bras d'assistance.
4. Au besoin, réglez le contacteur de sécurité de la PDF en desserrant les boulons de fixation du support du contacteur (Figure 47).
5. Déplacez le support de fixation jusqu'à ce que le levier coudé enfonce le plongeur de 6 mm (¼ po).

   Important: **Le levier coudé ne doit pas toucher le corps du contacteur, car celui-ci pourrait être endommagé (Figure 47).**

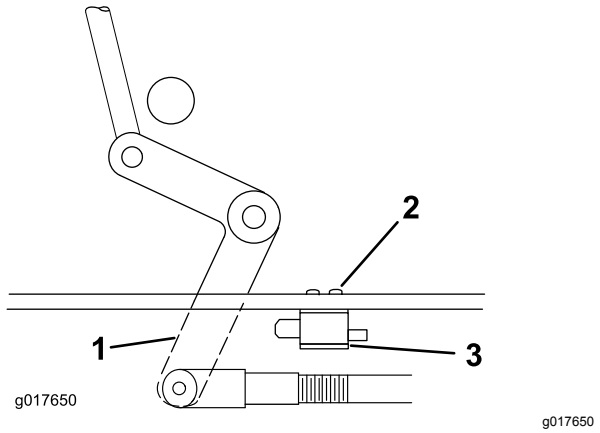

Figure 47

1. Levier coudé
2. Boulons et écrous
3. Support du contacteur
4. Corps du contacteur

6. Serrez le support du contacteur.

Entretien du tablier de coupe

Consignes de sécurité concernant les lames

Une lame usée ou endommagée peut se briser et projeter le morceau cassé dans votre direction ou celle d'autres personnes, et infliger des blessures graves ou mortelles.

- Vérifiez périodiquement que les lames ne sont pas excessivement usées ou endommagées.
- Examinez les lames avec prudence. Portez des gants et procédez toujours avec précaution pendant leur entretien. Remplacez toujours les lames endommagées. N'essayez jamais de les redresser ou de les souder.
- Sur les machines à plusieurs lames, n'oubliez pas que la rotation d'une lame peut entraîner celle des autres.

Entretien des lames

Pour un bon résultat, les lames doivent toujours être bien aiguisées. Il est utile de prévoir une ou plusieurs lames de réserve pour le remplacement et l'aiguisage.

Avant le contrôle ou l'entretien des lames

1. Garez la machine sur une surface plane et horizontale, désengagez la PDF et serrez le frein de stationnement.
2. Coupez le moteur, enlevez la clé et débranchez le fil de chaque bougie.

Contrôle des lames

Périodicité des entretiens: À chaque utilisation ou une fois par jour

1. Examinez le tranchant des lames (Figure 48).
2. Si les lames sont émoussées ou présentent des indentations, déposez-les et aiguisez-les; voir Aiguisage des lames (page 44).
3. Inspectez les lames, et plus particulièrement l'ailette.
4. Remplacez immédiatement toute lame fendue, usée ou qui présente une entaille sur cette partie (Figure 48).

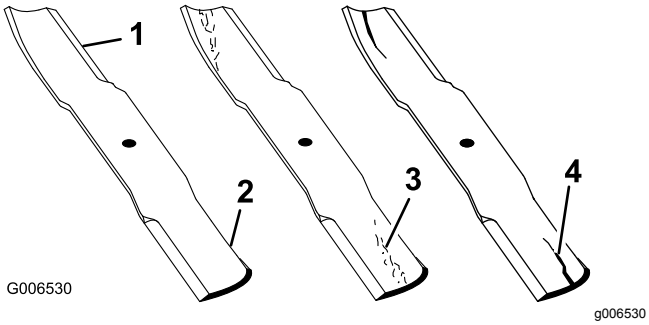

Figure 48

1. Tranchant
2. Ailette
3. Usure/formation d'une entaille
4. Fissure

Détection des lames faussées

1. Tournez les lames dans le sens longitudinal (Figure 49).

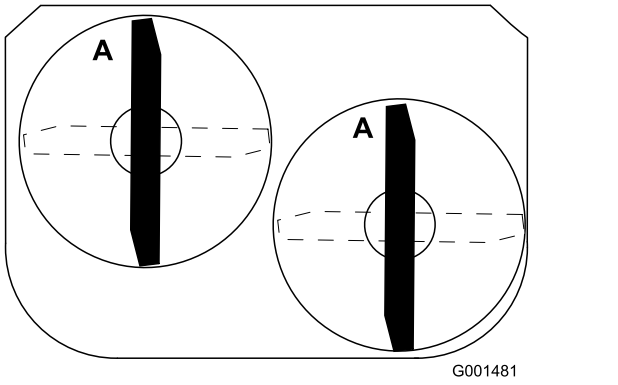

Figure 49

2. Mesurez la distance entre la surface plane et le tranchant (position A) des lames (Figure 50).

   Remarque: Notez cette valeur.

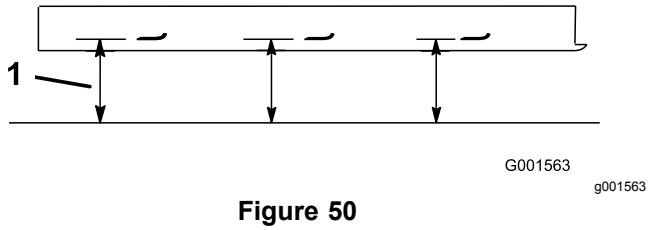

Figure 50

1. Mesurez la distance entre le tranchant et une surface plane.

3. Tournez les lames pour faire passer les pointes qui sont à l'arrière à l'avant.
4. Mesurez la distance entre la surface plane et le tranchant des lames, au même endroit qu'à l'opération 1.

   Remarque: Les mesures obtenues aux opérations 1 et 2 ne doivent pas différer de plus de 3 mm (⅛ po). Si la différence est supérieure à 3 mm (⅛ po), la lame est faussée et doit être remplacée; voir Dépose des lames (page 44) et Pose des lames (page 45).

Dépose des lames

Remplacez les lames si elles heurtent un obstacle, si elles sont déséquilibrées ou faussées. Pour garantir un rendement optimal et la sécurité continue de la machine, utilisez toujours des lames Toro d'origine. Les lames d'autres constructeurs peuvent entraîner la non-conformité aux normes de sécurité.

1. Bloquez le boulon de lame avec une clé.
2. Enlevez de l'axe, l'écrou, le boulon de lame, la rondelle bombée, la lame, les entretoises et la rondelle mince (Figure 51).

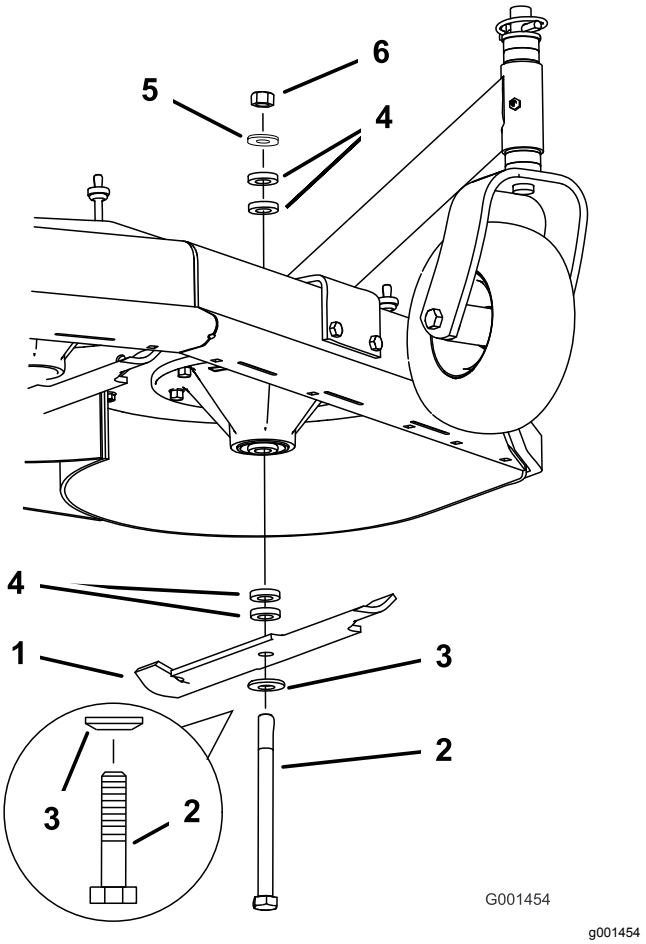

Figure 51

1. Lame
2. Boulon de lame
3. Rondelle bombée
4. Entretoise
5. Rondelle mince
6. Écrou

Aiguisage des lames

1. Au moyen d'une lime, aiguisez les tranchants aux deux extrémités de la lame (Figure 52).

Remarque: Veillez à conserver l'angle de coupe d'origine.

Remarque: Limez la même quantité de métal sur chacun des deux tranchants pour ne pas déséquilibrer la lame.

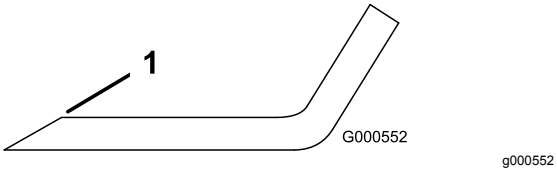

g000552

Figure 52

1. Aiguiser en conservant l'angle d'origine.

2. Vérifiez l'équilibre de la lame en la plaçant sur un équilibreur (Figure 53).

   Remarque: Si la lame reste horizontale, elle est équilibrée et peut être utilisée.

   Remarque: Si la lame est déséquilibrée, limez un peu l'extrémité de l'ailette seulement (Figure 52).

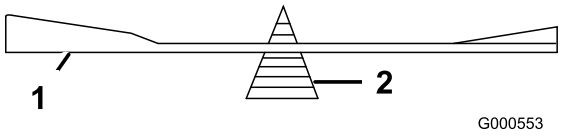

g000553

Figure 53

1. Lame
2. Équilibreur

3. Répétez cette procédure jusqu'à ce que la lame soit équilibrée.

Pose des lames

1. Placez la rondelle bombée puis la lame sur le boulon. Choisissez le nombre correct d'entretoise(s) pour la hauteur de coupe, et insérez le boulon dans l'axe (Figure 51).

   Important: **Pour obtenir une coupe correcte, l'ailette de la lame doit être dirigée en haut vers l'intérieur du carter du tablier de coupe.**

2. Posez la ou les dernière(s) entretoise(s) et fixez-la ou les en place avec une rondelle mince et un écrou (Figure 51).
3. Serrez le boulon de la lame à un couple de 101 à 108 N·m (75 à 80 pi-lb).

Réglage du frein des lames

1. Garez la machine sur une surface plane et horizontale, désengagez la PDF et serrez le frein de stationnement.
2. Coupez le moteur, enlevez la clé et débranchez le fil de chaque bougie.
3. Le cas échéant, ajustez les boulons de fixation de ressort de sorte que la plaquette de frein de lame frotte contre les deux côtés de la gorge de la poulie (Figure 54).
4. Ajustez l'écrou à l'extrémité de la tige de frein jusqu'à ce que l'écrou et l'entretoise soient espacés de 3 à 5 mm (⅛ à 3/16 po) (Figure 54).
5. Engagez les lames.

   Remarque: La plaquette de frein de lame ne doit plus toucher la gorge de la poulie.

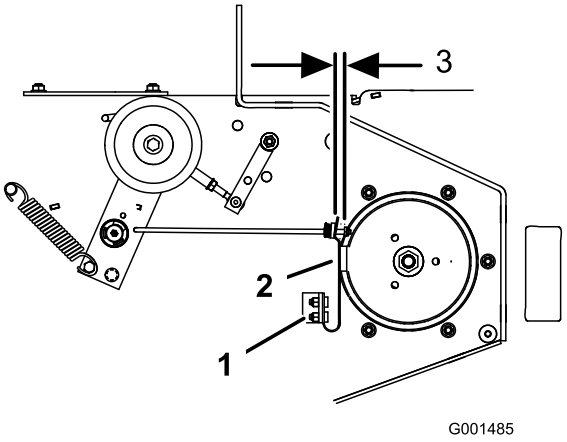

g001485

Figure 54

1. Boulons de fixation de ressort
2. Plaquette de frein de lame
3. 3 à 5 mm (⅛ à 3/16 po)

Remplacement du déflecteur d'herbe

⚠ ATTENTION

Si l'ouverture d'éjection n'est pas fermée, la machine peut projeter des objets dans votre direction ou celle d'autres personnes et causer des blessures graves. Un contact avec la lame est également possible.

N'utilisez jamais la machine sans le déflecteur d'herbe, l'obturateur d'éjection ou le système de ramassage.

1. Garez la machine sur une surface plane et horizontale, désengagez la PDF et serrez le frein de stationnement.
2. Coupez le moteur, enlevez la clé et débranchez le fil de chaque bougie.
3. Retirez le contre-écrou, le boulon, le ressort et l'entretoise qui fixent le déflecteur aux supports de pivot (Figure 55).

   Remarque: Déposez le déflecteur d'herbe s'il est endommagé ou usé.

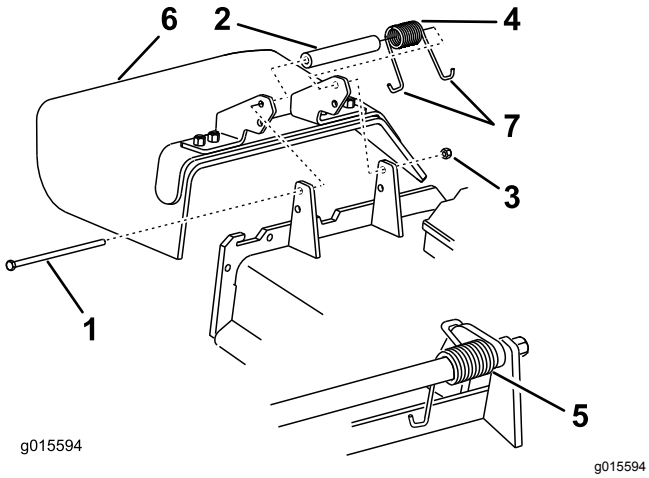

Figure 55

1. Boulon
2. Entretoise
3. Contre-écrou
4. Ressort
5. Ressort (en place)
6. Déflecteur d'herbe
7. Extrémité en J du ressort

4. Placez une entretoise et un ressort sur le déflecteur d'herbe.
5. Placez une extrémité en J du ressort derrière le bord du tablier (Figure 55).

   Remarque: Prenez soin de placer une extrémité en **J** du ressort derrière le bord du tablier avant de mettre le boulon en place, comme montré à la Figure 55.
6. Remettez le boulon et l'écrou.
7. Placez une extrémité en J du ressort autour du déflecteur d'herbe (Figure 55).

   Important: **Le déflecteur d'herbe doit pouvoir pivoter. Ouvrez complètement le déflecteur d'herbe et vérifiez qu'il peut s'abaisser complètement.**

Nettoyage

Nettoyage du dessous du tablier de coupe

Périodicité des entretiens: À chaque utilisation ou une fois par jour

Enlevez chaque jour l'herbe agglomérée sous le tablier de coupe.

1. Garez la machine sur une surface plane et horizontale, désengagez la PDF et serrez le frein de stationnement.
2. Coupez le moteur, enlevez la clé et débranchez le fil de chaque bougie.
3. Soulevez l'arrière de la machine avec un cric et soutenez-la avec des chandelles.
4. Nettoyez la machine avec un chiffon. N'utilisez pas de jet d'eau.

Élimination des déchets

L'huile moteur, les batteries, le liquide hydraulique et le liquide de refroidissement sont polluants pour l'environnement. Débarrassez-vous-en conformément à la réglementation nationale et locale en matière d'environnement.

Remisage

Nettoyage et remisage de la machine

1. Garez la machine sur une surface plane et horizontale, désengagez la PDF et serrez le frein de stationnement.
2. Avant de quitter la position d'utilisation, coupez le moteur, enlevez la clé et attendez l'arrêt de toutes les pièces mobiles.
3. Débarrassez l'extérieur de toute la machine, en particulier le moteur et le système hydraulique, des déchets d'herbe coupée, des saletés et de la crasse.

   Important: **Vous pouvez laver la machine avec de l'eau et un détergent doux. N'utilisez pas de nettoyeur haute pression. N'utilisez pas une trop grande quantité d'eau, surtout près du panneau de commande, du moteur, des pompes hydrauliques et des moteurs électriques.**
4. Vérifiez le fonctionnement du frein de stationnement; voir Contrôle du frein de stationnement (page 38).
5. Faites l'entretien du filtre à air; voir Entretien du filtre à air (page 27).
6. Graissez la machine; voir Lubrification (page 26).
7. Vidangez l'huile moteur; voir Contrôle du niveau et vidange de l'huile moteur (page 28).
8. Contrôlez la pression des pneus; voir Contrôle de la pression des pneus (page 36).
9. Chargez la batterie; voir Charge de la batterie (page 35).
10. Grattez l'herbe et les saletés éventuellement accumulées sur le dessous du tablier de coupe, puis lavez la machine au tuyau d'arrosage.

    Remarque: Faites fonctionner la machine, commande des lames (PDF) engagée et moteur tournant au ralenti accéléré, pendant 2 à 5 minutes après l'avoir lavée.
11. Vérifiez l'état des lames; voir Entretien des lames (page 43).
12. Si vous prévoyez de remiser machine plus de 30 jours de suite, préparez-la comme suit :
    A. Ajoutez un stabilisateur/conditionneur de carburant dans le réservoir de carburant. Respectez les proportions spécifiées par le fabricant du stabilisateur de carburant. N'utilisez pas de stabilisateur à base d'alcool (éthanol ou méthanol).

B. Faites tourner le moteur pendant 5 minutes pour faire circuler le carburant traité dans tout le circuit d'alimentation.

C. Coupez le moteur, laissez-le refroidir et vidangez le réservoir de carburant.

D. Remettez le moteur en marche et laissez-le tourner jusqu'à ce qu'il s'arrête.

E. Débarrassez-vous du carburant correctement. Recyclez le carburant conformément à la réglementation locale en matière d'environnement.

Important: **Ne conservez pas le carburant additionné de stabilisateur/conditionneur plus longtemps que recommandé par le fabricant du stabilisateur de carburant.**

13. Déposez la ou les bougies et vérifiez leur état; voir Entretien des bougies (page 30). Versez 30 ml (2 cuillerées à soupe) d'huile moteur dans l'ouverture laissée par la bougie. Actionnez le démarreur pour faire tourner le moteur et bien répartir l'huile dans le cylindre. Reposez la ou les bougies. Ne rebranchez pas le fil de la ou des bougies.
14. Contrôlez et resserrez toutes les fixations. Réparez ou remplacez toute pièce endommagée.
15. Peignez toutes les surfaces métalliques éraflées ou mises à nu. Une peinture pour retouches est disponible chez les dépositaires-réparateurs agréés.
16. Rangez la machine dans un endroit propre et sec, comme un garage ou une remise. Retirez la clé du commutateur et rangez-la hors de la portée des enfants et des personnes non autorisées. Couvrez la machine pour la protéger et la garder propre.

Dépistage des défauts

Problème	Cause possible	Mesure corrective
Le réservoir de carburant semble s'affaisser ou la machine semble tomber en panne de carburant fréquemment.	1. L'élément filtrant en papier est colmaté.	1. Nettoyez l'élément en papier.
Le moteur surchauffe.	1. Charge excessive du moteur. 2. Le niveau d'huile est trop bas dans le carter moteur. 3. Les ailettes de refroidissement et les conduits d'air sous le carter du ventilateur sont bouchés. 4. Le filtre à air est encrassé. 5. Impuretés, eau ou carburant altéré dans le système d'alimentation.	1. Réduisez votre vitesse. 2. Faites l'appoint d'huile. 3. Dégagez les ailettes de refroidissement et les passages d'air. 4. Nettoyez ou remplacez l'élément du filtre à air. 5. Contactez un dépositaire-réparateur agréé.
Le démarreur ne fonctionne pas.	1. La PDF est engagée. 2. La batterie est à plat. 3. Les connexions électriques sont corrodées ou desserrées. 4. Un fusible a grillé. 5. Un relais ou contact est défectueux.	1. Désengagez la PDF. 2. Rechargez la batterie. 3. Contrôlez le bon contact des connexions électriques. 4. Remplacez le fusible. 5. Contactez un dépositaire-réparateur agréé.
Le moteur ne démarre pas, démarre difficilement ou cale.	1. Le réservoir de carburant est vide. 2. Le starter (le cas échéant) n'est pas en service. 3. Le filtre à air est encrassé. 4. Le fil d'une ou de plusieurs bougies est mal branché ou débranché. 5. Une ou plusieurs bougies sont piquées ou encrassées, ou l'écartement des électrodes est incorrect. 6. Le filtre à carburant est encrassé. 7. Impuretés, eau ou carburant altéré dans le système d'alimentation. 8. Le réservoir ne contient pas le type de carburant correct. 9. Le niveau d'huile est trop bas dans le carter moteur.	1. Faites le plein de carburant. 2. Réglez la commande de starter à la position EN SERVICE. 3. Nettoyez ou remplacez l'élément du filtre à air. 4. Rebranchez le fil de la bougie ou des bougies. 5. Montez une ou des bougies neuves, à écartement correct. 6. Remplacez le filtre à carburant. 7. Contactez un dépositaire-réparateur agréé. 8. Vidangez le réservoir et faites le plein de carburant correct. 9. Faites l'appoint.
Le moteur perd de la puissance.	1. Charge excessive du moteur. 2. Le filtre à air est encrassé. 3. Le niveau d'huile est trop bas dans le carter moteur. 4. Les ailettes de refroidissement et les conduits d'air sous le carter du ventilateur sont bouchés. 5. Une ou plusieurs bougies sont piquées ou encrassées, ou l'écartement des électrodes est incorrect. 6. L'évent du réservoir de carburant est bouché. 7. Le filtre à carburant est encrassé. 8. Impuretés, eau ou carburant altéré dans le système d'alimentation. 9. Le réservoir ne contient pas le type de carburant correct.	1. Réduisez votre vitesse. 2. Nettoyez l'élément du filtre à air. 3. Faites l'appoint d'huile. 4. Dégagez les ailettes de refroidissement et les passages d'air. 5. Montez une ou des bougies neuves, à écartement correct. 6. Contactez un dépositaire-réparateur agréé. 7. Remplacez le filtre à carburant. 8. Contactez un dépositaire-réparateur agréé. 9. Vidangez le réservoir et faites le plein de carburant correct.

Problème	Cause possible	Mesure corrective
La machine ne se déplace pas.	1. Placez le levier de vitesses en position POINT MORT.	1. Sélectionnez un rapport.
	2. Les courroies de transmission aux roues sont usées, lâches ou cassées.	2. Contactez un dépositaire-réparateur agréé.
	3. La courroie de transmission est déchaussée.	3. Contactez un dépositaire-réparateur agréé.
	4. Le ressort de tension est cassé ou manquant.	4. Contactez un dépositaire-réparateur agréé.
La machine vibre de manière anormale.	1. Lame(s) faussée(s) ou déséquilibrée(s).	1. Remplacez la ou les lames.
	2. Le boulon de fixation de la lame est desserré.	2. Resserrez le boulon de fixation de la lame.
	3. Les boulons de montage du moteur sont desserrés.	3. Resserrez les boulons de montage du moteur.
	4. Poulies de moteur, de tension ou de lames desserrées.	4. Resserrez la poulie voulue.
	5. La poulie du moteur est endommagée.	5. Contactez un dépositaire-réparateur agréé.
	6. Axe de lame faussé.	6. Contactez un dépositaire-réparateur agréé.
	7. Le support moteur est desserré ou usé.	7. Contactez un dépositaire-réparateur agréé.
La hauteur de coupe est inégale.	1. Une ou des lames sont émoussées.	1. Aiguisez la ou les lames.
	2. Une ou des lames sont faussées.	2. Remplacez la ou les lames.
	3. Le tablier de coupe n'est pas de niveau.	3. Mettez le tablier de coupe de niveau, transversalement et longitudinalement.
	4. Le dessous du tablier de coupe est encrassé.	4. Nettoyez le dessous du tablier de coupe.
	5. Les pneus ne sont pas gonflés à la pression correcte.	5. Corrigez la pression des pneus.
	6. L'axe de lame est faussé.	6. Contactez un dépositaire-réparateur agréé.
Les lames ne tournent pas.	1. La courroie d'entraînement est usée, détendue ou cassée.	1. Remplacez la courroie d'entraînement.
	2. La courroie d'entraînement est déchaussée de la poulie.	2. Rechaussez la courroie d'entraînement et vérifiez la position des axes de réglage et des guide-courroie.
	3. La commande de prise de force (PDF) ou l'embrayage de PDF est défectueux.	3. Contactez un dépositaire-réparateur agréé.
	4. La courroie du tablier de coupe est usée, détendue ou cassée.	4. Remplacez la courroie du tablier de coupe.

Schémas

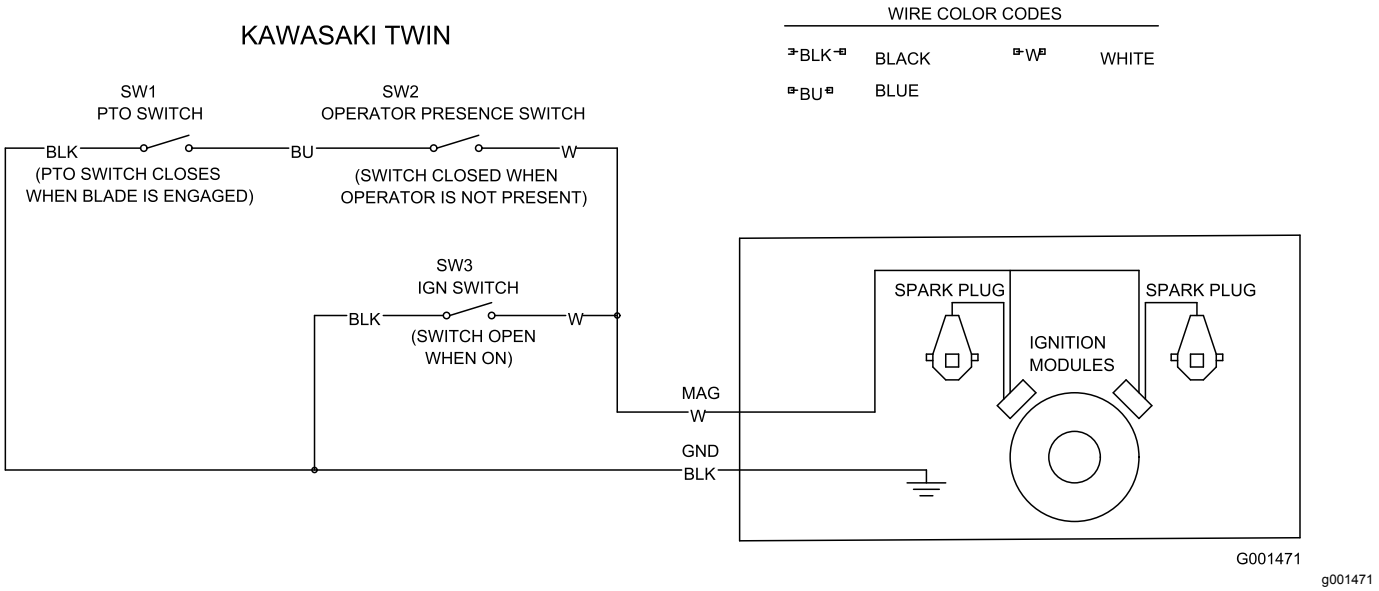

Schéma électrique (Rev. -A)

Proposition 65 de Californie – Information concernant cet avertissement

En quoi consiste cet avertissement?

Certains produits commercialisés présentent une étiquette d'avertissement semblable à ce qui suit :

AVERTISSEMENT : Cancer et troubles de la reproduction – www.p65Warnings.ca.gov.

Qu’est-ce que la Proposition 65?

La Proposition 65 s'applique à toute société exerçant son activité en Californie, qui vend des produits en Californie ou qui fabrique des produits susceptibles d'être vendus ou importés en Californie. Elle stipule que le Gouverneur de Californie doit tenir et publier une liste des substances chimiques connues comme causant des cancers, malformations congénitales et/ou autres troubles de la reproduction. Cette liste, qui est mise à jour chaque année, comprend des centaines de substances chimiques présentes dans de nombreux objets du quotidien. La Proposition 65 a pour objet d'informer le public quant à l'exposition à ces substances chimiques.

La Proposition 65 n'interdit pas la vente de produits contenant ces substances chimiques, mais impose la présence d'avertissements sur tout produit concerné, sur son emballage ou sur la documentation fournie avec le produit. D’autre part, un avertissement de la Proposition 65 ne signifie pas qu’un produit est en infraction avec les normes ou exigences de sécurité du produit. D'ailleurs, le gouvernement californien a clairement indiqué qu'un avertissement de la Proposition 65 « n'est pas une décision réglementaire quant au caractère « sûr » ou « dangereux » d'un produit ». Bon nombre de ces substances chimiques sont utilisées dans des produits du quotidien depuis des années, sans aucun effet nocif documenté. Pour plus de renseignements, rendez-vous sur https://oag.ca.gov/prop65/faqs-view-all.

Un avertissement de la Proposition 65 signifie qu’une société a soit (1) évalué l’exposition et conclu qu’elle dépassait le « niveau ne posant aucun risque significatif »; soit (2) choisi d’émettre un avertissement simplement sur la base de sa compréhension quant à la présence d’une substance chimique de la liste, sans tenter d’en évaluer l’exposition.

Cette loi s’applique-t-elle de partout?

Les avertissements de la Proposition 65 sont exigés uniquement en vertu de la loi californienne. Ces avertissements sont présents dans tout l'état de Californie, dans des environnements très variés, notamment mais pas uniquement les restaurants, magasins d'alimentations, hôtels, écoles et hôpitaux, et sur un vaste éventail de produits. En outre, certains détaillants en ligne et par correspondance fournissent des avertissements de la Proposition 65 sur leurs sites internet ou dans leurs catalogues.

Comment les avertissements de Californie se comparent-ils aux limites fédérales?

Les normes de la Proposition 65 sont souvent plus strictes que les normes fédérales et internationales. Diverses substances exigent un avertissement de la Proposition 65 à des niveaux bien inférieurs aux limites d'intervention fédérales. Par exemple, la norme de la Proposition 65 en matière d’avertissements pour le plomb se situe à 0,5 µg/jour, soit bien moins que les normes fédérales et internationales.

Pourquoi l'avertissement ne figure-t-il pas sur tous les produits semblables?

- Pour les produits commercialisés en Californie, l'étiquetage Proposition 65 est exigé, tandis qu’il ne l’est pas sur des produits similaires commercialisés ailleurs.
- Il se peut qu’une société impliquée dans un procès lié à la Proposition 65 et parvenant à un accord soit obligée d’utiliser les avertissements de la Proposition 65 pour ses produits, tandis que d’autres sociétés fabriquant des produits semblables peuvent ne pas être soumises à cette obligation.
- L'application de la Proposition 65 n'est pas uniforme.
- Certaines sociétés peuvent choisir de ne pas indiquer d'avertissements car elles considèrent qu'elles n'y sont pas obligées au titre de la Proposition 65; l'absence d'avertissements sur un produit ne signifie pas que le produit ne contient pas de substances de la liste à des niveaux semblables.

Pourquoi cet avertissement apparaît-il sur les produits Toro?

Toro a choisi de fournir aux consommateurs le plus d'information possible afin qu'ils puissent prendre des décisions éclairées quant aux produits qu'ils achètent et utilisent. Toro fournit des avertissements dans certains cas d'après ses connaissances quant à la présence de l'une ou plusieurs des substances chimiques de la liste, sans en évaluer le niveau d'exposition, car des exigences de limites ne sont pas fournies pour tous les produits chimiques de la liste. Bien que l'exposition avec les produits Toro puisse être négligeable ou parfaitement dans les limites « sans aucun risque significatif », par mesure de précaution, Toro a décidé de fournir les avertissements de la Proposition 65. De plus, en l'absence de ces avertissements, la société Toro pourrait être poursuivie en justice par l'État de Californie ou par des particuliers cherchant à faire appliquer la Proposition 65, et donc assujettie à d'importantes pénalités.