FORM NO. 3316–581 EN

TORO®

MODEL NO. 20435 – 4900001 & UP
MODEL NO. 20436 – 4900001 & UP

OPERATOR'S MANUAL

21" RECYCLER® II SUPER PRO®
MOWER

ENGLISH

⚠ SAFETY INSTRUCTIONS

This mower meets or exceeds CPSC blade safety requirements for walk behind rotary mowers and the B71.1-1990 specifications of the American National Standards Institute. However, improper use or maintenance by the operator or owner can result in injury. To reduce the potential for injury, comply with these safety instructions and always pay attention to the safety alert symbol ⚠ which means CAUTION, WARNING or DANGER. Failure to comply with these instructions may result in personal injury.

WARNING: Engine exhaust contains carbon monoxide which is an odorless, deadly poison. Carbon monoxide is also known to the State of California to cause birth defects. Do not run engine indoors or in an enclosed area.

BEFORE OPERATING

1. Read this manual carefully before operating the mower. Become familiar with the controls and proper use of the mower. Never allow children under 16 years of age to operate the mower. Never allow adults to operate mower without proper instructions.

2. The operator of the mower is responsible for keeping everyone, especially children and pets, away from area of operation. Thoroughly inspect area where mower will be used and remove sticks, stones, wire, and debris that could be picked up and thrown by mower. Watch for foreign objects while mowing.

3. Wear long pants and substantial shoes. Do not operate mower while wearing open-toed shoes, jewelry, loose clothing or when barefoot.

4. Always wear safety glasses or eye shields during operation to protect eyes from foreign objects that may be thrown from the machine.

5. Check fuel level before starting engine. Because fuel is highly flammable, handle it carefully.

A. Use an approved fuel container.

B. Fill fuel tank outdoors, not indoors. **NEVER ADD FUEL TO AN ENGINE THAT IS RUNNING OR HOT.**

C. Install gas cap on fuel container and gas tank, and wipe up any spilled gasoline before starting engine.

6. Keep all guards, shields, safety devices, cover–deflector assembly, optional grass catcher, optional side discharge chute or optional discharge tunnel plug in place. Repair or replace damaged parts, including decals. Check all safety devices before each use.

7. Traction drive (self–propelled model), blade, and engine are designed to stop when control bar is released. Ensure engine kill control bar and brake function properly before each use of mower.

8. Disengage the self–propelled mechanism or drive clutch (self–propelled model) before starting the engine.

WHILE OPERATING

9. Do not run engine indoors.

10. Always maintain secure footing. Keep a firm grip on the handle and walk; never run. Never operate mower in wet grass. Mow only in daylight or in good artificial light.

11. Mow across the face of slopes; never up and down. Use extreme caution when changing direction on slopes. Wear skid resistant shoes on slopes. Do not mow excessively steep slopes.

12. Keep face, hands, and feet away from the mower housing and cutter blade when the engine is running. Blade can cause injury to hands and feet. Stay behind the handle until the engine stops.

13. Since the blade rotates for a few seconds after the control bar is released, stay behind the handle until all moving parts stop.

14. After striking a foreign object or if mower vibrates abnormally, stop engine and remove wire from spark plug. Check mower for damage and make all repairs before using mower again. If major repairs are ever needed or if assistance is desired, contact your local Authorized TORO Service Dealer.

15. Stop the engine and wait for all moving parts to stop before adjusting the height–of–cut.

16. Stop the blade when pushing the mower outside the lawn area.

17. Stop engine before leaving the operator's position—behind the handle. Disconnect wire from spark plug if mower will be unattended.

©The Toro Company-1994
All Rights Reserved

⚠ SAFETY INSTRUCTIONS

18. Do not touch any engine components while it is running or shortly after it is stopped because engine will be hot enough to cause a burn.

19. Refuel only when engine is cool.

20. If mower must be lifted to be transported, turn off engine and stay behind the handle until all moving parts stop.

MAINTENANCE AND STORAGE

21. Perform only those maintenance instructions described in this manual. If major repairs are ever needed or if assistance is desired, contact your local Authorized TORO Service Dealer.

22. Before mower is cleaned, inspected, serviced, or adjusted, stop engine and disconnect wire from spark plug. Keep wire away from plug to prevent accidental starting.

23. To ensure the mower is in safe operating condition, frequently check and keep all nuts, bolts, and screws tight. Ensure blade bolt is tightened to 50 ft–lb (68 N·m).

24. When servicing blade, refer to blade maintenance section for correct installation and servicing procedures.

25. To reduce fire hazard, keep engine free of excessive grease, grass, leaves, and accumulations of dirt.

26. Allow engine to cool before storing mower in any enclosure. Do not store mower with gasoline in fuel tank near any open flame or where gasoline fumes may be ignited by a spark.

27. Do not overspeed the engine by changing governor settings.

28. At the time of manufacture, the mower conformed to the safety standards in effect for rotary mowers. To assure best performance and continued safety certification of the mower, use genuine TORO replacement parts and accessories. Replacement parts and accessories made by other manufacturers may result in non–conformance with the safety standards, and that could be dangerous.

⚠ SAFETY DECALS AND INSTRUCTIONS

Safety decals and instructional decals are easily visible to the operator and are located near any area of potential danger. Replace any decal that is damaged or lost.



ON MOWER HOUSING
(Part No. 56-6270)



UNDER COVER-DEFLECTOR ASSEMBLY ON MOWER DECK
(Part No. 92-1703)



Hand push model only

ON MOWER HOUSING
(Part No. 92-1781)

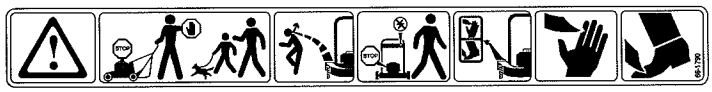

Self-propelled model only

ON REAR OF CONTROL PANEL
(Part No. 66-1790)

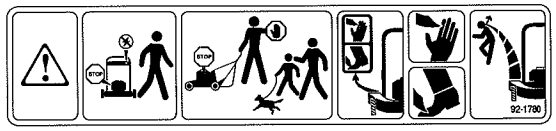

Hand push model only

ON MOWER HOUSING
(Part No. 92-1780)

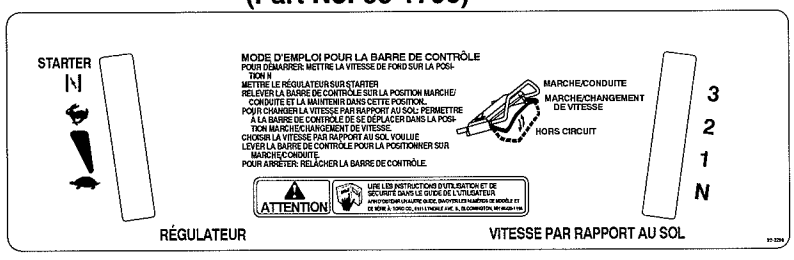

Self-propelled model only

ON CONTROL PANEL
(Part No. 92-2290)



ON TOP OF COVER-DEFLECTOR ASSEMBLY ON MOWER DECK
(Part No. 92-1708)

TABLE OF CONTENTS

	Page
Set–Up Instructions	4
Before Operating	5
Recycling Tips	6
Operating Instructions	7
Maintenance	9
Servicing Air Cleaner	9
Replacing Spark Plug	9
Draining Gasoline	10
Changing Crankcase Oil	10
Adjusting Throttle	10
Adjusting Wheel Drive	10
Inspecting/Removing/Sharpening Blade	11
Lubrication	12
Adjusting Brake Cable	12
Cleaning Mower	13
Preparing Mower For Storage	14
Optional Equipment	15
Toro Service Support	15
Product Identification	15
The Toro Starting Guarantee	16
Guaranteed To Start Maintenance Record	18
The Toro Total Coverage Guarantee	Back Page

SET–UP INSTRUCTIONS

Note: Determine left and right hand sides of the unit by standing in the normal operator's position.

INSTALL HANDLE (Fig. 2)

1. The mower is shipped from the factory with filler between the upper and lower handle joints to prevent shipping and assembly damage. Align upper and lower handles and remove the filler with a pliers.

2. The left handle knob is shipped from the factory on the outside of the handle (Fig. 1). Remove the left knob and bolt. Reinstall knob and bolt on inside of handle (Fig. 2). Both handle knobs should be positioned on the inside of the handles. Tighten handle knobs.

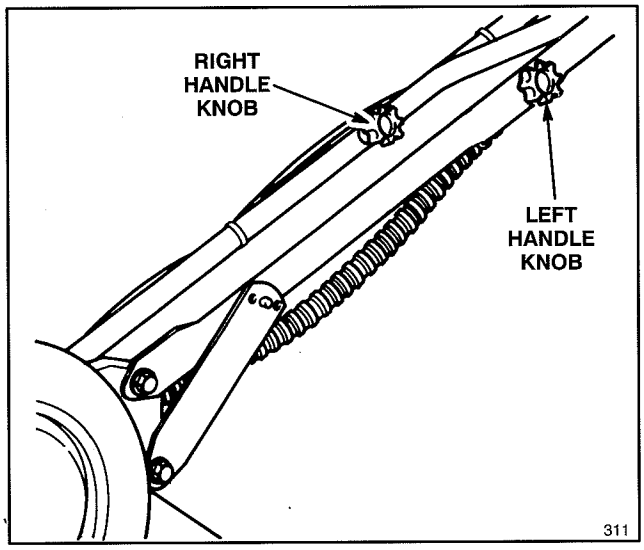

Self–propelled model shown

Figure 1

3. Move handle latches slightly outward so they will not be in the way when pivoting the handle backward into the operating position (Fig. 2).

4. Pivot handle backward. Move handle latches inward while snapping handle stud into center hole of handle latch (Fig. 2). If a handle latch does not fit tightly against the handle tube, remove latch from handle stud, bend the latch inward, and reattach to handle stud. Repeat as necessary to ensure a tight fit between latch and handle. Make sure handle knobs are securely tightened.

Note: If handle height is not satisfactory, adjust by placing handle stud (Fig. 2) into a different hole. Tighten handle knobs.

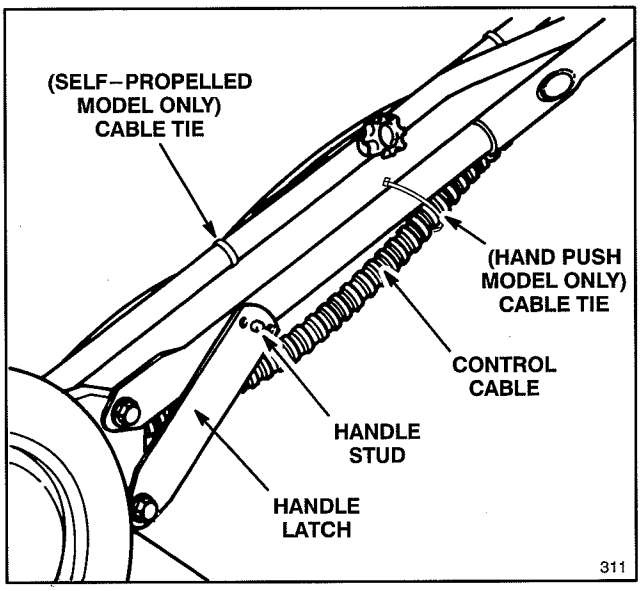

Figure 2

5. Ensure control cables (Fig. 2) are to the rear and inside of handles. Secure cables to handle with cable ties (Fig. 2).

INSTALL STARTER ROPE (Fig. 3)

1. Pull starter rope through rope guide on handle. By squeezing control bar to handle, blade brake will release and allow rope to be pulled up easily to loop.

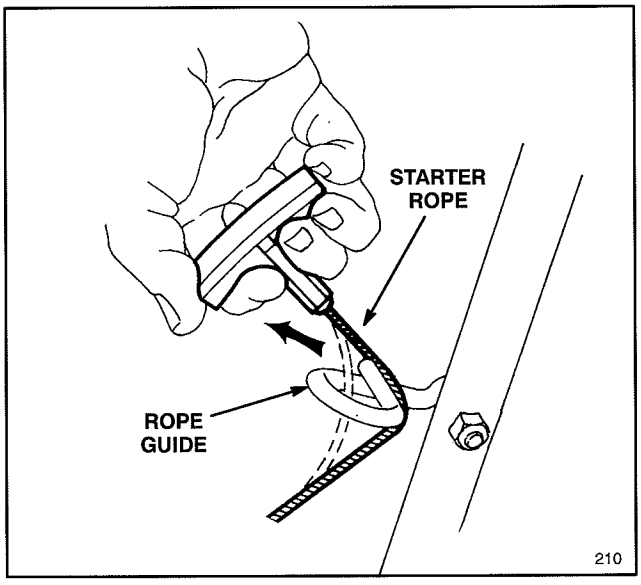

Figure 3

BEFORE OPERATING

FILL CRANKCASE WITH OIL

Fill crankcase with SAE 30 oil until oil level reaches FULL mark on dipstick. 10W-30 oil may be substituted if SAE 30 is not available. The maximum crankcase capacity is 20 ounces (0.6 liters) of oil. Use any high quality detergent oil having the American Petroleum Institute (API) "service classification"—SF, SG or SH.

Before each use, ensure oil level is between FULL and ADD marks on dipstick (Fig. 4). Add oil if level is low.

1. Position mower on level surface and clean around oil dipstick (Fig. 4).

2. Remove dipstick by rotating cap counterclockwise 1/4 turn.

3. Wipe dipstick and insert it into filler neck. Rotate cap clockwise 1/4 turn. Then remove dipstick and check level of oil on side of dipstick with FULL and ADD marks (Fig. 4). If level is low, add only enough oil to raise level to FULL mark on dipstick. **DO NOT FILL ABOVE FULL MARK BECAUSE ENGINE COULD BE DAMAGED WHEN STARTED. POUR OIL SLOWLY.**

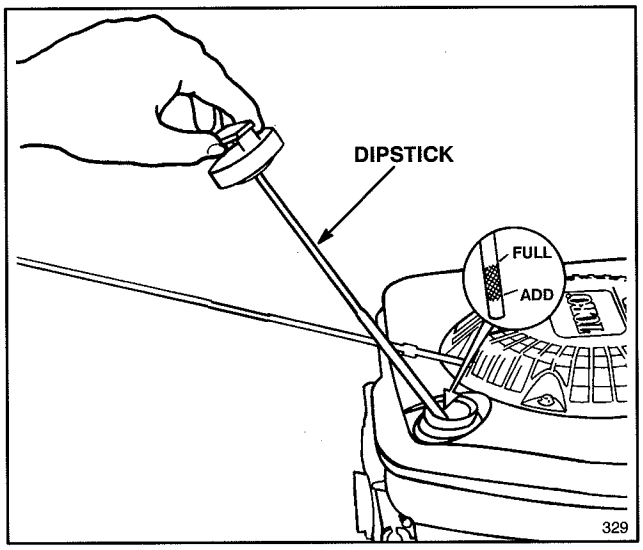

Figure 4

4. Insert dipstick into filler neck and rotate cap clockwise 1/4 turn to lock.

Note: Check oil level each time mower is used or after every 5 operating hours. Initially, change oil after the first 2 hours of operation; thereafter, change oil after every 25 hours of operation. More frequent oil changes are required in dusty or dirty conditions.

FILL FUEL TANK WITH GASOLINE

Note: The Toro Company strongly recommends the use of fresh, clean, **UNLEADED** regular grade gasoline in Toro gasoline powered products. Unleaded gasoline burns cleaner, extends engine life, and promotes good starting by reducing the build–up of combustion chamber deposits. Leaded gasoline can be used if unleaded is not available.

WARNING

- **In certain conditions gasoline is extremely flammable and highly explosive.**
- **A fire or explosion from gasoline can burn you, others, and cause property damage.**
- **Use a funnel and fill the fuel tank outdoors, in an open area, when the engine is cold. Wipe up any gasoline that spills.**
- **Do not fill the fuel tank completely full. Add gasoline to the fuel tank until the level is 1/4" to 1/2" (6 mm to 13 mm) below the bottom of the filler neck. This empty space in the tank allows gasoline to expand.**
- **Never smoke when handling gasoline, and stay away from an open flame or where gasoline fumes may be ignited by a spark.**
- **Store gasoline in an approved container and keep it out of the reach of children.**
- **Never buy more than a 30-day supply of gasoline.**

Toro also recommends that Toro Stabilizer/Conditioner be used regularly in all Toro gasoline powered products during operation and storage seasons. Toro Stabilizer/Conditioner cleans the engine during operation and prevents gum–like varnish deposits from forming in the engine during periods of storage.

1. Clean around fuel tank cap and remove cap from tank. Using unleaded gasoline, fill fuel tank to within 1/4" to 1/2" (6 to 13 mm) from top of tank, not into filler neck. Do not fill tank full.

2. Install fuel tank cap and wipe up any spilled gasoline.

IMPORTANT: DO NOT MIX OIL WITH THE GASOLINE. NEVER USE METHANOL, GASOLINE CONTAINING METHANOL, GASOHOL CONTAINING MORE THAN 10% ETHANOL OR WHITE GAS BECAUSE ENGINE FUEL SYSTEM DAMAGE COULD RESULT.

DO NOT USE FUEL ADDITIVES OTHER THAN THOSE MANUFACTURED FOR FUEL STABILIZATION DURING STORAGE SUCH AS TORO'S STABILIZER/CONDITIONER OR A SIMILAR PRODUCT. TORO'S STABILIZER/CONDITIONER IS A PETROLEUM DISTILLATE BASED CONDITIONER/STABILIZER. TORO DOES NOT RECOMMEND STABILIZERS WITH AN ALCOHOL BASE SUCH AS ETHANOL, METHANOL OR ISOPROPYL. ADDITIVES SHOULD NOT BE USED TO TRY TO ENHANCE THE POWER OR PERFORMANCE OF MACHINE.

RECYCLING TIPS

GENERAL TIPS

Follow these instructions whether cutting grass or leaves for the best cutting results and lawn appearance:

- Maintain a **sharp blade** throughout the cutting season. Periodically file down nicks on blade.
- **Only mow dry grass or leaves.** Wet grass and leaves tend to clump on yard and may cause mower to plug or engine to stall. They also may be slippery to walk on and could cause you to slip and fall.

⚠ WARNING

- **Wet grass or leaves can cause you to slip and contact blade.**
- **Blade contact can seriously injure you.**
- **Mow only in dry conditions.**

- Set engine speed to fastest position. Maximum horsepower provides best cutting results.
- Clean clippings or leaves from underside of mower deck after each mowing.
- Keep engine in good running condition. Cutting and recutting requires more horsepower.
- Clean air filter more frequently. Cutting and recutting stirs up more clippings and dust which clogs the air filter and reduces engine performance.

CUTTING GRASS

- Grass grows at different rates at different times of the year. In the heat of the summer, it is generally best to cut grass at the C, D or E height-of-cut settings. Only about 1/3 of the grass blade should be cut off. Cutting below the C setting is not recommended unless grass is sparse or it is late fall when grass growth begins to slow down.
- When cutting grass over six inches tall, you may want to first mow using the highest height-of-cut setting and a slower walking speed; then mow again at a lower setting for best lawn appearance. If grass is too long and leaves clumps on top of lawn, mower may plug and cause engine to stall.
- Alternate mowing direction. This helps disperse clippings over lawn for even fertilization.

If the finished cut lawn appearance is unsatisfactory, try one or more of the following:

- Sharpen the blade.
- Walk at a slower pace while mowing.
- Raise the height-of-cut setting on your mower.
- Cut grass more frequently.
- Overlap cutting swaths instead of cutting a full swath with each pass.
- Mow across the marginal areas a second time.
- Set height-of-cut on front wheels one notch lower than rear wheels. (example: set front wheels at "C" setting and rear wheels at "D" setting)

CUTTING LEAVES

- When cutting is complete, always be sure that 50% of the lawn shows through the cut leaf cover. This may require one or more passes over the leaves.
- For light leaf coverage, position all wheels at the same height-of-cut setting.
- If there are more than five inches of leaves on lawn, set the front wheels one or two notches higher than the rear wheels. This makes it easier to feed leaves under mower deck.
- Walk at a slower mowing speed if leaves are not being cut up finely enough to be hidden down in the grass.
- If you cut up a lot of oak leaves, you might want to add lime to your grass in the spring. Lime reduces the acidity of oak leaves.

OPERATING INSTRUCTIONS

STARTING, STOPPING, AND SELF–PROPELLING (self–propelled model only)

1. CONTROLS—Throttle/choke, ground speed control (self-propelled model), control bar, and fingertip starter are on upper handle (Figs. 5 & 6).

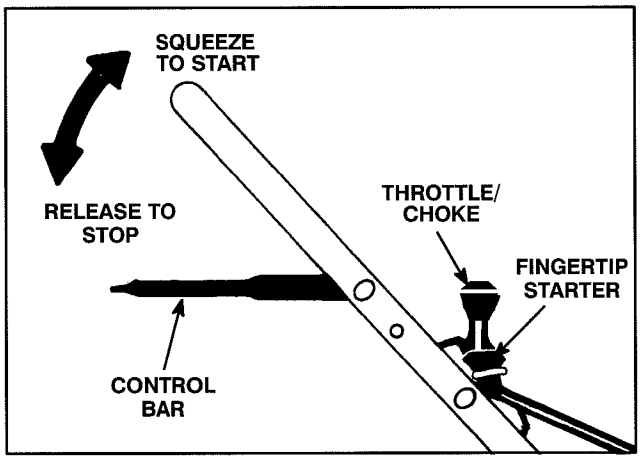

Hand push model

Figure 5

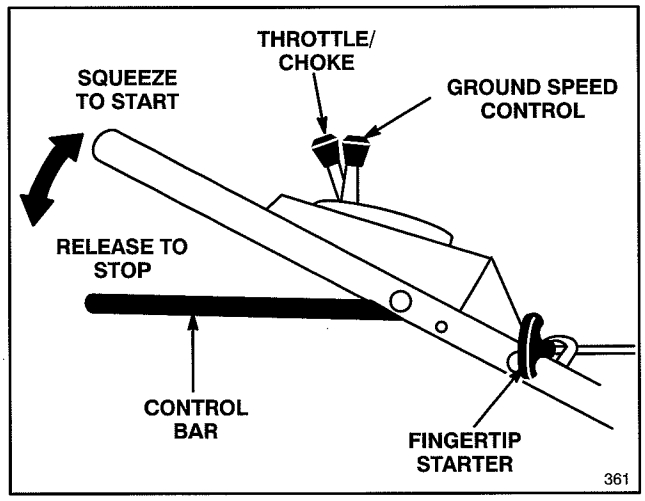

Self-propelled model

Figure 6

2. Push spark plug wire onto spark plug (Fig. 12).

3. STARTING—Move ground speed control to "N" (self-propelled model only) and throttle to CHOKE . Lift control bar to handle and hold. Pull fingertip starter out until positive engagement results; then pull vigorously to start the engine. When engine starts, remove throttle from CHOKE and regulate engine speed as desired.

4. GROUND SPEED/SELF-PROPEL OPERATION (self-propelled model only) (Fig. 7)—The mower has three ground speeds: number "1" is slow, "2" is medium, and "3" is a fast walking pace. Move control bar to the RUN/SHIFT position. Move ground speed control to desired setting. To engage the self-propel drive, squeeze the control bar against the handle to the RUN/DRIVE position (Fig. 7). Ground speed can be varied by increasing or decreasing distance between control bar and handle. Lower control bar to slow mower when making a turn or if mower is moving too fast for you. If you lower control bar too far, the mower will stop self-propelling. Squeeze control bar closer to handle to increase ground speed. When control bar is tight against handle, mower will self-propel at maximum ground speed. Move ground speed control to "N" when using the mower for trimming and whenever leaving mower.

Note: Do not shift speeds while control bar is squeezed against handle in the RUN/DRIVE position (Fig. 7); the transmission could be damaged. Move control bar to the RUN/SHIFT position when changing ground speed.

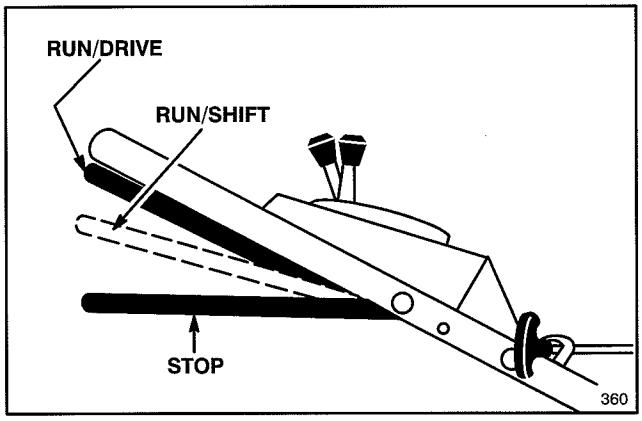

Self-propelled model

Figure 7

Note: The drive wheels are equipped with freewheeling clutches which enable the mower to be pulled rearward easier when the wheel drive is disengaged. To disengage the clutches, mower must be pushed forward at least 1" after wheel drive operation has stopped.

5. STOPPING—To stop engine, release control bar. Pull wire off spark plug if mower will be unattended or not used.

OPERATING INSTRUCTIONS

SETTING HEIGHT-OF-CUT

Toro's exclusive SmartWheel™ provides a simple method for determining the proper cutting height.

The SmartWheel has two cutting scales — SPARSE/NORMAL and LUSH — to ensure the best height-of-cut setting in any mowing condition. Use the SPARSE/NORMAL scale during the warm summer season for the majority of your mowing. The LUSH scale is for thick, moist, succulent grass that grows most often in the spring.

In general, it is recommended that:

- Grass length should usually be cut at the C, D or E settings or maintained at two to three inches in height.
- Cutting below the C setting is not recommended unless grass is sparse or it is late fall when grass growth begins to slow down. When cutting long grass, you may need to use a higher height-of-cut setting and a slower walking speed; then recut the grass at a more normal setting. If grass is too long and leaves clumps on top of lawn, mower may plug and cause engine to stall.
- The SmartWheel calculates the proper setting to ensure that no more than 1/3 of the grass blade is cut off.

⚠ DANGER

- **Adjusting height-of-cut levers could bring hands into contact with moving blade.**
- **Contact with moving blade could cause serious personal injury.**
- **Do not adjust height-of-cut settings when engine is running and blade is rotating.**
- **Do not put fingers under housing to lift mower when adjusting height-of-cut levers.**

1. Before starting the engine and beginning to mow, push the mower into the grass. Stop when the words SPARSE/NORMAL and LUSH are upright on the SmartWheel design on the rear left wheel (Fig. 8).

2. Using the color coded SmartWheel design (Fig. 8), compare the tips of the grass blades to the colors/letters on the wheel. Whichever color/letter the tips of the grass blades correspond with is the proper cutting height.

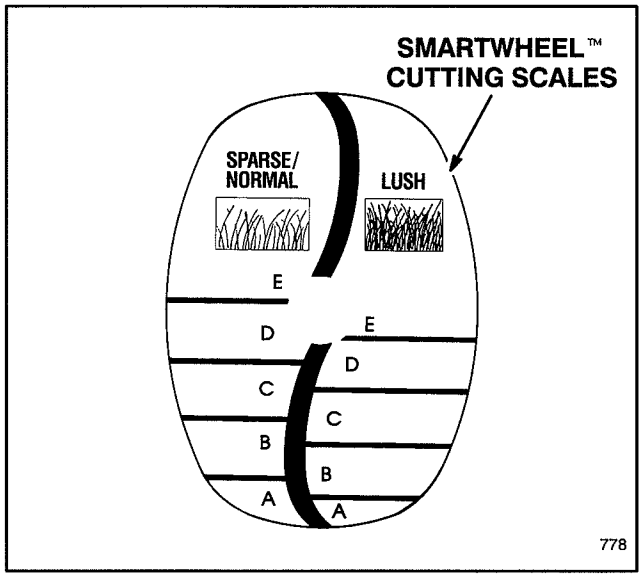

Figure 8

3. Squeeze the mower's height-of-cut lever toward the wheel and move it to the corresponding color/letter on the mower housing (Fig. 9). For easier adjustment, lift housing up so wheel is off ground. **Do not put fingers under housing when lifting.** Ensure pin on height-of-cut lever engages slot in housing. Adjust all wheels to the same color/letter setting.

Note: Front wheels can be adjusted to 1/2 inch. Move adjusting lever past "A" and release pin into slot in housing. It is not recommended that the 1/2 inch height-of-cut setting be used on a regular basis.

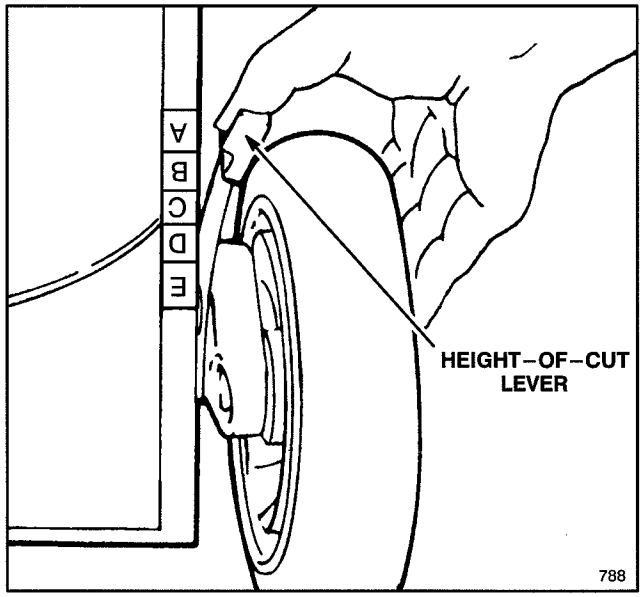

Figure 9

MAINTENANCE

⚠ CAUTION

- **Engine could be started accidentally.**
- **Accidental starting of engine could cause serious injury to operator or bystanders.**
- **Pull wire off spark plug before performing any maintenance or adjustments.**

SERVICING AIR CLEANER

Normally, replace air cleaner after every 25 operating hours. More frequent replacement is required when mower is operated in dusty or dirty conditions.

1. Stop engine and pull wire off spark plug (Fig. 12).

2. Remove screw securing air cleaner cover to engine (Fig. 10). Tilt cover down and clean thoroughly.

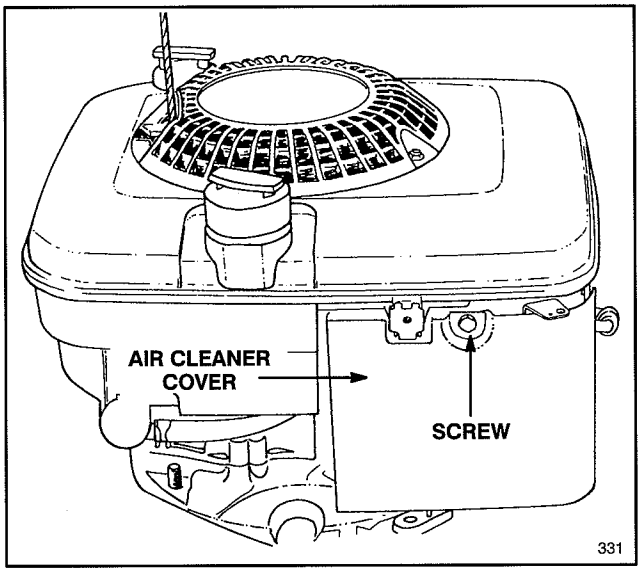

Figure 10

3. Remove paper air cleaner filter (Fig. 11) and discard.

4. Insert new paper air cleaner filter cartridge so lip touches back plate as shown in Figure 11.

IMPORTANT: Do not try to vacuum or blow dirt out of a dirty paper filter. Always replace a dirty filter with a new one.

5. Close air cleaner cover and secure with screw.

IMPORTANT: Do not operate engine without air cleaner filter because extreme engine wear and damage will likely result.

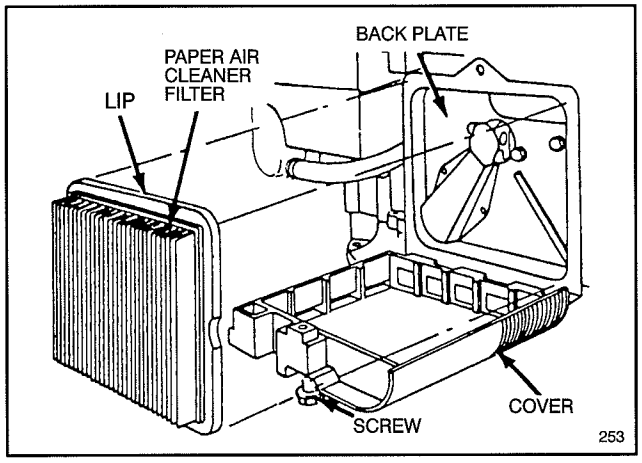

Figure 11

REPLACING SPARK PLUG

Use a Champion RJ19LM spark plug or equivalent. Correct air gap is 0.030" (0.76 mm). Remove plug after every 25 operating hours and check its condition.

1. Stop engine and pull wire off spark plug (Fig.12).

2. Clean around spark plug and remove plug from cylinder head.

IMPORTANT: Replace a cracked, fouled, or dirty spark plug. Do not sand blast, scrape, or clean electrodes because engine damage could result from grit entering cylinder.

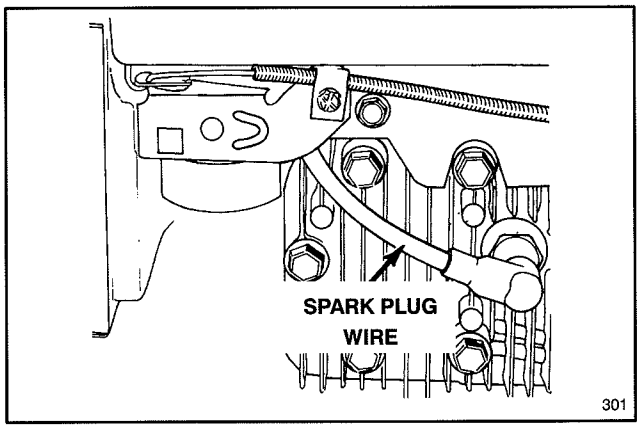

Figure 12

3. Set air gap at 0.030" (0.76 mm) (Fig. 13). Install correctly gapped spark plug and gasket seal. Tighten plug firmly to 15 ft–lb (20 N·m).

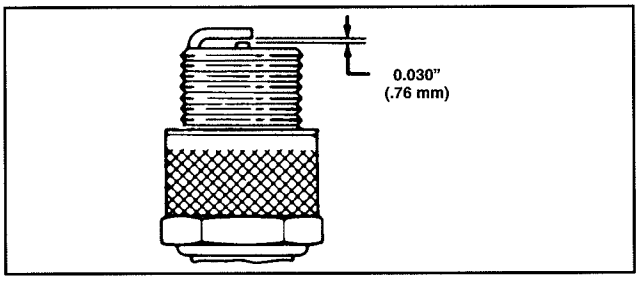

Figure 13

MAINTENANCE

DRAINING GASOLINE

1. Stop engine and wait for engine to cool. Pull wire off spark plug (Fig. 12).

> **⚠ CAUTION**
>
> - **If gasoline is spilled on a hot engine, it could ignite.**
> - **Contact with burning gasoline could cause serious personal injury.**
> - **Drain gasoline from a cold engine only.**

2. Remove cap from fuel tank and use pump–type syphon to drain fuel into clean gas can.

Note: This is the only procedure recommended for draining fuel.

CHANGING CRANKCASE OIL

Change oil after the first 2 operating hours and after every 25 hours thereafter. Since warm oil drains better and carries more contaminants than cold, run engine for a minute or so before draining oil.

1. Stop engine and pull wire off spark plug (Fig. 15).

2. Drain gasoline from fuel tank: refer to Draining Gasoline, page 10.

3. Tip mower on its right side. Remove drain plug from underside of mower using a 3/8" square drive (Fig. 14). Place a drain pan under mower.

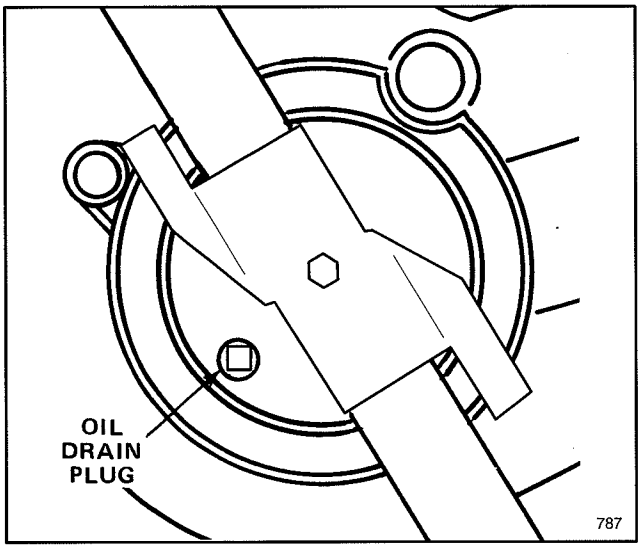

Figure 14

4. Lower mower to allow oil to drain into pan.

5. After draining, clean drain plug and reinstall it. Wipe up any spilled oil. Fill engine with fresh oil: refer to Fill Crankcase With Oil, page 5.

ADJUSTING THROTTLE

Throttle control adjustment may be required if engine does not start. Whenever a new throttle control cable is installed, throttle must be adjusted.

1. Stop engine and pull wire off spark plug (Fig.15).

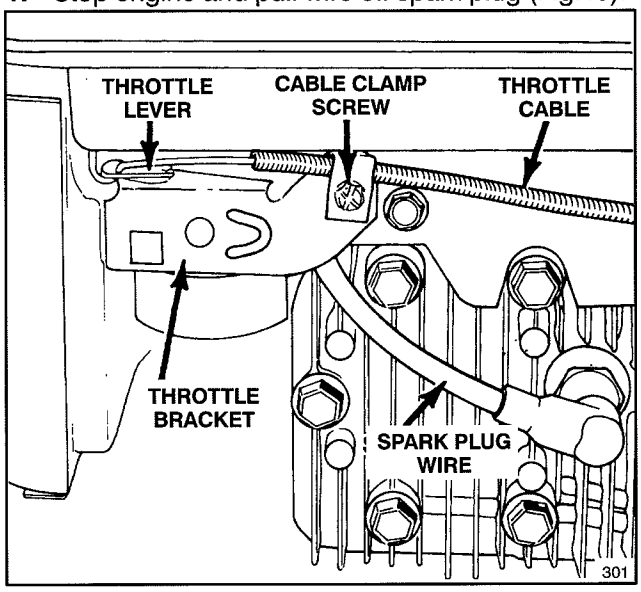

Figure 15

2. Move throttle control to FAST 🐇.

3. Loosen cable clamp screw until throttle cable slides (Fig. 15). Align holes in throttle lever and throttle bracket using a 1/8" diameter drill (Fig. 16). Tighten cable clamp screw to lock adjustment in place.

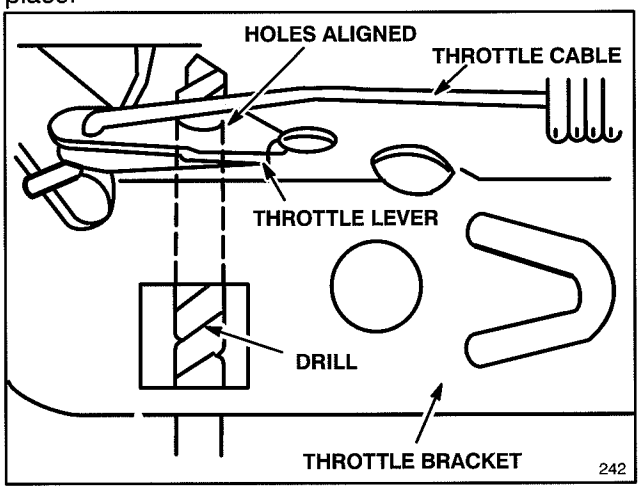

Figure 16

ADJUSTING WHEEL DRIVE (self-propelled model only)

If mower does not self-propel or self-propels when control bar is more than 1-1/2 inches from the handle, adjust wheel drive control knob on rear of gear box.

1. ADJUSTMENT (Fig. 17)—Rotate control knob clockwise 1/2 turn if mower does not self-propel. If mower creeps forward, rotate knob 1/2 turn counterclockwise to loosen belt.

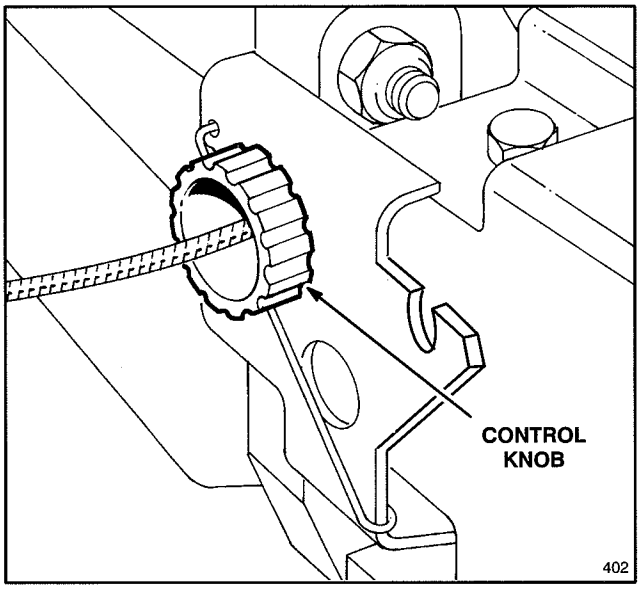

Figure 17

2. CHECK ADJUSTMENT—Slowly pull mower backward while control bar is gradually moved toward handle. Adjustment is correct when rear wheels stop turning and control bar is about 1-1/2 inches from handle (Fig. 18).

3. Repeat steps 1 and 2 until properly adjusted.

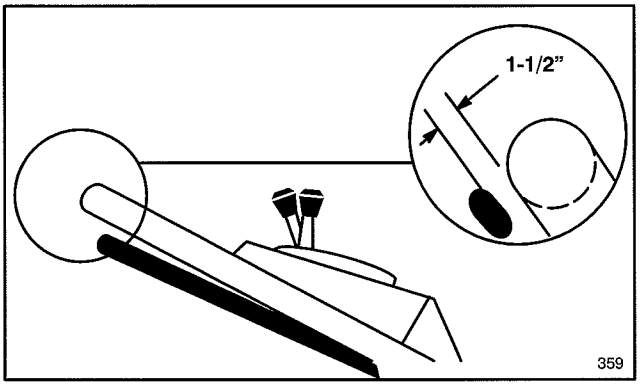

Figure 18

INSPECTING/REMOVING/SHARPENING BLADE

Always mow with a sharp blade. A sharp blade cuts cleanly and without tearing or shredding the grass blades like a dull blade.

1. Stop engine and pull wire off spark plug (Fig. 15).

2. Drain gasoline from fuel tank; refer to Draining Gasoline, page 10.

3. Tip mower on its right side (Fig. 19). Avoid rotating the blade because starting problems may result.

4. INSPECTING BLADE—Carefully examine blade for sharpness and wear, especially where flat and curved parts meet (Fig. 20A). Since sand and abrasive material can wear away the metal that connects the flat and curved parts of the blade, check blade before using the mower. If a slot or wear is noticed, (Fig. 20B & C), replace blade. Refer to step 5.

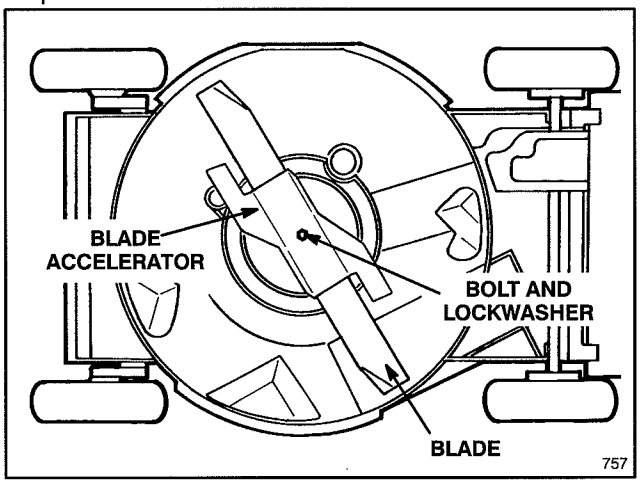

Self–propelled model shown

Figure 19

Note: For best performance, install new blade before cutting season begins. During the year, file down small nicks to maintain the cutting edge.

⚠ DANGER

- **A worn or damaged blade could break and a piece of blade could be thrown into operator's or bystander's area.**
- **A thrown piece of blade could cause serious personal injury or death to operator or bystanders.**
- **Inspect blade periodically for wear or damage.**
- **Replace a worn or damaged blade.**

5. REMOVING BLADE—Grasp end of blade using a rag or thickly padded glove. Remove blade bolt, lockwasher, blade accelerator, and blade (Fig. 19).

MAINTENANCE

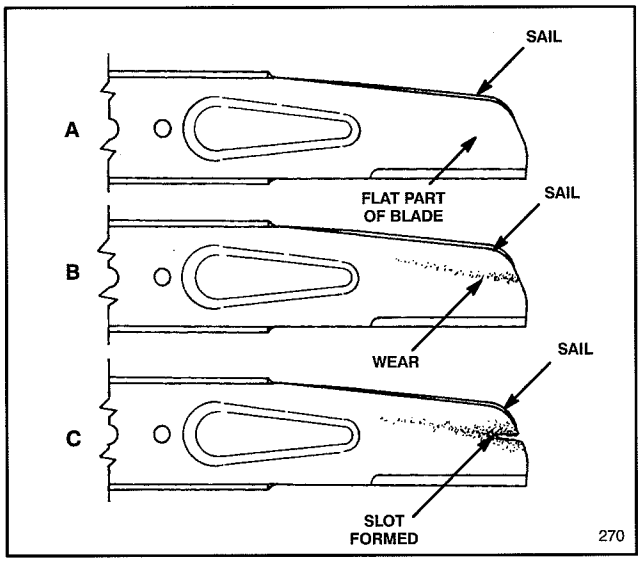

Figure 20

6. SHARPENING BLADE—Using a file, sharpen top side of blade and maintain original cutting angle (Fig. 21). The blade will remain balanced if same amount of material is removed from both cutting edges.

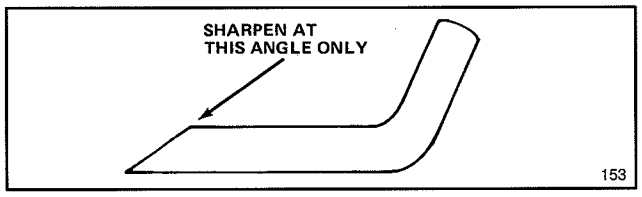

Figure 21

IMPORTANT: Check balance of blade by putting it on a blade balancer. An inexpensive balancer can be purchased at a hardware store. A balanced blade stays in a horizontal position and an unbalanced blade settles to the heavy side. If blade is not balanced, file more metal off cutting edge on heavy end of blade.

7. Install sharp, balanced TORO blade, blade accelerator, lockwasher, and blade bolt. Sail part of blade must point toward top of mower housing to ensure correct installation. Tighten the blade bolt to 50 ft–lb (68 N·m).

⚠ WARNING

- **Operating mower without accelerator in place could cause blade to flex, bend or break.**
- **A broken blade could cause serious injury or death to operator or bystanders.**
- **Do not operate mower without accelerator.**

LUBRICATION

After every 25 operating hours or when season ends, front and rear wheels must be lubricated.

1. Apply 2 or 3 drops of light oil on inside and outside of all wheel bolts. Spin wheels to distribute oil into bushings. Wipe up excess oil.

2. SELF-PROPELLED MODELS ONLY—Move rear wheel height-of-cut levers to "C" setting. Wipe grease fittings with clean rag (Fig. 22). Install grease gun onto fitting and gently apply 1 or 2 pumps of #2 Multi-purpose Lithium Base Grease. Excess pressure may damage seals and prevent the free wheel clutch from operating properly.

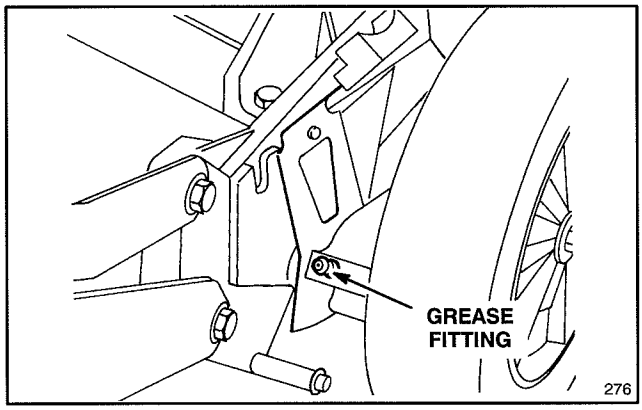

Figure 22

ADJUSTING BRAKE CABLE

Whenever a new blade brake cable assembly is installed, an adjustment is required.

1. Stop the engine. Pull the wire off the spark plug (Fig. 15).

2. CHECK ADJUSTMENT (Fig. 23 & 24)—Move control bar toward handle until slack in wire is removed. Gap between brake lever and handle must be 1/8"–3/16". See step 3 for adjustment.

3. ADJUST CABLE CONDUIT (Fig. 23 & 24)—Loosen nut on cable bracket. Insert 1/8"–3/16" object between brake lever and handle. Pull down on cable conduit until all slack is removed from wire. Then tighten nut.

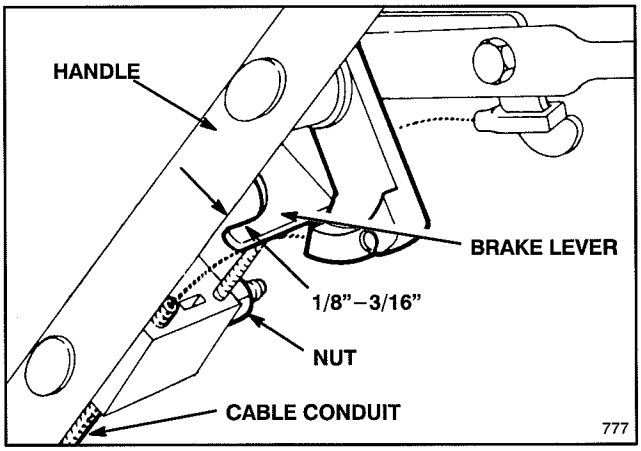

Self–propelled model only

Figure 23

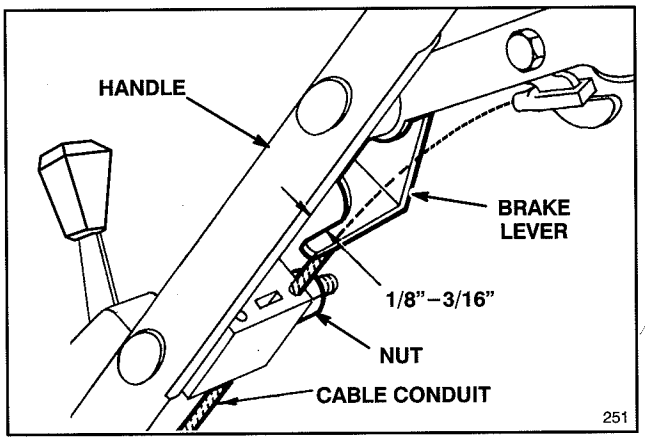

Hand push model only

Figure 24

CLEANING MOWER

Underside of Mower Housing

To ensure best performance, keep underside of mower housing clean. Be especially careful to keep kickers free of debris (Fig. 26).

Washing Method

After every use, follow this procedure for washing debris out from the underside of the mower housing.

1. Position mower on a flat surface near a garden hose.
2. Start the engine.
3. Engage the blade.
4. Hold the running garden hose at handle level and direct water to flow on ground just in front of right rear tire (Fig. 25). The rotating blade will draw water under the housing and wash out clippings. Let the water run for a few minutes or until you no longer see clippings being washed out from under housing.

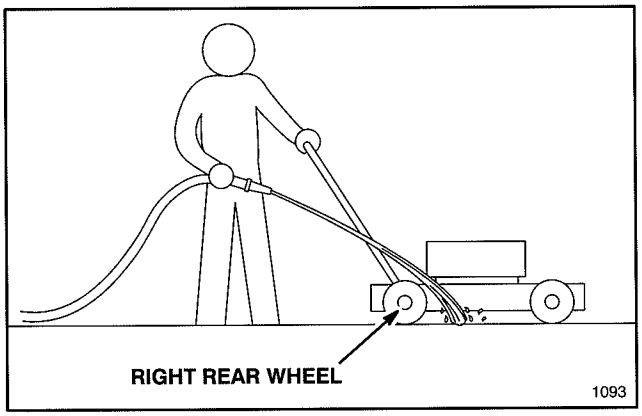

Figure 25

5. Disengage the blade.
6. Stop the engine.
7. Turn off the garden hose.
8. Restart mower and let it run for a few minutes to dry out moisture on the mower and its components. While the engine is running, engage and disengage the safety system and traction drive several times to dry them out.

Scraping Method

If washing does not remove all debris from under deck, tip mower and scrape it clean.

1. Pull wire off spark plug.
2. Drain gasoline from fuel tank: refer to Draining Gasoline, page 10.
3. Tip mower on its right side (Fig. 26).

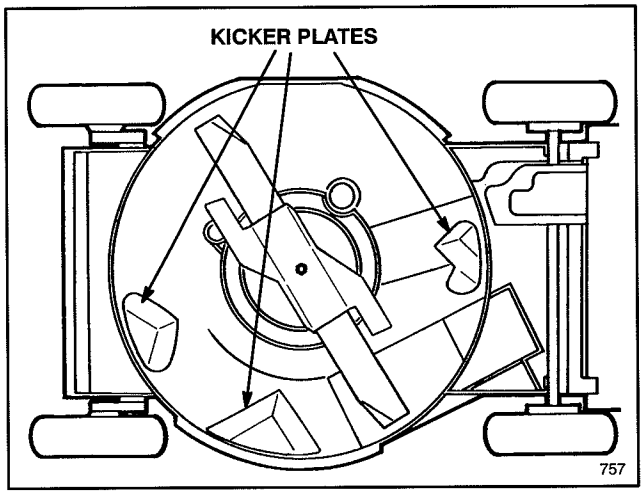

Self–propelled model shown

Figure 26

4. Remove dirt and grass clippings with a hard-wood scraper. Avoid burrs and sharp edges.
5. Turn mower upright.
6. Refill gas tank.
7. Reconnect spark plug wire.

Belt Cover (self-propelled models only)

Keep area under belt cover free of debris.

1. Stop the engine.

2. With engine turned off, remove bolts securing belt cover (Fig. 27) to mower housing. Lift off cover and brush out all debris from belt area. Reinstall belt cover.

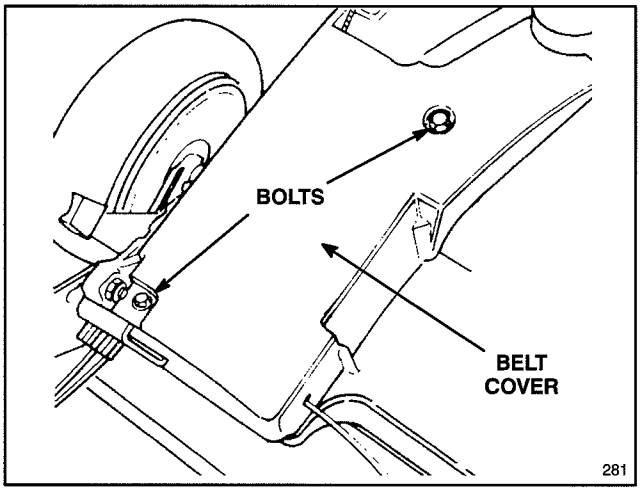

Figure 27

PREPARING MOWER FOR STORAGE

1. For long term storage, either drain gasoline from fuel tank or use a fuel additive before storing. To drain gasoline, refer to Draining Gasoline, page 10. After fuel is drained, start engine and let it idle until all fuel is consumed and engine stops. Repeat the starting procedure two more times to ensure all gas is removed from the engine. If gasoline is not drained, gum-like varnish deposits will form and cause poor engine operation, even starting problems.

Fuel can be left in gas tank only if a fuel additive, such as Toro's Stabilizer/Conditioner, is added to gasoline before storing. Toro's Stabilizer/Conditioner is a petroleum distillate based conditioner/stabilizer. Toro does not recommend stabilizers with an alcohol base, such as ethanol, methanol or isopropyl. Use fuel additive in recommended quantities as specified on container.

Under normal conditions, fuel additives remain effective in fuel for 6-8 months.

2. Drain oil: refer to Changing Crankcase Oil, page 10. After oil is drained, do not fill crankcase with oil until the following steps (3-10) are completed.

3. Remove spark plug and pour 2 tablespoons of SAE 30 oil into hole in cylinder. Pull starter rope slowly to coat inside of cylinder. Install spark plug and tighten to 15 ft–lb (20 N·m). **DO NOT INSTALL WIRE ON SPARK PLUG.**

4. Clean mower housing: refer to Cleaning Mower Housing, page 13.

5. Check condition of blade: refer to Inspecting/Removing/Sharpening Blade, page 11.

6. Tighten all nuts, bolts, and screws.

7. Clean dirt and chaff from cylinder, cylinder head fins, and blower housing. Also remove grass clippings, dirt, and grime from external parts of the engine, shrouding, and top of mower housing.

8. Clean air cleaner: refer to Servicing Air Cleaner, page 9.

9. Lubricate the wheels: refer to Lubrication, page 12.

10. Touch up all rusted or chipped paint surfaces. Toro Re–Kote paint is available from an Authorized TORO Service Dealer.

11. Fill crankcase with oil; refer to Fill Crankcase With Oil, page 5.

12. Store mower in a clean, dry place. Cover mower to keep it clean and protected.

OPTIONAL EQUIPMENT

For special conditions, the following accessories may be purchased at your local Authorized Toro Service Dealer.

1. Rear Bagging Kit (Model 59174 for self-propelled models, Model 59179 for hand push models)—Install discharge tunnel and rear mounting grass bag to convert Recycler® II Super Pro® mower to a rear bagging mower (Fig. 28). Includes discharge tunnel plug.

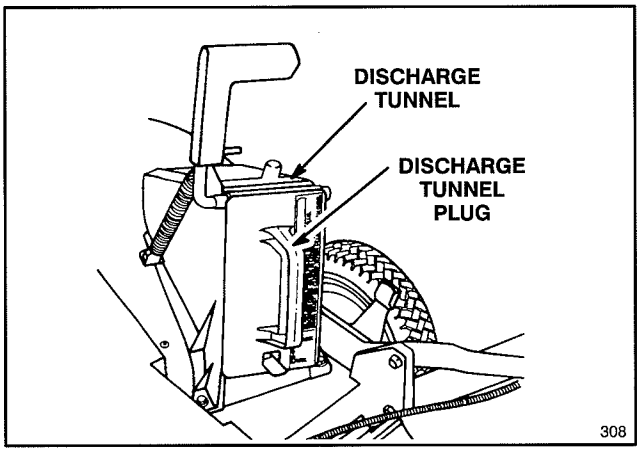

Figure 28

2. Side Discharge Kit, Model 59189—Install discharge tunnel and rear mounting side discharge chute to convert Recycler II® Super Pro® mower to a side discharge mower (Fig. 29). Includes discharge tunnel plug.

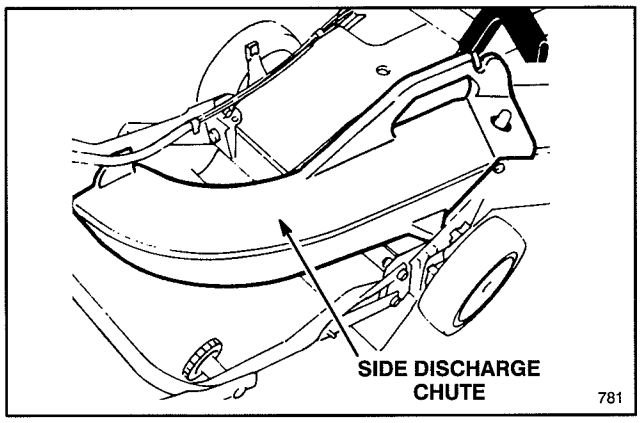

Figure 29

3. Dethatcher Kit, Model 59131 (self-propelled model only)—Installs in minutes. Front mounted for easy maneuverability. Spring tines loosen thatch for easy cutting (Fig. 30).

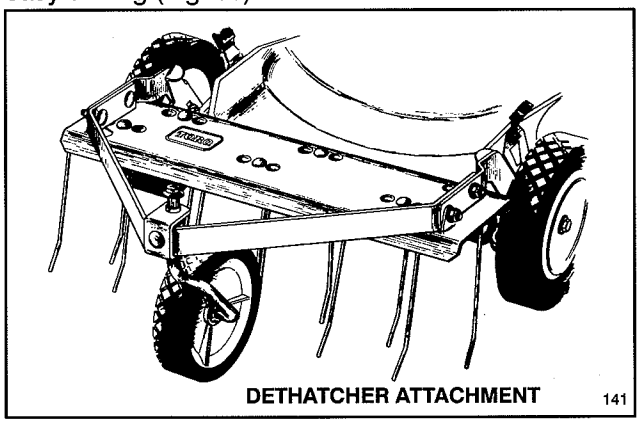

Figure 30

4. Spark Arrestor, Part No. 398067—If a spark arrestor is required because of local, state, or federal regulations, it may be purchased at your local Authorized Toro Service Dealer. If mower is operated on any California forest, brush, or grass covered land without a properly operating spark arrestor, the operator is violating state law, Section 4442 Public Resources Code.

TORO SERVICE SUPPORT

If help - concerning safety, set-up, operation, maintenance, or troubleshooting - is ever needed, contact the local Authorized TORO Service Dealer or Distributor. Refer to the "Yellow Pages" for assistance. In addition to skilled service technicians, the dealer and distributor have factory approved accessories and replacement parts. Keep your Toro all TORO. Buy genuine TORO replacement parts and accessories.

PRODUCT IDENTIFICATION

A model and a serial number decal is located at rear of mower housing on the hand push model and on the underside of the control panel on the self-propelled model. Always refer to specific numbers on this decal in correspondence or when replacement parts are needed.

It is Toro's policy to design and produce high quality products. To ensure customer satisfaction, Toro has extensive warranty coverage on its products. Your TORO GTS Engine powered product has two warranty statements covering it. The Toro Total Coverage Guarantee is our standard warranty statement and is printed on the last page of this manual.

In addition to The Toro Total Coverage Guarantee, we are so confident that the TORO GTS Engine will provide a high level of performance and durability that we are providing a *Starting Guarantee!* Please read the details of this additional warranty coverage printed below.

THE TORO STARTING GUARANTEE

A Two Year Limited Warranty
On All GTS–2 Engines

What Is Covered?

The Toro Company guarantees that your GTS–2 Engine will start on the first or second pull for two years from the date of purchase—if you provide the routine maintenance it requires—or we will fix it. The cost of parts and labor are included, but you must pay transportation costs. This covers GTS–2 engines on Toro rotary mowers.

What Must You Do To Keep The Warranty In Effect?

You must maintain your GTS–2 Engine by following the maintenance schedule detailed in the operator's manual, at your expense. You must record this work in the maintenance chart provided in your owner's manual and keep your proof of purchase.

How Do You Get Service?

If the starting performance of your GTS–2 Engine should diminish to the point where it will not start in one or two pulls by a normal, able–bodied adult, you should follow the procedures below:

1. Contact any Authorized TORO Service Dealer, TORO Master Service Dealer, or TORO Distributor (the Yellow Pages of your telephone directory is a good reference source).

2. He will either instruct you to return the product to him or recommend another Authorized TORO Service outlet which might be more convenient.

3. Bring the product, your maintenance records, and proof of purchase to the Service Dealer.

If, for any reason, you are dissatisfied with the Dealer's analysis of your engine's starting condition, or the assistance provided, please feel free to contact us:

TORO Customer Service Department
8111 Lyndale Avenue South
Bloomington, Minnesota 55420–1196

What Does This Warranty Not Cover?

This Warranty does not cover:

1. Any repairs on products used commercially.
2. Normal maintenance including replacement of spark plugs, air filter, fuel filter, and carburetor adjustments.
3. Oil change and lubrication.
4. Repairs or adjustments due to:
   a. Failure to follow proper maintenance procedures;
   b. Rotary mower blade striking an object;
   c. Contaminants in the fuel system;
   d. Improper fuel or fuel mixture (consult your owner's manual if in doubt);
   e. Failure to drain the fuel system prior to any period of non–use over three months;
   f. Operation misuse, neglect or accidents;
   g. Repairs or attempted repairs by anyone other than an Authorized TORO Service Dealer.
5. Special operational conditions where starting may require more than two pulls, including:
   a. First time starts after extended period of non–use or seasonal storage;
   b. Cool temperature starts such as those found in early spring and late fall may require an additional pull or two;
   c. Improper starting procedures. If you are having difficulty starting your unit, please check the operator's manual to ensure you are using the correct starting procedures. This can save an unnecessary visit to a Service Dealer.

All warranty repairs reimbursable under this warranty must be performed by an Authorized TORO Service Dealer using Toro approved replacement parts.
The above remedy through repair by an Authorized TORO Service Dealer is the purchaser's sole remedy.

How Does State Law Relate To This Warranty?

There is no other express warranty except for The Toro Total Coverage Guarantee. All implied warranties of merchantability (that the product is fit for ordinary use) and fitness for use (that the product is fit for a particular purpose) are limited to the duration of the express warranty.

Some states do not allow limitation on how long implied warranties last, so the above exclusion may not apply to you.

The Toro Company is not liable for indirect, incidental or consequential damages in connection with the use of the product, including any cost or expense of providing substitute equipment or service during periods of malfunction or non–use.

Some states do not allow exclusions of incidental or consequential damages, so the above exclusion may not apply to you.

This warranty gives you specific legal rights, and you may also have other rights which vary from state to state.

GUARANTEED TO START MAINTENANCE RECORD

To keep the starting guarantee in effect, you must perform the following maintenance after every 25 operating hours, more often in dusty and dirty conditions. Follow the procedures in this Operator's Manual and record information on this chart.

Date	Hours Used	Air Cleaner Service	Change Oil Doesn't Apply to 2–Cycle	Lubricate Wheels	Check Spark Plug	Mower Storage

TORO Consumer Products

THE TORO TOTAL COVERAGE GUARANTEE

A Full Two–Year Warranty
(Limited Warranty for Commercial Use)

What Is Covered By This Express Warranty?

The Toro Company promises to repair any TORO Product used for residential purposes if defective in materials or workmanship for a period of two years from the date of purchase. The cost of parts and labor are included, but the customer pays the transportation costs.

Transportation within a 15 mile radius of the servicing dealer is covered under this warranty for two–stage snowthrowers, walk behind debris equipment and all TORO Wheel Horse riding products. Walk power mowers, single stage snowthrowers, and other products not specifically covered, are excluded from the transportation coverage provided by this warranty.

What Products Are Covered By This Warranty?

This warranty applies to all gasoline powered Consumer Products (including TORO Wheel Horse riding products). ProLine riding products, wide area walk behind mowers and 21" Commercial mowers without blade stop controls are covered by separate warranty statements.

How About Commercial Use?

TORO Consumer Products used for commercial, institutional or rental use are covered by a limited warranty for the following time periods from the date of purchase:

Products	Warranty Period
• Garden Tractors	
Chassis	1 year limited warranty
Engine	2 year limited warranty
• 21" Commercial Duty Walk Mower with blade stop controls	1 year limited warranty
• Lawn Tractors, Yard Tractors, Rear Engine Riders, 3.0 and 3.5 HP Edgers, Straight Shaft Trimmers, and Backpack Blowers	90 day limited warranty
• All Others	45 day limited warranty

How Do You Get Warranty Service?

Should you feel your TORO product contains a defect in material or workmanship, contact the dealer who sold you the product or any Authorized TORO Service Dealer or TORO Master Service Dealer. The Yellow Pages of your telephone directory is a good reference source. The dealer will either arrange service at his/her dealership or recommend another Authorized Service Dealer who may be more convenient. You may need proof of purchase (copy of registration card, sales receipt, etc.) for warranty validation.

If for any reason you are dissatisfied with the Service Dealer's analysis of the defect in materials or workmanship or if you need a referral to a TORO Service Dealer, please feel free to contact us at the following address:

Toro Customer Service Department
8111 Lyndale Avenue South
Bloomington, MN 55420–1196
612–888–8801

What Must You Do To Keep The Warranty In Effect?

You must maintain your TORO Product by following the maintenance procedures described in the operator's manual. Such routine maintenance, whether performed by a dealer or by you, is at your expense.

What Does This Warranty Not Cover? and How Does Your State Law Relate To This Warranty?

There is no other express warranty except the TORO Starting Guarantee on GTS Engines. This express warranty does not cover:

- Cost of regular maintenance service or parts, such as filters, fuel, lubricants, tune–up parts, blade sharpening, brake and clutch adjustments.
- Any product or part which has been altered or misused or required replacement or repair due to normal wear, accidents, or lack of proper maintenance.
- Repairs necessary due to improper fuel, contaminants in the fuel system, or failure to properly prepare the fuel system prior to any period of non–use over three months.
- Pickup and delivery charges for distances beyond a 15 mile radius from an Authorized TORO Service Dealer (covered products only).

All repairs covered by this warranty must be performed by an Authorized TORO Service Dealer using Toro approved replacement parts.

Repair by an Authorized TORO Service Dealer is your sole remedy under this warranty.

The Toro Company is not liable for indirect, incidental or consequential damages in connection with the use of the TORO Products covered by this warranty, including any cost or expense of providing substitute equipment or service during reasonable periods of malfunction or non–use pending completion of repairs under this warranty. Some states do not allow exclusions of incidental or consequential damages, so the above exclusion may not apply to you.

This warranty gives you specific legal rights, and you may also have other rights which vary from state to state.

COUNTRIES OTHER THAN THE UNITED STATES OR CANADA

Customers who have purchased TORO products exported from the United States or Canada should contact their TORO Distributor (Dealer) to obtain guarantee policies for your country, province, or state. If for any reason you are dissatisfied with your Distributor's service or have difficulty obtaining guarantee information, contact the TORO importer. If all other remedies fail, you may contact us at The Toro Company.

Formulaire No. 3316–581 FR

TORO®

Modéle No. 20435–4900001 Et Au-Dessus
Modéle No. 20436–4900001 Et Au-Dessus

MANUEL D'UTILISATION ET D'ENTRETIEN

RECYCLER® II SUPER PRO® DE 53 cm
Tondeuse

FRENCH

⚠ RÈGLES DE SÉCURITÉ

Cette tondeuse "satisfait au minimum les normes de surité de lame CPSC visant les tondeuses poussées" et les normes B71.1-1990 de l'American National Standards Institute. Cependant, il y a risque de blessure en cas d'emploi ou d'entretien incorrect. Afin de réduire ce danger, suivez ces consignes de sécurité et respectez toujours le symbole "alerte-danger" ⚠. Si vous ne vous conformez pas à ces règles, vous risquerez de vous blesser.

AVERTISSEMENT: les gaz d'échappement du moteur contiennent de l'oxyde de carbone, un gaz nocif inodore et mortel. L'oxyde de carbone a également été reconnu par l'état de Californie, U.S.A., comme cause de malformations congénitales. Ne jamais laisser le moteur tourner à l'intérieur ou dans un espace clos.

AVANT L'UTILISATION

1. Lire attentivement ce manuel avant d'utiliser la tondeuse. Se familiariser avec ses commandes et la bonne facon de l'utiliser. Ne jamais permettre aux enfants de moins de 16 ans d'utiliser la tondeuse. Ne jamais laisser un adulte utiliser la tondeuse sans les instructions appropriées.

2. L'utilisateur de la tondeuse a la responsabilité de tenir toute personne à l'écart de la zone de tonte, particuliérement les enfants et les animaux domestiques. Inspecter soigneusement la surface à tondre et la débarrasser de tous les bouts de bois, cailloux, fils de fers et débris susceptibles d'être projetés par la tondeuse. Attention aux objets étrangers durant la tonte.

3. Porter des pantalons et de grosses chaussures. Ne pas utiliser la tondeuse en sandales ou pieds nus ou en portant des bijoux ou des vêtements larges.

4. Toujours porter des lunettes de protection afin de se protéger contre les objets divers qui risquent d'être projetés par la tondeuse.

5. Vérifier le niveau de carburant avant de démarrer le moteur. Le carburant étant un produit hautement inflammable, le manipuler avec précautions.

A. Utiliser un récipient agréé.

B. Remplir le réservoir à l'extérieur, et non dans un espace clos. **NE JAMAIS REMPLIR LE RÉSERVOIR SI LE MOTEUR TOURNE OU EST CHAUD.**

C. Replacer les bouchons du récipient et du réservoir et essuyer l'essence répandue avant de démarrer le moteur.

6. Tous les dispositifs de sécurité, gardes, capots et couvercles, ainsi que les options telles que sac à herbe, chute d'éjection latérale ou obturateur du canal de décharge doivent être installées en tout temps. Réparer ou remplacer toute pièce défectueuse ou endommagée. Vérifier tous les dispositifs de sécurité avant chaque useage.

7. Le système d'entraînement des roues (modèles auto-propulsés), la lame et le moteur sont conçus de manière à stopper lorsque la barre de commande est relâchée. Vérifiez que la barre de calage du moteur et le frein fonctionnent correctement avant chaque utilisation.

8. Désengagez le mécanisme de traction ou le système d'embrayage des roues (sur les modèles auto-propulsés) avant de démarrer le moteur.

PENDANT L'UTILISATION

9. Ne pas faire tourner le moteur dans un endroit clos.

10. Tenir le guidon fermement et marcher; ne jamais courir. Ne jamais utiliser la tondeuse sur l'herbe mouillée. Ne tondre qu'en plein jour ou sous un éclairage artificiel suffisant.

11. Ne jamais tondre dans le sens de la pente mais toujours perpendiculairement à celle–ci. Agir avec extrême prudence lors des changements de direction sur une pente. Porter des chaussures antidérapantes pour tondre sur les pentes. Ne jamais tondre sur des pentes trop accentuées.

12. Tenir le visage, les mains, et les pieds à l'écart du carter et des lames de la tondeuse lorsque le moteur tourne. La lame peut causer des blessures aux mains ou aux pieds.

13. Comme la lame continue à tourner pendant quelques secondes après que la barre de commande a été relâcjée, restez derrière le guidon jusqu'à ce que toutes les piéces en mouvement se soient arrêtées.

©The Toro Company–1994
Tous droits réservés

⚠ RÈGLES DE SÉCURITÉ

14. Après avoir heurté un objet ou si le moteur vibre de façon anormale, arrêter le moteur et débrancher le fil de bougie. Voir si la tondeuse a subi des dégâts et effectuer toutes les réparations avant de l'utiliser à nouveau. Pour toute réparation majeure ou assistance, contacter votre représentant TORO local agréé.

15. Arrêter le moteur, rester derrière le guidon et attendre que toutes les pièces en mouvement stoppent avant de régler la hauteur de coupe.

16. Arrêter la lame lorsque la tondeuse est poussée hors de la zone de tonte.

17. Couper le moteur avant de quitter la position de conduite, derrière le guidon. Si la tondeuse est laissée sans surveillance, débrancher le fil d'allumage.

18. Pour éviter tout risque de brûlures, ne pas toucher le moteur pendant qu'il tourne ou avant qu'il n'ait refroidi.

19. Ne refaire le plein que lorsque le moteur est froid.

20. Si la tondeuse doit être soulevée pour le transport, arrêter le moteur, rester derrière le guidon et attendre que toutes les pièces en mouvement stoppent.

ENTRETIEN

21. N'effectuer que les entretiens décrits dans ce manuel. Pour toute réparation majeure ou assistance, contacter votre représentant TORO local agréé.

22. Avant tout nettoyage, inspection, réparation ou réglage, stopper le moteur et débrancher le fil de la bougie. Tenir ce fil à l'écart de la bougie afin d'éviter tout démarrage accidentel.

23. Vérifier fréquemment le serrage des écrous, boulons et vis afin de s'assurer que la tondeuse peut être utilisée en toute sécurité. Vérifier que le boulon de lame est serré à 68 N · m (50 pieds-livres).

24. Pour les opérations d'entretien de la lame, voir la section Entretien pour les procédures correctes d'installation et de maintenance.

25. Pour réduire les risques d'incendie, éliminer tout excès de graisse, herbe, feuilles et poussière accumulés sur le moteur.

26. Laisser le moteur refroidir avant de ranger la tondeuse dans un endroit clos. Ne pas remiser à proximité d'une flamme nue ou dans un endroit où une étincelle risquerait d'enflammer les vapeurs d'essence.

27. Ne pas faire tourner le moteur en surrégime en changeant les réglages du régulateur.

28. A sa sortie de l'usine, la tondeuse satisfait aux normes de sécurité en vigueur pour les tondeuses rotatives. Afin de lui conserver ses performances et de garantir sa sécurité d'usage, n'utiliser que des pièces et accessoires TORO. Leur remplacement par des articles provenant d'un autre fabricant peut entraîner la non conformité aux normes de sécurité et rendre l'utilisation de la tondeuse dangereuse.

⚠ DÉCALCOMANIES DE SÉCURITÉ ET INSTRUCTIONS

Les décalcomanies de sécurité et instructions sont facilement visibles par l'opérateur et placées près des pièces potentiellement dangereuses. Remplacer toute décalcomanie endommagée ou manquante.



SUR LE CARTER DE LA TONDEUSE
(Réf. no. 56-6270)



SOUS L'ENSEMBLE CAPOT/DÉFLECTEUR DU CARTER DE LA TONDEUSE
(Réf. no. 92-1703)



Modèles manuels
SUR LE CARTER DE LA TONDEUSE
(Réf. no. 92-1781)

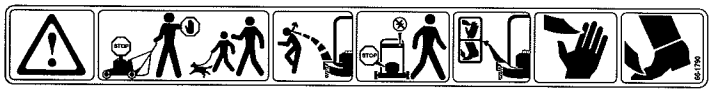

Modèles autopropulsés
SUR L'ARRIÈRE DU PANNEAU DE COMMANDE
(Réf. no. 66-1790)

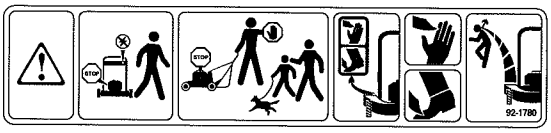

Modèles manuels
SUR LE CARTER DE LA TONDEUSE
(Réf. no. 92-1780)



Modèles autopropulsés
SUR LA CONSOLE
(Réf. no. 92-2290)



SUR L'ENSEMBLE CAPOT/DÉFLECTEUR DU CARTER DE LA TONDEUSE
(Réf. no. 92-1708)

TABLE DES MATIÈRES

	Page
Instructions de montage	4
Avant le mise en marche	5
Conseils pour le recyclage	6
Instructions pour l'utilisation	7
Entretien	9
Entretien du filtre à air	9
Remplacement de la bougie d'allumage	9
Vidange du carburant	10
Vidange de l'huile du carter	10
Réglage de la commande des gaz	10
Reglage de la commande de roues	11
Inspection/dépose/aiguisage de la lame	11
Lubrification	13
Reglage du frein de lame	13
Nettoyage de la tondeuse	13
Preparation de la tondeuse pour le remisage	15
Equipement en option	16
Soutien du service Toro	16
Identification du produit	16
La garantie demarrage de Toro	17
Fiche d'entretien pour la garantie demarrage	19
Garantie Toro couverture totale	Couverture arrière

INSTRUCTIONS DE MONTAGE

Remarque: pour déterminer les côtés droit et gauche de la tondeuse, se tenir en position normale d'utilisation, derrière le guidon.

POUR INSTALLER LE MANCHERON (Fig. 2)

1. Au départ de l'usine, une cale est placée entre les joints des mancherons inférieur et supérieur pour éviter les dommages au cours du transport et de l'assemblage. Alignez les mancherons inférieur et supérieur et retirez la cale à l'aide d'une pince.

2. A la livraison, le bouton du mancheron de gauche est vissé sur l'extérieur du mancheron (Fig. 1). Le retirer ainsi que son boulon, puis remonter les deux pièces à l'intérieur du mancheron (Fig. 2). Les deux boutons doivent se trouver à l'intérieur du mancheron. Serrer les boutons.

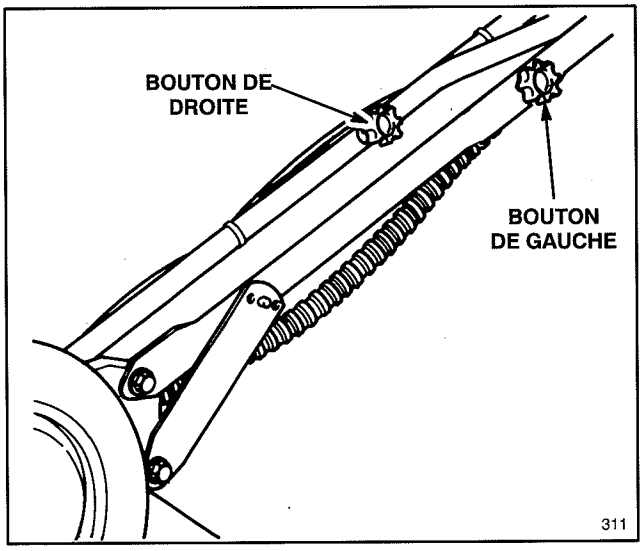

(Modèles autopropulsés)

Figure 1

3. Ecarter légèrement les pattes de verrouillage vers l'extérieur de manière à ce qu'elles ne gênent pas le passage du mancheron lorsqu'il est ramené en position de pilotage (Fig. 2).

4. Tirer le mancheron vers l'arrière. Rabattre les pattes de verrouillage ver l'intérieur de manière à ce que le goujon du mancheron vienne s'engager dans le trou central de la patte de verrouillage (Fig. 2). Si cette patte ne s'applique pas fermement contre le tube du mancheron, la dégager du goujon, la replier vers l'intérieur et la replacer. Répéter cette opération autant de fois qu'il sera nécessaire pour que la patte soit fermement appuyée sur le tube.

Remarque: La hauteur du guidon peut être ajustée en position déisrée en changeant les tenons du guidon d'orifices de loquet. Serrer fermement les boutons.

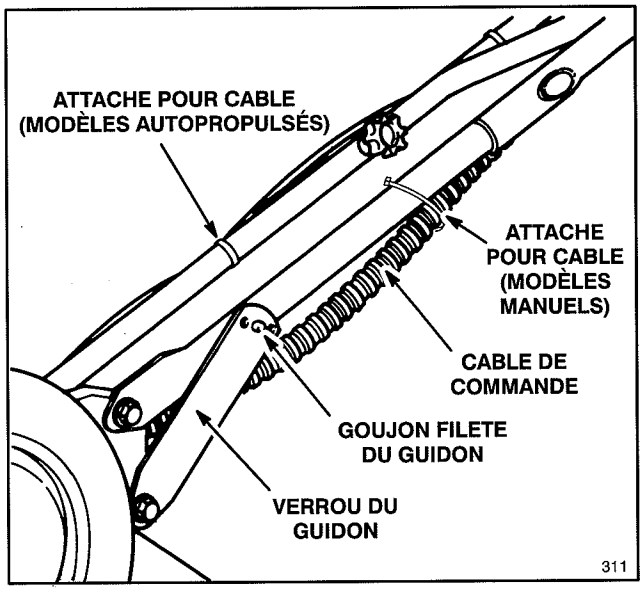

Figure 2

5. S'assurer que les câbles de commande (Fig. 2) sont acheminés à l'arrière et à l'intérieur du mancheron. Assujettir le câble sur la partie droite du mancheron à l'aide des serre-câbles (Fig. 2).

POUR INSTALLER DU CORDON DU DEMARREUR (Fig. 3)

1. Tirez le cordon du démarreur à travers l'orifice dans le guide-cordon.

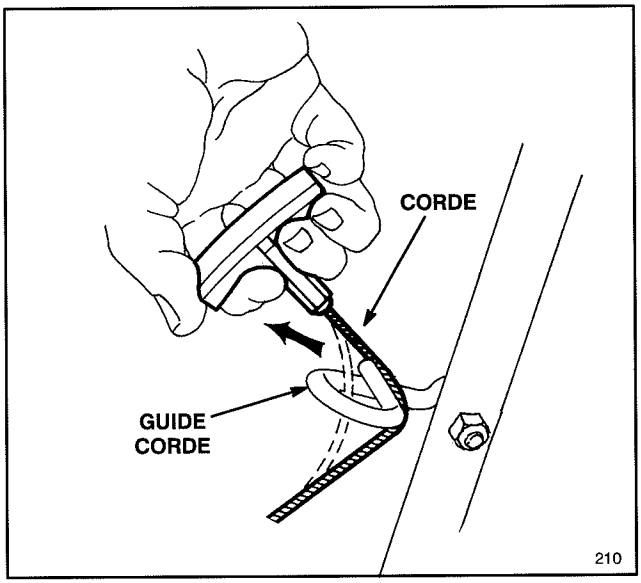

Figure 3

AVANT LE MISE EN MARCHE

REMPLIR LE CARTER D'HUILE (Fig. 4)

Remplir le carter d'huile SAE 30 jusqu'à ce que le niveau atteigne le repère FULL (plein) de la jauge. Une huile 10W–30 peut être utilisée si de la SAE 30 n'est pas disponible. La capacité maximale ud carter d'huile est de 0,6 litres (20 onces). Utilisez n'importe quelle huile détergente de haute qualité protant la mentino de service SF, SG ou SH de l'American Petroleum Institute (API).

Avant chaque usage, s'assurer que le niveau d'huile se situe entre les repères ADD et FULL (Fig. 4). Ajouter de l'huile suivant les besoins.

1. Placer la tondeuse sur une surface plane et nettoyer le pourtour de la jauge d'huile (Fig. 4).

2. Enlevez la jauge d'huile en tournant le bouchon d'un quart de tour dans le sens contraire des aiguilles d'une montre.

3. Essuyez la jauge d'huile et insérez-la dans le col de remplissage. Tournez le bouchon d'un quart de tour dans le sens des aiguilles d'une montre. Enlevez ensuite la jauge d'huile et vérifiez le niveau d'huile (Fig. 4). Si le niveau est bas, ajoutez une quantité d'huile qui soit tout juste suffisante pour amener le niveau à la marque FULL (PLEIN) sur la jauge d'huile. **NE REMPLISSEZ PAS AUDELA DE LA MARQUE FULL (PLEIN) CAR LE MOTEUR PUORRAIT ETRE ENDOMMAGE LORS DU DEMARRAGE.**

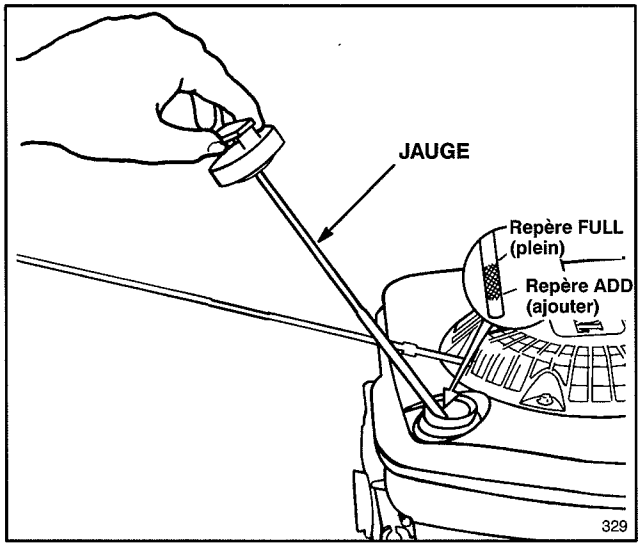

Figure 4

4. Insérez la d'huile dans le col de remplissage et tournez le bouchon d'un quart de tour dans le sens des aiguilles d'une montre pour verrouiller.

Remarque: Vérifiez le niveau d'huile à toutes les 5 heures de marche du moteur ou chaque fois que vous utilisez votre déneigeuse. Au début, vindangez l'huile aprés les deux premières heures d'utilisation. Par la suite, dans des conditions normales, vidangez l'huile à toutes les 25 heures de marche de moteur. Faites plus souvent le changement quand le moteur fonctionne dans des conditions très poussièreuses.

DANGER

- **Dans certaines conditions, l'essence est extrêmement inflammable et explosive.**
- **Un incendie ou une explosion peut brûler l'utilisateur ou toute autre personne et provoquer des dégâts matériels.**
- **Utiliser un entonnoir et remplir le réservoir en extérieur, dans un lieu ouvert, lorsque le moteur est froid. Essuyer l'essence qui aura coulé.**
- **Ne pas complêtement remplir le réservoir, s'arrêter entre 6 et 13 mm approx. au-dessous du tube de remplissage, afind de permettre à l'essence de se dilater dans l'espace restant dans le réservoir.**
- **Ne jamais fumer en manipulant l'essence et ne pas s'approcher des sources d'étincelles et de flammes qui pourraient l'enflammer.**
- **Conserver l'essence dans un bidon approprié et le ranger hors de portée des enfants.**
- **L'essence étant volatile ne jamais l'acheter plus d'un mois à l'avance.**

REMPLISSAGE DU RESERVOIR DE CARBURANT

Remarque: la société Toro recommande l'usage d'essence fraîche et propre **SANS PLOMB** normale pour ses produits à moteur à essence. L'essence sans plomb brûle plus proprement, prolonge la durée de vie du moteur et facilite le démarrage en réduisant l'accumulation des résidus dans la chambre de combustion. On pourra toutefois utiliser de l'essence au plomb si du carburant sans plomb n'est pas disponible.

Toro recommande également l'usage régulier du stabilisateur/conditionneur Toro dans tous ses produits à moteur à essence pendant les saisons d'utilisation et d'entreposage. Le stabilisateur/conditionneur Toro nettoie le moteur pendant le fonctionnement et empêche les dépôts de vernis gommeux durant la période d'entreposage.

1. Nettoyer le pourtour du bouchon d'essence et le retirer (Fig. 4). Remplir d'essence sans plomb jusqu'à 6 ou 13 mm (1/4 ou 1/2 pouce) du haut du réservoir. L'espace laissé libre permettra l'expansion du carburant.

2. Replacer le bouchon et essuyer toute essence répandue.

IMPORTANT: ne pas mélanger d'huile à l'essence. Ne jamais utiliser de méthanol, d'essence contenant de méthanol ou plus de 10% d'éthanol, d'essence super ou de white spirit, ces produits risquant d'endommager le système de carburation.

AVANT LE MISE EN MARCHE

N'UTILISEZ PAS D'ADDITIFS AUTRES QUE CEUX CONÇUS POUR LA STABILISATION DU CARBURANT PENDANT L'ENTREPOSAGE, TELS QUE LE STABILISATEUR/CONDITIONNEUR TORO OU UN PRODUIT SIMILAIRE. LE STABILISATEUR/CONDITIONNEUR TORO EST UN PRODUIT A BASE DE DISTILLATS DE PETROLE. TORO DECONSEILLE L'USAGE DE STABILISATEURS A BASE D'ALCOOL TELS QUE L'ETHANOL, LE METHANOL OU L'ISOPROPYLE. N'UTILISEZ PAS D'ADDITIFS POUR AMELIORER LA PUISSANCE OU LES PERFORMANCES DE LA MACHINE.

CONSEILS POUR LE RECYCLAGE

Généralités

Pour un résultat optimal et le meilleur aspect possible, suivre les instructions ci−dessous pour la coupe de l'herbe et le hachage des feuilles.

- Veiller à ce que la lame soit maintenue **bien aiguisée** tout au long de la saison de tonte.
- **N'utiliser que sur de l'herbe et des feuilles sèches.** L'herbe et les feuilles mouillées ont tendance à s'accumuler et peuvent obturer la tondeuse ou faire caler le moteur. Elle risquent également d'être glissantes et de causer une chute.

⚠ AVERTISSEMENT

- **Si l'herbe est mouillée, l'opérateur risque de glisser et d'entrer en contact avec la lame.**
- **La lame peut causer des blessures graves.**
- **Ne tondre que si l'herbe est sèche.**

- Régler le moteur sur la vitesse maximum. Plus la puissance est élevée, meilleurs sont les résultats.
- Nettoyer les débris d'herbe ou de feuilles du dessous du carter de la tondeuse après chaque utilisation.
- Garder le moteur en bon état de fonctionnement. Les coupes répétées exigent un entretien fréquent.
- Nettoyer le filtre à air fréquemment. Les coupes répétées soulèvent beaucoup de débris d'herbe et de poussière qui colmatent le filtre à air et réduisent la performance du moteur.

Tonte

- Suivant la saison, l'herbe pousse plus ou moins vite. Dans la chaleur de l'été, il est généralement préférable de tondre en utilisant les réglages de hauteur de coupe C, D ou E. 1/3 de la hauteur d'herbe seulement doit être coupée. Il n'est pas recommandé de tondre avec un réglage au-dessous de C, à moins que l'herbe ne soit éparse ou à la fin de l'automne lorsque la pousse commence à ralentir.
- Lorsque l'herbe est haute de plus de 15 cm (6 po.), pour un résultat optimal, il peut être préférable de faire un premier passage à la hauteur maximum de coupe, en avançant lentement, puis de repasser avec un réglage plus bas. Une herbe trop haute ou l'accumulation de feuilles risquent d'obturer la tondeuse et de faire caler le moteur.
- Alterner la direction de la tonte afin de disperser les déchets plus uniformément et donc, d'obtenir une fertilisation plus homogène.

Si l'aspect de la pelouse n'est pas satisfaisant, essayer les mesures suivantes:

- Aiguiser la lame.
- Tondre en avançant plus lentement.
- Essayer une hauteur de coupe plus élevée.
- Tondre plus frèquemment.
- Faire chevaucher les andains au lieu de couper une largeur complète à chaque passe.
- Repasser une seconde fois sur les zones dont l'aspect est médiocre.
- Régler la hauteur de coupe des roues avant un cran plus bas que celle des roues arrière (par exemple: régler les roues avant sur "C" et les roues arrière sur "D").

Hachage de feuilles

- Une fois la tonte achevée, s'assurer au'au moins la moitié de la hauteur d'herbe émerge du tapis de feuilles hachées. Si ce n'est pas le cas, repasser une seconde fois.
- Pour une couche de feuilles mince, régler toutes les roues à ls même hauteur.
- Si la couche de feuilles est épaisse de plus de 13 cm, régler les roues avant un ou deux crans plus haut que les roues arrière afin de faciliter l'alimentation des feuilles sous le carter de la tondeuse.
- Si les feuilles ne sont pas hachées assez finement pour être dissimulées dans l'herbe, tondre en avançant plus lentement.
- Si beaucoup de feuilles de chêne sont hachées, il peut être désirable de traiter la pelouse à la chaux au printemps. La chaux réduit l'acidité des feuilles de chêne.

INSTRUCTIONS POUR L'UTILISATION

DEMARRAGE, ARRET ET AUTOPROPULSION (Modèles autopropulsés)

1. COMMANDES—La commande de vitesse au sol (modèles autopropulsés), la commande des gaz, la barre de commande et le démarreur manuel se trouvent sur le mancheron supérieur (Fig. 5 & 6).

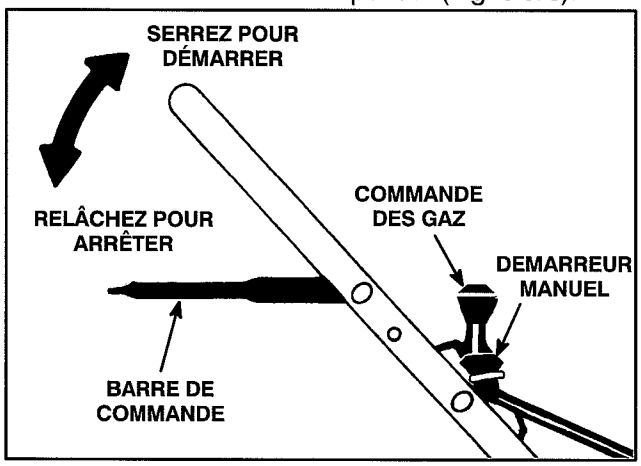

(Modèles manuels)

Figure 5

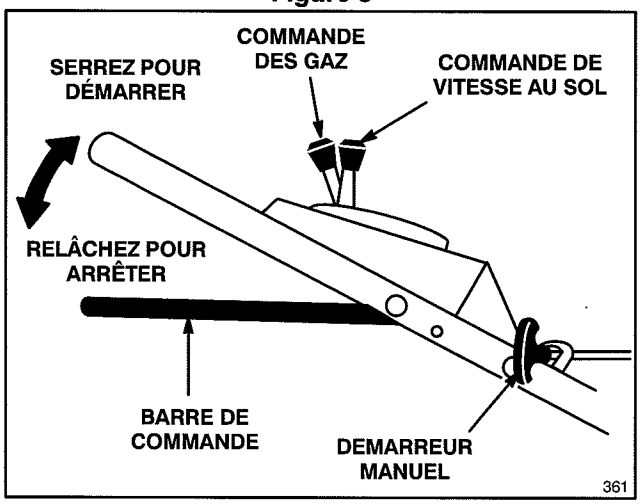

(Modèles autopropulsés)

Figure 6

2. Branchez le fil sur la bougie d'allumage (Fig. 12).

3. DEMARRAGE—Placez la commande de vitesse au sol en position "N" (modèles autopropulsés) et la commande des gaz sur CHOKE. Levez la barre de commande en position RUN/DRIVE (marche/conduite) et maintenez-la sur cette position. Tirez sur le démarreur manuel jusqu'à ce qu'un engagement positif se produise; puis tirez-le vigoureusement afin de faire démarreur le moteur. Réglez les gaz si nécessaire lorsque le moteur démarre.

4. VITESSE ET USAGE DU SYSTÈME DE TRACTION (modèles autopropulsés seulement)

(Fig. 7)—La tondeuse offre trois vitesses d'avance : 1, 2 et 3 respectivement pour une allure de marche lente, moyenne ou rapide. Mettez la barre de commande en position MARCHE/CHANGEMENT DE VITESSE. Placer la commande de vitesse au sol sur le réglage désiré. Pour engager le système de traction, pressez la barre de commande contre le mancheron en position MARCHE/CONDUITE (Fig. 7). La vitesse d'avancement est fonction de l'écartement de la barre de commande par rapport au guidon. Abaisser la barre de commande pour ralentir la tondeuse pour tourner ou si l'avance au sol est trop rapide pour vous. Si la barre de commande est trop abaissée le système d'autopropulsion devient inopérant. Pour accroître la vitesse d'avance, serrer la barre de commande contre le guidon. Lorsque la barre de commande est serrée à fond contre le guidon, la tondeuse avance à la vitesse maximum. Lorsque la tondeuse est utilisée pour tailler les bordures ou si la tondeuse n'est pas guidée, placer le levier de vitesses sur (N) (neutre).

Remarque : ne pas changer de vitesse lorsque la barre de commande et pressée contre le guidon en position <<marche/conduite>> (Fig. 7), ce qui risquerait de causer une surchauffe de la transmission. Mettre la barre de commande en position <<marche/changement>> de vitesse (Fig. 7) pour changer de vitesse d'avance au sol.

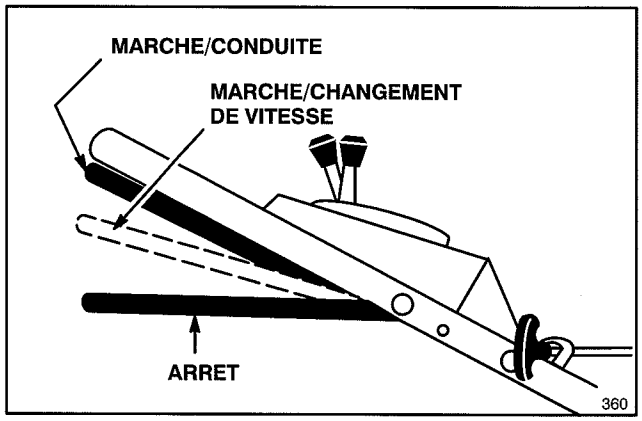

(Modèles autopropulsés)

Figure 7

Remarque: Les roues motrices sont équipées d'embrayages à roue libre qui permettent à la tondeuse d'être plus aisément tirée en arrière lorsque la commande de roues est désengagée. Pour être désembrayée, la tondeuse doit être poussée en avant d'environ 25 mm une fois qu'elle ne fonctionne plus sur roue motrice.

5. ARRÊT—Pour arrêter le moteur, relâchez la barre de commande. Enlevez le fil de la bougie d'allumage si la tondeuse n'est pas surveillée ou en service.

INSTRUCTIONS POUR L'UTILISATION

RÉGLAGE DE LA HAUTEUR DE COUPE

La système exclusif de Toro SmartWheel™ permet de déterminer facilement la hauteur de coupe correcte.

Le système SmartWheel comporte deux échelles: SPARSE/NORMAL (clairsemée/normale) et LUSH (fournie), permettant d'assurer un réglage optimal de la hauteur de coupe, quelles que soient les conditions. Utilisez l'échelle SPARSE/NORMAL pour la plupart des travaux de tonte au cours de la saison chaude. Les réglages de l'échelle LUSH sont utilisés la plupart du temps au printemps lorsque l'herbe est épaisse et luxuriante.

En général, nous recommandons:

- Tondez avec les réglages C, D ou E ou à une hauteur de deux à trois pouces (5 à 7,5 cm).
- Nous ne conseillons pas de tondre au-dessous du réglage C à moins que l'herbe ne soit clairsemée ou à la fin de l'automne lorsque la pousse ralentit. Pour les hautes herbes, utilisez un réglage plus haut et avancez plus lentement, puis repasser avec une hauteur de coupe normale. Si l'herbe est trop haute, des mottes peuvent se former à la surface de la pelouse et faire caler le moteur.
- Le système SmartWheel calcule le réglage pour assurer que l'herbe est coupée au maximum au 1/3 de la hauteur.

⚠ DANGER

- **Les mains peuvent entrer en contact avec la lame lors du réglage des leviers de hauteur de coupe.**
- **Ce contact peut causer des blessures graves.**
- **Ne pas régler la hauteur de coupe lorsque le moteur tourne et la lame est en rotation.**
- **Ne pas placer les doigts sous le carter de la tondeuse pour la soulever afin de régler la hauteur de coupe.**

1. Avant de démarrer le moteur et de commencer à tondre, poussez la tondeuse dans l'herbe. Arrêtez lorsque les inscriptions SPARSE/NORMAL et LUSH apparaissent à l'endroit sur le dispositif SmartWheel de l'arrière de la roue gauche (Fig. 8).

2. Comparez la hauteur de l'herbe aux bandes de couleurs et lettres de l'échelle SmartWheel (Fig. 8) sur la roue. La couleur ou la lettre correspondant à la pointe de l'herbe représente la hauteur de coupe correcte.

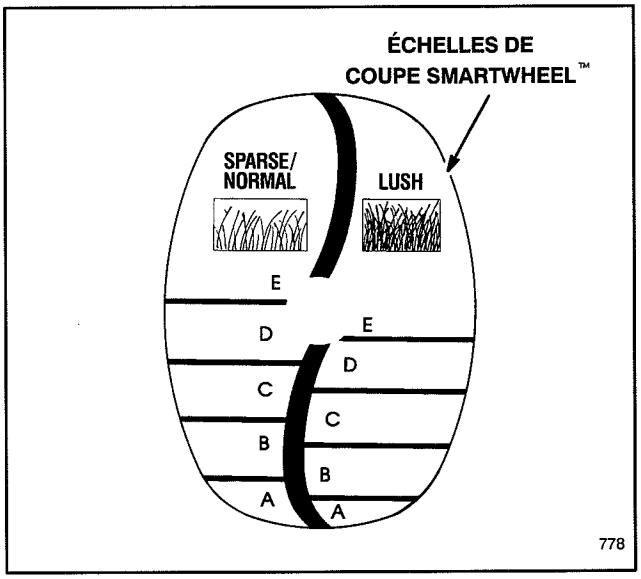

Figure 8

3. Tirez le levier d hauteur de coupe contre la roue et amenez-le sur la couleur/lettre désirée sur le carter de la tondeuse (Fig. 9). Pour faciliter le réglage, soulevez la roue du sol. **Ne placez pas les doigts sous le carter de la tondeuse pour la soulever.** Vérifiez que l'ergot du levier soit bien engagé dans l'encoche du carter. Réglez toutes les roues à la même hauteur de coupe.

Remarque: les roues avant peuvent être réglées à 1/2 pouce (1,25 cm). Placez le levier de réglage au-delà de la position "A" et relâchez le cheville dans l'orifice du carter. Il n'est pas recommandé d'utiliser le réglage 1/2 po. (1,25 cm) régulièrement.

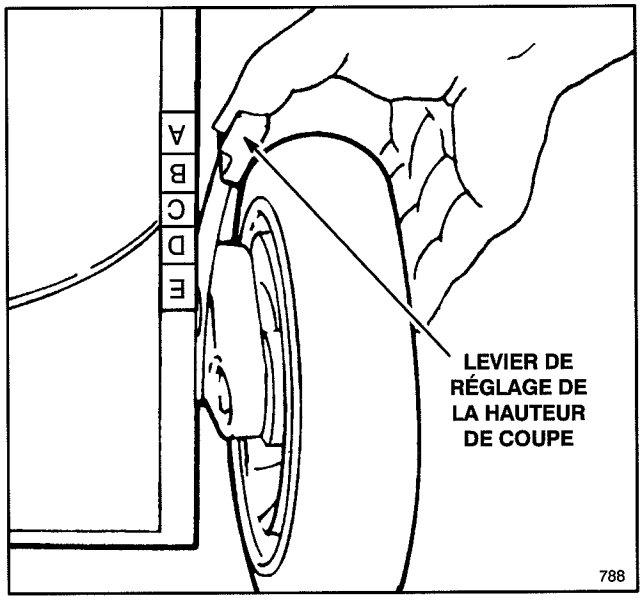

Figure 9

ENTRETIEN4.

⚠ PRUDENCE

- **Le moteur risque de démarrer accidentellement.**
- **Le démarrage accidentel du moteur peut être extrêmement dangereux pour l'opérateur ou les personnes se trouvant à proximité.**
- **Débrancher le fil de bougie avant de procéder à toute opération d'entretien ou de réglage.**

ENTRETIEN DU FILTRE À AIR

Dans des conditions normales, remplacer le filtre à air après 25 heures de fonctionnement. Le remplacer plus fréquemment si la tondeuse est utilisée dans un environnement sale ou poussiéreux.

1. Arrêter le moteur et débrancher le fil de bougis (Fig. 12).

2. Retirer la vis du fixation su filtre à air sur le moteur (Fig. 10). Soulever le couvercle du filtre à air et le nettoyer soigneusement.

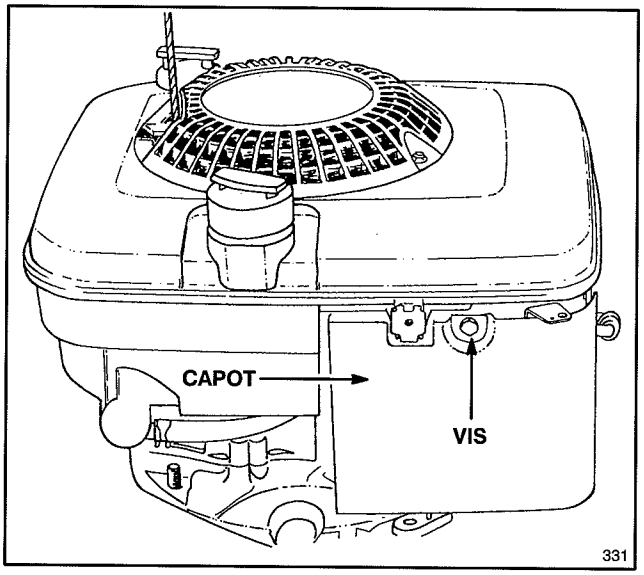

Figure 10

3. Retirer le filter en papier (Fig. 11) er le jeter.

4. Installer le nouvel élément de filtre à air en papier dans le sens illustré à la figure 11, de façon à ce que son rebord touche le panneau arrière.

IMPORTANT: n'essayez pas de nettoyer le filtre en papier avec un aspirateur ou autre. Remplacez toujours un filtre sale par un neuf.

5. Replacer le capot et l'assujettir au moyen da la vis.

IMPORTANT: ne jamais faire tourner le moteur si l'élément de filtre n'est pas installé, ce qui causerait une usure excessive du moteur et très probablement, des dommages.

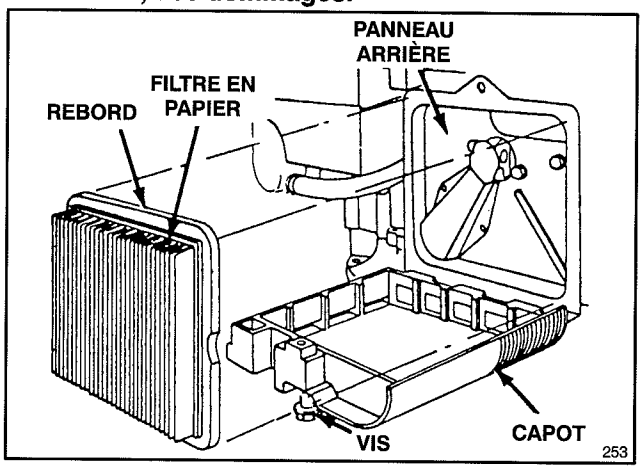

Figure 11

REMPLACEMENT DE LA BOUGIE D'ALLUMAGE

Employez une bougie CHAMPION RC12YC ou son équivalent. L'ecartement convenable des électrodes est da 0,76 mm (0,030 po.). Retirez la bougie après toutes les 25 heures d'utilisation et vérifiez son état.

1. Arrêter le moteur et débrancher le fil de bougis (Fig. 12).

2. Nettoyez la surface autour de la bougie et enlevez la bougie de la culasse.

IMPORTANT: Remplacez une bougie fendillée, viciée ou sale. Ne nettoyez pas les électrodes au jet de sable, ne les grattez pas et ne les nettoyez pas, car des inpuretés pourraient entrer dans le cylindre et endommager le moteur.

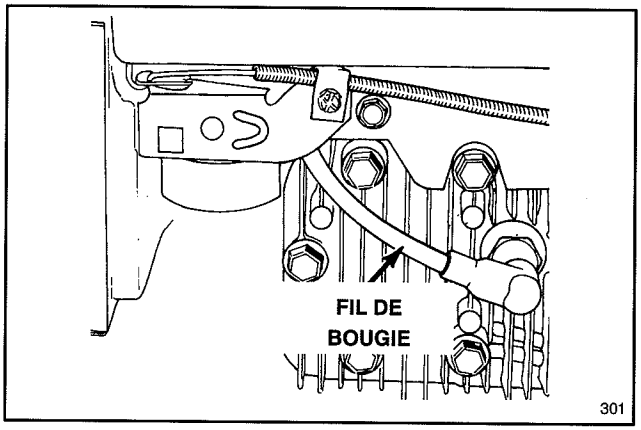

Figure 12

3. Réglez l'écartement des électrodes à 0,76 mm (0,030 po.) (Fig. 13). Installes la bougie réglée avec son joint. Serrez-la à 20 N·m (15 ft-lb).

ENTRETIEN

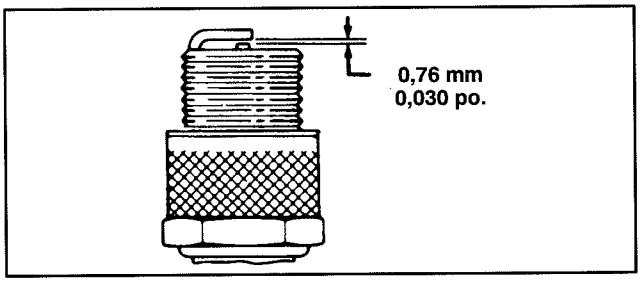

Figure 13

VIDANGE DU CARBURANT

1. Arrêter le moteur et le laisser refroidir. Débrancher le fil de la bougie (Fig. 12).

⚠ PRUDENCE

- **L'essence répandue sur un moteur chaud peut s'enflammer.**
- **Le contact avec de l'essence en feu peut provoquer des blessures graves.**
- **Ne vidangez l'essence que lorsque le moteur est froid.**

2. Retirer le bouchon de réservoir et vidanger le carburant dans un récipient propre au moyen d'un siphon à pompe.

Remarque: ceci est la seule méthode recommandée pour vidanger le carburant.

VIDANGE DE L'HUILE DU CARTER

L'huile du carter doit être changée après les 2 premières heures de fonctionnement et, par la suite, toutes les 25 heures. L'huile tiède s'écoulant mieux et collectant davantage de contaminants que l'huile froide, faire tourner le moteur pendant environ une minute avant de vidanger.

1. Arrêter le moteur et débrancher le fil de bougis (Fig. 15).

2. Vidanger le réservoir de carburant conformément aux directives de la page 10.

3. Basculer la tondeuse sur le côté gauche. Retirez le bouchon de vidange du dessous de la tondeuse à l'aide d'une clé à douille de 3/8 po. (Fig. 14). Placer un bac de vidange sous la tondeuse.

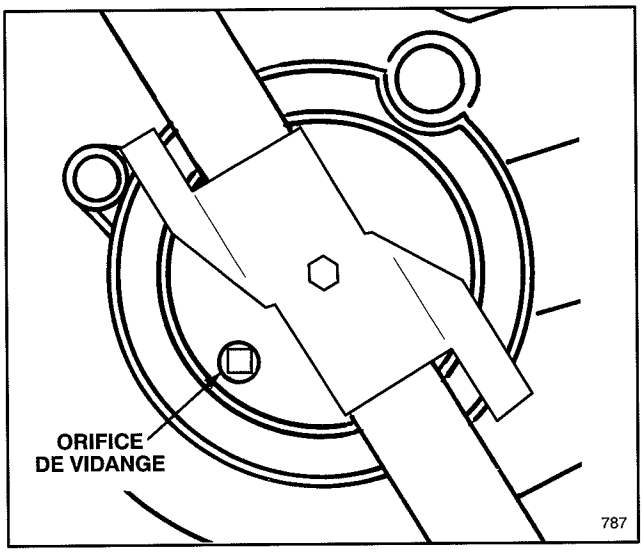

Figure 14

4. Relever la tondeuse de façon à permettre à l'huile de s'écouler dans le bac.

5. Une fois l'huile vidangée, nettoyer le bouchon de vidange et le replacer. Nettoyer toute l'huile éventuellement répandue. Remplir le carter moteur d'huile fraîche. Se rérérer aux instructions à ce sujet page 5.

RÉGLAGE DE LA COMMANDE DES GAZ

Un réglage du câble de commande des gaz peut être nécessaire si le moteur ne démarre ou ne s'arrête pas. La commande des gaz doit être réglée chaque fois qu'un noveau câble est installé.

1. Arrêter le moteur et débrancher le fil de bougis (Fig. 15). Sur les modèles à démarreur électrique, retirer la clé de contact.

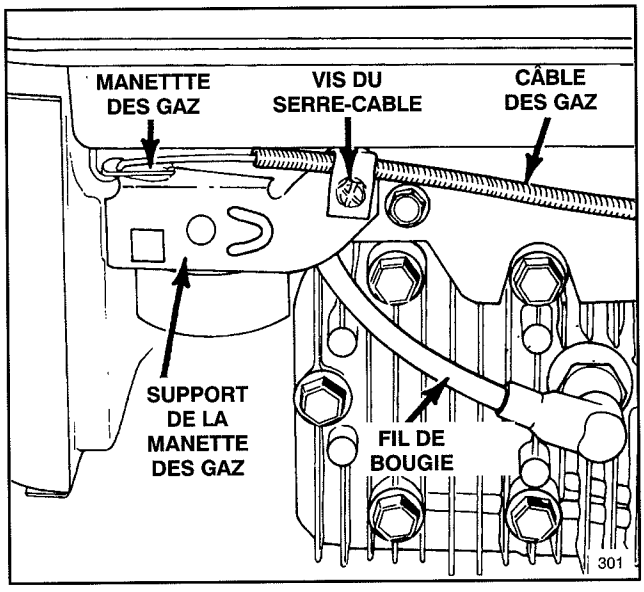

Figure 15

2. Pousser la commande des gaz jusqu'à la position 🐇 FAST (rapide).

3. Desserrer le vis du serre-câble de façon à permettre au câble de glisser (Fig. 15). Aligner les trous de la manette des gaz sur ceux du support au moyen d'une goupille de 3 mm (0,21 pouce) de diamètre (Fig. 16). Resserrer la vis du serre-câble pour conserver le réglage su câble.

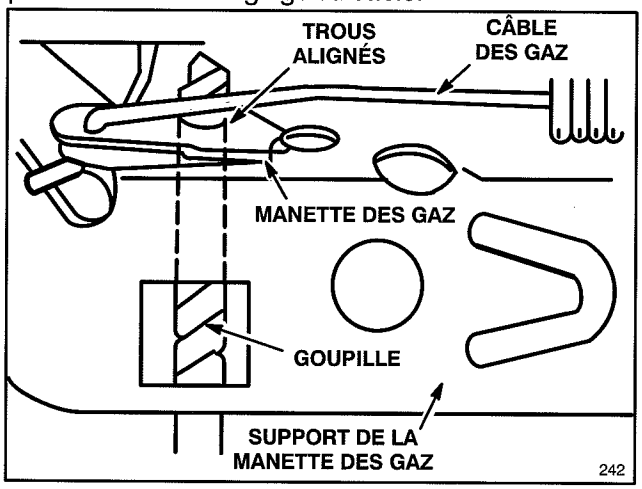

Figure 16

REGLAGE DE LA COMMANDE DE ROUES (Modèles autopropulsés)

Si la tondeuse n'est pas autopropulsée ou l'est alors que la barre de commande est écartée de plus de 4 cm du guidon, régler le bouton de commande des roues motrices qui se trouve derrière la boîte d'engrenages.

1. Reglage (Fig. 17)—Tournez la molette de contrôle d'un demi-tour dans le sens des aiguilles d'une montre si la tondeuse ne se propulse pas. Si la tondeuse rampe vers l'avant, tournez la molette d'un demi-tour dans le sens contraire des aiguilles d'une montre pour desserrer la courroie.

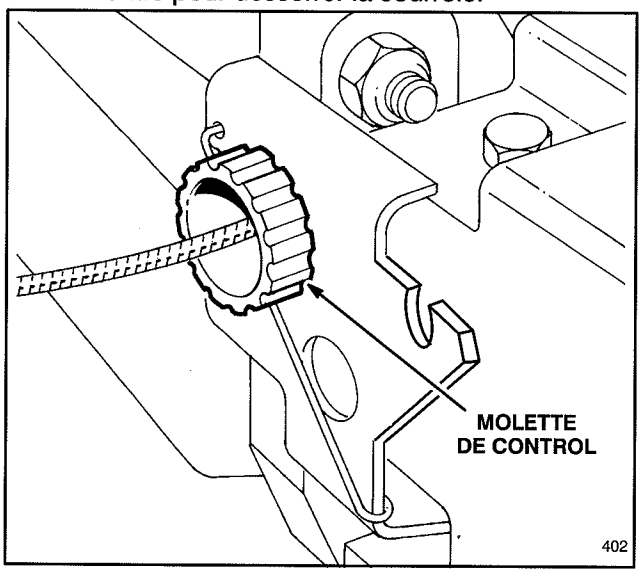

Figure 17

2. VERIFICATION DU REGLAGE—Tirez lentement la tondeuse en arrière en serrant progressivement la barre de commande sur le guidon. Le réglage est satisfaisant quand les roues arrières s'arrêtent de tourner et que la barre de commande est à environ 4 cm (1 1/2 po.) du guidon (Fig. 18).

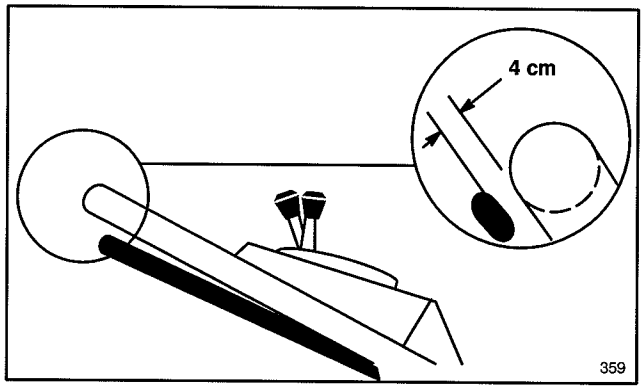

Figure 18

3. Répétez les étapes 1 et 2 jusqu'à obtention d'un réglage adéquat.

INSPECTION/DÉPOSE/AIGUISAGE DE LA LAME

Veiller à ce que la lame soit toujours bien affûtée. Au contraire d'une lame émoussée, une lame bien aiguisée coupe nettement sans arracher ou déchiqueter l'herbe.

1. Arrêter le moteur et débrancher le fil de bougis (Fig. 15).

2. Vidanges l'essence du réservoir d'essence: consultez la section dur la vidange d'essence, page 10.

3. Faites basculer la tondeuse sur son côté droit (Fig. 19). Evitez de tourner la lame. Des problèmes de démarrage peuvent en résulter.

4. INSPECTION DE LA LAME – Examinez soigneusement la lame pour en vérifier le tranchant et l'usure surtout là où les sections planes et courbes se rejoinent (Fig. 20A). Comme le sable et les matières abrasives peuvent user le métal qui joint les sections planes et courbes de la lame, verifiez la lame avant d'utiliser la tondeuse. Si une fente ou de l'usure est constatée (Fig. 20B et C), remplacez la lame. Voir section 5.

Remarque: pour obtenir un rendement optimum, installez une nouvelle lame au début de la saison de tonte. Au cours de l'année, enlevez les petites brèches à la lime pour conserver un bon tranchant.

ENTRETIEN

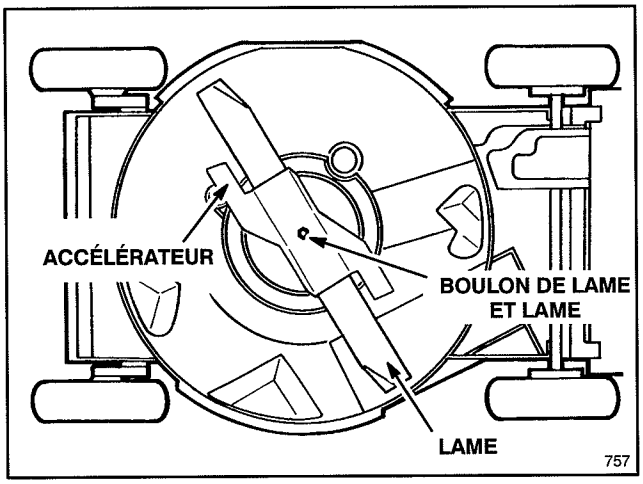

Modèles autopropulsés

Figure 19

⚠ DANGER

- **Des fragments de métal risquent de se détacher d'une lame excessivement usée et être projetés vers l'opérateur ou les personnes se tenant à proximité.**
- **Ces fragments peuvent être projetés avec une force suffisante pour infliger des blessures graves, voire mortelles à l'opérateur ou aux personnes se tenant à proximité.**
- **Inspecter la lame régulièrement en vue d'usure ou de dommages.**
- **Remplacer la lame si elle est usée ou endommagée.**

5. RETRAIT DE LA LAME – Saisissez l'extrémité de la lame en vous servant d'un chiffon ou d'un gant bien rembourre. Retirez le boulon de lame, la rondelle de blocage, l'accélérateur de lame et la lame (Fig. 19).

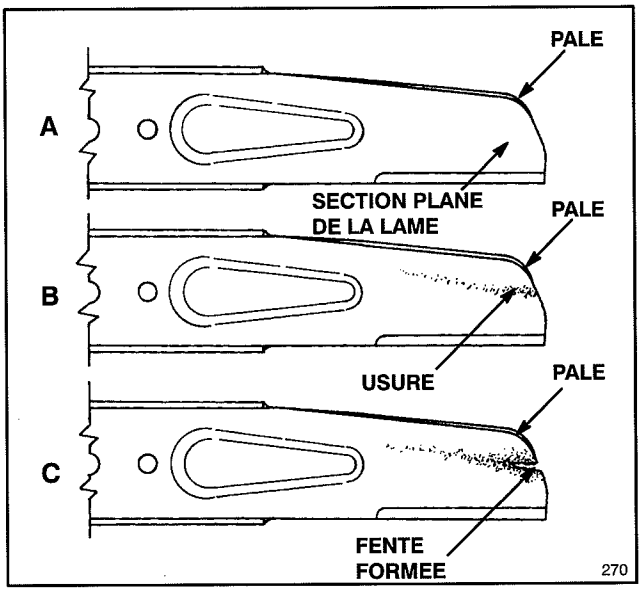

Figure 20

6. AIGUISAGE DE LA LAME – A l'aide d'une lime, aiguisez le tranchant aux deux extrêmités de la lame (Fig. 21). Le lame restera équilibrée si vous enlevez la même quantité de métal des deux extrêmités de la lame.

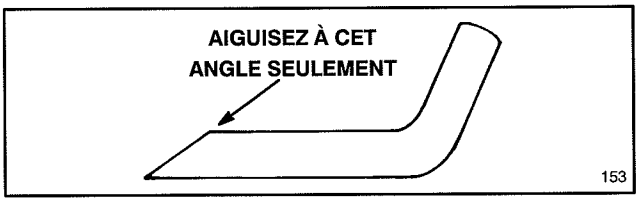

Figure 21

IMPORTANT: vérifiez l'équilibre de la lame en le mettant sur une équilibreuse de lame. Une équilibreuse bon marché peut se trouver dans une quincaillerie. Une lame équilibrée restera en position horizontale et une lame qui n'est pas équilibrée penchera sur le côté lourd. Si la lame n'est pas équilibrée, enlevez un peu plus de m'etal du tranchant sur le côté lourd à l'aide d'une lime.

7. Installez une lame TORO équilibrée et affûtée, replacer l'accélérateur de lame, la rondelle de blocage et le boulon de lame. Pour que la lame soit correctement installée, la pale doit être orientée vers le haut du carter de la tondeuse. Serrez le boulon de lame à 50 pies-livres (68 N·m).

⚠ ATTENTION

- **L'utilisation de la tondeuse sans l'accélérateur de lame peut causer le fléchissement, le pliage ou le bris de la lame.**
- **Une lame cassée peut blesser gravement, voire tuer l'opérateur ou les personnes se trouvant à proximité.**
- **Ne pas utiliser la tondeuse si l'accélerateur de lame n'est pas en place.**

ENTRETIEN

LUBRIFICATION

Après toutes les 25 heures d'utilisation ou à la fin de la saison, les roues avant et arrière doivent être lubrifiées.

1. Appliquez 2 à 3 gouttes d'huile légère sur l'intérieur des boulons de roues avant. Faites tourner les roues pour répartir l'huile dans les coussinets des roues. Essuyez l'excédent d'huile.

2. Modèles autopropulsés – Placez les leviers de hauteur de coupe des roues arrières en position "C". Essuyez les grassieurs avec un chiffon propre (Fig. 22). Placez le pistolet grassieur sur le grassieur et appliquez délicatement 1 ou 2 pompe de graissez à base de lithium à usages multiples no. 2.

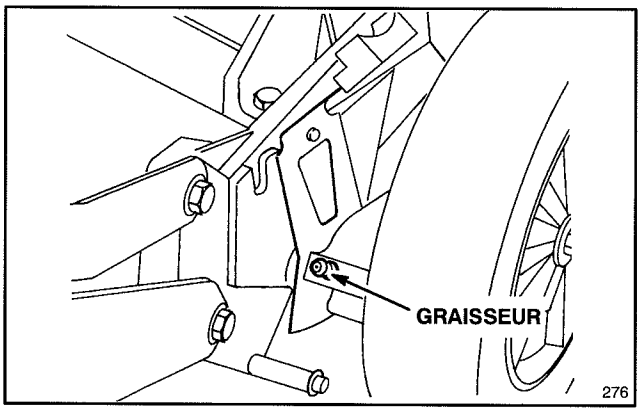

Figure 22

REGLAGE DU FREIN DE LAME

Chaque fois qu'un nouvel ensemble de câble de frein de lame est installé, un réglage est nécessaire.

1. Arrêter le moteur et débrancher le fil de bougis (Fig. 15).

2. VERIFIEZ LE REGLAGE (Fig. 23 et 24) – Déplacez la barre de commande vers le guidon jusqu'à ce que le "mou" du fil soit supprimé. L'espace entre le levier de frein et le guidon doit être d'$^{1}/_{8}$ po. à $^{3}/_{16}$ po. (4,75 mm 6,35 mm). Voir point 3 pour le réglage.

3. REGLEZ LE TUYAU DU CABLE (Fig. 23 et 24) – Desserrez l'ecrou sur le support du câble. Insérez un objet d'$^{1}/_{8}$ po. à $^{3}/_{16}$ po. (4,75 mm 6,35 mm) entre le levier de frein et le guidon. Tirez sur le câble cers le bas jusq'à ce que le "mou" soit éliminé. Puis resserrez l'écrou.

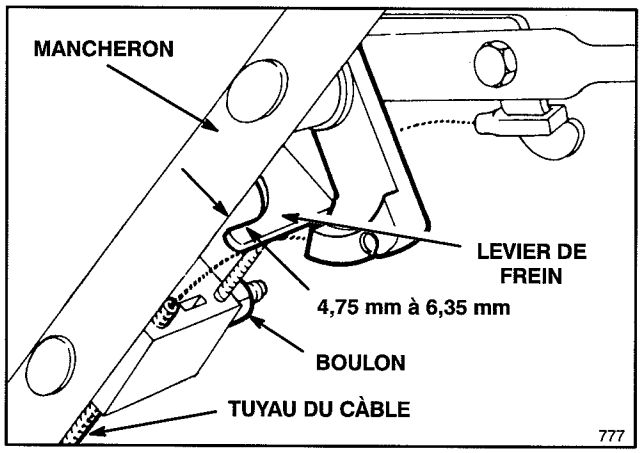

Modèles autopropulsés

Figure 23

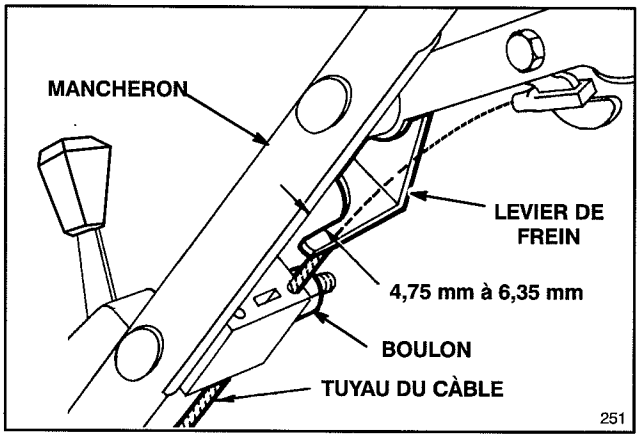

Modèles manuels

Figure 24

NETTOYAGE DE LA TONDEUSE

Dessous du carter de la tondeuse

Pour assurer une performance optimale, garder le dessous du carter propre. Veiller particulièrement à ce que les déflecteurs soient exempts de débris (Fig. 26).

Méthode de lavage

Après chaque usage, suivre la procédure ci-dessous pour éliminer les débris du dessous du carter de la tondeuse.

1. Placer la tondeuse usr une surface plane cimentée ou goudronnée près d'un tuyau d'arrosage.

2. Démarrer le moteur.

3. Engager la lame.

4. Tenir le tuyau d'arrosage à hauteur du guidon et diriger l'eau de manière à ce qu'elle s'écoule sur le sol juste à l'avant du pneu arrière droit (Fig. 25). La lame en rotation aspirera l'eau sous la tondeuse pour la laver des débris et déchets d'herbe. Laisser l'eau couler pendant quelques minutes ou jusqu'à ce que plus aucun débris ne soit chassé du dessous du carter.

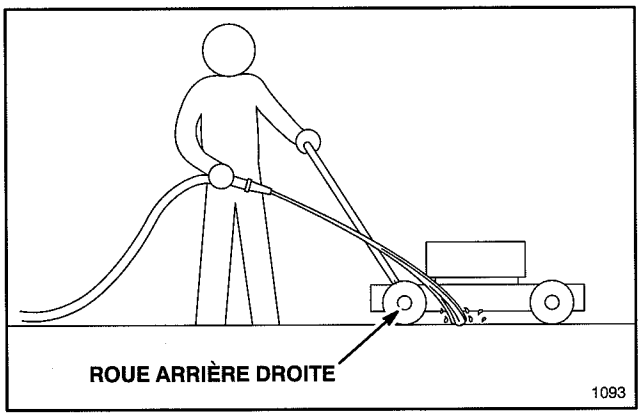

Figure 25

5. Désengager la lame.

6. Arrêter le moteur.

7. Fermer l'eau.

8. Redémarrer la tondeuse et laisser le moteur tourner pendant quelques minutes pour sécher toutes les pièces de la tondeuse. Pendant que le moteur tourne, engager et désengager plusieurs fois le dispositif de sécurité et le système d'autopropulsion pour les sécher.

Méthode de reclage

Si le lavage ne nettoie pas tous les débris du dessous du carter, basculer la tondeuse pour le racler.

1. Arrêter le moteur et débrancher le fil de bougis (Fig. 15).

2. Vidanges l'essence du réservoir d'essence: consultez la section dur la vidange d'essence, page 10.

3. Inclinez la tondeuse sur le côté gauche (Fig. 26).

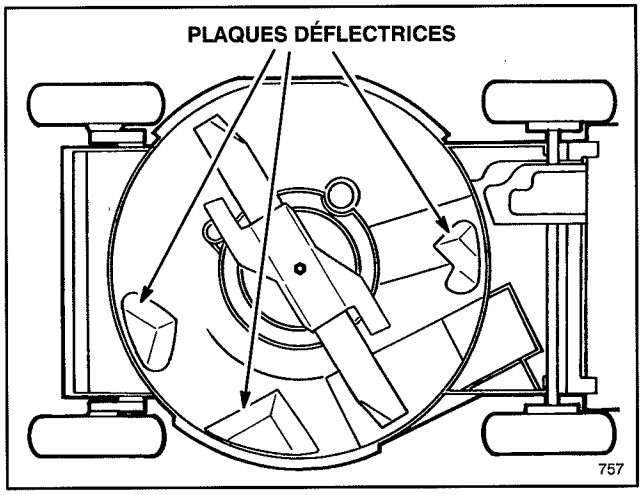

Modèles autopropulsés

Figure 26

4. Nettoyer la poussière et les déchets d'herbe avec un racloir en bois dur. Faire attention aux bavures et aux angles vifs.

5. Redresser la tondeuse.

6. Remplir le réservoir de carburant.

7. Rebrancher le fil de la bougie.

Guard de la courroie (modèles autopropulsés)

Garder le dessous de la garde de chaîne exempt de débris.

1. Arrêter le moteur.

2. Retirer les boulons de fixation de la garde de la courroie (Fig. 27), sur le carter de la tondeuse. Soulever la garde et brosser tous les débris accumulés dans cette zone. Replacer la garde.

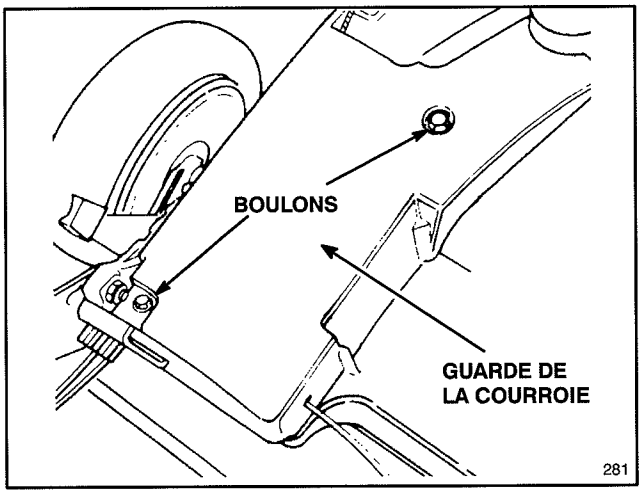

Figure 27

ENTRETIEN

PREPARATION DE LA TONDEUSE POUR LE REMISAGE

1. Pou le remisage à long termes, soit vidange le réservoir de carburant, soit utiliser un additif stabilisateur d'essence. Pour la vidange du réservoir, consulter le paragraphe: Vidange du réservoir de carburant, à la page 10. Une fois l'essence vidangée, démarrer le moteur et le laisser tourner jusqu'à ce qu'il s'arrête, faute de carburant. Si le réservoir n'est pas vidangé ou un stabilisateur ajouté au carburant, un dépôt de vernis gommeux se formera, nuisant à la performance du moteur et créant des problèmes de démarrage.

Le carburant ne peut être laissé dans le réservoir que si un additif tel que le stabilisateur/conditionneur Toro y est mélangé avant le remisage de la machine. Ce produit est un stabilisateur/conditionneur à base de distillats de pétrole. Toro déconseille l'usage de produits à base d'alcool tels que l'éthanol, le méthanol et l'alcool isopropylique. Utiliser les quantités de stabilisateur indiquées sur le récipient du produit.

Dans de conditions normales, l'additif conserve son efficacité pendant 6 à 8 mois.

2. Vidanger l'huile: voir Vidange de l'huile du carter, à la page 10. Une fois l'huile vidangée, ne pas remplir le carter avant d'avoir effectué les étapes (3 à 10) suivantes.

3. Enlevez le fil de la bougie et retirez ensuite la bougie de la culasse dans le cylindre. Versez 30 ml d'huile SAE30 dans l'orifice de la bougie. Tirez doucement le lanceur du démarreur de rappel afin de répartie l'huile à l'intérieur du cylindre. Replacez la bougie et serrez-la jusqu'à 20,4 N·m. Si vous ne possédez pas de clé dynamométrique, sererez la bougie fermement. **NE RACCORDEZ PAS LE FIL DE SUR LA BOUGIE.**

4. Nettoyer de la tondeuse; voir: Nettoyage de la tondeuse, page 13.

5. Vérifiez l'état de la lame. Voir "Inspection/Retrait/Aiguisage de la lame," page 11.

6. Serrez tous les boulons, écrous et vis.

7. Débarrassez le cylindre, les ailettes de la culasse et le carter du souffleur de toute saleté et débris de tonte. Enlevez également l'herbe, la saleté et la crasse des pièces entérieures du moteur, de la coiffe du moteur et du dessous du carter de la tondeuse.

8. Nettoyez le filtre à air: reportez-vous à l'Entretien du Filtre à Air, page 9.

9. Lubrifiez les roues: reportez-vous à la Lubrification, page 13.

10. Retouches avec de la peinture toutes les surfaces rouillées ou écaillées. La peinture TORO Re-Kote est disponsible chez votre concessionnaire TORO.

11. Remplissez le carter d'huile.

12. Remisez la tondeuse dans une endroit propre et sac. Couvrez la tondeuse pour la protéger et la garder propre.

EQUIPEMENT EN OPTION

Pour les applications spéciales, les accessoires suivants sont disponibles chez voire concessionnaire TORO agréé.

1. Kit d'ensacheur arrière (modèle 59174 pour les modèles autopropulsés et 59179 our les modèles à propulsion manuelle)—Installez le canal d'éjection et le sac à herbe à montage arri'ere pour convertir la tondeuse Recycler® II Super Pro® en tondeuse à ensachage arrière (Fig. 28). Inclut l'obturateur du canal d'éjection.

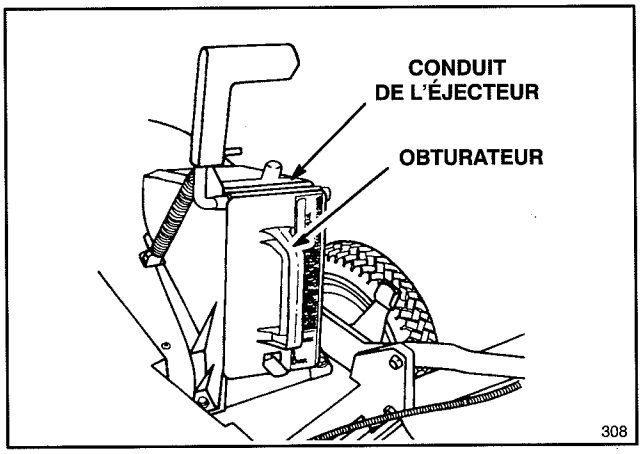

Figure 28

2. Kit d'éjecteur latéral, modèle 59189—Installez l'éjecteur et la chut d'éjection latérale pour convertir la tondeuse Recycler® II Super Pro® en tondeuse à éjection latérale (Fig. 29). Inclut l'obturateur du canal d'éjection.

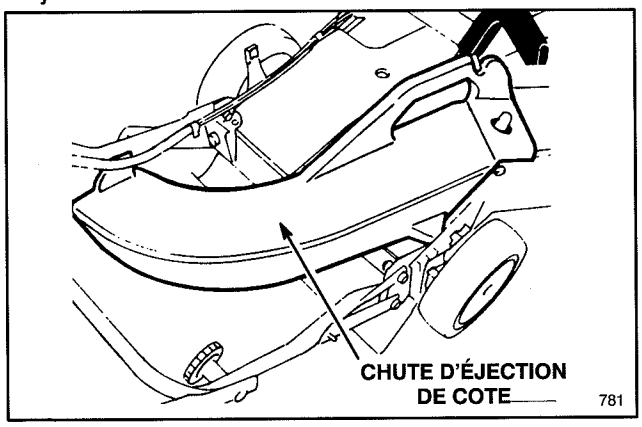

Figure 29

3. Kit de déchaumeuse, modèle N° 59131 (modèles autopropulsés)—Se monte en quelques minutes. Se fixe à l'avant pour permettre une bonne manoeuvrabilité. Les fourchons à ressort soulèvent le chaume que est alors aisément aspiré dans le sac à herbe (Fig. 30) et peut être jeté facilement.

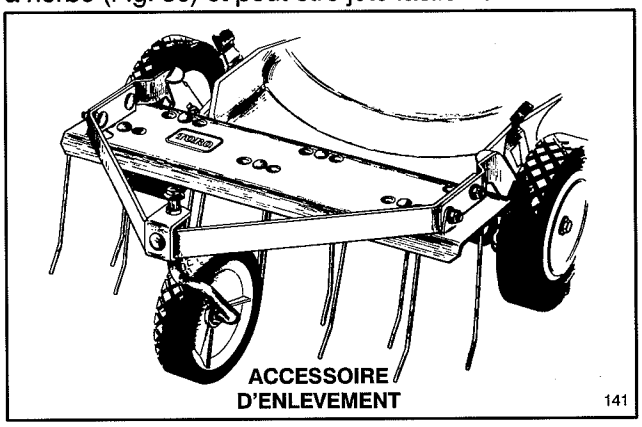

Figure 30

4. Pare-etincelles, pièce n° 398067—If a spark arrestor is required because of local, state, or federal regulations, it may be purchased at your local Authorized Toro Service Dealer. If mower is operated on any California forest, brush, or grass covered land without a properly operating spark arrestor, the operator is violating state law, Section 4442 Public Resources Code.

SOUTIEN DU SERVICE TORO

Si vous avez jamais besoin d'aide – concernant la sécurite, le montage, l'utilisation et l'entretien ou la recherche et l'élimination des pannes, contactez votre Concessionnaire ou Distributeur TORO local. Voyez les "Pages Jaunes" pour obtenir de l'aide. En plus de leurs techniciens qualifiés, le concessionnaire et le distributeur ont des accessoires d'usine approuvés et des pièces de rechange. Gardez votre TORO entiérement TORO. Achetez les pièces de rechange et les accessoires authentiques.

IDENTIFICATION DU PRODUIT

Une décalcomie portant les numéros de modèle et de série est apposée sur le dessous du panneau de commande. Mentionnez toujours les numéros spécifiques de ce décalque dans votre correspondence ou si cous aves besoin de pièces de rechange.

La politique de Toro est de concevoir et de fabriquer des produits de haute qualité. Pour assurer la satisfaction de ses clients, Toro offre une garantie extensive pour tous ses produits. Votre machine TORO à moteur GTS est livrée avec deux déclarations de garantie. La Garantie Toro Couverture Totale est notre garantie standard, imprimée sur la dernière page de ce manual.

Outre cette Garantie Toro Couverture Totale, nous avons une telle confiance dans le niveau de performance et la durabilité du moteur TORO GTS que nous offrons une *Garantie de démarrage!* Voir ci-dessous pour les détails concernant cette garantie supplémentaire.

LA GARANTIE DEMARRAGE DE TORO

Garantie limitée de cinq ans sur le moteur Toro GTS 150 OHV

Ce qui est couvert

The Toro Company garantit, pour une période de cinq ans à compter de la date d'achat et sous réserve qu'il soit soumis aux entretiens de routine requis, que votre moteur TORO GTS 150 démarrera à la première ou seconde tentative, ou que nous le réparerons. Les couts des pièces et main-d'oeuvre sont inclus. Toutefois, les frais de transport servont à votre charge. Cette garantie couvre tous les moteurs TORO GTS 150 vendus après le ler septembre 1991.

Ce que vous devez faire pour que la garantie reste valide

Votre moteur TORO GTS 150 doit être entretenu conformément au programme d'entretien détaillé du manuel de l'utilisateur, à vous propres frais. Vous devrez noter toutes les opérations d'entretien sur le carnet de maintenance fourni et conserver votre preuve d'achat. Votre moteur devra également être confié à un réparateur TORO agréé pour la révision annuelle.

Comment obtenir le service?

Si les qualités de démarrage de votre moteur TORO GTS 150 diminuent au point qu'il ne démarre plus après une ou deux tentatives de lancement par un adulte en bonne forme physique, prenez les mesures suivantes:

1. Contactez un réparateur TORO agréé ou votre distributeur TORO.

2. Celui-ci vous demandera soit de lui retourner le produit, soit, si cela est plus comode, vous référera à un autre centre de dépannage TORO.

3. Emmenez le produit, accompagné de votre carnet de maintenance et preuve d'achat, chez le réparateur.

Si, pour une raison quelconque, vous n'êtes pas satisfait du diagnostic du réparateur quant au démarrage de votre moteur ou du service fourni, contactez votre distributeur TORO.

TORO Customer Service Department
8111 Lyndale Avenue South
Minneapolis, Minnesota 55420

Ce qui n'est pas couvert par la garantie

Cette garantie ne couvre pas:

1. Les réparations sur des articles utilisés à des fins commerciales.
2. Les opérations normales d'entretien telles que le remplacement des bougies, du filtre à air et les réglages du carburateur.
3. Les vidanges d'huile et les graissages.
4. Les réparations ou réglages dus:
   a. au non respect des directives pour les opérations d'entretien;
   b. à des dommages survenus parce que la lame a heurté unj objet;
   c. à la présence de contaminants dans le système de carburation;
   d. à l'usage d'un carburant ou d'un mélange inadéquat (en cas de doute, consultez le manuel de l'utilisateur);
   e. au manquement à se conformer aux procédures d'entreposage contenues dans le manuel de l'opérateur;
   f. à un usage abusif, à la négligence ou à un accident;
   g. à des réparations ou des tentatives de réparation par toute autre personne qu'un réparateur TORO agréé.
5. A des conditions d'utilisation particulières où le démarrage nécessite plus d'une ou deux tentatives de lancement:
   a. les quelques premiers démarrages après une longue période de non utilisation ou d'entreposage saisonnier;
   b. le démarrage par temps froid, par exemple au début du printemps ou à la fin de l'automne peut requérir plus d'une ou deux tentatives de lancement (modèles rotatifs seulement);
   c. une procédure de démarrage inadéquate. Si vous avez des difficultés à faire démarrer votre moteur, asurez-vous que vous procédez bien conformément aux instructions du manuel de l'utilisateur, ce qui peut vous épargner une visite à votre concessionnaire.

Toutes les réparations sous garantie remboursables aux termes de cette police doivent être effectuées par un réparateur TORO agréé utilisant des pièces TORO d'origine.
Les services fournis par un réparateur TORO agréé décrits ci-dessus constituent le seul recours de l'acheteur.

Comment La Loi D'État S'applique À Cette Garantie

Il n'existe aucune garantie expresse à l'exception de la Garantie Toro Couverture Totale. Toutes les garanties implicites de valeur marchande (aptitude du produit pour un usage normal) et d'aptitude à l'usage (aptitude du produit à un usage donné) sont limitées à la durée de la garantie expresse.

Certains États ne permettent pas de limite des garanties implicites, par conséquent la clase ci-dessus peut ne pas s'applique à votre cas.

La société Toro décline toute responsabilité pour des dommages directs ou indirects résultant de l'usage du produit, y compris les coûts ou frais occasionnés par l'utilisation d'un équipement de remplacer pendant les périodes de dysfonctionnement ou de non utilisation.

Certains États ne permettent pas de limite des garanties implicites, par conséquent la clause ci-dessus peut ne pas s'appliquer à votre cas.

Cette garantie vous donne des droits légaux spécifiques. Vous pouvez également bénéficier de certains autres droits, lesquels varient d'un État à l'autre.

FICHE D'ENTRETIEN POUR LA GARANTIE DEMARRAGE

La garantie démarrage ne restera valide que si les opérations d'entretien ci-dessous sont effectuées après 25 heures de service et plus souvent si la machine est utilisée en milieu poussiéreux. Suivre les directives de ce manuel et notez les informations d'entretien sur la fiche ci-dessous.

Date	Heures de service	Entretien du filtre à air	Vidange d'huile Ne s'applique pas aux 2 temps	Graissage des roues	Vérification de la bougie	Remisage

TORO Consumer Products

GARANTIE TORO COUVERTURE TOTAL

Garantie totale de deux ans
(Garantie limitée pour usage commercial)

Ce qui est couvert par la garantie expresse

La société Toro promet de réparer tout produit TORO utilisé pour des applications résidentielles en cas de défauts de matériau ou de construction, et ce our une période de deux ans à compter de la date d'achat. Les coûts des pièces et de la main d'oeuvre sont compris; toutefois, les frais de transport sont à la charge de l'acheteur.

Les frais de transport dans un rayon de 25 km autour du concessionnaire sont couverts aux termes de cette garantie pour les déneigeuses à deux étages, les équipements de déblaiement guidés et tous les produits pilotés TORO Wheel Horse. Les tondeuses à moteur, déneigeuses à un étage et autres produits non spédifiquement couverts sont exclus de la clause de remboursement des frais de transport aux termes de cette garantie.

Produits couverts par cette garantie

Cette garantie s'applique à tous les produits consommateurs àmoteur à essence (y compris les produits pilotés TORO Wheel Horse). Les produits pilotés Pro-Line, les tondeuses poussées àgrande largeur de coupe et les tondeuses commerciales de 53 cm non équipées d'une commande d'arrêt de lame sont couverts par des déclarations de garantie séparées.

Usage commercial

Les produits consommateurs TORO utilisés à des fins commerciales, institutionnelles ou de location sont couverts par une garantie limitée pour les périodes indiquées ci-dessous, à compter de la date d'achat:

Produits — Période de garantie

- Mini-tracteurs de jardin
  Châssis ..... garantie limitée de 1 an
  Moteur ..... garantie limitée de 2 ans
- Tondeuse commerciale poussée de 53 cm avec commande d'arrêt de lame .. garantie limitée de 1 an
- Tracteurs de pelouse et de jardin, tondeuses pilotées à moteur arrière, taille-bordures de 3 et 3,5 CV, élagueuses à arbre droit et souffleurs portatifs ..... garantie limitée de 90 jours
- Tous autres produits ..... garantie limitée de 45 jours

Comment obtenir des réparations sous garantie

Si votre produit TORO présente un défaut de matériau ou de fabrication, contactez le revendeur chez qui vous l'avez acheté ou n'importe quel concessionnaire TORO agréé, dont vous trouverez le numero dans les pages jaunes de l'annuaire. Celui-ci prendra les dispositions nécessaires pour réparer le produit dans son établissement ou recommandera un autre concessionnaire agréé si cela s'avère plus commode. Il se peut que vous deviez présenter la preuve d'achat (une copie de la carte d'enregistrement, un reçu, etc.) pour valider la garantie.

Si, pour une raison quelconque, vous n'êtes pas satisfait du diagnostic de votre concessionnaire quant au défaut de matériau ou de fabrication, ou souhaitez vous faire recommander un concessionnaire TORO agréé, n'hésitez pas à nous contacter à:

Toro Customer Service Department
8111 Lyndale Avenue South
Bloomington, MN 55420–1196
U.S.A.
612–888–8801

Ce qu'il faut faire pour que la garantie reste effective

Vous devez entretenir votre produit TORO conformément aux procédures décrites dans le manuel de l'utilisateur. Ces opérations d'entretien de routine seront effectuées par vous ou par le concessionnaire, à vos frais.

Ce qui n'est pas couvert par la garantie et comment la loi de l'État ou de la province s'applique à cette garantie

Il n'existe aucune autre garantie expresse, à l'exception de la garantie de démarrage TORO sur les moteurs GTS. Cette garantie ne couvre pas:

- Les coûts d'entretien de routine et de pièces de rechange telles que les filtres, le carburant, les lubrifiants, les pièces nécessaires aux réglages, l'affûtage de la lame et les réglages de freins et d'embrayage.
- Tout produit ou pièce qui aura été modifié ou soumis à un usage abusif, qui aura été réparé ou dont certaines pièces auront été remplacées 'a la suite d'une usure normale, d'un accident ou d'un manque d'entretien adéquat.
- Les réparations imputables 'a l'usage d'un carburant non approprié, à des contaminants dans le système de carburation ou au manquement à préparer correctement le système de carburation avant toute période de remisage supérieure à trois mois.
- Les frais de cueillette et de livraison pour des distances excédant 25 km autour du concessionnaire TORO agréé (pour les produits couverts seulement).

Toutes les réparations couvertes aux termes de cette garantie devront être effectuées par un concessionnaire TORO agréé utilisant des pièces de rechange homologuées.

Les réparations par un concessionnaire TORO agréé constituent votre seul recours aux termes de cette garantie.

La société Toro décline toute responsabilité pour des dommages indirects résultant de l'usage du produit, y compris les coûts ou frais occasionnés par l'utilisation d'un équipement ou d'un service de remplacement pendant les périodes de fonctionnement défectueux ou de remisage d'une durée raisonnable, en attendant l'achèvement des réparations aux termes de cette garantie. CErtains États ou provinces ne permettent pas de limite des garanties implicites. Par conséquent, la clause ci-edessus peut ne pas s'appliquer à votre cas.

Cette garantie vous donne des droits spécifiques. Vous pouvez également bénéficier de certains autres droits, lesquels varient d'un État ou province à l'autre.

PAYS AUTRES QUE LES ÉTATS-UNIS ET LE CANADA

Les clients ayant acheté des produits TORO exporté des États-Unis ou du Canada devront contacter leur distributeur (revendeur) TORO pour obtenir une police de garantie en vigueur dans leur pays, province ou État. Si, pour une raison quelconque, vous n'êtes pas satisfait des services fournis par votre distributeur ou éprouvez des difficultés à obtenir des informations sur la garantie, contactez l'importateur TORO. Si aucune autre démarche n'aboutit, vous pouvez nous contacter à la société TORO.