Form No. 3422-157 Rev B

Universaltrimdrivningssats

Reelmaster®3100-D-klippenheter på 69 cm i EdgeSeries

Modellnr 03240—Serienr 318000001 och högre

Monteringsanvisningar

Denna produkt uppfyller alla relevanta europeiska direktiv. Mer information finns i försäkran om inbyggnad i slutet av det här dokumentet.

Introduktion

Läs den här informationen noga så att du lär dig att använda och underhålla produkten på rätt sätt och för att undvika person- och produktskador. Du är ansvarig för att produkten används på ett korrekt och säkert sätt.

Kontakta gärna Toro direkt på www.Toro.com för att få information om produkter och tillbehör, få hjälp med att hitta en återförsäljare eller för att registrera din produkt.

Kontakta en auktoriserad återförsäljare eller Toros kundservice och ha produktens modell- och artikelnummer till hands om du har behov av service, Toro-originaldelar eller ytterligare information. Figur 1 visar var på produkten modell- och serienumren sitter. Skriv numren i det tomma utrymmet.

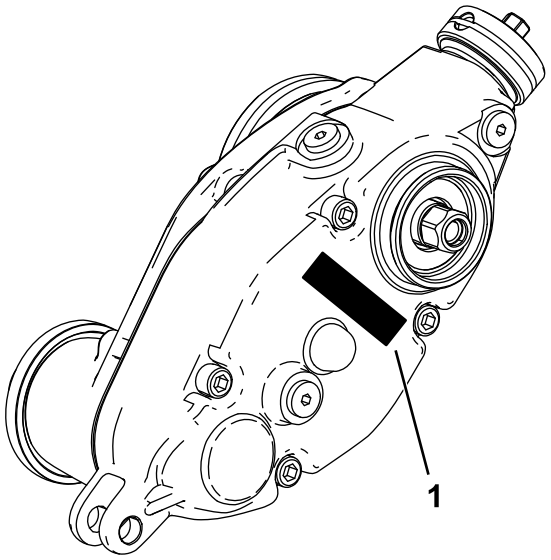

g241111

Figur 1

1. Plats för modell- och serienummer

Modellnr _____

Serienr _____

© 2019—The Toro® Company
8111 Lyndale Avenue South
Bloomington, MN 55420

Registrera din produkt på www.Toro.com.

CE

Översättning av originalet (SV)
Tryckt i USA
Med ensamrätt

3422-157 B

Lösa delar

Använd diagrammet nedan för att kontrollera att alla delar finns med.

Tillvägagångssätt	Beskrivning	Antal	Användning
1	Inga delar krävs	–	Förbereda maskinen.
2	Inga delar krävs	–	Ta fram de verktyg som behövs för ihopsättning.
3	Inga delar krävs	–	Fastställa vilken sida trimmaren ska monteras på.
4	Extra lång räfflad insats (högergängad) Extra lång räfflad insats (vänstergängad) Flänslåsmutter (⅜ tum)	2 1 6	Förbereda klippenheten.
5	Viktfäste Sexkantsskruv med runt huvud (3/8 x 3/4 tum) Trimmardrivningens låda (vänsterdrivning) Trimmardrivningens låda (högerdrivning)	3 6 2 1	Montera viktfästet och trimmardrivningens låda.
6	Sexkantsskruv (3/8 x 3/4 tum) Svängnav O-ring Mellanremskivenhet (vänster) Mellanremskivenhet (höger) Låsmutter (⅜ tum)	6 3 3 1 2 6	Montera mellanremskivenheten.
7	Justerstift Saxpinne Vänster klipphöjdsfäste Höger klipphöjdsfäste Flänslåsmutter (⅜ med sexkant på ⅝ tum)	6 6 3 3 6	Montera klipphöjdsfästena och den främre rullen.
8	Kåpa	3	Montera trimmardrivningens kåpa (endast för universaltrimmare som inte har någon bakre rullborstssats monterad).
9	Skruv (¼ x 1½ tum) Kontramutter Axelklämma	12 12 12	Montera trimsatsen (beställs separat) och borstsatsen (tillval).
10	Vagnsskruv (5/16 x 3 1/2 tum) Distansbricka Flänsmutter (5/16 tum) Vikt	6 6 6 18	Montera vikterna (endast trimmare, med eller utan främre gräskorgar och bakre klippenhet utan den bakre gräskorgen).
11	Vagnsskruv (5/16 x 3 1/2 tum) Distansbricka Flänsmutter (5/16 tum) Vikt	6 6 6 12	Montera vikterna (med trimmare och bakre rullborste).

Tillvägagångssätt	Beskrivning	Antal	Användning
12	Vagnsskruv (5/16 x 2 1/4 tum), artikelnr 3230-7 – säljs separat	1	Montera vikterna (bakre klippenhet med endast trimmare och med den bakre gräskorgen).
	Vagnsskruv (5/16 x 3 1/4 tum), artikelnr 3230-13 – säljs separat	1	
	Vagnsskruv (5/16 x 4 1/2 tum), artikelnr 3230-30 – säljs separat	1	
	Distansbricka	2	
	Flänsmutter (5/16 tum)	1	
	Låsmutter (5/16 tum), artikelnr 3296-47 – säljs separat	2	
	Vikt	2	
	Lätt vikt (artikelnr 132-0734-03 – säljs separat)	6	

1

Förbereda maskinen

Inga delar krävs

Tillvägagångssätt

1. Parkera maskinen på en plan yta.
2. Koppla in parkeringsbromsen.
3. Stäng av motorn och ta ut nyckeln.

2

Verktyg som behövs för ihopsättning

Inga delar krävs

Tillvägagångssätt

- Momentnyckel – 5,2–6,8 N·m
- Momentnyckel – 115–129 N·m
- Momentnyckel – 135–150 N·m
- Verktyg för cylinderdrivningsaxeln, artikelnummer TOR4074 (används endast till 17,8 cm-cylindrar)

3

Fastställa monteringen

Inga delar krävs

Tillvägagångssätt

Använd följande diagram för att bestämma trimsatskitens och cylindermotorernas placering.

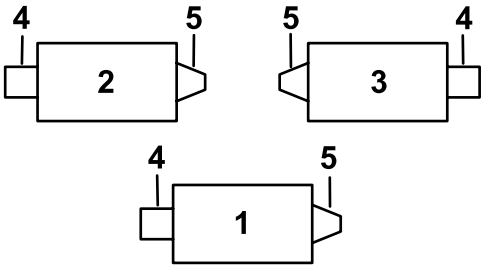

G034633

g034633

Figur 2

1. Klippenhet 1
2. Klippenhet 2
3. Klippenhet 3
4. Vänster trimsats
5. Cylindermotor
6. Höger trimsats

Obs: Om både en trimsats och en bakre rullborstsats ska monteras på klippenheten ska trimsatsen monteras först.

4

Förbereda klippenheten

Delar som behövs till detta steg:

2	Extra lång räfflad insats (högergängad)
1	Extra lång räfflad insats (vänstergängad)
6	Flänslåsmutter (⅜ tum)

Tillvägagångssätt

Obs: Om inget annat anges kan du kassera alla delar du tar bort.

1. Ta bort alla klippenheter från traktorenheten. Se *bruksanvisningen*.
2. Ta bort vagnsskruvarna och låsmuttrarna som håller fast klipphöjdsfästena vid klippenhetens sidoplåtar (Figur 3).

   Obs: Spara vagnsskruvarna tills du ska montera de nya klipphöjdsfästena.

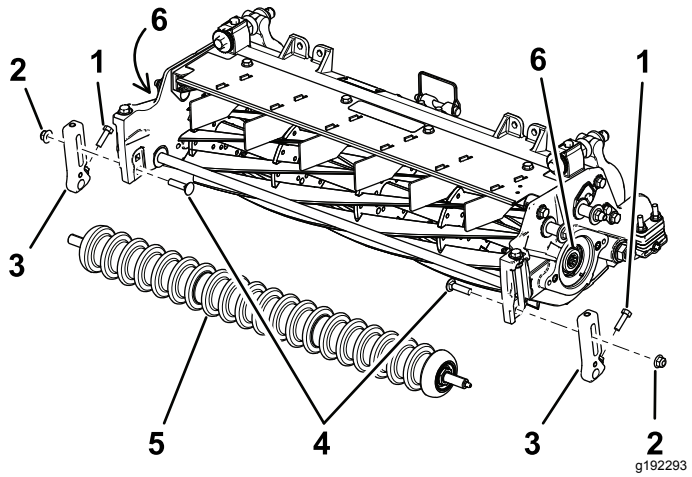

Figur 3

1. Skruv
2. Låsmutter
3. Klipphöjdsfäste
4. Vagnsskruvar
5. Främre rulle
6. Gängade insatser

3. Lossa de skruvar som håller fast klipphöjdsfästena vid den främre rullens axel (Figur 3).
4. Ta bort de monterade klipphöjdsfästena och den främre rullen från klippenhetens sidoplåtar (Figur 3).

   Obs: Spara den främre rullen för senare montering.

5. Lås fast cylindern för borttagning. Se Låsa fast cylindern för att ta bort gängade insatser (sida 18).
6. Ta bort och kassera den räfflade insatsen från båda ändarna av cylinderaxeln med hjälp av verktyget för cylinderdrivningsaxeln (artikelnummer TOR4074 för 17,8-centimeterscylindern). Se Figur 3.

   Viktigt: **Den räfflade insatsen till vänster på klippenheten är vänstergängad. Den räfflade insatsen till höger på klippenheten är högergängad.**

   Viktigt: **Rengör gängorna i cylinderaxelns ände och ta bort eventuellt skräp eller fett innan du monterar satsen med den räfflade insatsen och trimmarlådan.**

7. Lås fast cylindern för montering. Se Låsa fast cylindern för att montera gängade insatser (sida 19).
8. Applicera en medelstark gängtätningsmassa (t.ex. Blue Loctite® 243) på gängorna på den nya och längre räfflade insatsen (Figur 4) och fäst den endast på cylinderaxeln på cylindermotorns sida. Dra åt insatsen till ett moment på 115–128 N·m.

   Viktigt: **Låt gängtätningsmassan härda i 15 minuter innan du fortsätter.**

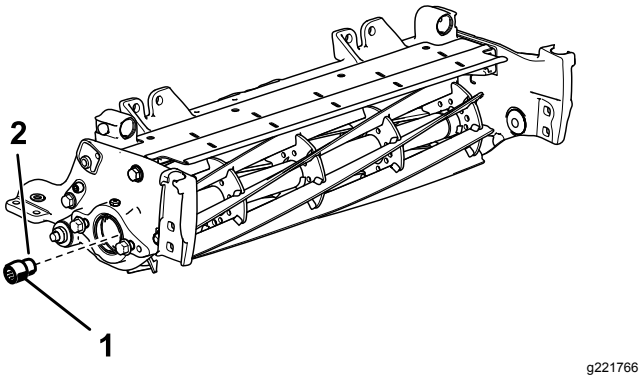

Figur 4

Höger sida av klippenheten visas

1. Extra lång räfflad insats (för cylindermotorns sida) 115–128 Nm
2. Medelstark gängtätningsmassa

9. Ta bort de två flänsskruvarna och brickorna som håller fast stödstången, och ta sedan bort stödstången (Figur 5).

   Obs: Spara flänsskruvarna.

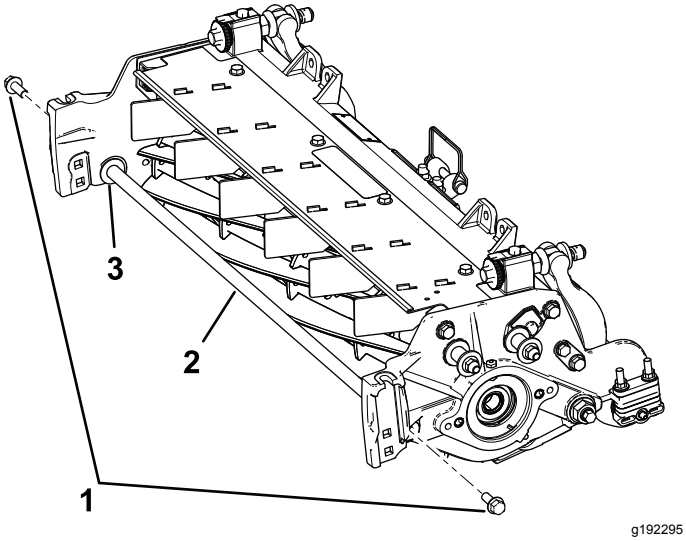

Figur 5

1. Flänsskruvar (2)
2. Stödstång
3. Bricka (2)

10. Montera de två befintliga flänsskruvarna från insidan av klippenheten och fäst dem med de medföljande flänslåsmuttrarna (⅜ tum).

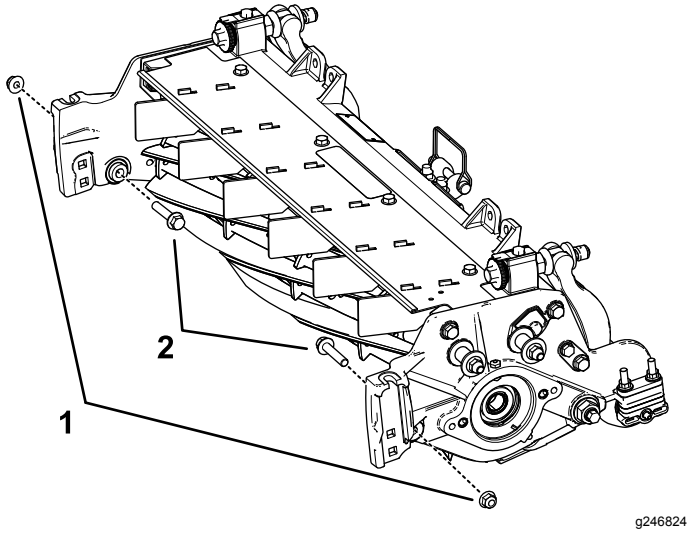

Figur 6

1. Flänslåsmutter (⅜ tum)
2. Flänsskruv

5

Montera viktfästet och trimmardrivningens låda

Delar som behövs till detta steg:

3	Viktfäste
6	Sexkantsskruv med runt huvud (3/8 x 3/4 tum)
2	Trimmardrivningens låda (vänsterdrivning)
1	Trimmardrivningens låda (högerdrivning)

Tillvägagångssätt

1. Lokalisera trimmardrivningslådorna för höger- och vänsterdrivning. Se Figur 7.

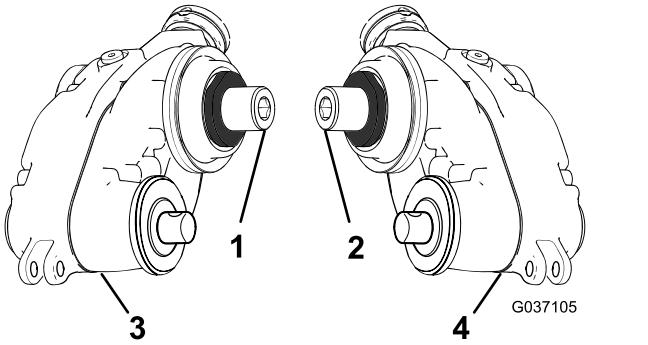

Figur 7

1. Höger adapter (gul)
2. Vänster adapter (grön)
3. Trimmardrivningens låda – högerdrivning
4. Trimmardrivningens låda – vänstedrivning

2. Fäst viktfästet vid cylindern med två sexkantsskruvar med runt huvud (⅜ x ¾ tum) enligt Figur 8.

   Obs: Fäst viktfästet på sidan om cylindern där du ska montera trimmardrivningens låda.

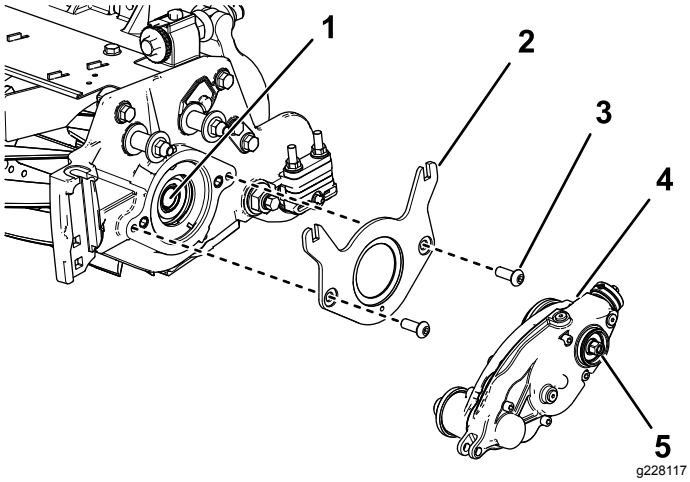

Figur 8

1. Intern cylinderaxel
2. Viktfäste
3. Sexkantsskruv med runt huvud – ⅜ x ¾ tum (2)
4. Trimmardrivningens låda (vänsterdrivning visas)
5. Sexkantsskruv (dra åt till ett moment på 135–150 Nm)

3. Applicera en medelstark gängtätningsmassa (t.ex. Blue Loctite® 243) på den inre cylinderaxelns gängor (Figur 8).
4. Fäst trimmardrivningens låda på cylinderaxeln (Figur 8) med hjälp av sexkantsskruven på trimmardrivningens låda.

   Viktigt: **Cylindern är vänstergängad på vänster sida av klippenheten och högergängad på höger sida av klippenheten.**
5. Lås fast cylindern för montering. Se Låsa fast cylindern för att montera gängade insatser (sida 19).
6. Dra åt sexkantsskruven till 135–150 Nm.

   Viktigt: **Du måste använda en sexkantshylsa med tjock vägg.**

   Viktigt: **Använd inte en slagskruvnyckel i detta steg.**

   Viktigt: **Låt gängtätningsmassan härda i 15 minuter innan du fortsätter.**

6

Montera mellanremskivenheten

Delar som behövs till detta steg:

6	Sexkantsskruv (3/8 x 3/4 tum)
3	Svängnav
3	O-ring
1	Mellanremskivenhet (vänster)
2	Mellanremskivenhet (höger)
6	Låsmutter (⅜ tum)

Tillvägagångssätt

1. Placera mellanremskivenheten på motsatt sida av cylindern från trimmardrivningens låda.
2. Montera o-ringen på svängnavet.
3. Stryk på monteringssmörjmedel längs svängnavets yttre diameter (Figur 9).

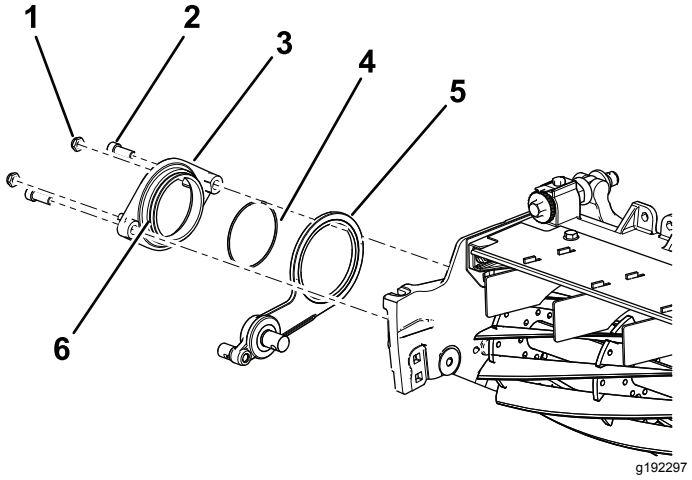

Figur 9

1. Låsmutter, ⅜ tum (2)
2. Sexkantsskruv (3/8 x 3/4 tum)
3. Svängnav
4. O-ring
5. Mellanremskivenhet (höger sida visas)
6. Stryk monteringssmörjmedel längs navets yttre diameter.

4. Fäst svängnavet över mellanremskivenheten på cylindern med två sexkantsskruvar (3/8 x 3/4 tum) (Figur 9).
5. Montera två låsmuttrar löst på svängnavet (Figur 9).

7

Montera klipphöjdsfästena och den främre rullen

Delar som behövs till detta steg:

6	Justerstift
6	Saxpinne
3	Vänster klipphöjdsfäste
3	Höger klipphöjdsfäste
6	Flänslåsmutter (⅜ med sexkant på ⅝ tum)

Tillvägagångssätt

1. Montera höger och vänster klipphöjdsfäste samt den främre rullenheten löst på klippenhetens sidoplåtar med de vagnsskruvar som du tog bort tidigare (Figur 10).

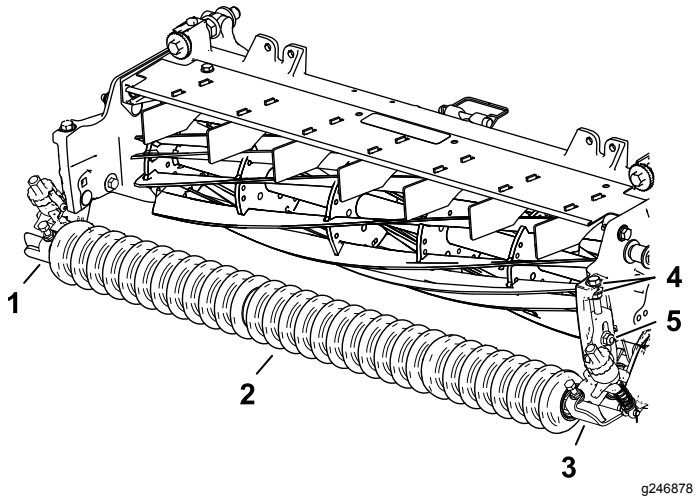

Figur 10

1. Höger klipphöjdsfäste
2. Främre rullenhet
3. Vänster klipphöjdsfäste
4. Brickor
5. Vagnsskruv och flänslåsmutter (⅜ med sexkant på ⅝ tum)

2. På vänster sida skjuter du in klipphöjdsfästets justerarmsstång i öppningen i trimmardrivningens låda och fäster den med ett justerstift och en saxpinne enligt Figur 11.

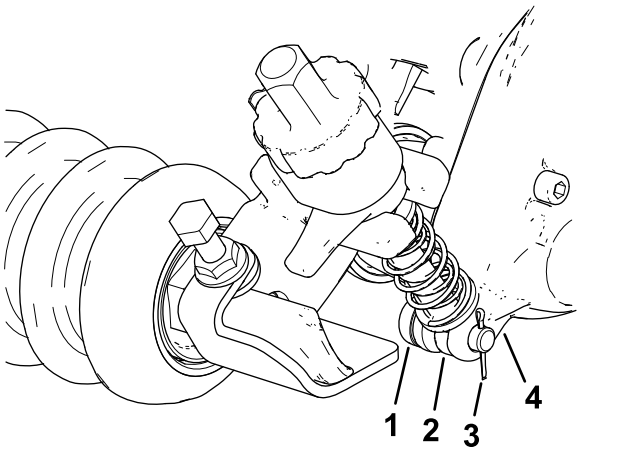

Figur 11

1. Justerstift
2. Justerarmsstång
3. Saxpinne
4. Trimmardrivningens låda

3. På sidan med mellanremskivenheten: Rikta in klipphöjdsfästets justerarmsstång med justeringskragen på mellanremskivenheten och säkra den med ett justerstift och en saxpinne (Figur 12).

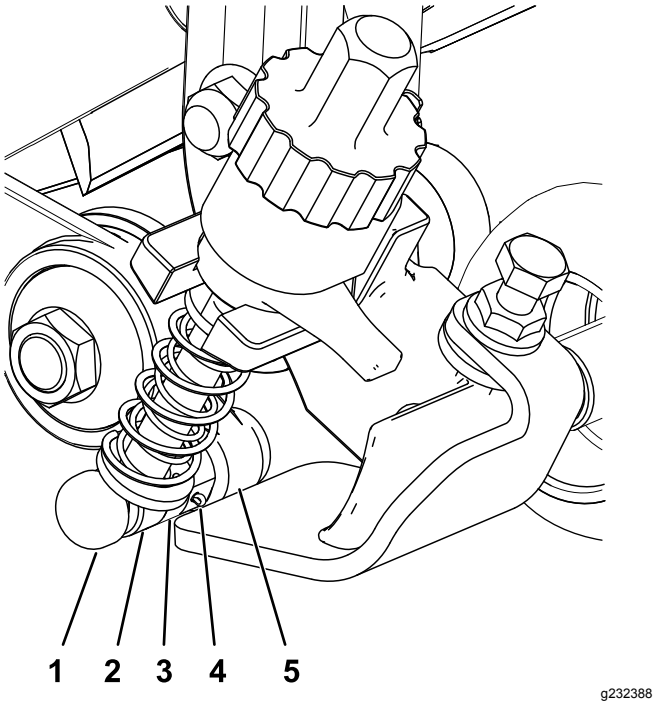

Figur 12

1. Justerstift
2. Justerarmsstång
3. Justeringskrage
4. Saxpinne
5. Mellanremskivenhet

4. Dra åt vagnsskruvarna och låsmuttrarna som håller fast klipphöjdsfästena vid sidoplåtarna (Figur 13).

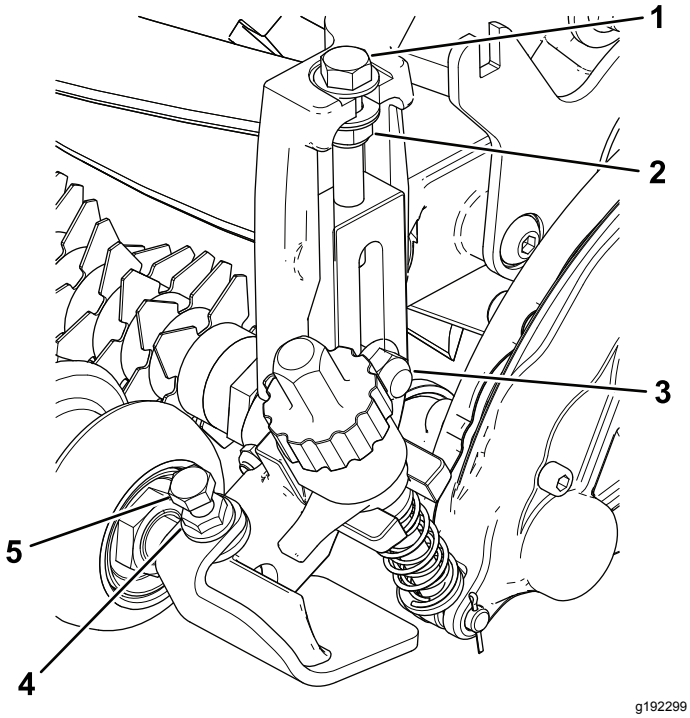

Figur 13

1. Justerskruv
2. Låsmutter
3. Vagnsskruv och flänslåsmutter (⅜ med sexkant på ⅝ tum)
4. Flänsmutter
5. Huvudskruv

5. Dra åt låsmuttern på klipphöjdsfästets justerskruv, och lossa sedan låsmuttern ett halvt varv (Figur 13).
6. Placera den främre rullen mitt emellan klipphöjdsfästena och lås den på plats med huvudskruvarna och flänsmuttrarna (Figur 13).

8

Montera trimmardrivningens kåpa

Delar som behövs till detta steg:

3	Kåpa

Tillvägagångssätt

Endast för universaltrimmare som inte har någon bakre rullborstssats monterad:

1. Applicera en medelstark fästmassa för cylinderbindning (t.ex. grön Loctite 609®) runt låsringens skåra och den yttre diameterytan (Figur 14).
2. Montera kåpan enligt Figur 14.

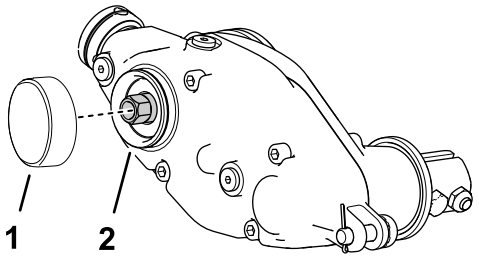

Figur 14

1. Kåpa
2. Stryk på medelstark bindningsmassa

9

Montera trimsatsen och borstsatsen (tillval)

Trim- och borstsatser säljs separat

Delar som behövs till detta steg:

12	Skruv (¼ x 1½ tum)
12	Kontramutter
12	Axelklämma

Montera trimsatsen

Beställs separat

Modellnummer	Trimsats
03241	Kassettsats med 69 cm trimknivar

1. Skaffa lämplig kassettsats med trimknivar eller borstsats efter behov och klippenhet. Se tabellen ovan.
2. Rikta in trimmaren med de korta drivaxlarna till trimmardrivningens låda och mellanremskivenheten (Figur 15).

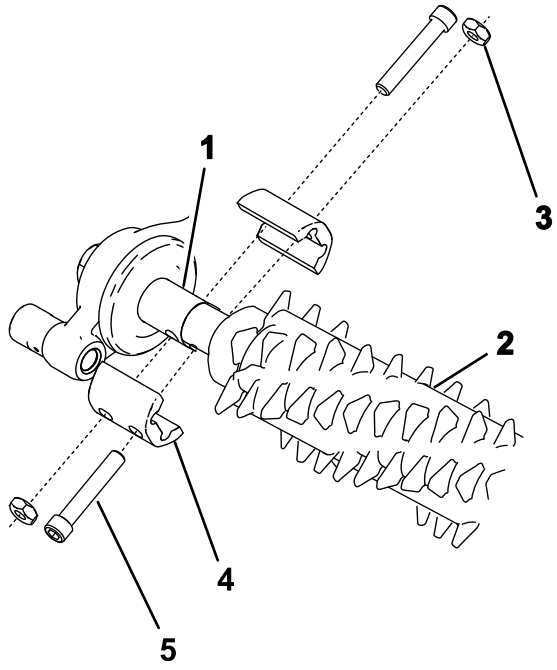

g240752

Figur 15

1. Kort drivaxel
2. Trimmare
3. Kontramutter (4)
4. Axelklämma (4)
5. Skruv (4) (dra åt till 5–7 Nm)

3. Fäst trimmaren vid maskinen enligt Figur 15 med fyra skruvar (¼ x 1 ½ tum), fyra kontramuttrar och fyra axelklämmor.
4. Dra åt skruvarna till 5–7 N·m.

Montera borstsatsen

Artikelnummer	Borstsats
133-8222	69 cm borstsats

1. Skaffa borstsatsen (tillval) för trimknivkassetterna efter behov och klippenhet. Se tabellen ovan.
2. Lossa fästmuttrarna som håller trimknivarna på plats på båda sidor om trimsatsaxeln (Figur 16).

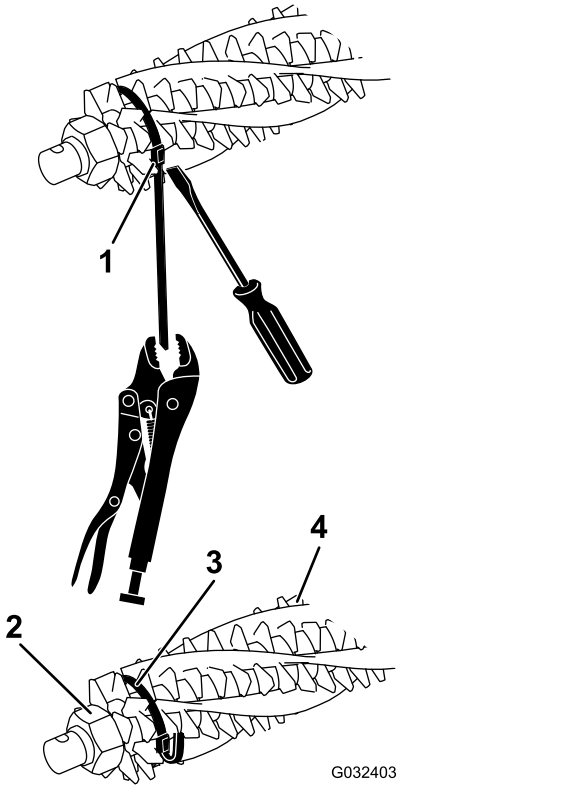

g032403

Figur 16

1. Remspänne
2. Fästmutter
3. Rem
4. Borste

3. Skjut in en borste från ena sidan av trimningscylindern i samtliga spår runt hela trimningscylindern (Figur 17).

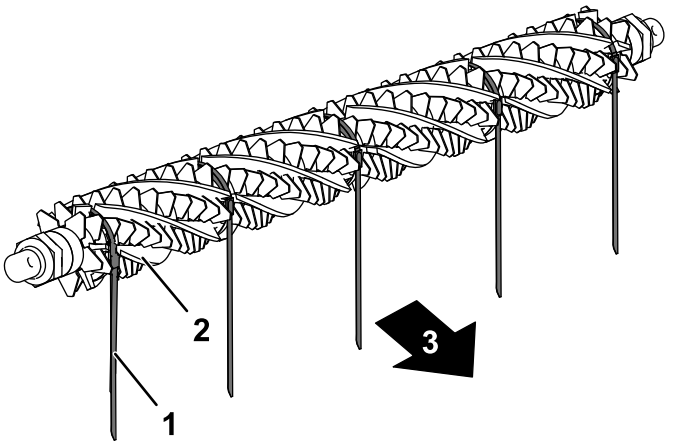

g232518

Figur 17

1. Rem
2. Borste
3. Mot maskinens baksida

4. Kontrollera att borstarna sitter ordentligt i skårorna på trimknivarna (Figur 16 och Figur 18).

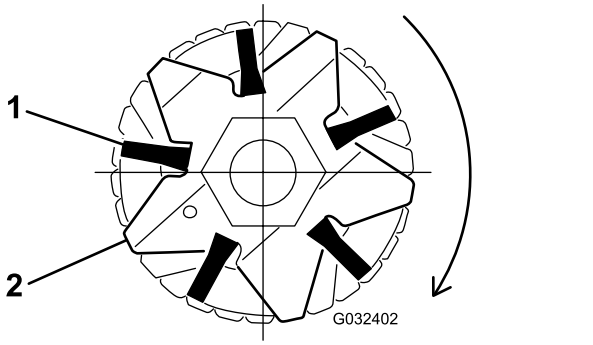

g032402

Figur 18

1. Borste
2. Kniv

5. Linda remmarna löst runt trimningscylinderns axel och borstarna enligt Figur 16 och för in remmarna i skårorna i borstarna Figur 18.

   Placera borstarna så att remmarna ligger mellan följande knivar: 2 och 3, 12 och 13, 23 och 24 eller 24 och 25, 35 och 36 samt 45 och 46.

   Viktigt: **Remmarna måste lindas runt trimkniven och borsten i den primära rotationsriktningen. Figur 17 visar remmarna monterade för framåtrotation.**

   Obs: Om borstarna inte sitter ordentligt i knivskårorna ska du lossa trimknivarnas fästmuttrar i båda ändarna på trimsatsaxeln, rikta in borstarna ordentligt i knivskårorna och dra åt trimknivarnas fästmuttrar (Figur 16).

6. Dra åt trimknivarnas fästmuttrar till 45,2 N·m.
7. Tryck en skruvmejsel mot remspännet och grip tag i remmen med en låstång. Dra sedan åt remmarna ordentligt tills de låses fast i skårorna på borstarna (Figur 16).
8. Kapa remmen så att den är ca 6 mm från spännet och vik den resterande remmen över spännet.

10

Montera vikterna

Endast trimmare, med eller utan främre gräskorgar och bakre klippenhet utan bakre gräskorg

Delar som behövs till detta steg:

6	Vagnsskruv (5/16 x 3 1/2 tum)
6	Distansbricka
6	Flänsmutter (5/16 tum)
18	Vikt

Tillvägagångssätt

För mer information om klippenheter med endast trimsatsen monterad (utan bakre rullborstsats och utan bakre gräskorg monterade), se Figur 19.

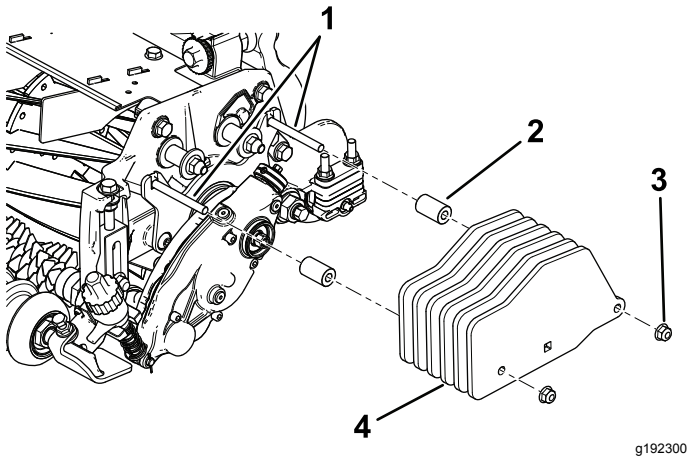

Figur 19
Endast trimmare

1. Skruvar (5/16 × 3 1/2 tum)
2. Distansbricka (2)
3. Flänsmutter – 5/16 tum (2)
4. Vikt (6)

11

Montera vikterna

Trimmare och bakre rullborste har monterats

Delar som behövs till detta steg:

6	Vagnsskruv (5/16 x 3 1/2 tum)
6	Distansbricka
6	Flänsmutter (5/16 tum)
12	Vikt

Tillvägagångssätt

För mer information om klippenheter med trimsatsen och den bakre rullborstsatsen monterad, se Figur 20.

Obs: Satsen innehåller sex vikter för varje klippenhet, men för denna montering krävs endast fyra vikter per klippenhet.

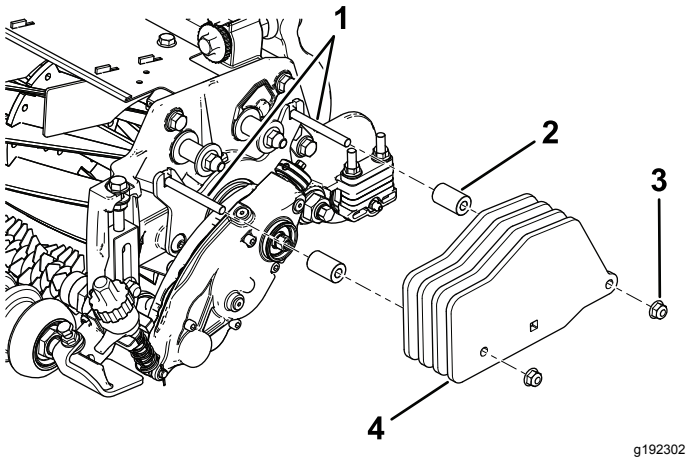

Figur 20
Trimmare med bakre rullborstsats monterad

1. Skruvar (5/16 x 3 tum)
2. Distansbricka (2)
3. Flänsmutter – 5/16 tum (2)
4. Vikt (4)

12

Montera vikterna

Bakre klippenhet med endast trimmare och med bakre gräskorg

Delar som behövs till detta steg:

1	Vagnsskruv (5/16 x 2 1/4 tum), artikelnr 3230-7 – säljs separat
1	Vagnsskruv (5/16 x 3 1/4 tum), artikelnr 3230-13 – säljs separat
1	Vagnsskruv (5/16 x 4 1/2 tum), artikelnr 3230-30 – säljs separat
2	Distansbricka
1	Flänsmutter (5/16 tum)
2	Låsmutter (5/16 tum), artikelnr 3296-47 – säljs separat
2	Vikt
6	Lätt vikt (artikelnr 132-0734-03 – säljs separat)

Tillvägagångssätt

För information om bakre klippenhet med trimsatsen och den bakre gräskorgen monterade (utan bakre rullborstsats), se Figur 21.

Montera även vikterna på de främre klippenheterna.

Obs: För information om främre klippenheter med trimsatsen och de främre gräskorgarna installerade (utan bakre rullborstsats), se Figur 19.

Obs: Den mittersta klippenheten fungerar inte med både den bakre rullborstssatsen och den bakre gräskorgssatsen.

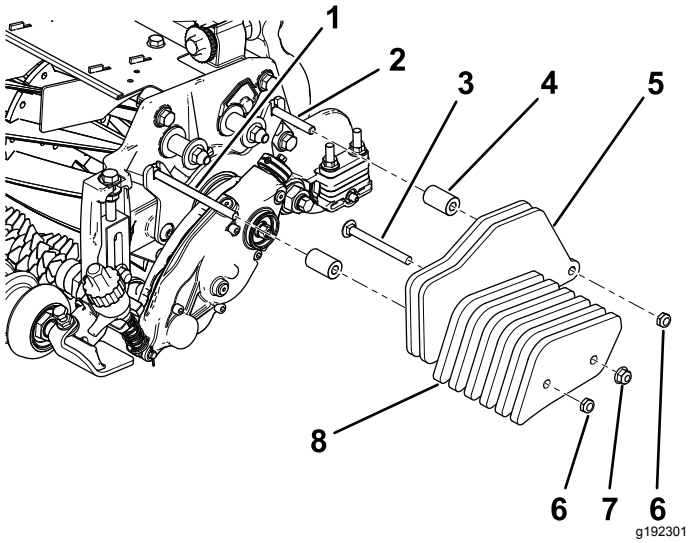

Figur 21

Bakre klippenhet med trimmare och den bakre gräskorgen monterade

1. Skruv (5/16 x 4 1/2 tum), säljs separat
2. Skruv (5/16 x 2 1/4 tum), säljs separat
3. Skruv (5/16 x 3 1/4 tum), säljs separat
4. Distansbricka (2), säljs separat
5. Vikt (2), medföljer satsen
6. Låsmutter (5/16 tum), säljs separat
7. Flänsmutter (5/16 tum), säljs separat
8. Liten vikt (4), säljs separat

Körning

Introduktion

Trimning utförs i grässkiktet över jordnivån. Trimningen stimulerar gräsets vertikala tillväxt, minskar mängden partiklar och kapar utlöpare så att gräsmattan blir tätare. Dessutom ger trimning en mer enhetlig och fast spelyta som får golfbollen att röra sig snabbare och mer precist.

Trimning ska inte ses som ett alternativ till vertikal klippning. En vertikal klippning är normalt en hårdare behandling som görs periodvis och som tillfälligt kan skada spelytan, medan trimning är en mildare standardbehandling som har utformats i syfte att snygga till gräsmattan.

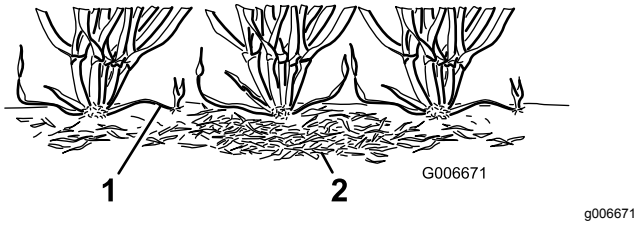

Figur 22

1. Gräsrevor (utlöpare)
2. Tovigt gräs

Trimborstar ger en mildare effekt än traditionella trimknivar när de justeras så att de får lätt kontakt med grässkiktet. Borstning kan vara bättre för de som odlar dvärggräs, eftersom sådana grässorter har ett upprättstående växtmönster och inte förtätas genom horisontell tillväxt. Borstar kan skada bladens struktur om de ställs in så att de tränger ned för djupt i grässkiktet.

Trimknivar ska aldrig tränga ned i jorden. De är effektiva för att klippa revor och ta bort tovigt gräs.

Eftersom trimning medför att bladens struktur skadas bör trimning inte utföras under perioder då gräset utsätts för stora påfrestningar. Växter för kyliga säsonger som Creeping Bent Grass och Annual Blue Grass bör inte trimmas under perioder med höga temperaturer (och hög luftfuktighet) kring mitten av sommaren.

Många faktorer påverkar trimningens resultat, inklusive:

- Tiden på året (dvs. växtsäsong) och vädermönstret
- Gräsets allmäntillstånd
- Hur ofta trimning/klippning utförs, både antalet klippningar per vecka och antalet varv per klippning
- Huvudcylinderns klipphöjdsinställning
- Trimningscylinderns höjd-/djupinställning
- Hur längre trimningscylindern har använts
- Grästypen
- Det allmänna skötselprogrammet (d.v.s. bevattning, gödning, sprutning, luftning, översådd o.s.v.)
- Trafik
- Stressperioder (d.v.s. höga temperaturer, hög luftfuktighet, ovanligt tät trafik)

Dessa faktorer kan variera mellan fairway och fairway. Kontrollera klippområdet ofta och byt trimningsmetod vid behov.

Obs: Om du använder trimningscylindern fel eller för aggressivt (d.v.s. för djup eller för frekvent trimning) kan det belasta gräsmattan i onödan och orsaka allvarliga skador på gräsytan. Använd trimsatsen med försiktighet.

Obs: Fortsätt att byta klippriktning när du använder trimmaren. Detta förbättrar effekten av trimningen.

Obs: Kör rakt fram med trimsatsen så mycket som möjligt. Var försiktig när du ska svänga en trimsats som är igång.

Justera trimsatsens höjd

⚠ FARA

Om man kommer i kontakt med cylindrar eller andra rörliga delar kan detta orsaka personskador.

- **Koppla ur cylindrarna, koppla in parkeringsbromsen, stäng av motorn och ta ur nyckeln innan du utför några justeringar på klippenheterna.**
- **Håll händer och kläder på avstånd från cylindrarna och andra rörliga delar.**

1. Parkera maskinen på en ren och plan yta. Sänk ned klippenheterna helt till marken, stäng av motorn, koppla in parkeringsbromsen och ta ur nyckeln.
2. Kontrollera att rullarna är rena och att klippenheten är inställd till önskad klipphöjd (se *bruksanvisningen* till klippenheten).
3. Vrid snabbspakarna (Figur 23) till AKTIVERAT LÄGE (handtaget ska peka mot klippenhetens främre del).

   Viktigt: **Använd tabellen för rekommenderad klipphöjd och trimningshöjd när du ska justera mätstången.**

4. Mät avståndet från trimknivens lägsta spets till arbetsytan i en ände av trimningscylindern (Figur 23). Vrid på höjdjusteringsreglaget (Figur 23) för att höja eller sänka trimknivspetsen till önskad höjd.

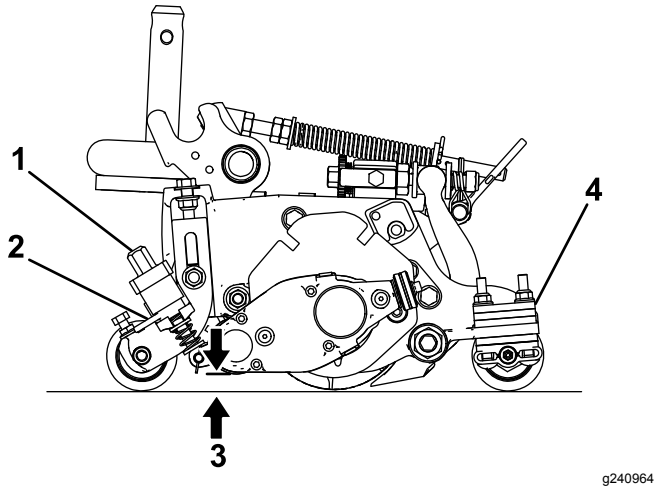

g240964

Figur 23

1. Höjdjusteringsreglage
2. Snabbspak
3. Trimsatshöjd (HOG)
4. Antal bakre rulldistanser (under sidoplåtsplatta)

5. Upprepa steg 4 på trimmarens motsatta sida. Kontrollera därefter inställningen på den första sidan av trimmaren.

   Höjdinställningen ska vara den samma på trimsatsens båda sidor. Justera höjden efter behov.

Rekommenderat intervall för klipphöjd och trimningshöjd

Klipphöjd (mm)	Klipphöjd (tum)	Antal bakre rulldistanser	Rekommenderad trimningshöjd (HOG) = klipphöjd (HOC) – trimsatsaktivering (mm)	Rekommenderad trimningshöjd (HOG) = klipphöjd (HOC) – trimsatsaktivering (tum)
6,3	**0,250**	0	3,1–6,3	0,125–0,250
9,5	**0,375**	0	4,7 till 9,5	0,187 till 0,375
9,5	**0,375**	1	4,7 till 9,5	0,187 till 0,375
12,7	**0,500**	0	6,3 till 12,7	0,250 till 0,500
12,7	**0,500**	1	6,3 till 12,7	0,250 till 0,500
12,7	**0,500**	2	6,3 till 9,5	0,250 till 0,375
15,8	**0,625**	0	9,5 till 15,8	0,375 till 0,625
15,8	**0,625**	1	9,5 till 15,8	0,375 till 0,625
15,8	**0,625**	2	9,5 till 12,7	0,375 till 0,500
19,0	**0,750**	1	12,7 till 19,0	0,500 till 0,750
19,0	**0,750**	2	12,7 till 19,0	0,500 till 0,750
19,0	**0,750**	3	12,7 till 15,8	0,500 till 0,625
22,2	**0,875**	1	15,8 till 22,2	0,625 till 0,875
22,2	**0,875**	2	15,8 till 22,2	0,625 till 0,875
22,2	**0,875**	3	15,8 till 19,0	0,625 till 0,750
25,4	**1,00**	2*	19,0 till 25,4	0,750 till 1,00
25,4	**1,00**	3	19,0 till 25,4	0,750 till 1,00
25,4	**1,00**	4	19,0 till 22,2	0,750 till 0,875

Obs: Maximalt rekommenderad trimningshöjd är halva klipphöjden till maximalt 6 mm aktivering

*Flytta trimsatsens främre klipphöjdsfäste till det nedersta sidoplåtshålet (på klippenheten).

Byta trimmarens riktning

Trimmaren har tre lägen: FRILÄGE (N), FRAMÅT (F) och BAKÅT (R). Ändra trimmarens riktning genom att vrida ratten nere på trimmardrivningens låda och rikta in önskat läge mot justeringsskåran.

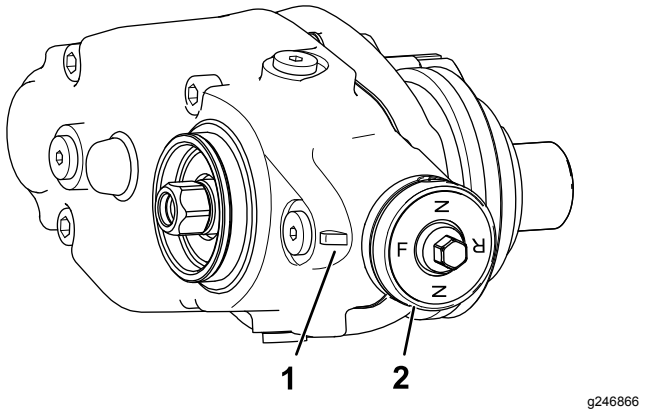

Figur 24

1. Justeringsskåra
2. Vred

Testa trimsatsens prestanda

Viktigt: **Felaktig eller för aggressiv användning av trimningscylindern (d.v.s. för djup eller för frekvent trimning) kan belasta gräsmattan i onödan och orsaka allvarliga skador. Använd trimsatsen med försiktighet.**

⚠ FARA

Om man kommer i kontakt med cylindrar eller andra rörliga delar kan detta orsaka personskador.

- **Koppla ur cylindrarna, koppla in parkeringsbromsen, stäng av motorn och ta ur nyckeln innan du utför några justeringar på klippenheterna.**
- **Håll händer och kläder på avstånd från cylindrarna och andra rörliga delar.**

Fastställ trimsatsens prestanda innan du börjar använda den regelbundet.

1. Ställ in huvudklippcylindrarna på den klipphöjd som du vanligtvis skulle använda utan trimningscylindern. Använd en Wiehle-rulle framtill och en komplett rulle baktill.

   Den mängd gräs som avlägsnas är en viktig indikator på om höjd-/djupinställningen för trimningscylindern är korrekt.

2. Ställ in var och en av trimningscylindrarna till önskad höjdinställning.

3. Undersök provområdet och fastställ om de trimmade områdena har fått önskat resultat. Om så inte är fallet ska du öka eller minska trimsatsernas höjd och köra ytterligare ett provvarv.

Kontrollera provområdets allmäntillstånd och om det har några skador två till tre dagar efter den första trimningen. Trimningen har varit för hård om de trimmade områdena blir gulbruna och de områden som inte har trimmats är gröna.

Underhåll

⚠ FARA

Om man kommer i kontakt med cylindrar eller andra rörliga delar kan detta orsaka personskador.

- **Koppla ur cylindrarna, koppla in parkeringsbromsen, stäng av motorn och ta ut nyckeln innan du utför några justeringar på klippenheterna.**
- **Håll händer och kläder borta från cylindrarna och andra rörliga delar.**

Byta smörjolja i växellådan

Serviceintervall
Efter de första 100 timmarna
Efter 500 timmar/varje år (beroende på vilket som inträffar först)

1. Rengör trimmarhusets utsida.

   Viktigt: **Kontrollera att det inte finns smuts eller gräsklipp på trimmarhusets utsida; om skräp hamnar inuti trimmaren kan det skada växellådan.**

2. Ta bort avtappningspluggen längst ner på huset (Figur 27).

3. Ta bort påfyllningspluggen på sidan av huset och lossa avluftarpluggen högst upp så att luft kan passera (Figur 27).

4. Rikta in en lämplig behållare under dräneringsöppningen för att samla upp oljan.

5. Luta klippenheten bakåt mot stödet tills dräneringsöppningen är längst ner så att all olja kan rinna ur (Figur 25).

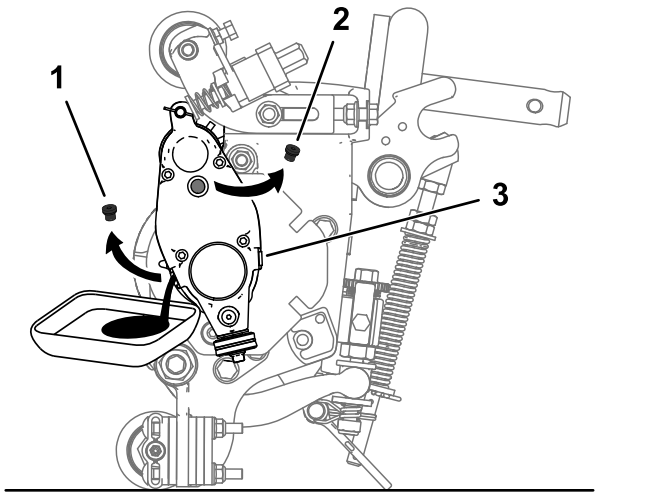

Figur 25

1. Ta bort avtappningspluggen från dräneringsöppningen.
2. Ta bort påfyllningspluggen från påfyllningsöppningen.
3. Lossa avluftarpluggen.

6. Gunga klippenheten fram och tillbaka så att all olja rinner ur. Ställ klippenheten på ett plant underlag när all olja är urtappad.
7. Sätt tillbaka avtappningspluggen.
8. Använd en spruta (artikelnr 137-0872) för att fylla drivningens låda med 80-90W-olja (ca 90 cm³).

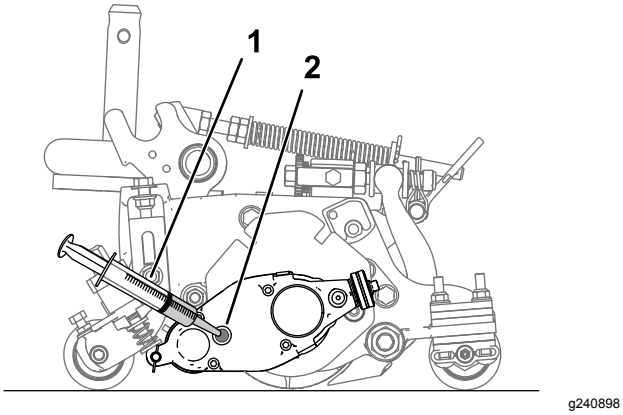

Figur 26

1. Spruta med 80-90W-olja
2. Påfyllningsöppning

9. Montera påfyllningspluggen och dra åt avluftarpluggen.
10. Dra åt alla pluggar till 3,62–4,75 N·m.

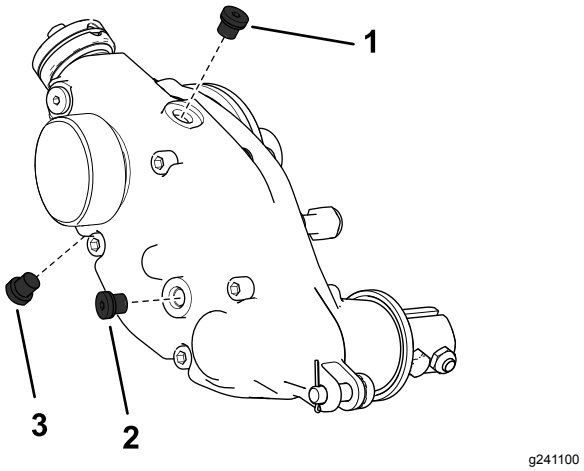

Figur 27

Trimmarlådans högra sida visas

1. Avluftarplugg
2. Påfyllningsplugg
3. Avtappningsplugg

Avlägsna trimmardrivningens låda

Obs: Spara alla delar som avlägsnats för senare montering såvida inget annat anges.

Viktigt: **Se traktorenhetens *servicehandbok* eller kontakta en auktoriserad Toro-återförsäljare om du har några problem med att ta bort trimmardrivningens låda.**

1. Avlägsna locket från trimmaren.
2. Avlägsna klämmbulten som ansluter trimmaren till drivningslådan (Figur 15).
3. Avlägsna justerstiftet och saxsprinten som ansluter trimmardrivningens låda på justerarmarna (Figur 28).

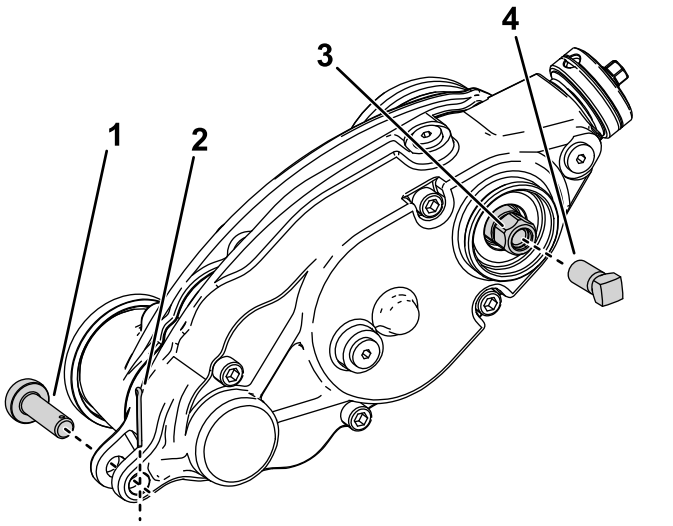

Figur 28

1. Justerstift
2. Saxsprint
3. Trimmardrivningens sexkantsskruv
4. Förstärkningsskruv

4. Lås fast cylindern för borttagning. Se Låsa fast cylindern för att ta bort gängade insatser (sida 18).
5. Montera förstärkningsskruven (artikelnr 1-803022 – säljs separat) på de inre gängorna av trimmardrivningens sexkantsskruv och dra åt till 13,5 Nm enligt Figur 28.
6. Avlägsna trimmardrivningens låda från klippcylindern genom att vrida trimmardrivningens sexkantsskruv (Figur 28).

   Viktigt: **Om trimmardrivningens låda är monterad på klippenhetens högra sida vrider du trimmardrivningens sexkantsskruv moturs (högergängad) för att avlägsna drivningslådans axel från klippenheten.**

   Viktigt: **Om trimmardrivningens låda är monterad på klippenhetens vänstra sida vrider du trimmardrivningens sexkantsskruv medsols (vänstergängad) för att avlägsna drivningslådans axel från klippenheten**

   Viktigt: **Du måste använda en sexkantshylsa med tjock vägg.**

Rengöra trimningscylindern

Serviceintervall: Efter varje användning

Spola av trimningscylindern med vatten för att rengöra den efter användning. Rikta inte vattenstrålen direkt mot trimsatsens lagertätningar. Låt inte trimningscylindern stå i vatten så att komponenterna rostar.

Kontrollera knivarna

Serviceintervall: Varje användning eller dagligen

Kontrollera trimningscylinderns knivar ofta för att se om de är slitna eller skadade. Räta ut böjda knivar med en tång och byt ut slitna knivar. Kontrollera att muttrarna i slutet av höger och vänster knivaxel är ordentligt åtdragna när du inspekterar knivarna.

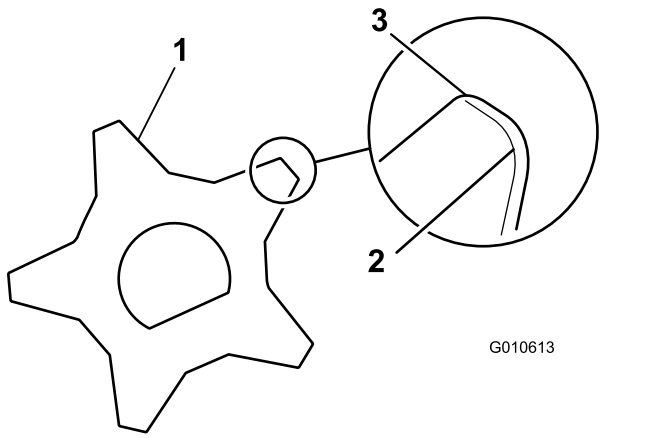

Figur 29

1. Trimsatskniv
2. Slöa (rundade) eggar
3. Vassa eggar

Låsa fast cylindern

⚠ VARNING

Klippcylinderns knivar är vassa och kan slita av händer och fötter.

- **Håll händer och fötter borta från cylindern.**
- **Se till att cylindern är fastlåst innan du servar den.**

Låsa fast cylindern för att ta bort gängade insatser

1. Lossa på skyddsskruven på klippenhetens vänstra sida och höj upp det bakre skyddet (Figur 30).

2. För in en bändstång med långt handtag (vi rekommenderar storleken ⅜ x 12 tum med ett skruvmejselhandtag) genom klippcylinderns baksida närmast sidan på den klippenhet som du ska dra åt (Figur 30).
3. Placera bändstången mot cylinderstödplattans svetsade sida (Figur 30).

   Obs: För in bändstången mellan den övre delen av cylinderaxeln och baksidan på två cylinderknivar så att cylindern inte kan röra sig.

   Viktigt: **Rör inte vid eggen på någon av knivarna med bändstången. Detta kan skada eggen och/eller resultera i en hög kniv.**

   Viktigt: **Insatsen på klippenhetens vänstra sida är vänstergängad. Insatsen på klippenhetens högra sida är högergängad.**

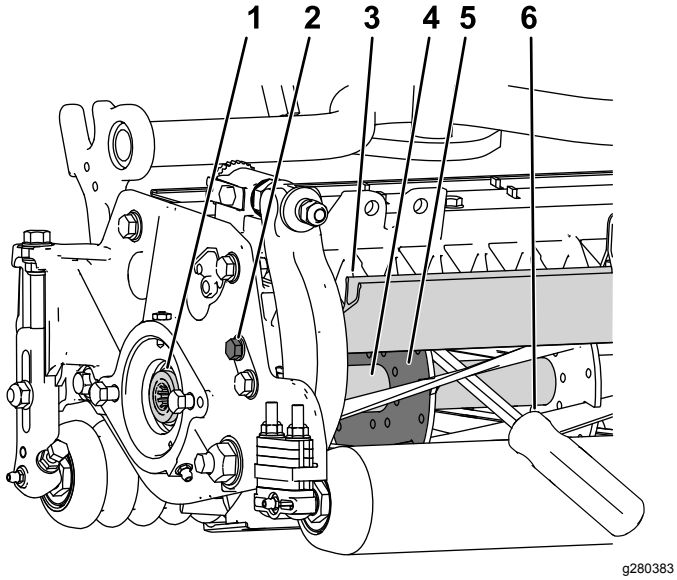

Figur 30

1. Gängad insats för borttagning
2. Lossa på skyddsskruven.
3. Bakre skydd
4. Cylinderaxel
5. Cylinderstödplatta
6. För in bändstången längs cylinderstödplattans svetsade sida.

4. Placera bändstångens handtag mot den bakre rullen.
5. Slutför borttagandet av den gängade insatsen och säkerställ samtidigt att bändstången stannar på sin plats. Ta sedan bort bändstången.
6. Sänk det bakre skyddet och dra åt skyddsskruven.

Låsa fast cylindern för att montera gängade insatser

1. För in en bändstång med långt handtag (vi rekommenderar storleken ⅜ x 12 tum med ett skruvmejselhandtag) genom klippcylinderns framsida närmast sidan på den klippenhet som du ska dra åt (Figur 31).
2. Placera bändstången mot den svetsade sidan på cylinderns inre förstärkning (Figur 31).

   Obs: Bändstången ska vidröra en främre kniv, cylinderaxeln och en kniv längre bak i cylindern så att den låses fast.

   Viktigt: **Rör inte vid eggen på någon av knivarna med bändstången. Detta kan skada eggen och/eller resultera i en hög kniv.**

   Viktigt: **Insatsen på klippenhetens vänstra sida är vänstergängad. Insatsen på klippenhetens högra sida är högergängad.**

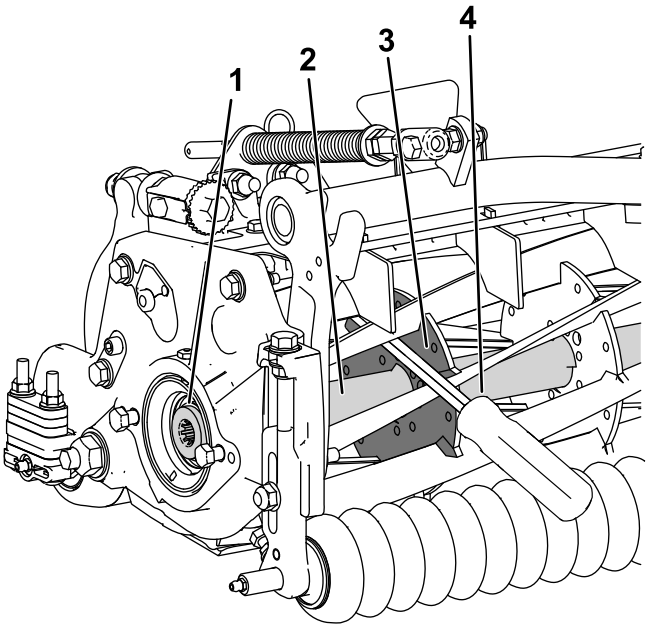

Figur 31

1. Gängad insats för montering
2. Cylinderaxel
3. Stödplattans svetsade sida
4. Bändstång

3. Placera bändstångens handtag mot rullen.
4. Slutför monteringen av den gängade insatsen enligt insatsens monteringsanvisningar och åtdragningskrav och säkerställ samtidigt att bändstången stannar på sin plats. Ta sedan bort bändstången.

Försäkran om inbyggnad

The Toro Company, 8111 Lyndale Ave. South, Bloomington, Minnesota, USA försäkrar att följande enheter överensstämmer med nedanstående direktiv, förutsatt att de monteras i enlighet med medföljande anvisningar på vissa Toro-modeller enligt vad som anges i relevant deklaration om överensstämmelse.

Modellnr	Serienr	Produktbeskrivning	Fakturabeskrivning	Allmän beskrivning	Direktiv
03240	—	Universaltrimdrivningssats, klippenheter i Reelmaster 3100-D Edge-serien	RM3100 UNIVERSAL GROOMER KIT (SET OF 3)	Trimsats	2006/42/EG

Relevant teknisk dokumentation har sammanställts enligt kraven i Del B i Bilaga VII i direktivet 2006/42/EG.

Vi åtar oss att vidarebefordra, enligt förfrågningar från nationella myndigheter, relevant information om detta delvis färdigställda verktyg. Vidarebefordringen sker elektroniskt.

Maskinen ska inte tas i drift förrän den har monterats på lämpliga Toro-modeller enligt anvisningarna i tillhörande försäkran om överensstämmelse och i enlighet med alla andra tillgängliga anvisningar, varefter maskinen kan sägas överensstämma med alla relevanta direktiv.

Intygas:



John Heckel
Senior Engineering Manager
8111 Lyndale Ave. South
Bloomington, MN 55420, USA
March 3, 2018

Auktoriserad representant:

Marcel Dutrieux
Manager European Product Integrity
Toro Europe NV
Nijverheidsstraat 5
2260 Oevel
Belgium