Form No. 3422-153 Rev B

Universelt trimsatsdrivsett

Reelmaster® 3100-D 69 cm EdgeSeries-klippeenheter

Modellnr. 03240—Serienr. 318000001 og oppover

Installasjonsveiledning

Dette produktet er i samsvar med alle relevante europeiske direktiver. Hvis du vil ha mer informasjon, kan du se sammenstillingserklæringen (DOI) på baksiden av denne publikasjonen.

Innledning

Les denne håndboken nøye, slik at du lærer å bruke og vedlikeholde produktet på riktig måte og unngår person- eller produktskade. Du har ansvar for å bruke produktet på en riktig og sikker måte.

Du kan kontakte Toro direkte på www.Toro.com for informasjon om produkter og tilbehør, hjelp til å finne en forhandler eller for å registrere produktet ditt.

Hvis maskinen må repareres eller du trenger originale Toro-deler eller mer informasjon, kan du kontakte et autorisert forhandlerverksted eller Toros kundeserviceavdeling. Ha modell- og serienummer for hånden når du tar kontakt. Figur 1 identifiserer plasseringen av modell- og serienummer på produktet. Skriv inn numrene i tilhørende felt.

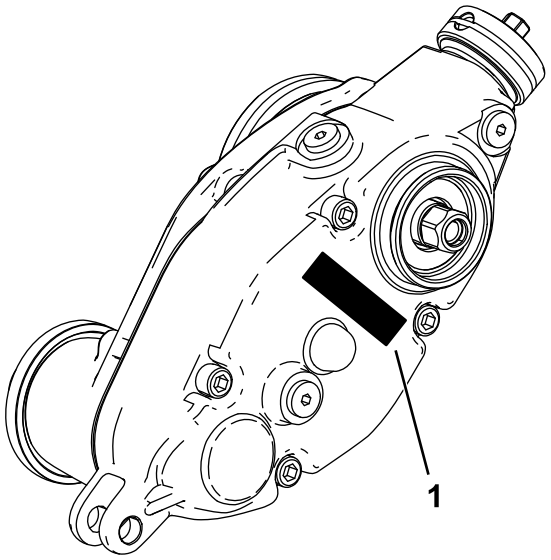

g241111

Figur 1

1. Plassering av modell- og serienummer

Modellnr. _____

Serienr. _____

© 2019—The Toro® Company
8111 Lyndale Avenue South
Bloomington, MN 55420

Registrer ditt produkt på www.Toro.com.

CE

Oversettelse av originalen (NO)
Trykt i USA
Med enerett

3422-153 B

Løse deler

Bruk diagrammet nedenfor som en sjekkliste for å kontrollere at alle delene er sendt.

Prosedyre	Beskrivelse	Ant.	Bruk
1	Ingen deler er nødvendige	–	Klargjøre maskinen.
2	Ingen deler er nødvendige	–	Samle verktøy som trengs for oppsett.
3	Ingen deler er nødvendige	–	Avgjøre hvilken side trimsatsen skal monteres på.
4	Utvidet kileinnlegget (høyregjenget) Utvidet kileinnlegget (venstregjenget) Flenslåsemutter (⅜ tomme)	2 1 6	Klargjøre klippeenheten.
5	Vektbrakett Sekskantsokkelbolt med halvrundt hode (3/8 x 3/4 tomme) Trimsatsdrivhus (venstredriv) Trimsatsdrivhus (høyredriv)	3 6 2 1	Montere vektbraketten og trimsatsdrivhuset.
6	Sokkelbolt med sekskanthode (3/8 x 3/4 tomme) Svingnav O-ring Lederullenhet (venstre) Lederullenhet (høyre) Låsemutter (⅜ tomme)	6 3 3 1 2 6	Montere lederullenheten.
7	Justeringssplint Splint Venstre klippehøydebrakettenhet Høyre klippehøydebrakettenhet Flenslåsemutter (⅜ med ⅝ sekskant)	6 6 3 3 6	Montere klippehøydebrakettenhetene og fremre valse.
8	Lokk	3	Monter trimsatsdrivlokket (kun for universaltrimsatsenheter uten børstesett til bakre valse).
9	Bolt (¼ x 1-½ tomme) Låsemutter Akselklemme	12 12 12	Montere trimsatsenheten (bestilles separat) og valgfritt børstesett.
10	Låsebolt (5/16 x 3-1/2 tomme) Avstandsstykke Flensmutter (5/16 tomme) Vekt	6 6 6 18	Monter vektene (kun trimsats, med eller uten fremre gresskurver og bakre klippeenhet uten bakre gresskurv).
11	Låsebolt (5/16 x 3-1/2 tomme) Avstandsstykke Flensmutter (5/16 tomme) Vekt	6 6 6 12	Monter vektene (med trimsats og børste på bakre valse).

Prosedyre	Beskrivelse	Ant.	Bruk
12	Låsebolt (5/16 x 2 1/4 tomme), delenr. 3230-7 – selges separat	1	Monter vektene (bakre klippeenhet med kun trimsats, og med bakre gresskurv).
	Låsebolt (5/16 x 3 1/4 tomme), delenr. 3230-13 – selges separat	1	
	Låsebolt (5/16 x 4 1/2 tomme), delenr. 3230-30 – selges separat	1	
	Avstandsstykke	2	
	Flensmutter (5/16 tomme)	1	
	Låsemutter (5/16 tomme), delenr. 3296-47 – selges separat	2	
	Vekt	2	
	Liten vekt (delenr. 132-0734-03 – selges separat)	6	

1

Klargjøre maskinen

Ingen deler er nødvendige

Prosedyre

1. Parker maskinen på en jevn flate.
2. Sett på parkeringsbremsen.
3. Slå av motoren og ta ut nøkkelen.

2

Samle verktøy som trengs for oppsett

Ingen deler er nødvendige

Prosedyre

- Momentnøkkel – 5,2 to 6,8 Nm
- Momentnøkkel – 115 til 129 N·m
- Momentnøkkel – 135 til 150 N·m
- Spoledrivakselverktøy, delenr. TOR4074 (brukes kun på 17,8 cm spoler)

3

Bestemme oppsettet

Ingen deler er nødvendige

Prosedyre

Bruk følgende diagram for å finne ut retningen til trimsatssettene og spolemotorene.

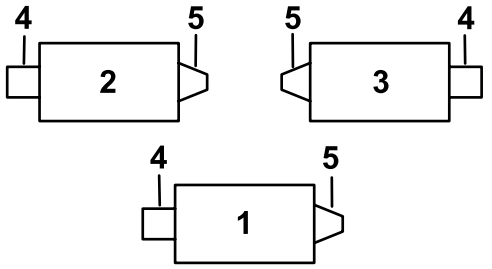

G034633

g034633

Figur 2

1. Klippeenhet 1
2. Klippeenhet 2
3. Klippeenhet 3
4. Venstre trimsatssett
5. Spolemotor
6. Høyre trimsatssett

Merk: Hvis et trimsatssett og et bakre børstesett skal monteres på klippeenheten, installer trimsatssettet først.

4

Klargjøre klippeenheten

Deler som er nødvendige for dette trinnet:

2	Utvidet kileinnlegget (høyregjenget)
1	Utvidet kileinnlegget (venstregjenget)
6	Flenslåsemutter (⅜ tomme)

Prosedyre

Merk: Du kan kast alle demonterte deler med mindre annet er angitt.

1. Fjern alle klippeenheter fra trekkenheten. Se *brukerhåndboken*.
2. Fjern låseboltene og mutterne som fester klippehøydebraketten (HOC) til klippeenhetens sideplater (Figur 3).

   Merk: Ta vare på låseboltene for å feste de nye klippehøydebrakettene.

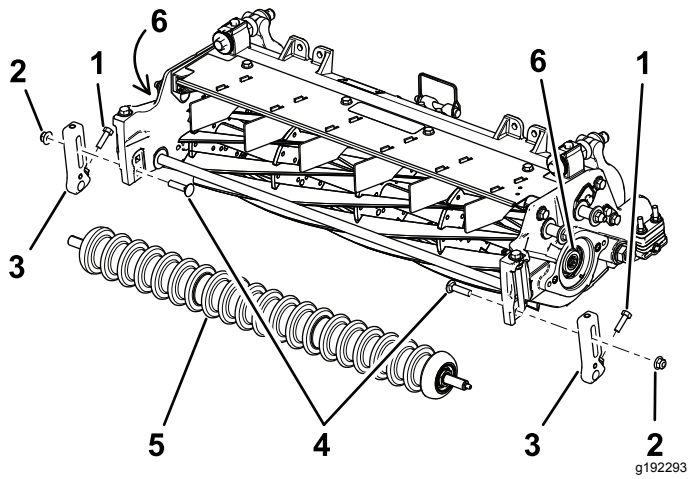

Figur 3

1. Skrue
2. Låsemutter
3. Klippehøydebrakett
4. Låseskruer
5. Fremre valse
6. Gjengede innsatser

3. Løsne skruene som fester klippehøydebrakettene til fremre valseaksel (Figur 3).
4. Fjern de eksisterende klippehøydebrakettene og fremre valse fra klippeenhetens sideplater (Figur 3).

   Merk: Lagre fremre valse for montering senere.

5. Hold spolen fast for fjerning. Se Holde spolen fast for fjerning av gjengede innsatser (side 17).
6. Fjern og kast det eksisterende kileinnlegget fra hver ende av spoleakselen med spoledrivakselverktøy (delenr. TOR4074 for 17,8 cm spole). Se Figur 3.

   Viktig: **Kileinnlegget på venstre side av klippeenheten er venstregjenget. Kileinnlegget på høyre side av klippeenheten er høyregjenget.**

   Viktig: **Rengjør gjengene på enden av spoleakselen for smuss eller fett før du monterer kileinnleggssettet og trimsatsboksen.**

7. Hold spolen for fast montering. Se Holde fast spolen – montere gjengede innsatser (side 18).
8. Påfør middels sterkt gjengeforseglingsmiddel (så som blå Loctite® 243) på gjengene til det nye, lengre kileinnlegget (Figur 4), og fest det kun til spolemotorsiden på spoleakselen. Stram til boltene med et moment på 115 til 128 N·m.

   Viktig: **La gjengeforseglingsmiddelet herde i 15 minutter før du fortsetter prosedyren.**

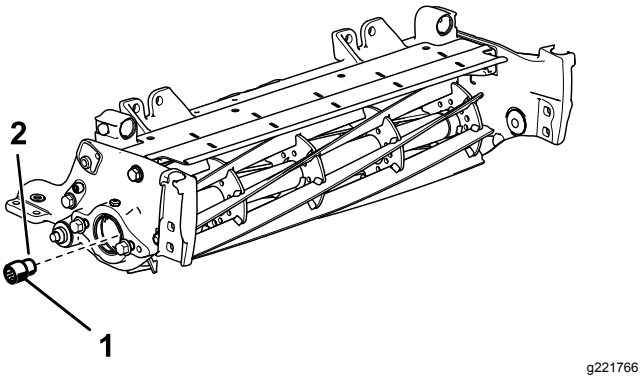

Figur 4

Høyre side av klippeenhet vises

1. Utvidet kileinnlegg (for spolemotorsiden) 115 til 128 Nm
2. Middels sterkt gjengeforseglingsmiddel

9. Fjern de to flenshodeboltene og skivene som fester støttestangen, og fjern deretter støttestangen (Figur 5).

   Merk: Ta vare på flenshodeboltene.

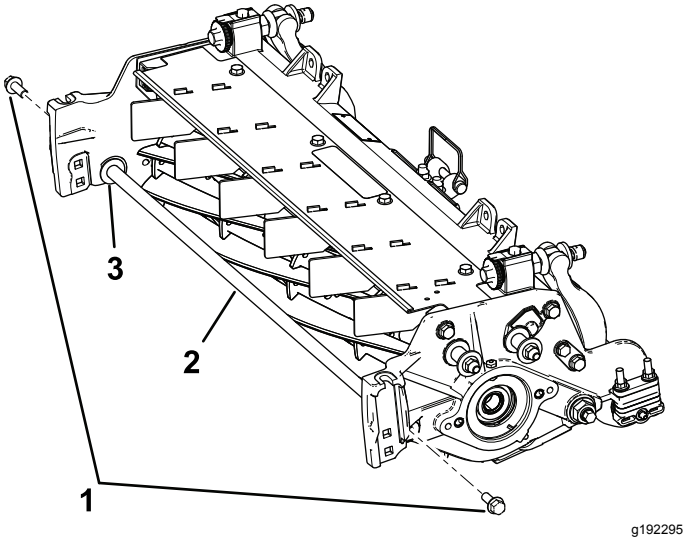

Figur 5

1. Flenshodebolter (2)
2. Støttestang
3. Skive (2)

10. Monter de to eksisterende flenshodeboltene fra innsiden av klippeenheten, og fest dem med medfølgende ⅜ tommers flenslåsemutre.

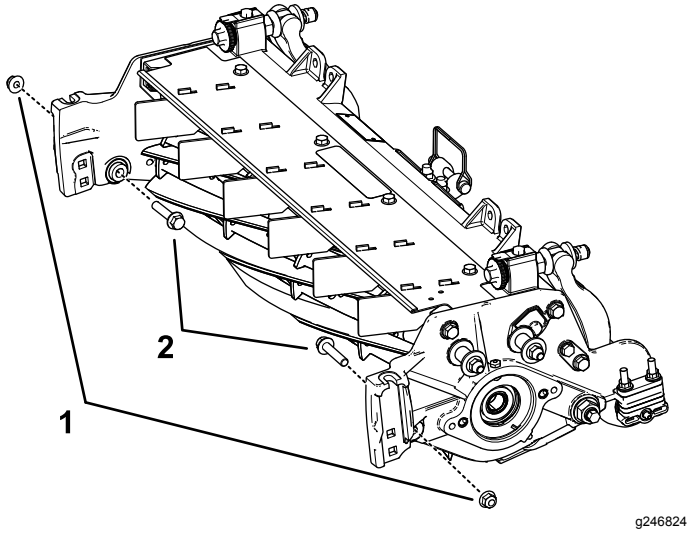

Figur 6

1. Flenslåsemutter (⅜ tomme)
2. Flenshodebolt

5

Montere vektbraketten og trimsatsdrivhuset

Deler som er nødvendige for dette trinnet:

3	Vektbrakett
6	Sekskantsokkelbolt med halvrundt hode (3/8 x 3/4 tomme)
2	Trimsatsdrivhus (venstredriv)
1	Trimsatsdrivhus (høyredriv)

Prosedyre

1. Finn trimsatsdrivhuset for venstrekjøring og trimsatsdrivhuset for høyrekjøring. Se Figur 7.

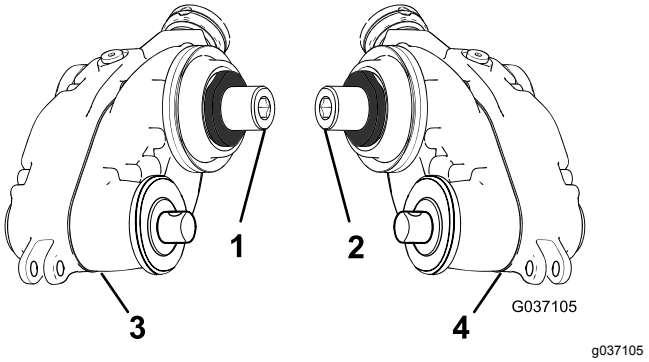

Figur 7

1. Høyre (gul) adapter
2. Venstre (grønn) adapter
3. Trimsatsdrivhus – høyredriv
4. Trimsatsdrivhus – venstredriv

2. Fest vektbraketten til spolen ved hjelp av to sekskantsokkelbolter med halvrundt hode (⅜ x ¾ tomme), som vist i Figur 8.

   Merk: Fest vekten på den siden av spolen hvor du ønsker å montere trimsatsdrivhuset.

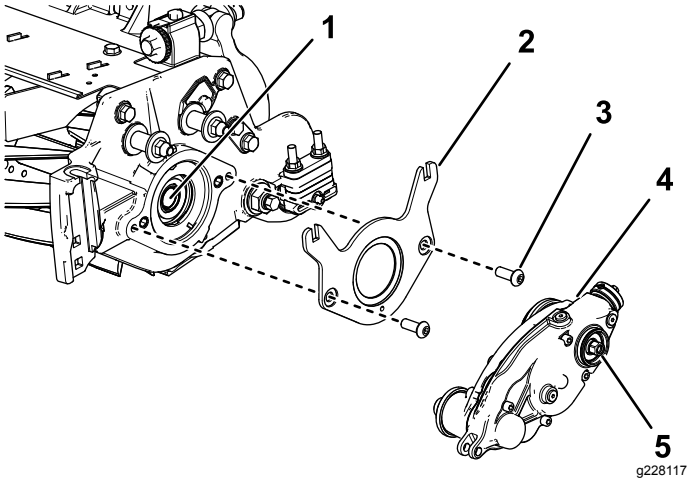

Figur 8

1. Innvendig spoleaksel
2. Vektbrakett
3. Sekskantsokkelbolt med halvrundt hode – ⅜ x ¾ tomme (2)
4. Trimsatsdrivhus (venstrekjøring vist)
5. Sekskanthodebolt (Stram til 135–150 Nm)

3. Bruk et middels sterkt gjengeforseglingsmiddel (så som blå Loctite® 243) på gjengene på den innvendige spoleakselen (Figur 8).
4. Monter trimsatsdrivhuset på spoleakselen (Figur 8) med sekskantskruen på trimsatsdrivhuset.

   Viktig: **Spolegjengene på venstre side av klippeenheten er venstrehendte og spolegjengene på høyre side av klippeenheten er høyrehendte.**
5. Hold spolen for fast montering. Se Holde fast spolen – montere gjengede innsatser (side 18).
6. Trekk til sekskanthodeboltene med et moment på 135 til 150 Nm.

   Viktig: **Du må bruke en 6-punkts sokkel med tungt borerør.**

   Viktig: **Ikke bruk en skrunøkkel for dette trinnet.**

   Viktig: **La gjengeforseglingsmiddelet herde i 15 minutter før du fortsetter prosedyren.**

6

Montere lederullenheten

Deler som er nødvendige for dette trinnet:

6	Sokkelbolt med sekskanthode (3/8 x 3/4 tomme)
3	Svingnav
3	O-ring
1	Lederullenhet (venstre)
2	Lederullenhet (høyre)
6	Låsemutter (⅜ tomme)

Prosedyre

1. Plasser lederullenheten på motsatt side av spolen fra trimsatsdrivhuset.
2. Monter O-ringen på dreienavenheten.
3. Påfør Anti-Seize-middel på den utsiden til dreienavenheten (Figur 9).

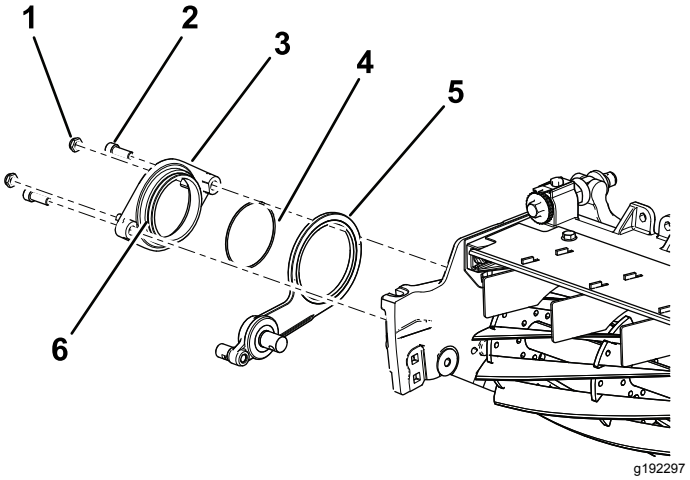

Figur 9

1. Låsemutter – ⅜ tomme (2)
2. Sokkelbolt med sekskanthode (3/8 x 3/4 tomme)
3. Svingnav
4. O-ring
5. Lederullenhet (høyre side vist)
6. Påfør Anti-Seize-middel på navets utside.

4. Fest dreienavet over lederullenheten til spolen ved hjelp av to sokkelbolter med sekskanthode (3/8 x 3/4 tomme) (Figur 9).
5. Monter løst de to låsemutterne på svingnavet (Figur 9).

7

Montere klippehøydebrakettenheten og fremre valse

Deler som er nødvendige for dette trinnet:

6	Justeringssplint
6	Splint
3	Venstre klippehøydebrakettenhet
3	Høyre klippehøydebrakettenhet
6	Flenslåsemutter (⅜ med ⅝ sekskant)

Prosedyre

1. Monter løst venstre og høyre klippehøydebrakett-enheter og den fremre valseenheten til klippeenhetens sideplater, med låseboltene du fjernet tidligere (Figur 10).

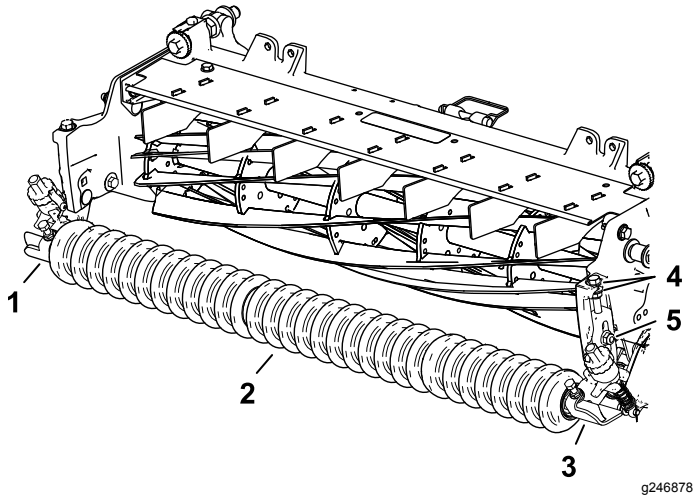

Figur 10

1. Høyre klippehøydebrakettenhet
2. Frontvalseenhet
3. Venstre klippehøydebrakettenhet
4. Skiver
5. Låsebolt og flenslåsemutteren (⅜ med ⅝ tommers sekskantet)

2. På venstre side, skyv klippehøydebrakettens justeringsarm-stang inn i åpningen på trimsatsdrivhuset og fest den med en justeringspinne og splint, som vist i Figur 11.

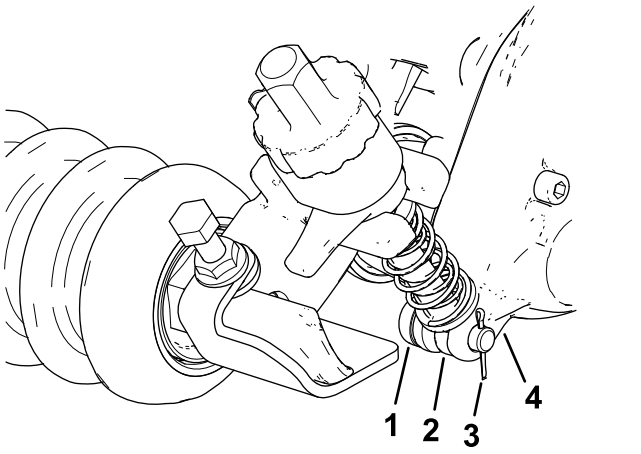

Figur 11

1. Justeringssplint
2. Justeringsarm-stang
3. Splint
4. Trimsatsdrivhus

3. På lederullenhetsiden innrett klippehøydebrakettens justeringsarm-stang med reguleringsmuffen på lederullsystemet, og fest den med en justeringssplint og en låsesplint (Figur 12).

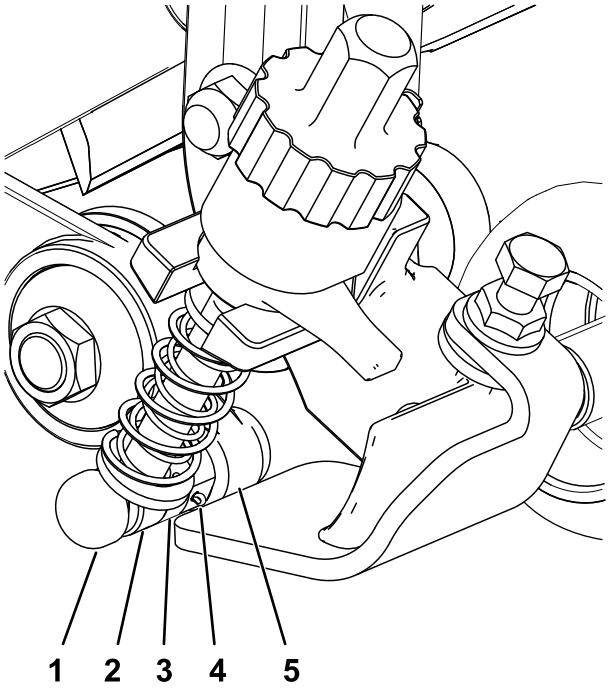

Figur 12

1. Justeringssplint
2. Justeringsarm-stang
3. Reguleringsmuffe
4. Splint
5. Lederullenhet

4. Stram låseskruene og låsemutterne som fester klippehøydebrakettenhetene til sideplatene (Figur 13).

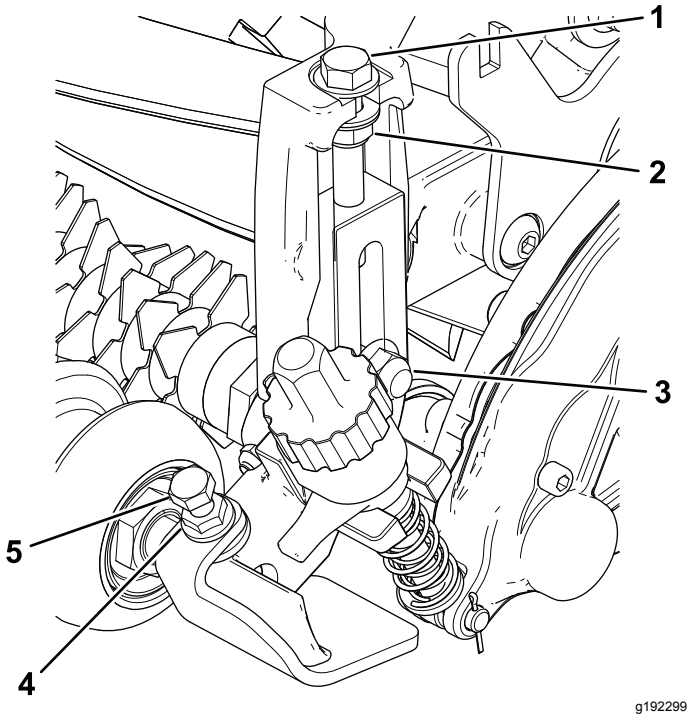

Figur 13

1. Justeringsbolt
2. Låsemutter
3. Låsebolt og flenslåsemutteren (⅜ med ⅝ tommers sekskantet)
4. Flensmutter
5. Hodeskrue

5. Stram låsemutteren på klippehøydejusteringsbolten, skru deretter låsemutteren en 1/2 omdreining tilbake (Figur 13).
6. Sentrer den fremre valsen mellom klippehøydebrakettenhetene, og lås den på plass med hodeskruene og flensmutterne (Figur 13).

8

Montere trimsatsdrivlokket

Deler som er nødvendige for dette trinnet:

3	Lokk

Prosedyre

Kun for universaltrimsatsenheter uten børstesett til bakre valse:

1. Påfør en middels sterk sylindrisk festemasse (f.eks. grønn Loctite 609®) rundt sprengringsporet og overflaten til den ytre diameteren (Figur 14).
2. Monter lokket som vist i Figur 14.

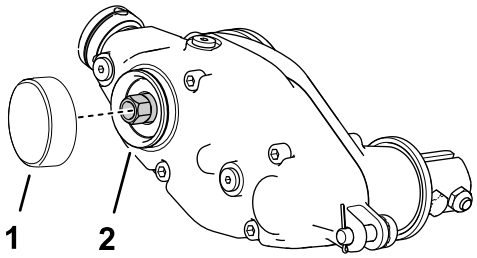

Figur 14

1. Lokk
2. Påfør en middels sterkt festemasse

9

Montere trimsatsenhet og valgfritt trimsatsbørstesett

Trimsats- og børstesett leveres separat

Deler som er nødvendige for dette trinnet:

12	Bolt (¼ x 1-½ tomme)
12	Låsemutter
12	Akselklemme

Montere trimsatssettet

Bestilles separat

Modellnummer	Trimsats
03241	68,5 cm trimsatsknivenhetsett

1. Anskaff et trimsatsknivenhetsett eller et børstesett som passer for dine behov og for klippeenheten. Se tabellen ovenfor.
2. Rett inn trimsatsenheten med trimsatsdrivhuset og lederullenhetens drivstyrespindler (Figur 15).

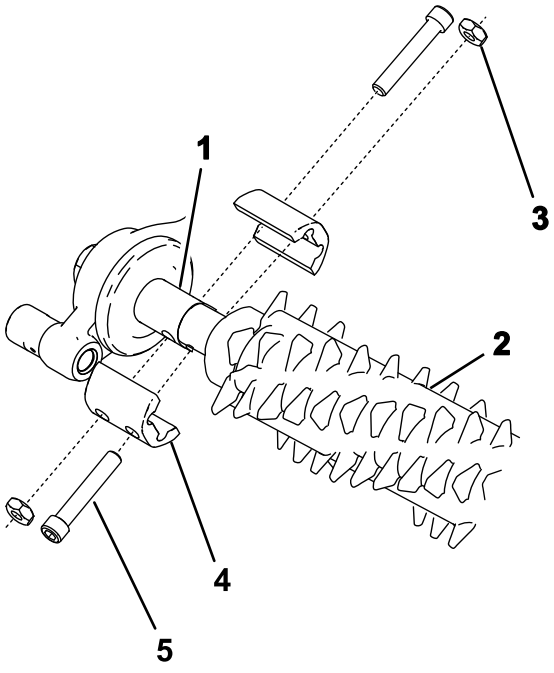

Figur 15

1. Drivstyrespindler
2. Trimsatsdrivenhet
3. Låsemutter (4)
4. Akselklemme (4)
5. Bolt (4) (stram til 5–7 Nm)

3. Fest trimsatsen på maskinen som vist i Figur 15, med fire bolter (¼ x 1-½ tomme), fire låsemuttere og fire akselklemmer.
4. Stram boltene til med et moment på 5–7 N·m.

Montere trimsatsbørstesett

Delenummer	Trimsatsbørstesett
133-8222	68,5 cm trimsatsbørstesett

1. Anskaff et valgfritt trimsatsbørstesett for trimsatsknivenhet, som passer for dine behov og klippeenheten. Se tabellen ovenfor.
2. Løsne holdemutrene til trimsatsknivene på hver ende av trimsatsakselen (Figur 16).

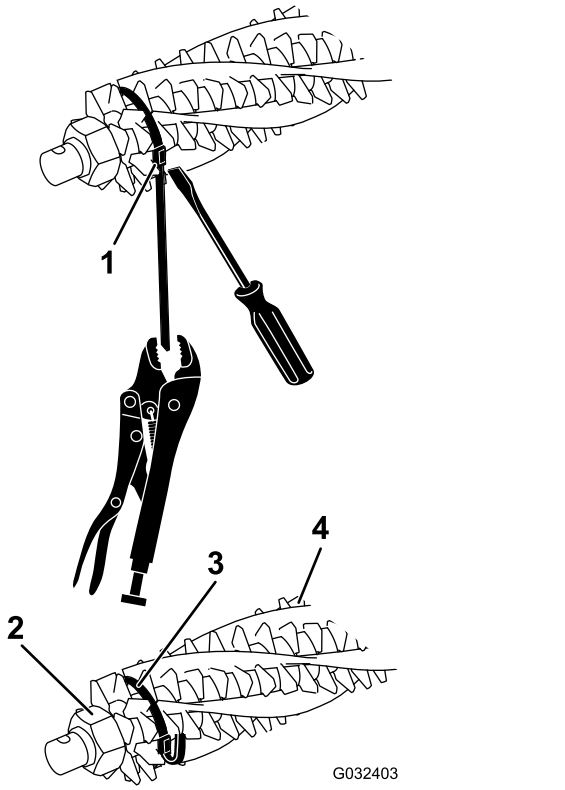

Figur 16

1. Stroppefeste
2. Holdemutter
3. Stropp
4. Børste

3. Fra den ene siden av børstespolen, skyv en børste inn i hvert spor rundt hele lengden til børstespolen (Figur 17).

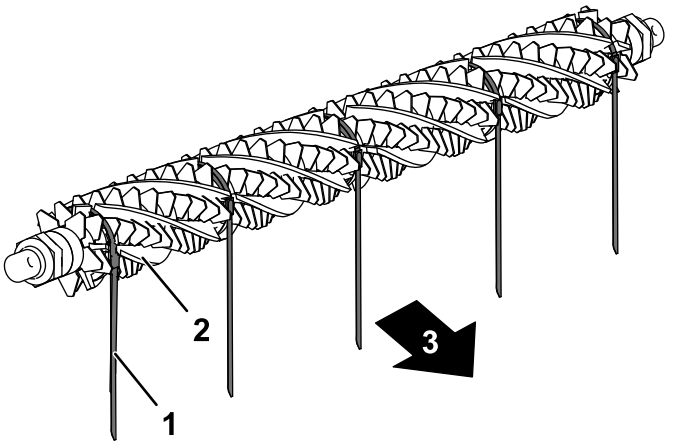

Figur 17

1. Stropp
2. Børste
3. Mot maskinens bakside

4. Kontroller at børstene er festet i trimsatsknivsporene (Figur 16 og Figur 18).

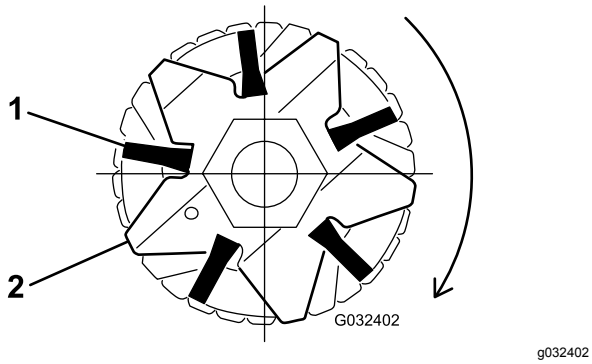

Figur 18

1. Børste
2. Knivblad

5. Pakk stroppene løst rundt spoleakselen og børstene ved å sette stroppene inn i rennene på børstene Figur 18, som vist i Figur 16.

   Plasser børstene slik at stroppene er mellom knivene 2 og 3, 12 og 13, 23 og 24 eller 24 og 25, 35 og 36, og 45 og 46.

   Viktig: **Stroppene må snurres i den primære roteringsretningen rundt børstekniven og børsten. Figur 17 viser stroppene montert for rotering forover.**

   Merk: Hvis trimsatsbørstene ikke er festet skikkelig i knivsporene, løsne holdemutrene til trimsatsknivene på hver ende av trimsatsakselen, sett trimsatsbørstene ordentlig i knivsporene og stram holdemutrene til trimsatsknivene (Figur 16).

6. Stram holdemutrene til trimsatsknivene til 45,2 N·m.

7. Mens du trykker mot stroppefestet med en skrutrekker, griper du stroppen med en låsetang og drar i stroppene til de låser seg inn i børstesporene (Figur 16).

8. Klipp av stroppen omtrent 6 mm fra festet, og brett overskytende stropplengde over festet.

10

Montere vektene

Kun trimsats, med eller uten fremre gresskurver og bakre klippeenhet uten bakre gresskurv

Deler som er nødvendige for dette trinnet:

6	Låsebolt (5/16 x 3-1/2 tomme)
6	Avstandsstykke
6	Flensmutter (5/16 tomme)
18	Vekt

Prosedyre

Se Figur 19 for klippeenheter med kun trimsatssett montert (uten børstesett til bakre valse og uten bakre gresskurv).

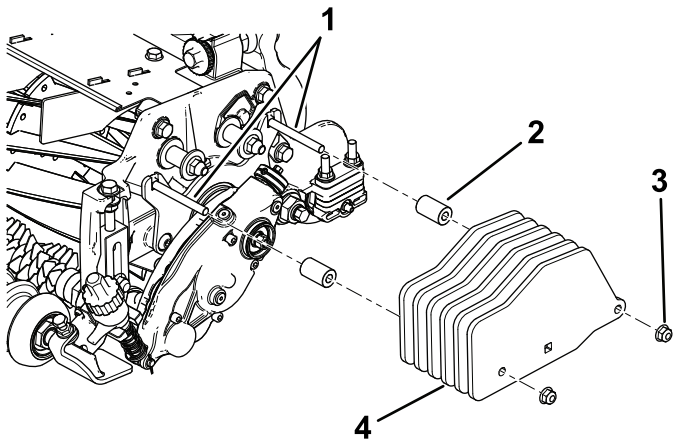

Figur 19

Kun trimsats

1. Bolter (5/16 x 3½ tomme)
2. Avstandsstykke (2)
3. Flensmutter – 5/16 tomme (2)
4. Vekt (6)

11

Montere vektene

Trimsats og børste på bakre valse montert

Deler som er nødvendige for dette trinnet:

6	Låsebolt (5/16 x 3-1/2 tomme)
6	Avstandsstykke
6	Flensmutter (5/16 tomme)
12	Vekt

Prosedyre

Se Figur 20 for klippeenheter med trimsatssett og børstesett til bakre valse montert.

Merk: Settet inkluderer seks vekter for hver klippeenhet, men dette oppsettet krever bare fire vekter per klippeenhet.

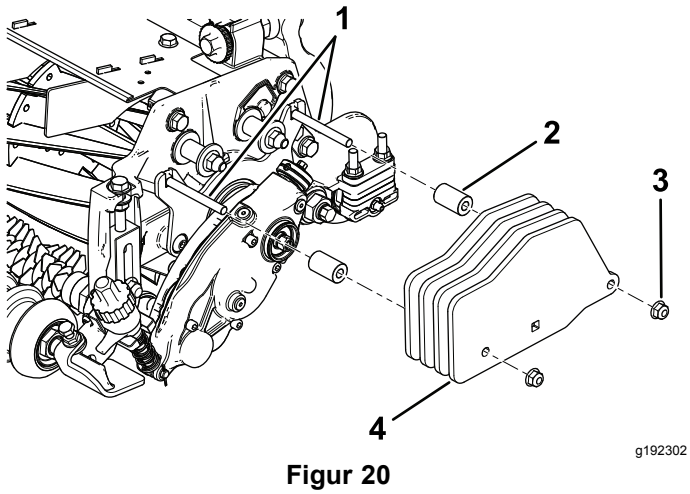

Figur 20

Trimsats med børstesett til bakre valse montert

1. Bolt (5/16 x 3 tommer)
2. Avstandsstykke (2)
3. Flensmutter – 5/16 tomme (2)
4. Vekt (4)

12

Montere vektene

Bakre klippeenhet med kun trimsats, og med bakre gresskurv

Deler som er nødvendige for dette trinnet:

1	Låsebolt (5/16 x 2 1/4 tomme), delenr. 3230-7 – selges separat
1	Låsebolt (5/16 x 3 1/4 tomme), delenr. 3230-13 – selges separat
1	Låsebolt (5/16 x 4 1/2 tomme), delenr. 3230-30 – selges separat
2	Avstandsstykke
1	Flensmutter (5/16 tomme)
2	Låsemutter (5/16 tomme), delenr. 3296-47 – selges separat
2	Vekt
6	Liten vekt (delenr. 132-0734-03 – selges separat)

Prosedyre

Se Figur 21 for bakre klippeenhet med trimsatssettet og bakre gresskurv montert (uten børstesett til bakre valse).

Monter også vektene på de fremre klippeenhetene.

Merk: Se Figur 19 for fremre klippeenheter med trimsatssettet og fremre gresskurver montert (uten børstesett til bakre valse).

Merk: Den midtre klippeenheten fungerer ikke med både børstesett til bakre valse og settet for bakre gresskurv montert.

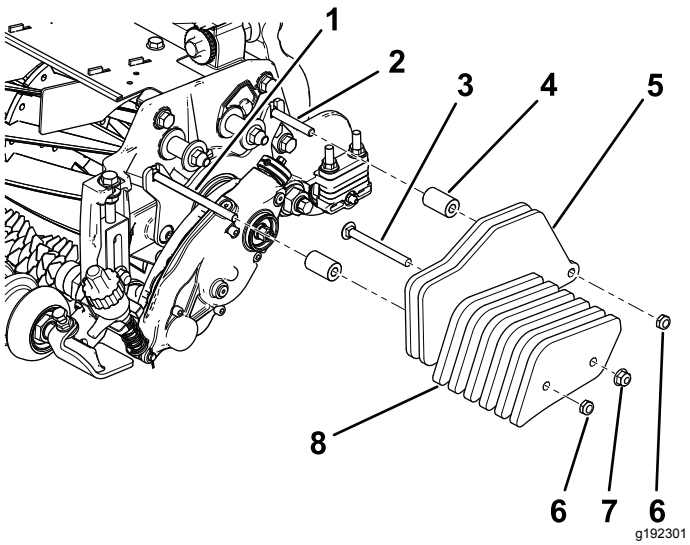

Figur 21

Bakre klippeenhet med trimsats og bakre gresskurv montert

1. Bolt (5/16 x 4 1/2 tommer), selges separat
2. Bolt (5/16 x 2 1/4 tomme), selges separat
3. Bolt (5/16 x 3 1/4 tomme), selges separat
4. Avstandsstykke (2), selges separat
5. Vekt (2), følger med settet
6. Låsemutter (5/16 tomme), selges separat
7. Flensmutter (5/16 tomme), selges separat
8. Liten vekt (4), selges separat

Bruk

Innledning

Trimmingen utføres i torvlaget over jordnivået. Trimmingen stimulerer vertikal vekst av gressplanter, reduserer korn og kapper gressutløpere for et tettere torvlag. Trimming produserer en mer ensartet og tettere spilleoverflate for hurtigere og påliteligere golfballytelse.

Trimming er ikke en erstatning for vertikalklipping. Vertikalklipping er generelt en tyngre og mer periodisk behandling som kan midlertidig skade spilleoverflaten, mens trimming er en mer rutinepreget og lettere behandling som er utformet for å stelle torven.

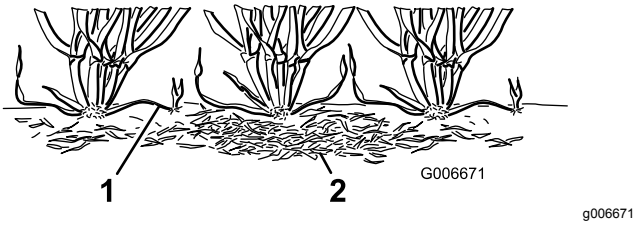

Figur 22

1. Gressutløpere (stoloner)
2. Halm

Trimsatsbørstene er mindre påtrengende enn vanlige børstekniver når de justeres til lett kontakt med torvlaget. Børsting kan være gunstigere for de som dyrker dverggress, siden disse gresstypene har et mer loddrett vekstmønster og ikke fyller så godt ut med horisontal vekst. Børster kan skade gresstråenes vev hvis de er innstilt slik at de trenger for dypt inn i torvlaget.

Trimmekniver skal ikke bryte gjennom jord. De er effektive når det kommer til å klippe av utløpere og fjerne halm.

Ettersom trimmingen skader bladvevet, bør trimming unngås i perioder med mye belastning. Kaldsesongarter, som krypende bøyd gress og årlig blått gress, bør ikke trimmes i perioder med høy varme (og luftfuktighet) i løpet av midtsommeren.

Mange faktorer spiller inn på trimmeytelsen, inkludert:

- årstiden (dvs. vekstperioden) og værmønsteret
- den generelle tilstanden på gresset
- hvor ofte trimming/klipping skjer – både hvor mange klippinger hver uke, og hvor mange lengder per klipping
- Klippehøydeinnstillingen på hovedsylinderen
- Høyde-/dybdeinnstillingen på sylindertrimmeren
- Hvor lenge sylindertrimmeren har vært i bruk
- Gresstype

- generelt driftsprogram (dvs. irrigasjon, gjødsling, bruk av spreder, lufting av gresset, oversåing osv.)
- Trafikk
- Stressperioder (dvs. høye temperaturer, høy luftfuktighet, uvanlig mye trafikk)

Disse faktorene kan variere fra fairway til fairway. Inspiser klippeområdet regelmessig og endre trimmingen etter behov.

Merk: Bruk av trimsatsspolen på feil måte, eller for aggressivt (dvs., for dyp eller hyppig trimming), kan belaste gresset unødvendig, og føre til alvorlig skade på gresset. Bruk trimsatsen forsiktig.

Merk: Fortsett å endre klipperetning hver gang du bruker trimsatsen. Dette øker effekten til trimmingen.

Merk: Kjør trimsatsen i en rett linje så ofte som mulig. Vær forsiktig når du svinger en trimsats i bruk.

Justere trimsatshøyden

⚠ FARE

Kontakt med spolene eller andre bevelige deler kan føre til personskader.

- **Før du foretar justeringer på klippeenheten, koble fra spolene, sett på parkeringsbremsen, stopp motoren, og ta ut nøkkelen.**
- **Hold hender og klær borte fra spolene eller andre bevegelige deler.**

1. Parker maskinen på en ren og jevn overflate, senk klippeenhetene helt ned til bakken, stopp motoren, sett på parkeringsbremsen og ta ut nøkkelen.
2. Kontroller at rullene er rene og at klippeenheten er stilt inn til ønsket klippehøyde (se brukerhåndboken til *klippeenheten*).
3. Roter hurtig-opp-hendelene (Figur 23) til TILKOBLET-stillingen (hendelen peker mot fremre del av klippeenheten).

   Viktig: **Bruk oversikten som viser anbefalt klippehøyde (HOC) og trimsatshøyde (HOG) for å stille inn målestangen.**

4. Mål avstanden fra laveste tupp av trimsatskniven til arbeidsflaten på en ende av sylindertrimsatsen (Figur 23). Vri høydejusteringsknotten (Figur 23) for å heve og senke børsteknivtuppen til ønsket høyde.

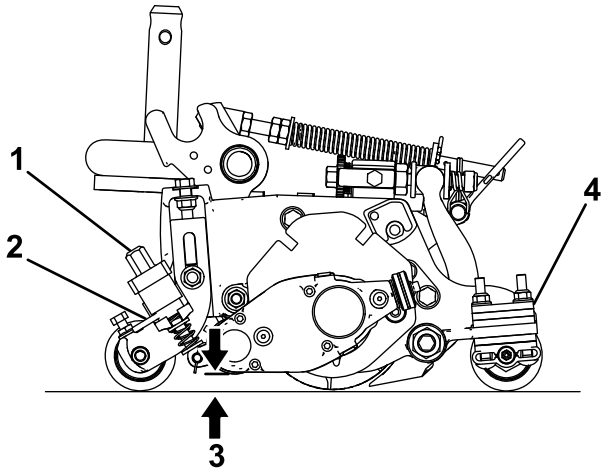

g240964

Figur 23

1. Høydejusteringsknott
2. Hurtig-opp-hendel
3. Trimsatshøyde (HOG)
4. Antall avstandsstykker for bakre valse (under sideplateskive)

5. Gjenta trinn 4 på motsatt side av trimsatsen, og kontroller deretter innstillingen på den siden av trimsatsen hvor du utførte prosedyren først.

   Høydeinnstillingen på begge sider av trimsatsen må være identisk. Juster stangen etter behov.

Anbefalt klippehøyde (HOC)- og trimsatshøyde (HOG)-spekter

Klippehøyde (mm)	Klippehøyde (tommer)	Antall avstandsstykker for bakre valse	Anbefalt trimsatshøyde = anbefalt klippehøyde – trimsatsinnskobling (mm)	Anbefalt trimsatshøyde = anbefalt klippehøyde – trimsatsinnskobling (tomme)
6,3	**0,250**	0	3,1 til 6,3	0,125 til 0,250
9,5	**0,375**	0	4,7 til 9,5	0,187 til 0,375
9,5	**0,375**	1	4,7 til 9,5	0,187 til 0,375
12,7	**0,500**	0	6,3 til 12,7	0,250 til 0,500
12,7	**0,500**	1	6,3 til 12,7	0,250 til 0,500
12,7	**0,500**	2	6,3 til 9,5	0,250 til 0,375
15,8	**0,625**	0	9,5 til 15,8	0,375 til 0,625
15,8	**0,625**	1	9,5 til 15,8	0,375 til 0,625
15,8	**0,625**	2	9,5 til 12,7	0,375 til 0,500
19,0	**0,750**	1	12,7 til 19,0	0,500 til 0,750
19,0	**0,750**	2	12,7 til 19,0	0,500 til 0,750
19,0	**0,750**	3	12,7 til 15,8	0,500 til 0,625
22,2	**0,875**	1	15,8 til 22,2	0,625 til 0,875
22,2	**0,875**	2	15,8 til 22,2	0,625 til 0,875
22,2	**0,875**	3	15,8 til 19,0	0,625 til 0,750
25,4	**1,00**	2*	19,0 til 25,4	0,750 til 1,00
25,4	**1,00**	3	19,0 til 25,4	0,750 til 1,00
25,4	**1,00**	4	19,0 til 22,2	0,750 til 0,875

Merk: Maksimalt anbefalt trimsatshøyde er halvparten av klippehøyden på 6 mm maksimalt inngrep

***** Flytt trimsatsens fremre klippehøydebrakett til nedre (klippeenhetsplassering) sideplatehull.

Skifte trimsatsretning

Trimsatsen har tre innstillinger: NØYTRAL (N), FREMOVER (F)og REVERS (R). Når du skal endre retning på trimsatssett, dreier du knotten på enden av trimsatsdrivhuset og innretter ønsket stilling med justeringshakket.

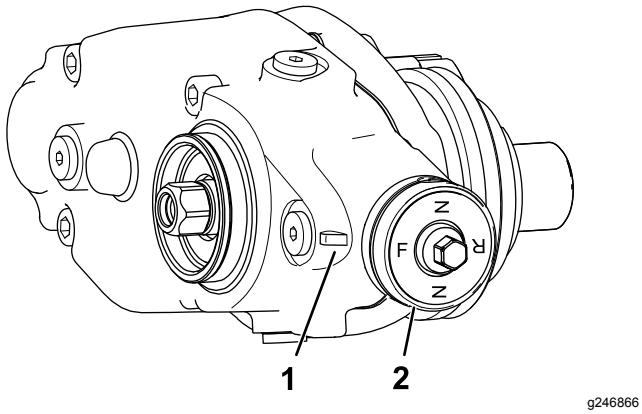

Figur 24

1. Justeringshakk
2. Knott

Teste trimsatsytelse

Viktig: **Feil eller for aggressiv bruk av sylindertrimmeren (dvs. for dyp eller for ofte trimming) kan forårsake unødvendig belastning på gressplenen og føre til alvorlig skade. Bruk trimsatsen forsiktig.**

⚠ FARE

Kontakt med spolene eller andre bevelige deler kan føre til personskader.

- **Før du foretar justeringer på klippeenheten, koble fra spolene, sett på parkeringsbremsen, stopp motoren, og ta ut nøkkelen.**
- **Hold hender og klær borte fra spolene eller andre bevegelige deler.**

Det er viktig å være sikker på at trimsatsen er i orden før den blir satt i bruk.

1. Still inn hovedklippespolene til klippehøyden som du vanligvis ville brukt uten sylindertrimsatsen.

Bruk en Wiehle-valse på fremre del, og en full valse på bakre del.

Mengden gress som fjernes er en nøkkelindikator på beregningen på høyde-/dybdeinnstillingen til sylindertrimsatsen.

2. Still inn hver av sylindertrimsatsene til ønsket høydeinnstilling.
3. Undersøk testområdet og finn ut om områdene som er trimmet gir ønsket resultat. Hvis ikke, øke eller minske trimsatshøyden. Utfør deretter en ny test.

Undersøk testområdet to eller tre dager etter første trimming for generell tilstand/skade. Hvis områdene som ble trimmet blir gule/brune, og områdene som ikke ble trimmet forblir grønne, var trimmingen for aggressiv.

Vedlikehold

⚠ FARE

Kontakt med spolene eller andre bevegelige deler kan føre til personskader.

- **Før du foretar justeringer på klippeenheten, koble fra spolene, sett på parkeringsbremsen, slå av motoren og ta ut nøkkelen.**
- **Hold hender og klær borte fra spolene og andre bevegelige deler.**

Skifte girolje

Serviceintervall
Etter de 100 første timene
Hver 500. time / årlig (det som kommer først)

1. Rengjør utvendige overflater på trimsatshuset.

   Viktig: **Påse at det ikke er smuss eller gress på utsiden av trimsatshuset. Hvis det kommer rusk inn på innsiden av trimsatsen, kan det medføre skade på girkassen.**

2. Løsne tappepluggen i bunnen av huset (Figur 27).
3. Fjern påfyllingspluggen på siden av huset og løsne lufteppluggen på toppen, slik at luft kan slippe ut (Figur 27).
4. Plasser en egnet beholder under oljetappingsporten for å fange opp tappet olje.
5. Tipp klippeenheten bakover på støtten til tappeåpningen er helt nederst, for å sikre fullstendig tømming (Figur 25).

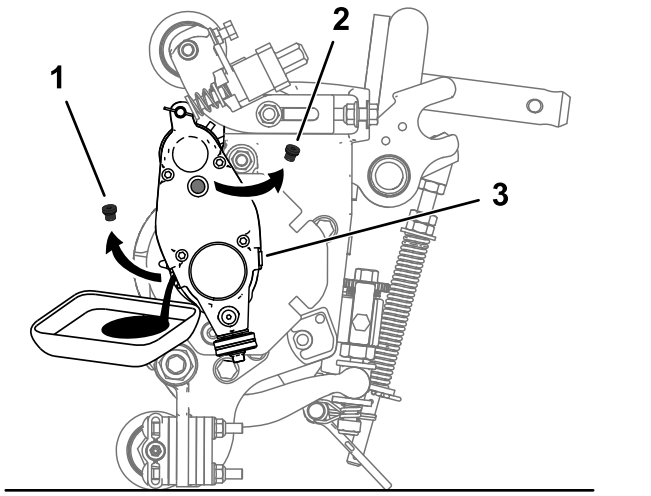

Figur 25

1. Fjern tappepluggen fra tappeåpningen.
2. Fjern påfyllingspluggen fra påfyllingsåpningen.
3. Skru opp lufteventilpluggen.

6. Vipp klippeenheten frem og tilbake for å sikre at den tømmes helt. Når klippeenheten er fullstendig tømt for olje, plasserer du den på et jevnt underlag.
7. Sett på plass tappepluggen.
8. Bruk en sprøyte (delenr. 137-0872) til å fylle drivhuset med 80–90W-olje (ca. 90 cc).

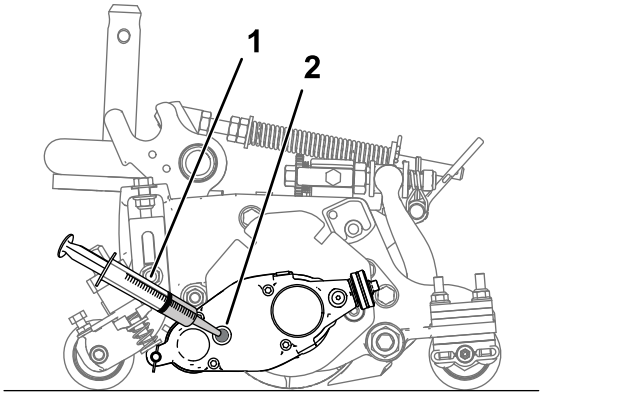

Figur 26

1. Sprøyte med 80-90W-olje
2. Påfyllingsåpning

9. Sett i påfyllingspluggen og stram til lufteventilpluggen.
10. Trekk til pluggene med et moment på 3,62–4,75 Nm.

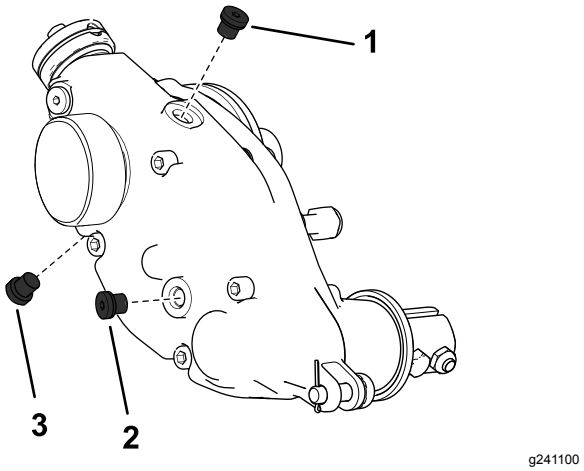

Figur 27
Høyre side trimsatsboks vist

1. Lufeventilplugg
2. Fylleplugg
3. Tappeplugg

Fjerne trimsatsdrevhuset

Merk: Behold alle demonterte deler for senere montering med mindre annet er angitt.

Viktig: **Hvis du har problemer med å fjerne trimsatsdrivhuset, se *servicehåndboken* for trekkenheten eller kontakt din autoriserte Toro-distributør.**

1. Ta lokket av trimsatsen.
2. Fjern klemboltene som kobler trimsatsen til styreboksen (Figur 15).
3. Fjern justeringssplinten og hårnålsplinten som kobler trimsatsdrivhuset til justeringsarmene (Figur 28).

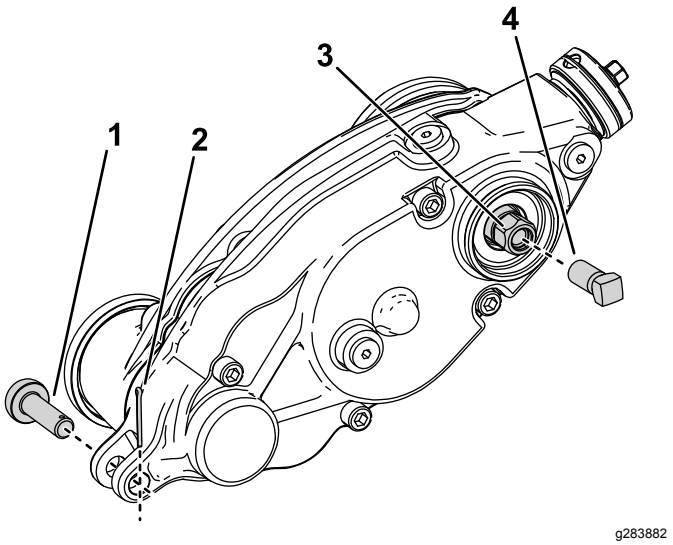

Figur 28

1. Justeringssplint
2. Hårnålssplint
3. Sekskanthodebolt for trimsatsdrev
4. Forsterkningsskrue

4. Hold spolen fast for fjerning. Se Holde spolen fast for fjerning av gjengede innsatser (side 17).
5. Monter forsterkningsskruen(delenr. 1-803022 – selges separat) på de innvendige gjengene på trimsatsenhetens sekskanthodebolt og stram til 13,5 Nm som vist i Figur 28.
6. Fjern trimsatsdrivhuset fra klippespolen ved å vri trimsatsenhetens sekskanthodebolt med (Figur 28).

   Viktig: **Hvis trimsatsdrivhuset er montert på høyre side av klippeenheten, vri trimsatsenhetens sekskanthodebolt mot klokken (høyregjenget) for å fjerne drivhusakselen fra klippeenheten.**

   Viktig: **Hvis trimsatsdrivhuset er montert på venstre side av klippeenheten, vri trimsatsenhetens sekskanthodebolt med klokken (venstregjenget) for å fjerne drivhusakselen fra klippeenheten**

   Viktig: **Du må bruke en sekspunkts sokkel med tungt borerør.**

Rengjøre trimmespolen

Serviceintervall: Etter hver bruk

Rengjør trimmespolen etter bruk ved å sprøyte vann på den. Ikke rett vannstrålen direkte på trimsatsens lagerpakninger. Ikke la trimsatsvalsen stå i vann slik at komponentene ruster.

Undersøke knivbladene

Serviceintervall: For hver bruk eller daglig

Undersøk trimmespoleknivene regelmessig for slitasje eller skade. Rett ut bøyde kniver med en tang, og skift ut slitte kniver. Når du kontrollerer knivene, sjekk at mutterne på høyre og venstre side av knivakselen sitter godt fast.

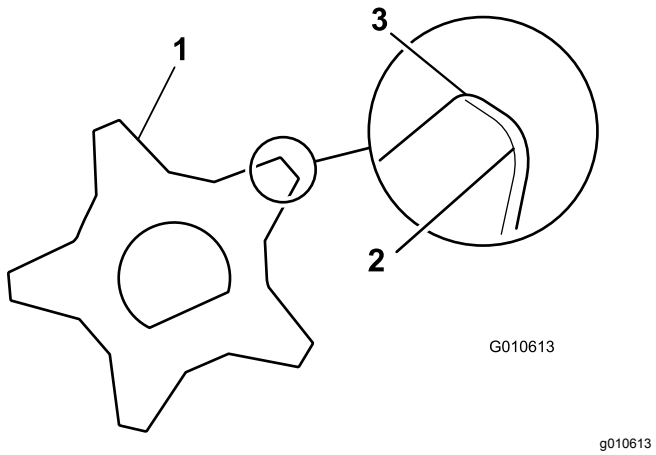

Figur 29

1. Trimmekniv
2. Sløve (avrundet) egger
3. Skarpe egger

Holde fast spolen

⚠ ADVARSEL

Klippeenhetens spolekniver er skarpe og kan amputere hender og føtter.

- **Hold hendene og føttene utenfor spolen.**
- **Sjekk at spolen holdes fast før du utfører service på den.**

Holde spolen fast for fjerning av gjengede innsatser

1. Løsne skyddbolten på venstre side av klippeenheten og hev bakskyddet (Figur 30).
2. Sett inn et brekkjern med langt håndtak (anbefalt ⅜" x 12" med skrutrekkerhåndtaket) gjennom baksiden av klippespolen, nærmest den siden av klippeenheten som skal strammes (Figur 30).

3. Plasser brekkjernet mot spole-støtteplatens sveiseside (Figur 30).

   Merk: Sett brekkjernet inn mellom toppen av spoleakselen og baksiden av de to spoleknivene, slik at spolen ikke beveger seg.

   Viktig: **Kniveggene må ikke berøre brekkjernet, da dette kan skade kniveggen og/eller forårsake høy kniv.**

   Viktig: **Innlegget på venstre side av klippeenheten er venstregjenget. Innlegget på høyre side av klippeenheten er høyregjenget.**

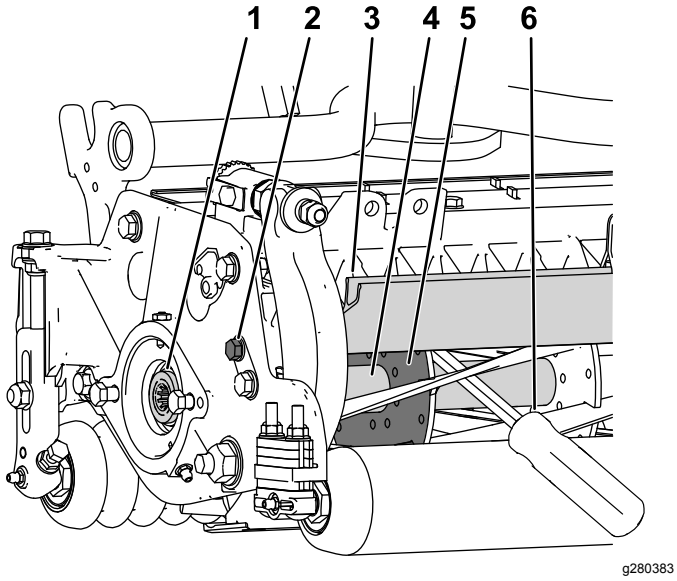

Figur 30

1. Gjenget innsats for fjerning
2. Løsne skyddbolten.
3. Bakskydd
4. Spoleaksel
5. Spolestøtteplate
6. Brekkjern plassert langs sveisesiden til spolens støtteplate.

4. Hvil håndtaket til brekkjernet mot den bakre valsen.
5. Fullfør fjerningen av den gjengede innsatsen samtidig som du passer på at brekkjernet forblir på plass. Fjern så brekkjernet.
6. Senk bakskyddet og stram skyddbolten.

Holde fast spolen – montere gjengede innsatser

1. Sett inn et brekkjern med langt håndtak (anbefalt ⅜" x 12" med skrutrekkerhåndtaket) gjennom fremsiden av klippespolen, nærmest den siden av klippeenheten som skal strammes (Figur 31).
2. Plasser brekkjernet mot sveisesiden til den interne kuttespolens forsterkning (Figur 31).

   Merk: Brekkjernet må være i kontakt med en kniv foran, spoleakselen og en kniv på baksiden av spolen, slik at den låses på plass.

   Viktig: **Kniveggene må ikke berøre brekkjernet, da dette kan skade kniveggen og/eller forårsake høy kniv.**

   Viktig: **Innlegget på venstre side av klippeenheten er venstregjenget. Innlegget på høyre side av klippeenheten er høyregjenget.**

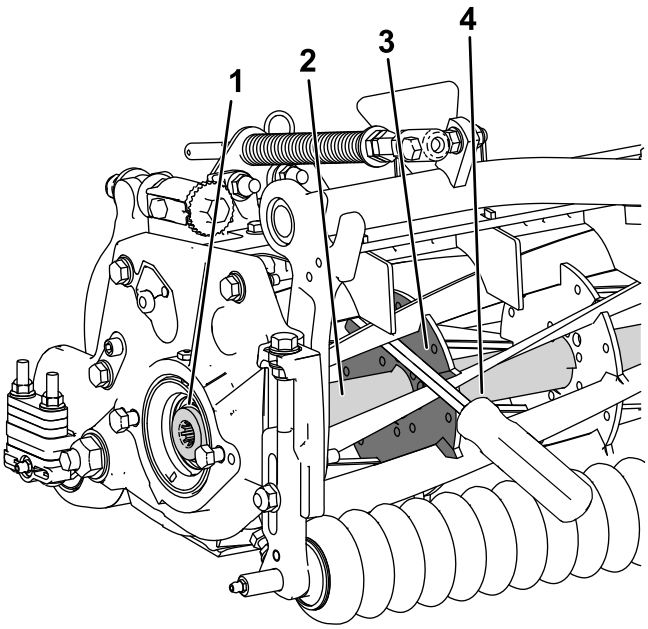

Figur 31

1. Gjenget innsats for montering
2. Spoleaksel
3. Støtteplatens sveiseside
4. Brekkjern

3. Hvil brekkjernets håndtak mot valsen
4. Iht. monteringsinstruksjonene for innsatsen og kravene til stramming, fullfør monteringen av den gjengede innsatsen, samtidig som du passer på at brekkjernet sitter på plass. Deretter kan du fjerne brekkjernet.

Notat:

Sammenstillingserklæring

The Toro Company, 8111 Lyndale Ave. South, Bloomington, MN, USA erklærer at følgende enheter er i samsvar med følgende direktiver, når de er montert i henhold til de medfølgende instruksjonene for bestemte Toro-modeller som indikert i den relevante samsvarserklæringen.

Modellnr.	Serienr.	Produktbeskrivelse	Fakturabeskrivelse	Generell beskrivelse	Direktiv
03240	—	Universelt trimsatsdriftssett, Reelmaster Edge-klippeenheter i 3100-D-serien	RM3100 UNIVERSAL GROOMER KIT (SET OF 3)	Trimsatssett	2006/42/EF

Relevant teknisk dokumentasjon er utarbeidet i henhold til kravene i del B av vedlegg VII til directiv 2006/42/EF.

Vi påtar oss å overføre, som svar på henvendelser fra nasjonale myndigheter, relevant informasjon om dette delvis fullførte maskineriet. Informasjonen vil bli overført elektronisk.

Maskineriet skal ikke tas i bruk før det er integrert i godkjente Toro-modeller som indikert på tilknyttede samsvarserklæringer og i samsvar med alle instruksjoner. Når dette er tilfelle, kan det erklæres i samsvar med alle relevante direktiver.

Godkjent:



John Heckel
Overordnet ingeniørsjef
8111 Lyndale Ave. South
Bloomington, MN 55420, USA
March 3, 2018

Autorisert representant:

Marcel Dutrieux
Manager European Product Integrity
Toro Europe NV
Nijverheidsstraat 5
2260 Oevel
Belgium