Form No. 3422-152 Rev B

Universele groomeraandrijvingsset

Reelmaster® 3100-D Edge-serie maai-eenheden van 69 cm

Modelnr.: 03240—Serienr.: 318000001 en hoger

Installatie-instructies

Dit product voldoet aan alle relevante Europese richtlijnen. Voor meer informatie, zie de inbouwverklaring aan het einde van deze handleiding.

Inleiding

Lees deze informatie zorgvuldig door, zodat u weet hoe u de machine op de juiste wijze moet gebruiken en onderhouden en om schade aan de machine en letsel te voorkomen. U bent verantwoordelijk voor het juiste en veilige gebruik van de machine.

U kunt op www.Toro.com rechtstreeks contact met Toro opnemen om informatie over producten en accessoires te verkrijgen, een verkoper te vinden of uw product te registreren.

Als u service, originele Toro onderdelen of aanvullende informatie nodig hebt, kunt u contact opnemen met een erkende servicedealer of met de klantenservice van Toro. U dient hierbij altijd het modelnummer en het serienummer van het product te vermelden. De locatie van het plaatje met het modelnummer en het serienummer van het product is aangegeven op Figuur 1. U kunt de nummers noteren in de ruimte hieronder.

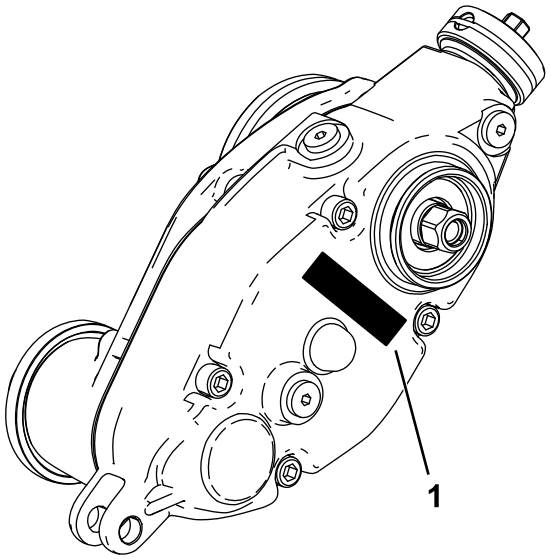

g241111

Figuur 1

1. Plaats van modelnummer en serienummer

Modelnr.: _____

Serienr.: _____

© 2019—The Toro® Company
8111 Lyndale Avenue South
Bloomington, MN 55420

Registreer uw product op www.Toro.com. Vertaling van de oorspronkelijke tekst (NL)

Gedrukt in de VS
Alle rechten voorbehouden

3422-152 B

Losse onderdelen

Gebruik onderstaande lijst om te controleren of alle onderdelen zijn geleverd.

Procedure	Omschrijving	Hoeveelheid	Gebruik
1	Geen onderdelen vereist	–	De machine voorbereiden.
2	Geen onderdelen vereist	–	Het nodige gereedschap verzamelen voor montage.
3	Geen onderdelen vereist	–	Bepalen, aan welke kant de groomer gemonteerd moet worden.
4	Langer spie-as insteekstuk (rechtse schroefdraad) Langer gegleufd insteekstuk (linkse schroefdraad) Flensborgmoer (⅜")	2 1 6	De maai-eenheid voorbereiden.
5	Gewichtsbeugel Inbusbout met bolkop (⅜" x ¾") Aandrijfkast van de groomer – links Aandrijfkast van de groomer – rechts	3 6 2 1	De gewichtbeugel en de aandrijfkast van de groomer monteren.
6	Inbusbout (⅜" x ¾") Scharnierbus O-ring Spanpoelie – links Spanpoelie – rechts Contramoer (⅜")	6 3 3 1 2 6	De spanpoelie monteren.
7	Stelpen Borgpen Maaihoogtebeugel links Maaihoogtebeugel rechts Flensborgmoer (⅜" met zeskant van ⅝")	6 6 3 3 6	De maaihoogtebeugels en de voorrol monteren.
8	Dop	3	De dop van de groomeraandrijving monteren (enkel voor universele groomers zonder achterrolborstel).
9	Bout (¼" x 1½") Contramoer Asklem	12 12 12	De groomer (afzonderlijk verkrijgbaar) en de optionele borstelset monteren.
10	Slotbout (5/16" x 3½") Afstandsstuk Flensmoer (5/16") Gewicht	6 6 6 18	De gewichten installeren (enkel groomer, met of zonder frontgrasmanden en achtermaai-eenheid zonder achtergrasmand).
11	Slotbout (5/16" x 3½") Afstandsstuk Flensmoer (5/16") Gewicht	6 6 6 12	De gewichten monteren (met groomer en achterrolborstel).

Procedure	Omschrijving	Hoeveelheid	Gebruik
12	Slotbout (5/16" x 2¼"), onderdeelnr. 3230-7 – afzonderlijk verkrijgbaar	1	De gewichten monteren (achtermaai-eenheid met uitsluitend de groomer, en met achtergrasmand).
	Slotbout (5/16" x 3¼"), onderdeelnr. 3230-13 – afzonderlijk verkrijgbaar	1	
	Slotbout (5/16" x 4½"), onderdeelnr. 3230-30 – afzonderlijk verkrijgbaar	1	
	Afstandsstuk	2	
	Flensmoer (5/16")	1	
	Borgmoer (5/16") – onderdeelnr. 3296-47 – afzonderlijk verkrijgbaar	2	
	Gewicht	2	
	Klein gewicht (onderdeelnummer 132-0734-03 – afzonderlijk verkrijgbaar)	6	

1

De machine voorbereiden

Geen onderdelen vereist

Procedure

1. Parkeer de machine op een horizontaal oppervlak.
2. de parkeerrem in werking te stellen;
3. de motor af te zetten en het sleuteltje te verwijderen;

2

Het nodige gereedschap verzamelen voor montage

Geen onderdelen vereist

Procedure

- Momentsleutel: 5,2 tot 6,8 N·m
- Momentsleutel: 115 tot 129 N·m
- Momentsleutel: 135 tot 150 N·m
- Gereedschap voor messenkooiaandrijving, onderdeelnr. TOR4074 (alleen voor 17,8 cm messenkooien)

3

Configuratie bepalen

Geen onderdelen vereist

Procedure

Bepaal aan de hand van de volgende tekening de plaats van de groomersets en de motoren van de messenkooien.

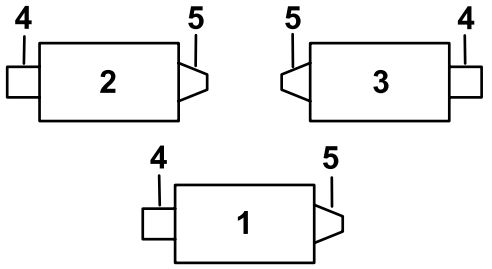

G034633

g034633

Figuur 2

1. Maai-eenheid 1
2. Maai-eenheid 2
3. Maai-eenheid 3
4. Linker groomerset
5. Messenkooimotor
6. Rechter groomerset

Opmerking: Als er zowel een groomer als een achterrolborstel op de maai-eenheid gemonteerd worden, monteer de groomer dan als eerste.

4

De maai-eenheid voorbereiden

Benodigde onderdelen voor deze stap:

2	Langer spie-as insteekstuk (rechtse schroefdraad)
1	Langer gegleufd insteekstuk (linkse schroefdraad)
6	Flensborgmoer (⅜")

Procedure

Opmerking: Tenzij anders aangegeven mag u alle verwijderde onderdelen weggooien.

1. Neem alle maai-eenheden van de tractie-eenheid; raadpleeg uw *Gebruikershandleiding*.
2. Verwijder de slotbouten en borgmoeren waarmee de maaihoogtebeugels aan de zijplaten van de maai-eenheid zijn bevestigd (Figuur 3).

   Opmerking: Bewaar de slotbouten om de nieuwe maaihoogtebeugels te monteren.

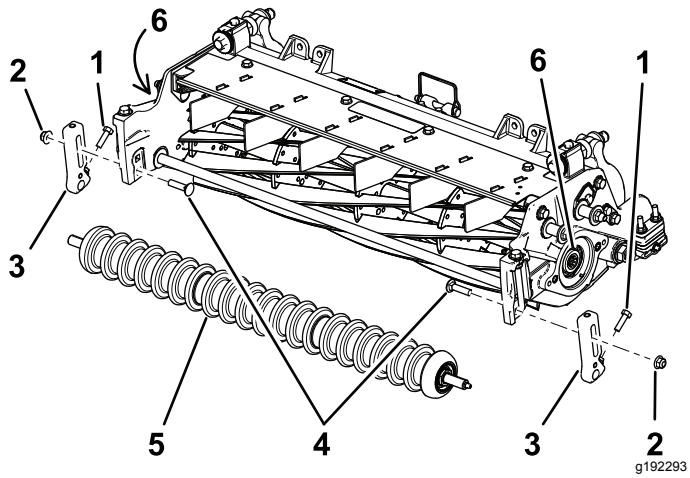

Figuur 3

1. Schroef
2. Borgmoer
3. Maaihoogtebeugel
4. Slotbouten
5. Voorrol
6. Inzetstukken met schroefdraad

3. Maak de schroeven los waarmee de maaihoogtebeugels zijn gemonteerd op de as van de voorrol (Figuur 3).
4. Verwijder de aanwezige maaihoogtebeugels en de voorrol van de zijplaten van de maai-eenheid (Figuur 3).

   Opmerking: Bewaar de voorrol voor latere montage.
5. Houd de messenkooi tegen om deze te verwijderen; zie De messenkooi tegenhouden om inzetstukken met schroefdraad te verwijderen (bladz. 18).
6. Verwijder de aanwezige spie-as insteekstukken uit elk uiteinde van de as van de messenkooi met het speciale gereedschap (onderdeelnummer TOR4074 voor 17,8 cm messenkooien) en gooi deze weg. Zie Figuur 3.

   Belangrijk: **Het spie-as insteekstuk aan linkerkant van de maai-eenheid heeft een linkse schroefdraad. Het spie-as insteekstuk aan rechterkant van de maai-eenheid heeft een rechtse schroefdraad.**

   Belangrijk: **Veeg vuil en vet van de schroefdraad aan het uiteinde van de messenkooias voordat u het meegeleverde gegleufde inzetstuk en de groomerkast monteert.**
7. Houd de messenkooi tegen om deze te monteren; zie De messenkooi tegenhouden om inzetstukken met schroefdraad te monteren (bladz. 18).
8. Breng middelmatig sterk schroefdraadborgmiddel (zoals Blue Loctite® 243) aan op de schroefdraden van het nieuwe langere spie-as insteekstuk (Figuur 4) en monteer het op de as van de messenkooi, dit uitsluitend aan de kant van de messenkooimotor. Draai het insteekstuk vast met een torsie van 115 tot 128 N·m.

   Belangrijk: **Laat het schroefdraadborgmiddel 15 minuten uitharden voordat u verdergaat met de procedure.**

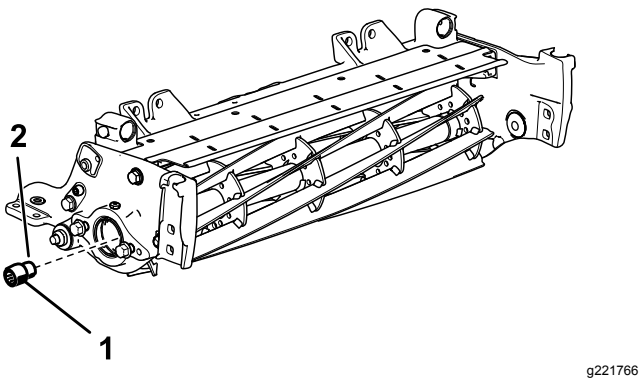

Figuur 4

Rechterkant van de maai-eenheid afgebeeld

1. Langer spie-as insteekstuk (voor kant van messenkooimotor) 115 tot 128 N·m
2. Middelmatig sterk schroefdraadborgmiddel

9. Verwijder de 2 flenskopbouten en ringen waarmee de steunstang gemonteerd is en verwijder de steunstang (Figuur 5).

   Opmerking: Bewaar de flenskopbouten.

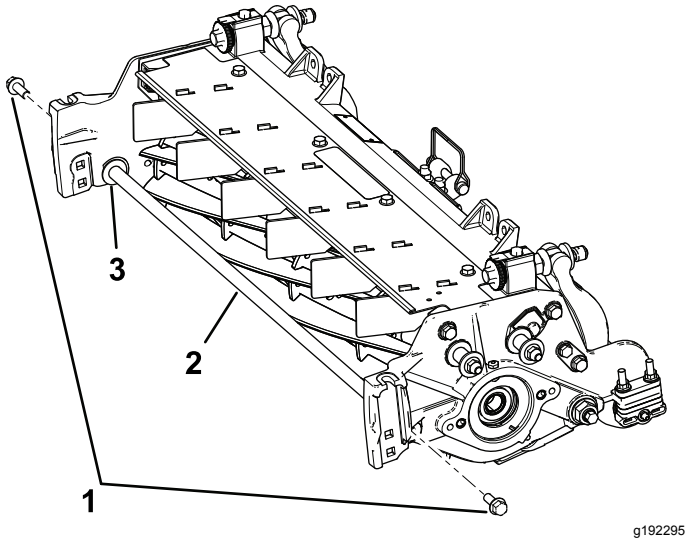

Figuur 5

1. Flenskopbouten (2)
2. Steunstang
3. Ring (2)

10. Plaats de 2 bestaande flenskopbouten vanuit de binnenkant van de maai-eenheid en zet ze vast met de ⅜" flensborgmoeren.

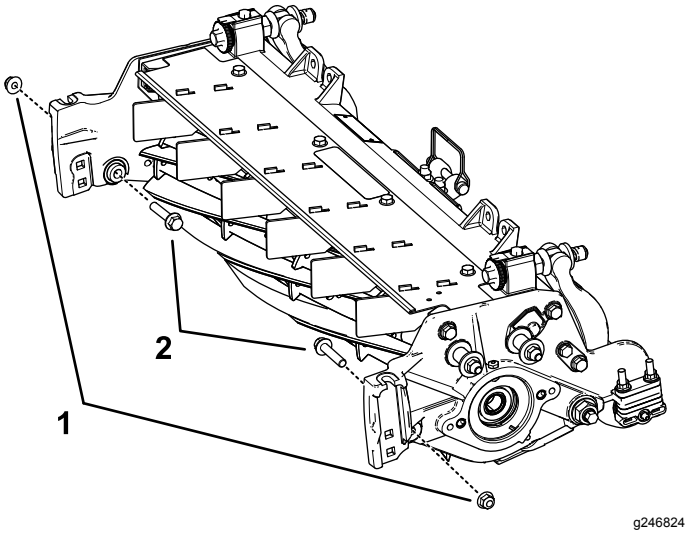

Figuur 6

1. Flensborgmoer (3/8")
2. Flenskopbout

5

De gewichtbeugel en de aandrijfkast van de groomer monteren

Benodigde onderdelen voor deze stap:

3	Gewichtsbeugel
6	Inbusbout met bolkop (⅜" x ¾")
2	Aandrijfkast van de groomer – links
1	Aandrijfkast van de groomer – rechts

Procedure

1. Bepaal welke aandrijfkast van de groomer de linker is en welke de rechter, zie Figuur 7.

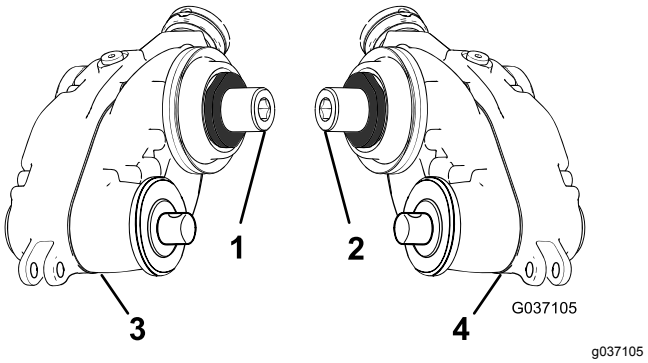

Figuur 7

1. Rechter adapter (geel)
2. Linker adapter (groen)
3. Aandrijfkast van de groomer – rechts
4. Aandrijfkast van de groomer – links

2. Bevestig de gewichtbeugel op de messenkooi; gebruik hierbij 2 inbusbouten met bolkop (⅜" x ¾") zoals in Figuur 8.

   Opmerking: Monteer de gewichtbeugel aan de kant van de messenkooi waar u later de aandrijfkast van de groomer gaat monteren.

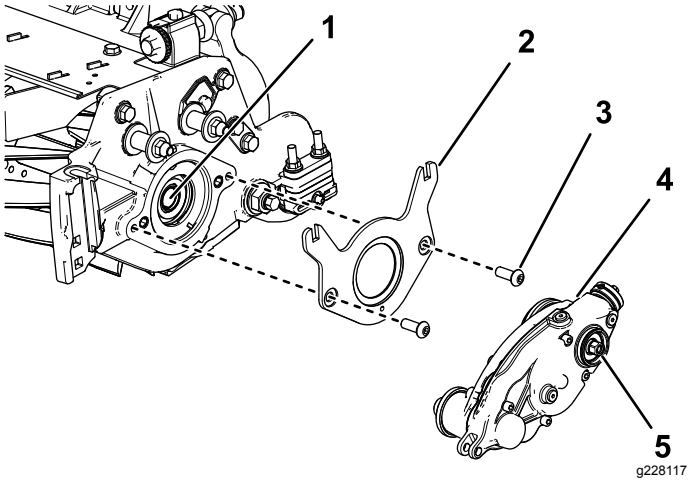

Figuur 8

1. Interne as van messenkooi
2. Gewichtsbeugel
3. Inbusbout met bolkop (⅜" x ¾") (2)
4. Aandrijfkast van de groomer (linkerkast getoond)
5. Zeskantbout (aandraaien tot 135-150 N·m)

3. Breng middelmatig sterk schroefdraadborg-middel (zoals Blue Loctite® 243) aan op de schroefdraden van de interne as van de messenkooi (Figuur 8).
4. Bevestig de aandrijfkast van de groomer op de as van de messenkooi (Figuur 8); gebruik hierbij de zeskantbout van de aandrijfkast van de groomer.

   Belangrijk: **Aan de linkerkant van de maai-eenheid heeft de messenkooi linkse schroefdraad, en aan de rechterkant van de maai-eenheid heeft de messenkooi rechtse schroefdraad.**
5. Houd de messenkooi tegen om deze te monteren; zie De messenkooi tegenhouden om inzetstukken met schroefdraad te monteren (bladz. 18).
6. Draai de zeskantbout aan met een torsie van 135 tot 150 N·m.

   Belangrijk: **Gebruik hierbij een zware zeskant-dop.**

   Belangrijk: **Gebruik voor deze stap geen slagmoersleutel.**

   Belangrijk: **Laat het schroefdraadborg-middel 15 minuten uitharden voordat u verdergaat met de procedure.**

6

De spanpoelie monteren

Benodigde onderdelen voor deze stap:

6	Inbusbout (⅜" x ¾")
3	Scharnierbus
3	O-ring
1	Spanpoelie – links
2	Spanpoelie – rechts
6	Contramoer (⅜")

Procedure

1. Plaats de spanpoelie op messenkooi, aan de kant tegenover de aandrijfkast van de groomer.
2. Monteer de O-ring op de draainaaf.
3. Breng anti-seize aan op de buitenkant van de draainaaf (Figuur 9).

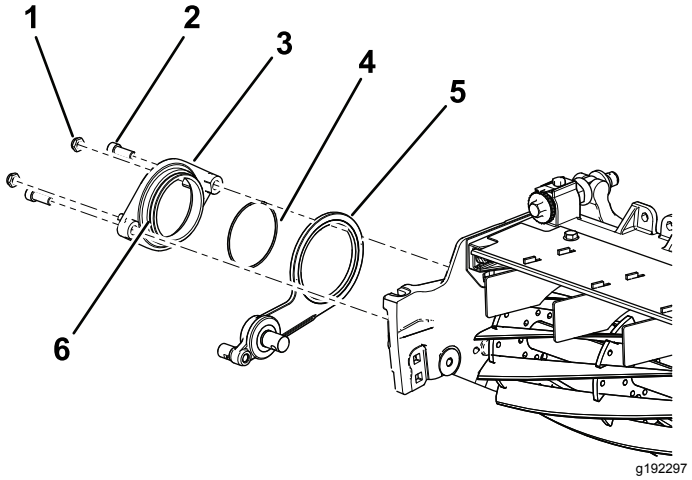

Figuur 9

1. Contramoer – ⅜" (2)
2. Inbusbout (⅜" x ¾")
3. Draainaaf
4. O-ring
5. Spanpoelie (rechterkant getoond)
6. Breng anti-seize aan op de buitenkant van de naaf.

4. Monteer de draainaaf, over de spanpoelie, op de messenkooi; gebruik 2 inbusbouten (⅜" x ¾") (Figuur 9).
5. Monteer de 2 borgmoeren losjes op de draainaaf (Figuur 9).

7

De maaihoogtebeugels en de voorrol monteren

Benodigde onderdelen voor deze stap:

6	Stelpen
6	Borgpen
3	Maaihoogtebeugel links
3	Maaihoogtebeugel rechts
6	Flensborgmoer (⅜" met zeskant van ⅝")

Procedure

1. Monteer de maaihoogtebeugels links en rechts en de voorrol losjes op de zijplaten van de maai-eenheid; gebruik hierbij de slotbouten die u eerder verwijderd hebt (Figuur 10).

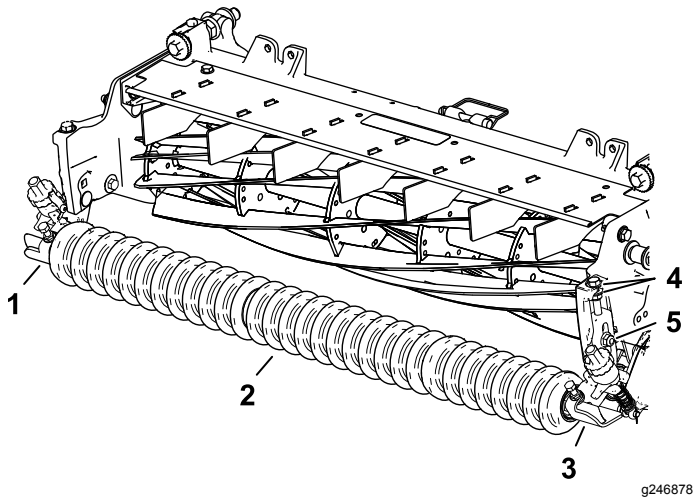

Figuur 10

1. Maaihoogtebeugel rechts
2. Voorrol
3. Maaihoogtebeugel links
4. Ringen
5. Slotbout en flensborgmoer (⅜" met zeskant van ⅝")

2. Schuif aan de linkerzijde de stang van de stelarm van de maaihoogtebeugel in de tussenruimte op de aandrijfkast van de groomer; bevestig met een stelpen en borgpen; zie Figuur 11.

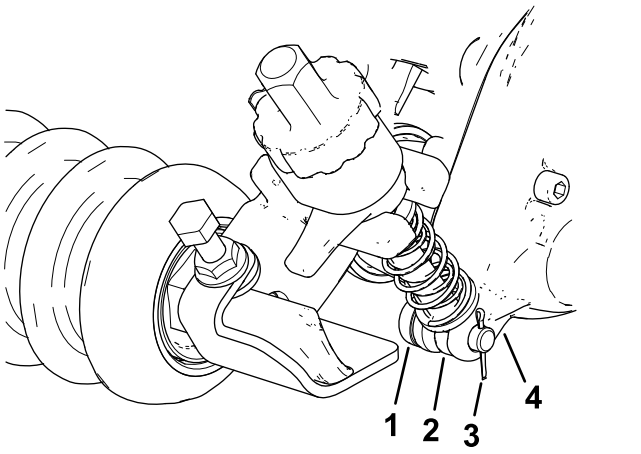

Figuur 11

1. Stelpen
2. Stang van stelarm
3. Borgpen
4. Aandrijfkast van de groomer

3. Lijn aan de zijde van de spanpoelie de stang van de stelarm van de maaihoogtebeugel uit met de instelhuls op de spanpoelie; zet vast met een stelpen en een borgpen (Figuur 12).

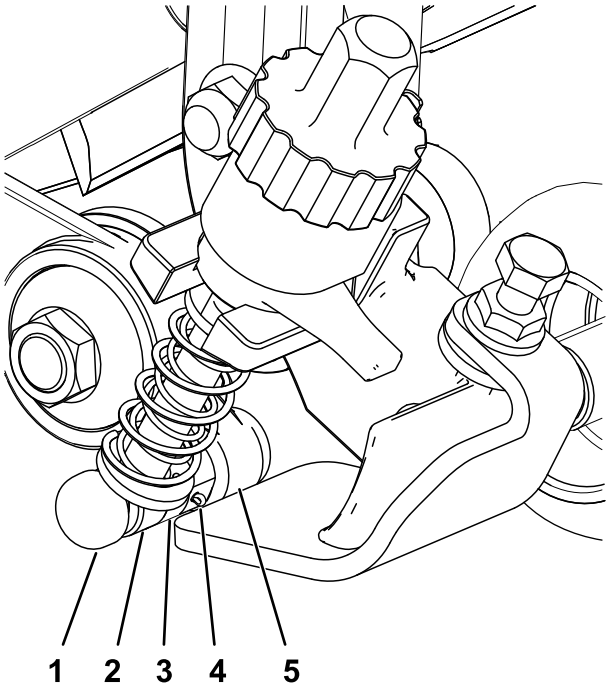

Figuur 12

1. Stelpen
2. Stang van stelarm
3. Instelhuls
4. Borgpen
5. Spanpoelie

4. Draai de slotbouten en borgmoeren aan waarmee de maaihoogtebeugels aan de zijplaten zijn bevestigd (Figuur 13).

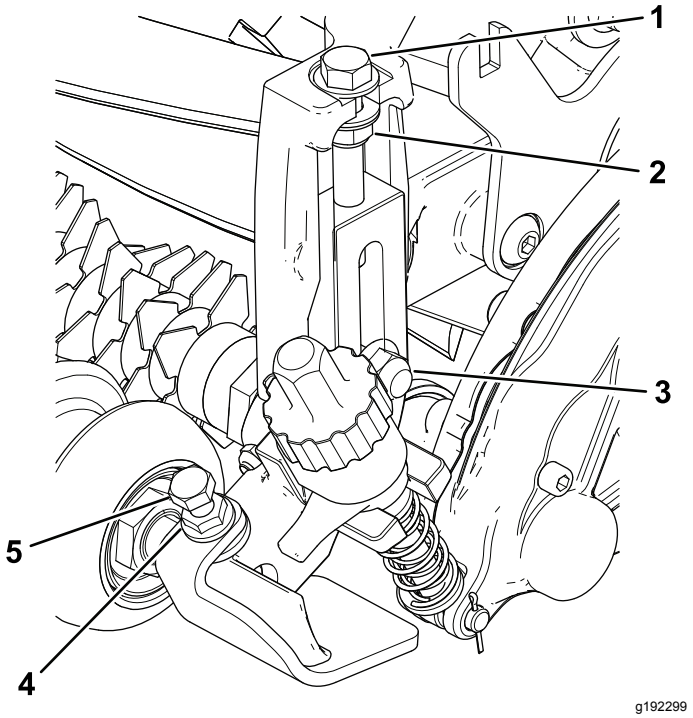

g192299

Figuur 13

1. Stelbout
2. Borgmoer
3. Slotbout en flensborgmoer (⅜" met zeskant van ⅝")
4. Flensmoer
5. Inbusbout

5. Draai de borgmoer op de stelbout voor de maaihoogte vast en draai vervolgens de borgmoer ½ slag terug (Figuur 13).
6. Centreer de voorrol tussen de maaihoogtebeugels en zet de rol vast met de inbusbouten en de flensmoeren (Figuur 13).

8

De dop van de groomeraandrijving monteren

Benodigde onderdelen voor deze stap:

3	Dop

Procedure

Enkel voor universele groomers zonder achterrolborstel:

1. Breng middelmatig sterk borgmiddel voor cilindrische bevestigingen (zoals Green Loctite 609®) aan rond de gleuf van de borgring en op het buitenoppervlak (Figuur 14).
2. Plaats de dop zoals wordt getoond in Figuur 14.

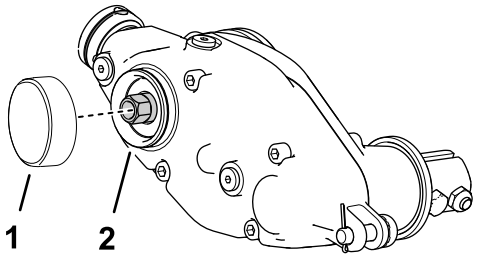

g242099

Figuur 14

1. Dop
2. Breng middelmatig sterk borgmiddel voor cilindrische bevestigingen aan

9

De groomer en de optionele borstelset monteren

De groomer- en borstelset zijn afzonderlijk verkrijgbaar

Benodigde onderdelen voor deze stap:

12	Bout (¼" x 1½")
12	Contramoer
12	Asklem

De groomerset monteren

Afzonderlijk verkrijgbaar

Modelnummer	Groomer
03241	Mespatroon groomerset 69 cm

1. Bestel afhankelijk van uw behoeften en uw maai-eenheid een mespatroon voor uw groomer of een borstelset; raadpleeg de bovenstaande tabel.
2. Lijn de groomer uit met de aandrijf-asstompen van de aandrijfkast van de groomer en de spanpoelie (Figuur 15).

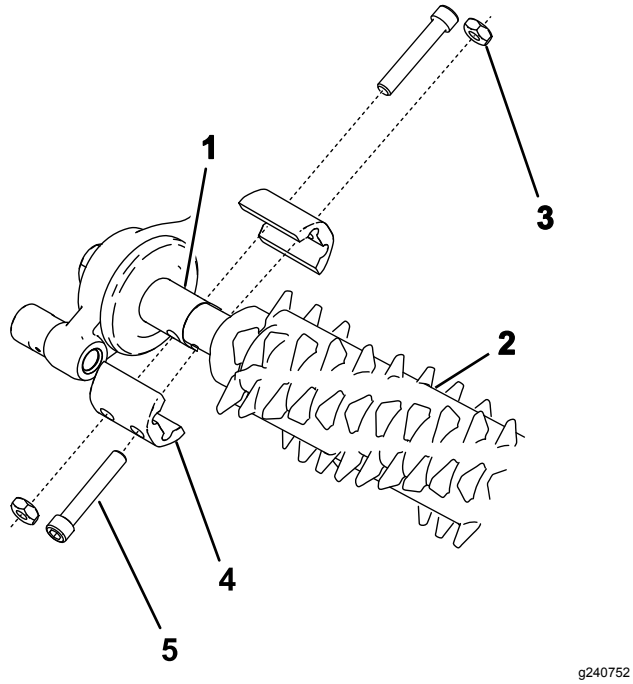

Figuur 15

1. Aandrijf-asstomp
2. Groomer
3. Contramoer (4)
4. Asklem (4)
5. Bout (4) (Aandraaien tot 5-7 N·m)

3. Monteer de groomer op de machine zoals in Figuur 15 met 4 bouten (¼" x 1½"), 4 contramoeren en 4 asklemmen.
4. Draai de bouten vast met een torsie van 5 tot 7 N·m.

Monteren van de bezemset

Onderdeelnummer	Groomerset
133-8222	Bezemset van 69 cm

1. Bestel de optionele bezemset voor uw groomer, afhankelijk van uw toepassing en de gebruikte maai-eenheid; zie bovenstaande tabel.
2. Draai de bevestigingsmoeren van het groomermes aan de uiteinden van de groomeras los (Figuur 16).

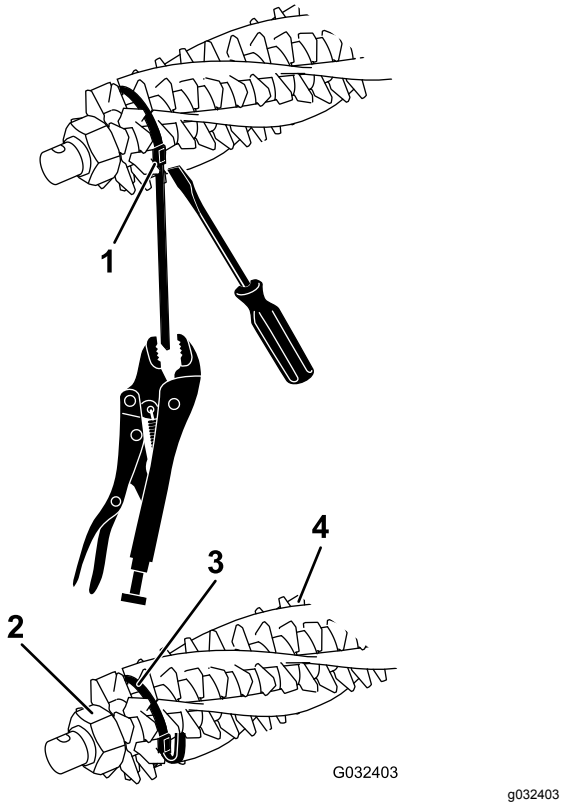

Figuur 16

1. Bandgesp
2. Bevestigingsmoer
3. Band
4. Borstel

3. Van een zijkant van de groomerkooi: schuif een borstel in elke groef, over de volle lengte van de kooi (Figuur 17).

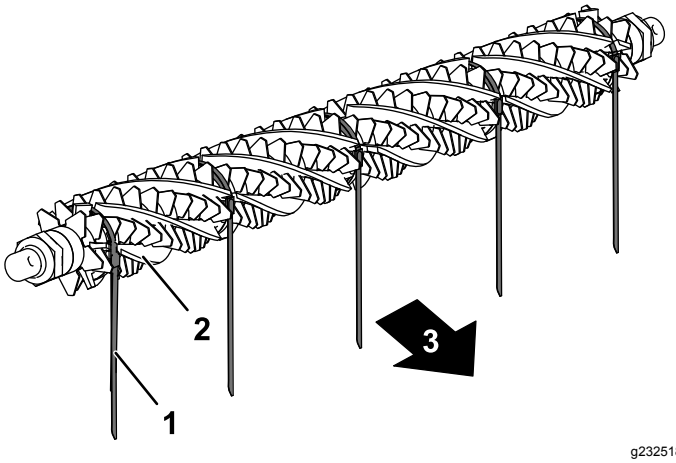

Figuur 17

1. Band
2. Borstel
3. Achterkant van machine

4. Controleer of de borstels zich in de gleuven van de groomermessen bevinden (Figuur 16 en Figuur 18).

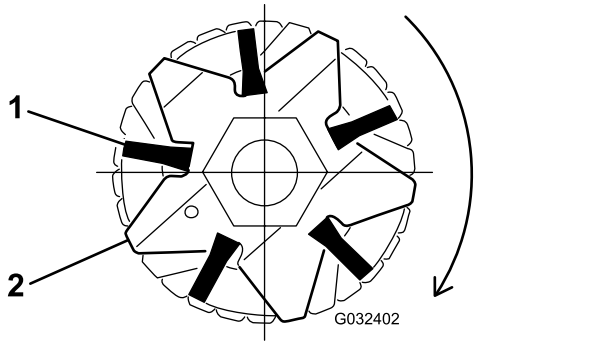

Figuur 18

1. Borstel
2. Mes

5. Wikkel de banden losjes om de groomeras en de borstels (Figuur 16). Steek de banden in de gleuven van de borstels Figuur 18.

   Plaats de borstels zo dat de banden zich tussen de volgende messen bevinden: 2 en 3; 12 en 13; 23 en 24 of 24 en 25; 35 en 36; en 45 en 46.

   Belangrijk: **U moet de banden in de hoofd-draairichting wikkelen rond de groomermessen en borstelset. Figuur 17 toont de banden gemonteerd voor de voorwaartse draairichting.**

   Opmerking: Als de borstels van de groomer niet goed in de sleuven zitten, maak de moeren aan de uiteinden van de groomeras dan los, plaats de borstels goed in de messleuven, en zet de bevestigingsmoeren van de groomermessen vast (Figuur 16).
6. Draai de bevestigingsmoeren van de groomermessen vast met een torsie van 45,2 N·m.
7. Druk met een schroevendraaier op de gesp van de band, pak de band vast met een griptang en trek de banden strak aan totdat ze in de groeven vastzitten (Figuur 16).
8. Snij de band af op 6 mm van de gesp en vouw het restant over de gesp.

10

De gewichten monteren

Enkel groomer, met of zonder frontgrasmanden en achtermaai-eenheid zonder achtergrasmand

Benodigde onderdelen voor deze stap:

6	Slotbout (5/16" x 3½")
6	Afstandsstuk
6	Flensmoer (5/16")
18	Gewicht

Procedure

Voor maai-eenheden waarop enkel de groomerset gemonteerd is (geen achterrolborstel of achtergrasmand) raadpleegt u Figuur 19.

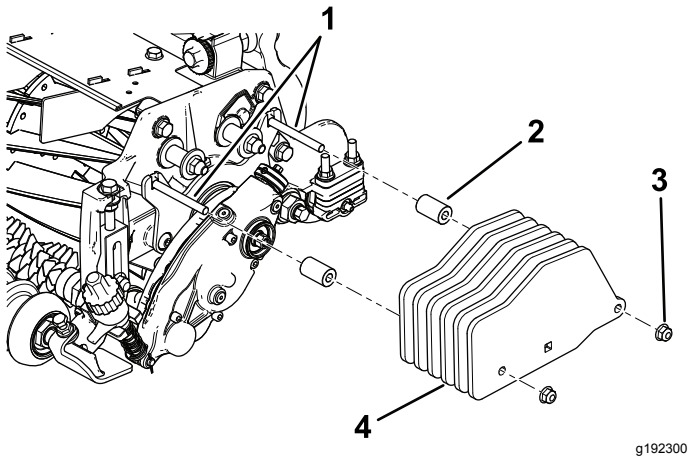

Figuur 19
Enkel groomer

1. Bouten (5/16" x 3½")
2. 2 afstandsstukken
3. Flensmoer, 5/16" (2)
4. Gewicht (6)

11

De gewichten monteren

Groomer en achterrolborstel gemonteerd

Benodigde onderdelen voor deze stap:

6	Slotbout (5/16" x 3½")
6	Afstandsstuk
6	Flensmoer (5/16")
12	Gewicht

Procedure

Voor maai-eenheden waarop de groomerset en de achterrolborstel gemonteerd zijn, raadpleegt u Figuur 20.

Opmerking: De set bevat 6 gewichten voor elke maai-eenheid, maar deze configuratie vereist slechts 4 gewichten per maai-eenheid.

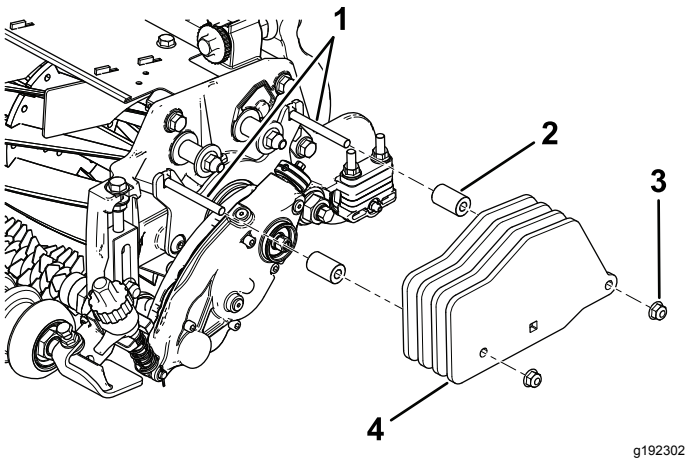

Figuur 20

Groomer met achterrolborstel gemonteerd

1. Bouten (5/16" x 3")
2. 2 afstandsstukken
3. Flensmoer – 5/16" (2)
4. Gewicht (4)

12

De gewichten monteren

Achtermaai-eenheid met uitsluitend de groomer, en met achtergrasmand

Benodigde onderdelen voor deze stap:

1	Slotbout (5/16" x 2¼"), onderdeelnr. 3230-7 – afzonderlijk verkrijgbaar
1	Slotbout (5/16" x 3¼"), onderdeelnr. 3230-13 – afzonderlijk verkrijgbaar
1	Slotbout (5/16" x 4½"), onderdeelnr. 3230-30 – afzonderlijk verkrijgbaar
2	Afstandsstuk
1	Flensmoer (5/16")
2	Borgmoer (5/16") – onderdeelnr. 3296-47 – afzonderlijk verkrijgbaar
2	Gewicht
6	Klein gewicht (onderdeelnummer 132-0734-03 – afzonderlijk verkrijgbaar)

Procedure

Voor achtermaai-eenheden waarop de groomerset en de achtergrasmand gemonteerd zijn (geen achterrolborstelset), raadpleegt u Figuur 21.

Monteer ook de gewichten op de voorste maai-eenheden.

Opmerking: Voor frontmaai-eenheden waarop de groomerset en de frontgrasmand gemonteerd zijn (geen achterrolborstelset), raadpleegt u Figuur 19.

Opmerking: De middelste maai-eenheid kan niet gebruikt worden met zowel de achterrolborstelset als de achtergrasmandset.

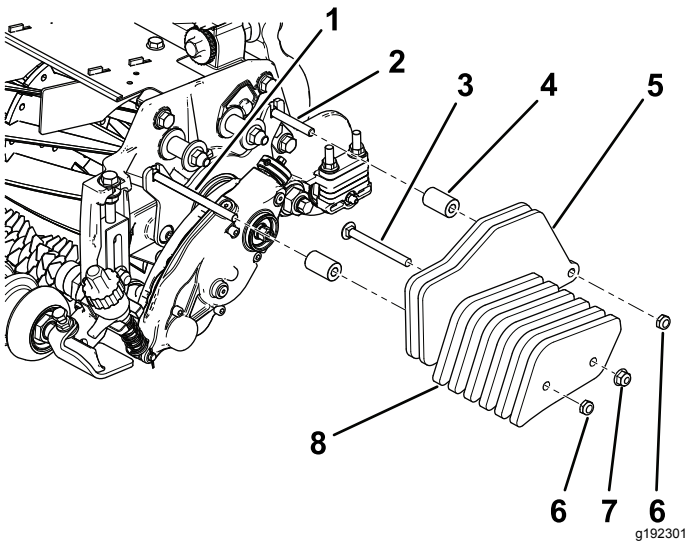

Figuur 21

Achtermaai-eenheid met groomer en achtergrasmand gemonteerd

1. Bout (5/16" x 4½"), afzonderlijk verkrijgbaar
2. Bout (5/16" x 2¼"), afzonderlijk verkrijgbaar
3. Bout (5/16" x 3¼"), afzonderlijk verkrijgbaar
4. Ring (2), afzonderlijk verkrijgbaar
5. Gewicht (2), bij de set geleverd
6. Borgmoer (5/16"), afzonderlijk verkrijgbaar
7. Flensmoer (5/16"), afzonderlijk verkrijgbaar
8. Klein gewicht (4), afzonderlijk verkrijgbaar

Gebruiksaanwijzing

Inleiding

Groomen wordt bovengronds uitgevoerd in de graslaag. Het groomen bespoedigt de verticale groei van het gras, onderdrukt ongewenste groei en snijdt uitlopers af, voor een dichtere grasmat. Groomen zorgt voor een uniformere en dichter begroeid speeloppervlak, zodat de golfbal sneller en nauwkeuriger beweegt.

Groomen mag niet als vervanging voor verticuteren worden beschouwd. Verticuteren is normaal gesproken een rigoreuzere en periodieke behandeling die het speeloppervlak tijdelijk kan beschadigen, terwijl groomen een routinematige en zachtaardigere behandeling is die is ontworpen voor het verzorgen van de grasmat.

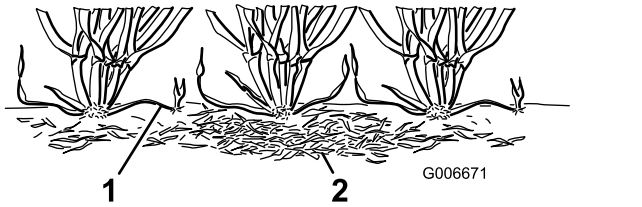

Figuur 22

1. Uitlopers (stolonen)
2. Gazonvilt

Groomerborstels zijn, wanneer ze zijn ingesteld om de graslaag licht te raken, minder schadelijk dan traditionele messen. Het gebruik van borstels kan beter zijn bij ultradwerg cultivars omdat die recht naar boven groeien en minder uitvullen door horizontale groei. Borstels kunnen het bladweefsel beschadigen als ze zo zijn ingesteld dat ze te diep door de graslaag dringen.

Groomermessen mogen nooit in de grond dringen. Ze zijn geschikt om uitlopers door te snijden en gazonvilt te verwijderen.

Aangezien grooming het bladweefsel beschadigt moet het worden vermeden in periodes wanneer het gras onder druk staat. Grassoorten voor het koele seizoen zoals fioringras en straatgras moeten niet gegroomd worden bij warm (en vochtig) weer in het midden van de zomer.

Tal van factoren zijn van invloed op de groomingprestaties, o.a.:

- De tijd van het jaar (d.w.z. het groeiseizoen) en het weerpatroon
- De algemene conditie van het gras
- De frequentie van het groomen/maaien – zowel het aantal maaibeurten per week en het aantal werkgangen per maaibeurt

- De maaihoogte-instelling van de belangrijkste messenkooi
- De hoogte/diepte-instelling van de messenkooi van de groomer
- Hoe lang de messenkooi van de groomer in gebruik is geweest
- De soort gras
- Het algemene onderhoudsprogramma (d.w.z. beregening, bemesting, spuiten, beluchting, overzaaien enz.)
- betreding;
- stressvolle periodes (d.w.z. hoge temperaturen, hoge luchtvochtigheid, ongebruikelijk intensieve betreding van de grasmat).

Deze factoren kunnen per fairway verschillen. Inspecteer het maaigebied regelmatig en stem het groomen hierop af.

Opmerking: De groomermessenkooi op een onjuiste of te agressieve manier gebruiken (te diep of te frequent groomen) kan het gras onnodig belasten en zwaar beschadigen. Gebruik de groomer voorzichtig.

Opmerking: Verander de maairichting telkens als u de groomer gebruikt. Hierdoor zal het effect van het groomen worden verbeterd.

Opmerking: Laat de groomer zoveel mogelijk in een rechte lijn werken. Wees voorzichtig als u de groomer tijdens het gebruik draait.

De hoogte van de groomer instellen

⚠ GEVAAR

Contact met de messenkooien of andere bewegende onderdelen kan lichamelijk letsel veroorzaken.

- **Vóór het afstellen van de maai-eenheden moet u de messenkooien uitschakelen, de parkeerrem in werking stellen, de motor uitzetten en het sleuteltje verwijderen.**
- **Houd uw handen en kleding uit de buurt van de messenkooien en andere bewegende onderdelen.**

1. Parkeer de machine op een schone en vlakke ondergrond, laat de maai-eenheden tot op de grond zakken, schakel de motor uit, trek de handrem aan en verwijder het sleuteltje.
2. Zorg dat de rollen schoon zijn en de maai-eenheid is ingesteld op de gewenste maaihoogte (zie *Gebruikershandleiding* van de maai-eenheid).
3. Draai de snelheffers (Figuur 23) naar de INGESCHAKELD-positie (de hendel wijst naar de voorkant van de maai-eenheid).

   Belangrijk: **Stel de hoogtelat in op basis van de grafiek voor de maaihoogte (HOC) en groomhoogte (HOG).**
4. Meet aan één kant van de messenkooi van de groomer de afstand tussen het laagste uiteinde van het groomermes en het werkoppervlak (Figuur 23). Draai de instelknop voor de hoogte (Figuur 23) om de uiteinden van de groomer-messen op de gewenste hoogte in te stellen.

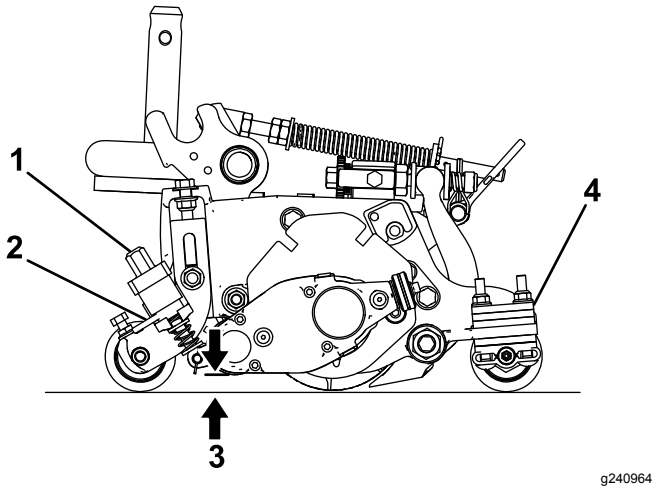

Figuur 23

1. Instelknop voor hoogte
2. Snelhendel
3. Groomer-hoogte
4. Aantal afstandstukken achterrol (onder beschermstrook van zijplaat)

5. Herhaal stap 4 aan de andere kant van de groomer en controleer dan nogmaals de instelling aan de eerste kant van de groomer.

   De hoogte-instellingen aan beide kanten van de groomer moeten gelijk zijn. Stel de hoogte naar behoefte in.

Aanbevolen bereik van de maaihoogte (HOC) en groomhoogte (HOG)

Maaihoogte (mm)	Maaihoogte (")	Aantal achterste tussenringen	Aanbevolen groomer-hoogte = maaihoogte – groomergebruik (mm)	Aanbevolen groomer-hoogte = maaihoogte – groomergebruik (")
6,3	**0,250**	0	3,1 tot 6,3	0,125 tot 0,250
9,5	**0,375**	0	4,7 tot 9,5	0,187 tot 0,375
9,5	**0,375**	1	4,7 tot 9,5	0,187 tot 0,375
12,7	**0,500**	0	6,3 tot 12,7	0,250 tot 0,500
12,7	**0,500**	1	6,3 tot 12,7	0,250 tot 0,500
12,7	**0,500**	2	6,3 tot 9,5	0,250 tot 0,375
15,8	**0,625**	0	9,5 tot 15,8	0,375 tot 0,625
15,8	**0,625**	1	9,5 tot 15,8	0,375 tot 0,625
15,8	**0,625**	2	9,5 tot 12,7	0,375 tot 0,500
19,0	**0,750**	1	12,7 tot 19,0	0,500 tot 0,750
19,0	**0,750**	2	12,7 tot 19,0	0,500 tot 0,750
19,0	**0,750**	3	12,7 tot 15,8	0,500 tot 0,625
22,2	**0,875**	1	15,8 tot 22,2	0,625 tot 0,875
22,2	**0,875**	2	15,8 tot 22,2	0,625 tot 0,875
22,2	**0,875**	3	15,8 tot 19,0	0,625 tot 0,750
25,4	**1,00**	2*	19,0 tot 25,4	0,750 tot 1,00
25,4	**1,00**	3	19,0 tot 25,4	0,750 tot 1,00
25,4	**1,00**	4	19,0 tot 22,2	0,750 tot 0,875

Opmerking: De maximaal aanbevolen HOG is de helft van de HOC tot een maximum groomdiepte van 6 mm.

***** Beweeg de voorste maaihoogtebeugel van de groomer naar de onderste opening in de zijplaat (positie van maai-eenheid).

De richting van de groomer veranderen

De groomer heeft 3 standen: VRIJSTAND, VOORUIT en ACHTERUIT. Wijzigen van de richting van de groomer: draai aan de knop aan het uiteinde van de aandrijfkast van de groomer en zet deze in de gewenste inklikstand.

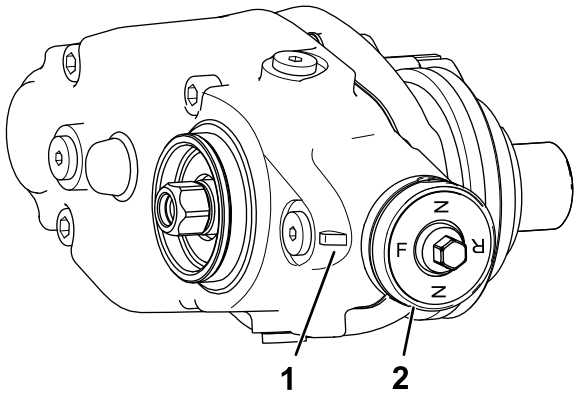

g246866

Figuur 24

1. Inklikstand
2. Knop

De werking van de groomer testen

Belangrijk: **Onjuist of te agressief gebruik van de messenkooi van de groomer (d.w.z. te diep of te vaak groomen) kan de grasmat onnodig belasten, waardoor deze ernstige schade kan oplopen. Gebruik de groomer voorzichtig.**

⚠ GEVAAR

Contact met de messenkooien of andere bewegende onderdelen kan lichamelijk letsel veroorzaken.

- **Vóór het afstellen van de maai-eenheden moet u de messenkooien uitschakelen, de parkeerrem in werking stellen, de motor uitzetten en het sleuteltje verwijderen.**
- **Houd uw handen en kleding uit de buurt van de messenkooien en andere bewegende onderdelen.**

Controleer de werking van de groomer vóór u deze regelmatig gaat gebruiken.

1. Stel de hoofdmessenkooien in op de maaihoogte die u normaal zonder de messenkooi van de groomer zou gebruiken. Gebruik een Wiehle-rol op de voorrol en een volledige rol op de achterrol.

   De hoeveelheid afgemaaid gras is een belangrijke indicatie voor de bepaling van de hoogte/diepte-instelling van de messenkooi van de groomer.
2. Stel beide messenkooien van de groomer in op de gewenste hoogte.
3. Onderzoek het testgebied en controleer of u de gewenste grooming-resultaten heeft verkregen. Indien dit niet het geval is, moet u de groomer hoger of lager zetten en een nieuwe test uitvoeren.

Controleer 2 of 3 dagen nadat u de groomer voor de eerste keer hebt gebruikt hoe de algemene conditie van het testgebied is en of het is beschadigd. Als het gegroomde gebied geel en bruin wordt terwijl het niet gegroomde gebied groen is, hebt u de groomer te agressief gebruikt.

Onderhoud

⚠ GEVAAR

Contact met de messenkooien of andere bewegende onderdelen kan lichamelijk letsel veroorzaken.

- **Vóór het afstellen van de maai-eenheden moet u de messenkooien uitschakelen, de parkeerrem in werking stellen, de motor uitzetten en het contactsleuteltje verwijderen.**
- **Houd uw handen en kleding uit de buurt van de messenkooien en andere bewegende onderdelen.**

Smeerolie van tandwielkast verversen

Onderhoudsinterval
Na de eerste 100 bedrijfsuren
Elke 500 bedrijfsuren of jaarlijks (hou de kortste periode aan)

1. Maak de buitenoppervlakken van de groomer schoon.

   Belangrijk: **Zorg dat er geen vuil of maaisel op de buitenkant van de groomerbehuizing zit; als er vuil in de groomer komt, kan dit de tandwielkast beschadigen.**
2. Verwijder de aftapplug onderaan de behuizing (Figuur 27).
3. Verwijder de vulplug aan de zijkant van de behuizing en zet de ontluchtingsplug bovenaan open zodat er lucht kan ontsnappen (Figuur 27).
4. Zet een geschikte opvangbak onder de olieaftapplug om de afgevoerde olie op te vangen.
5. Kantel de maai-eenheid naar achteren op de kick-standaard zodat de aftapopening onderaan is en de olie volledig afgetapt wordt (Figuur 25).

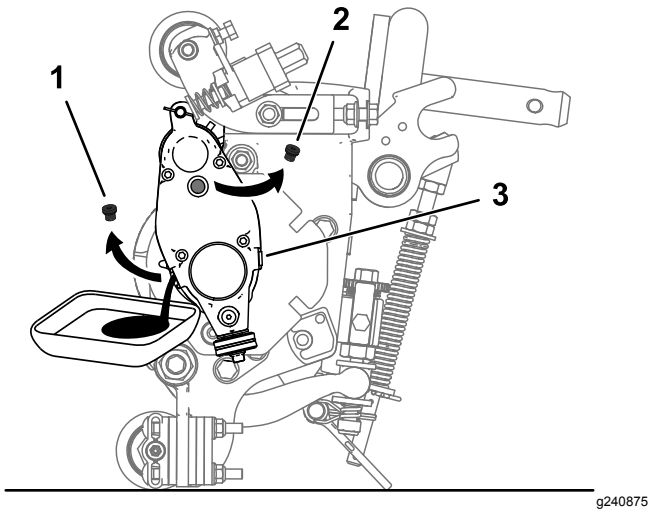

Figuur 25

1. Haal de aftapplug uit de aftapopening.
2. Haal de vulplug uit de vulopening.
3. Zet de ontluchtingsplug los.

6. Schommel de maai-eenheid naar voren en naar achteren zodat de olie volledig afgetapt wordt. Als de olie volledig afgetapt is plaats de maai-eenheid dan op een vlakke ondergrond.
7. Plaats de aftapplug terug.
8. Gebruik een oliespuit (onderdeelnr. 137-0872) om de aandrijfkast te vullen met 80-90W olie (ongeveer 90 ml).

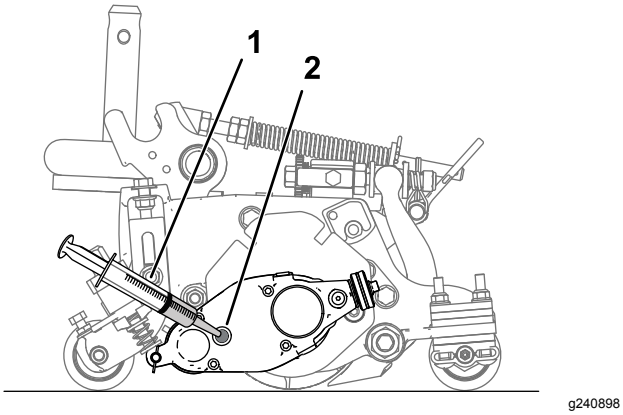

Figuur 26

1. Spuit met 80-90W olie
2. Vulopening

9. Plaats de vulplug en zet de ontluchtingsplug vast.
10. Draai alle pluggen vast met een torsie van 3,62 tot 4,75 N·m.

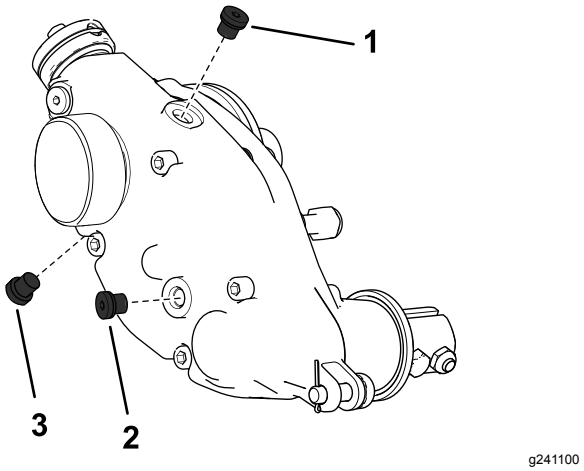

Figuur 27
Rechterkant groomerkast afgebeeld

1. Ontluchtingsplug
2. Vulplug
3. Aftapplug

De aandrijfkast van de groomer verwijderen

Opmerking: Bewaar alle verwijderde onderdelen voor latere montage tenzij anders vermeld.

Belangrijk: **Als u problemen ondervindt bij het verwijderen van de aandrijfkast van de groomer, moet u de *Onderhoudshandleiding* van uw tractie-eenheid raadplegen of contact opnemen met uw erkende Toro verdeler.**

1. Verwijder de dop van de groomer.
2. Verwijder de klembouten waarmee de groomer verbonden is met de aandrijfkast (Figuur 15).
3. Verwijder de stelpen en borgpen waarmee de aandrijfkast van de groomer verbonden is met de stelarmen (Figuur 28).

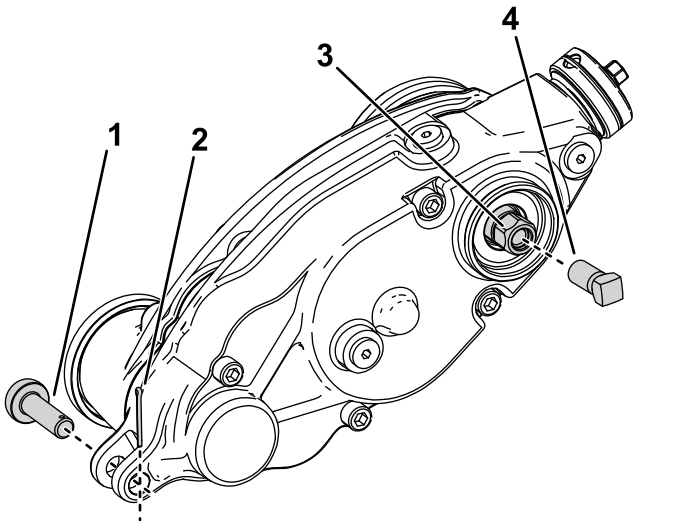

Figuur 28

1. Stelpen
2. Borgpen
3. Zeskantbout van groomeraandrijving
4. Versterkingsschroef

4. Houd de messenkooi tegen om deze te verwijderen; zie De messenkooi tegenhouden om inzetstukken met schroefdraad te verwijderen (bladz. 18).
5. Monteer de versterkingsschroef (onderdeelnr. 1-803022 – afzonderlijk verkrijgbaar) op de binnenschroefdraad van de zeskantbout van de groomeraandrijving en draai vast met een torsie van 13,5 N·m zoals getoond in Figuur 28.
6. Verwijder de aandrijfkast van de groomer van de messenkooi door de zeskantbout van de groomeraandrijving te draaien (Figuur 28).

   Belangrijk: **Als de aandrijfkast van de groomer aan de rechterkant van een maai-eenheid is gemonteerd, moet u de zeskantbout van de groomeraandrijving linksom draaien (rechtse schroefdraad) om de as van de aandrijfkast te verwijderen van de maai-eenheid.**

   Belangrijk: **Als de aandrijfkast van de groomer aan de linkerkant van een maai-eenheid is gemonteerd, moet u de zeskantbout van de groomeraandrijving rechtsom draaien (linkse schroefdraad) om de as van de aandrijfkast te verwijderen van de maai-eenheid.**

   Belangrijk: **Gebruik hierbij een zware zeskant-dop.**

De messenkooi van de groomer schoonmaken

Onderhoudsinterval: Na elk gebruik

Reinig de messenkooi van de groomer na gebruik door deze met water af te spoelen. Richt de waterstraal niet rechtstreeks op de lagerafdichtingen van de groomer. Laat de messenkooi van de groomer niet in water staan om te voorkomen dat de onderdelen gaan roesten.

De maaimessen controleren

Onderhoudsinterval: Bij elk gebruik of dagelijks

Controleer de messen van de groomermessenkooi regelmatig op beschadigingen en slijtage. Recht gebogen messen met een buigtang en vervang versleten messen. Als u de maaimessen controleert, moet u ook controleren of de moeren op het rechter en linker uiteinde van de messen goed vastzitten.

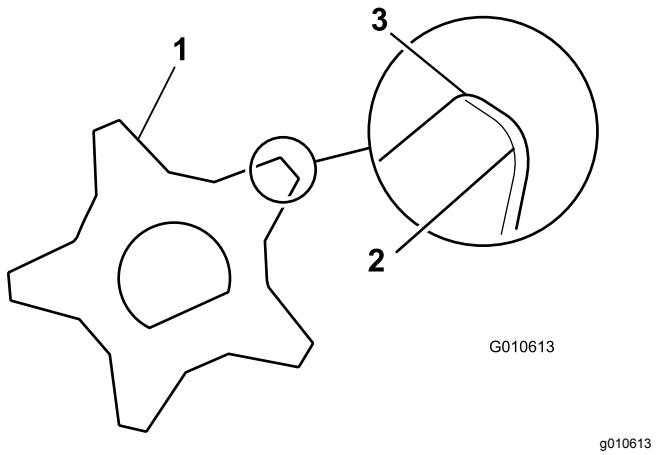

Figuur 29

1. Mes van de groomer
2. Botte (afgeronde) randen
3. Scherpe randen

De messenkooi tegenhouden

⚠ WAARSCHUWING

De messen van de messenkooi zijn scherp en kunnen handen of voeten afsnijden.

- **Houd uw handen en voeten uit de messenkooi.**
- **Zorg ervoor dat de messenkooi wordt tegengehouden voordat u er servicewerkzaamheden aan verricht.**

De messenkooi tegenhouden om inzetstukken met schroefdraad te verwijderen

1. Maak de bout van het scherm aan de linkerzijde van de maai-eenheid los en breng het achterscherm omhoog (Figuur 30).
2. Steek een rolkoevoet met lange steel (⅜" x 12" met schroevendraaierhandgreep wordt aanbevolen) door de achterkant van de messenkooi, het dichtst bij de zijde van de maai-eenheid die u gaat vastdraaien (Figuur 30).
3. Plaats de rolkoevoet tegen de gelaste zijde van de steunplaat van de messenkooi (Figuur 30).

   Opmerking: Steek de rolkoevoet tussen de bovenkant van de as van de messenkooi en de achterkant van 2 messenkooimessen zodat de messenkooi niet kan bewegen.

   Belangrijk: **Raak de snijrand van de messen niet aan met de rolkoevoet; dit kan de snijrand beschadigen en/of ervoor zorgen dat het mes te hoog komt te zitten.**

   Belangrijk: **Het inzetstuk aan de linkerkant van de maai-eenheid heeft een linkse schroefdraad. Het inzetstuk aan de rechterkant van de maai-eenheid heeft een rechtse schroefdraad.**

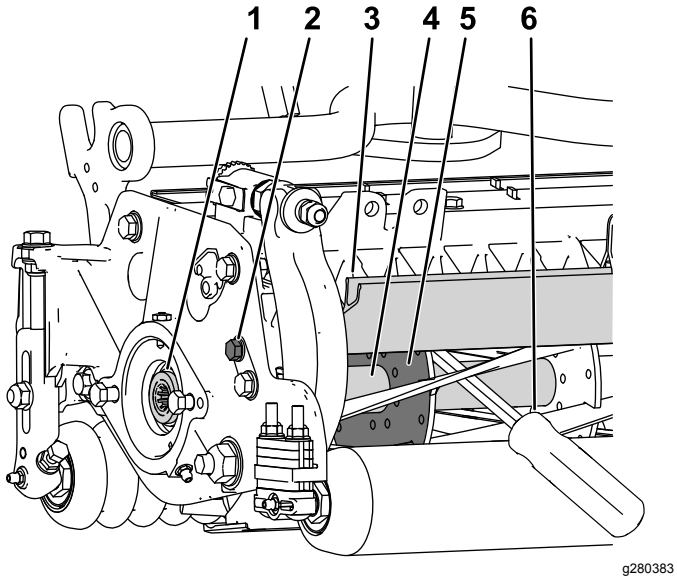

Figuur 30

1. Inzetstuk met schroefdraad voor verwijdering
2. Maak de bout van het scherm los.
3. Achterscherm
4. As van messenkooi
5. Steunplaat van messenkooi
6. Rolkoevoet aangebracht langs de gelaste zijde van de steunplaat van de messenkooi.

4. Laat de handgreep van de rolkoevoet rusten tegen de achterol.
5. Voltooi de verwijdering van het inzetstuk met schroefdraad terwijl u ervoor zorgt dat de rolkoevoet op zijn plaats blijft zitten. Verwijder daarna de rolkoevoet.
6. Laat het achterscherm naar beneden en maak de bout van het scherm vast.

De messenkooi tegenhouden om inzetstukken met schroefdraad te monteren

1. Steek een rolkoevoet met lange steel (⅜" x 12" met schroevendraaierhandgreep wordt aanbevolen) door de voorkant van de messenkooi, het dichtst bij de zijde van de maai-eenheid die u gaat vastdraaien (Figuur 31).
2. Plaats de rolkoevoet tegen de gelaste zijde van de interne versterking van de messenkooi (Figuur 31).

   Opmerking: De rolkoevoet moet contact maken met een mes aan de voorkant, de as van de messenkooi en een mes aan de achterzijde van de messenkooi, waardoor deze op zijn plaats gehouden wordt.

   Belangrijk: **Raak de snijrand van de messen niet aan met de rolkoevoet; dit kan de snijrand beschadigen en/of ervoor zorgen dat het mes te hoog komt te zitten.**

   Belangrijk: **Het inzetstuk aan de linkerkant van de maai-eenheid heeft een linkse schroefdraad. Het inzetstuk aan de rechterkant van de maai-eenheid heeft een rechtse schroefdraad.**

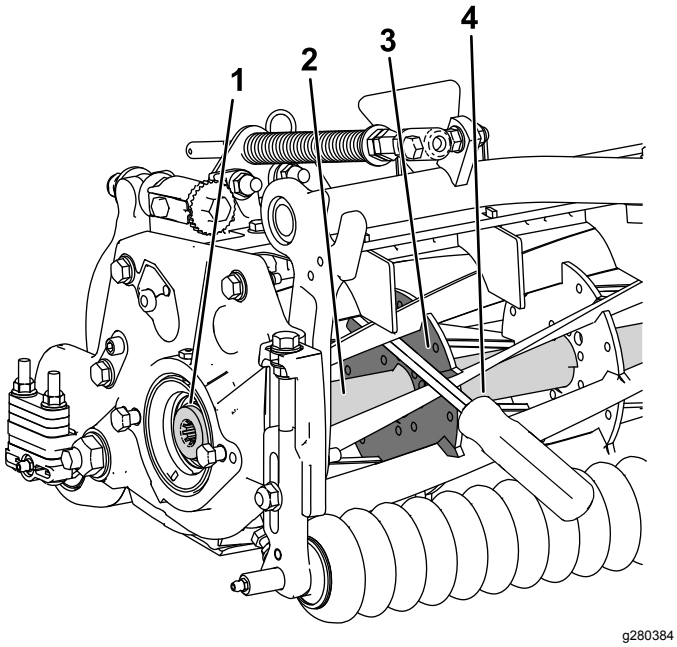

Figuur 31

1. Inzetstuk met schroefdraad voor montage
2. As van messenkooi
3. Gelaste zijde van steunplaat
4. Rolkoevoet

3. Laat de handgreep van de rolkoevoet rusten tegen de rol
4. Voltooi de montage van het inzetstuk met schroefdraad volgens de montage-instructies van het inzetstuk en de vereiste torsie. Zorg er hierbij voor dat de rolkoevoet op zijn plaats blijft zitten. Verwijder daarna de rolkoevoet.

Inbouwverklaring

The Toro Company, 8111 Lyndale Ave. South, Bloomington, MN, VS verklaart dat de volgende eenheid/eenheden voldoet/voldoen aan de vermelde richtlijnen als ze volgens de bijgeleverde instructies gemonteerd worden op bepaalde Toro machines, zoals beschreven in de relevante conformiteitsverklaringen.

Modelnr.:	Serienr.:	Productbeschrijving	Factuuromschrijving	Algemene omschrijving	Richtlijn
03240	—	Universele groomeraandrijvingsset, Reelmaster 3100-D Edge-serie maai-eenheden	RM3100 UNIVERSAL GROOMER KIT (SET OF 3)	Groomerset	2006/42/EG

De relevante technische documentatie werd samengesteld in overeenstemming met Deel B van Bijlage VII van richtlijn 2006/42/EG.

Wij beloven op vraag van nationale overheden relevante informatie over deze gedeeltelijk afgewerkte machine over te dragen. Dit zal gebeuren via elektronische weg.

Deze machine mag pas in werking worden gesteld als ze geïntegreerd is in een goedgekeurd Toro model zoals beschreven in het toegevoegde gelijkvormigheidsattest en in overeenstemming met alle instructies, waardoor men ervan kan uitgaan dat ze in overeenstemming is met alle relevante richtlijnen.

Gecertificeerd:



John Heckel
Sr. Engineering Manager
8111 Lyndale Ave. South
Bloomington, MN 55420, USA
March 3, 2018

Erkende vertegenwoordiger:

Marcel Dutrieux
Manager European Product Integrity
Toro Europe NV
Nijverheidsstraat 5
2260 Oevel
Belgium