Form No. 3422-149 Rev B

Kit entraînement de groomer universel

Unités de coupe Reelmaster® 3100-D EdgeSeries de 69 cm

N° de modèle 03240—N° de série 318000001 et suivants

Instructions de montage

Ce produit est conforme à toutes les directives européennes pertinentes. Pour plus de renseignements, reportez-vous à la Déclaration d'incorporation (DOI) à la fin de ce document.

Introduction

Lisez attentivement cette notice pour apprendre comment utiliser et entretenir correctement votre produit, et éviter ainsi de l'endommager ou de vous blesser. Vous êtes responsable de l'utilisation sûre et correcte du produit.

Vous pouvez contacter Toro directement sur www.Toro.com pour tout renseignement concernant un produit ou un accessoire, pour obtenir l'adresse des concessionnaires ou pour enregistrer votre produit.

Pour obtenir des prestations de service, des pièces Toro d'origine ou des renseignements complémentaires, munissez-vous des numéros de modèle et de série du produit et contactez un concessionnaire-réparateur agréé ou le service client Toro. La Figure 1 indique l'emplacement des numéros de modèle et de série sur le produit. Inscrivez les numéros dans l'espace réservé à cet effet.

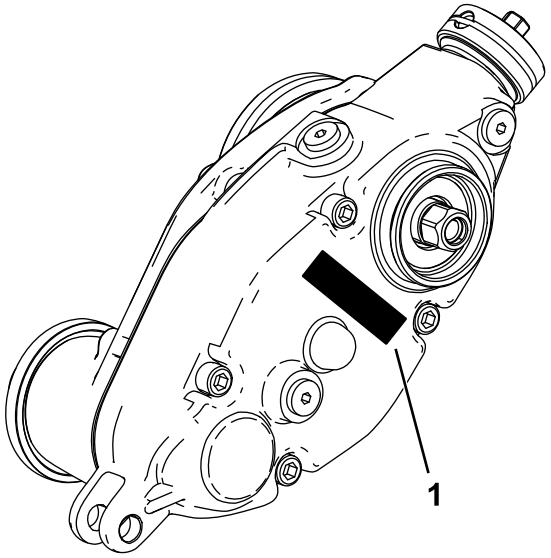

g241111

Figure 1

1. Emplacement des numéros de modèle et de série

N° de modèle _____

N° de série _____

© 2019—The Toro® Company
8111 Lyndale Avenue South
Bloomington, MN 55420

Enregistrez votre produit à www.Toro.com.

CE

Traduction du texte d'origine (FR)
Imprimé aux États-Unis
Tous droits réservés

3422-149 B

Pièces détachées

Reportez-vous au tableau ci-dessous pour vérifier si toutes les pièces ont été expédiées.

Procédure	Description	Qté	Utilisation
1	Aucune pièce requise	–	Préparation de la machine.
2	Aucune pièce requise	–	Rassemblement des outils nécessaires à la préparation.
3	Aucune pièce requise	–	Choix du côté de montage du groomer.
4	Insert cannelé allongé (filetage à droite) Insert cannelé allongé (filetage à gauche) Contre-écrou à embase (⅜")	2 1 6	Préparation de l'unité de coupe.
5	Support de la masse Boulon à tête ronde hexagonale creuse (⅜" x ¾") Boîtier d'entraînement de groomer (entraînement gauche) Boîtier d'entraînement de groomer (entraînement droit)	3 6 2 1	Montage du support de masse et du boîtier d'entraînement du groomer.
6	Boulon à tête creuse hexagonale (⅜" x ¾") Moyeu de pivot Joint torique Ensemble de tension (gauche) Ensemble de tension (droit) Contre-écrou de blocage (⅜")	6 3 3 1 2 6	Montage du galet de tension.
7	Goupille de réglage Goupille fendue Support de coupe gauche Support de coupe droit Contre-écrou à embase (⅜" avec hex de ⅝")	6 6 3 3 6	Montage des supports de hauteur de coupe et du rouleau avant.
8	Capuchon	3	Pose du capuchon du système d'entraînement du groomer (pour groomers universels sans kit brosse de rouleau arrière seulement).
9	Boulon (¼" x 1½") Écrou de blocage Collier d'arbre	12 12 12	Montage du groomer (vendu séparément) et du kit brosse Broomer en option.
10	Boulon de carrosserie (5/16" x 3½") Entretoise Écrou à embase (5/16") Masse	6 6 6 18	Montage des masses (groomer seulement, avec ou sans bacs à herbe avant et unité de coupe arrière sans bac à herbe arrière).
11	Boulon de carrosserie (5/16" x 3½") Entretoise Écrou à embase (5/16") Masse	6 6 6 12	Montage des masses (avec groomer et brosse de rouleau arrière).

Procédure	Description	Qté	Utilisation
12	Boulon de carrosserie (5/16" x 2¼"), réf. 3230-7 (vendu séparément)	1	Montage des masses (unité de coupe arrière seulement équipée du groomer et avec bac à herbe arrière).
	Boulon de carrosserie (5/16" x 3¼"), réf. 3230-13 (vendu séparément)	1	
	Boulon de carrosserie (5/16" x 4½"), réf. 3230-30 (vendu séparément)	1	
	Entretoise	2	
	Écrou à embase (5/16")	1	
	Contre-écrou (5/16"), réf. 3296-47 (vendu séparément)	2	
	Masse	2	
	Petite masse (réf. 132-0734-03 (vendue séparément)	6	

1

Préparation de la machine

Aucune pièce requise

Procédure

1. Garez la machine sur un sol plat et horizontal.
2. Serrez le frein de stationnement.
3. Coupez le moteur et enlevez la clé.

2

Rassemblement des outils nécessaires à la préparation

Aucune pièce requise

Procédure

- Clé dynamométrique – 5,2 à 6,8 N·m.
- Clé dynamométrique – 115 à 129 N·m.
- Clé dynamométrique – 135 à 150 N·m.
- Outil pour arbre d'entraînement de cylindre (réf. TOR4074) (uniquement utilisé sur les cylindres de 17,8 cm)

3

Comment déterminer la configuration

Aucune pièce requise

Procédure

Reportez-vous au diagramme ci-dessous pour déterminer la position des kits groomers et des moteurs de cylindres.

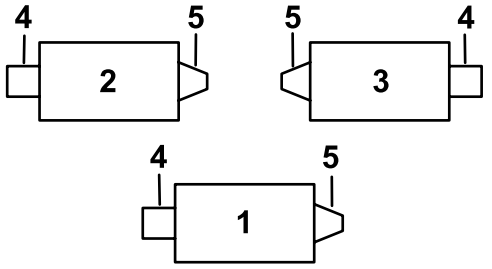

Figure 2

1. Unité de coupe nº 1
2. Unité de coupe nº 2
3. Unité de coupe nº 3
4. Kit groomer côté gauche
5. Moteur de cylindre
6. Kit groomer côté droit

Remarque: Si vous devez monter un kit groomer et un kit brosse de rouleau arrière sur l'unité de coupe, commencez par le kit groomer.

4

Préparation de l'unité de coupe

Pièces nécessaires pour cette opération:

2	Insert cannelé allongé (filetage à droite)
1	Insert cannelé allongé (filetage à gauche)
6	Contre-écrou à embase (⅜")

Procédure

Remarque: Vous pouvez vous débarrasser des pièces déposées sauf indication contraire.

1. Déposez toutes les unités de coupe du groupe de déplacement ; voir le *Manuel de l'utilisateur*.
2. Retirez les boulons de carrosserie et les contre-écrous qui fixent les supports de hauteur de coupe aux plaques latérales de l'unité de coupe (Figure 3).

   Remarque: Conservez les boulons de carrosserie pour monter les nouveaux supports de hauteur de coupe.

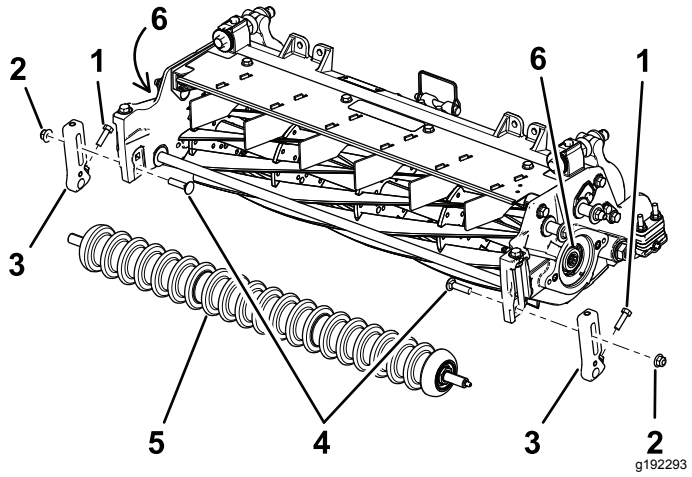

Figure 3

1. Vis
2. Contre-écrou
3. Support de hauteur de coupe
4. Boulons de carrosserie
5. Galet avant
6. Inserts filetés

3. Desserrez les vis qui fixent les supports de hauteur de coupe à l'arbre du rouleau avant (Figure 3).
4. Déposez les supports de hauteur de coupe et le rouleau avant existants des plaques latérales de l'unité de coupe (Figure 3).

   Remarque: Conservez le rouleau avant pour le remontage.
5. Bloquez le cylindre pour la dépose ; voir Blocage du cylindre pour la dépose des inserts filetés (page 18).
6. Retirez et mettez au rebut l'insert cannelé existant à chaque extrémité de l'arbre de cylindre à l'aide de l'outil spécial (réf. TOR4074 pour le cylindre de 17,8 cm). Voir Figure 3.

   Important: **L'insert cannelé du côté gauche de l'unité de coupe est fileté à gauche. L'insert cannelé du côté droit de l'unité de coupe est fileté à droite.**

   Important: **Éliminez les débris et graisse éventuellement présents sur le filetage au bout de l'arbre de cylindre avant de monter l'insert cannelé du kit et le boîtier du groomer.**
7. Bloquez le cylindre de coupe pour la pose ; voir Blocage du cylindre pour la pose des inserts filetés (page 18).
8. Appliquez du frein-filet moyenne résistance (tel que Loctite® 243 bleu) sur le filetage du long insert cannelé (Figure 4), et fixez-le sur l'arbre du cylindre, côté moteur de cylindre uniquement. Serrez l'insert à un couple de 115 à 128 N·m.

   Important: **Laissez sécher le frein-filet pendant 15 minutes avant de poursuivre.**

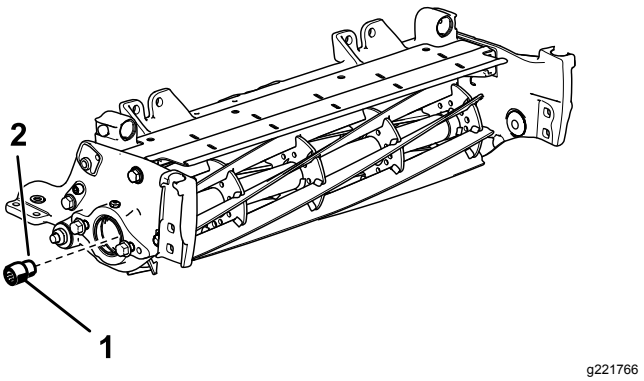

Figure 4

Côté droit de l'unité de coupe montré

1. Insert cannelé allongé (côté moteur de cylindre), 115 à 128 N·m.
2. Frein-filet moyenne résistance

9. Retirez les 2 boulons à embase et rondelles qui fixent la tige de support, puis déposez la tige (Figure 5).

   Remarque: Conservez les boulons à embase.

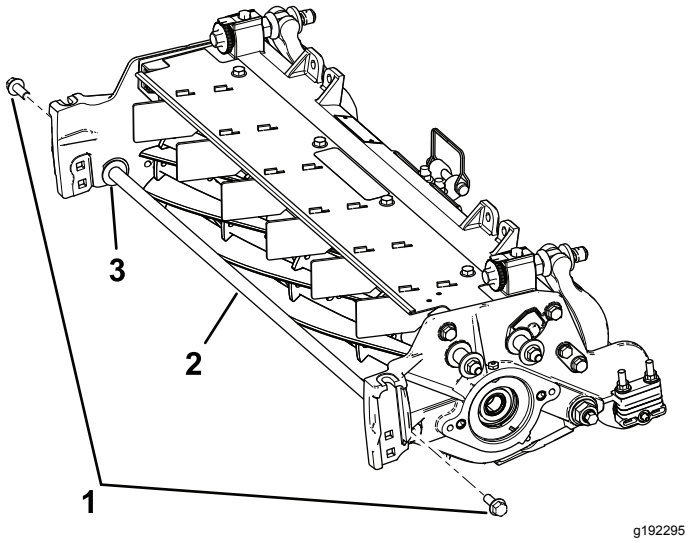

Figure 5

1. Boulons à embase (2)
2. Tige de support
3. Rondelle (2)

10. Vissez les 2 boulons à embase existants par l'intérieur de l'unité de coupe et fixez-les avec les contre-écrous à embase (⅜") fournis.

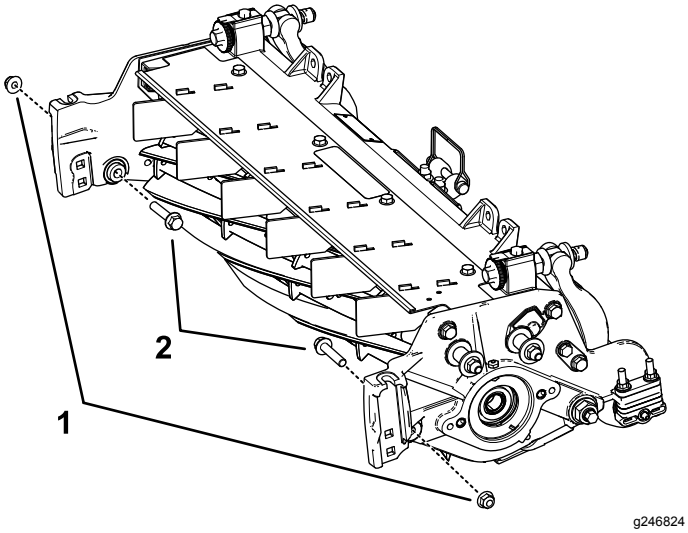

Figure 6

1. Contre-écrou à embase (⅜")
2. Boulon à embase

5

Montage du support de masse et du boîtier d'entraînement du groomer

Pièces nécessaires pour cette opération:

3	Support de la masse
6	Boulon à tête ronde hexagonale creuse (⅜" x ¾")
2	Boîtier d'entraînement de groomer (entraînement gauche)
1	Boîtier d'entraînement de groomer (entraînement droit)

Procédure

1. Identifiez les boîtiers d'entraînement des groomers côtés gauche et droit ; voir Figure 7.

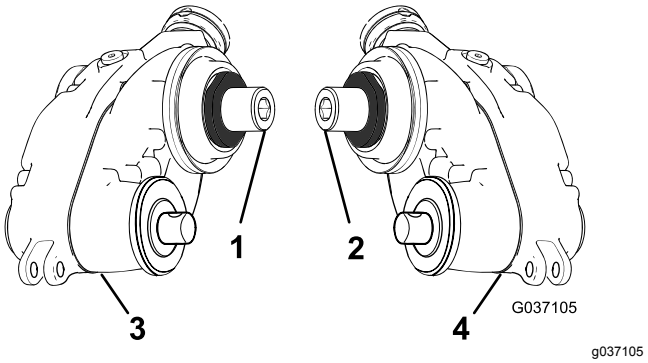

Figure 7

1. Adaptateur droit (jaune)
2. Adaptateur gauche (vert)
3. Boîtier d'entraînement de groomer – côté droit
4. Boîtier d'entraînement de groomer – côté gauche

2. Fixez le support de masse sur le cylindre au moyen de 2 boulons à tête ronde hexagonale creuse (⅜" x ¾"), comme montré à la Figure 8.

   Remarque: Fixez le support de masse sur le côté du cylindre où vous allez monter le boîtier d'entraînement du groomer.

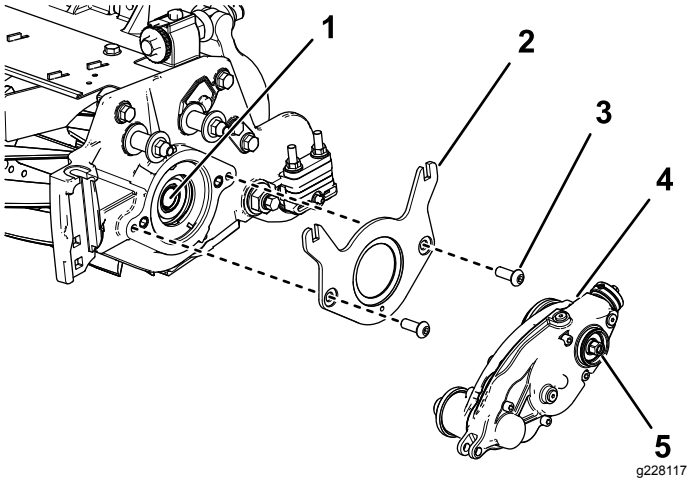

Figure 8

1. Arbre de cylindre interne
2. Support de la masse
3. Boulon à tête ronde hexagonale creuse (⅜" x ¾") (2)
4. Boîtier d'entraînement de groomer (entraînement gauche montré)
5. Tête hexagonale (serrer à un couple de 135 à 150 N·m)

3. Appliquez du frein-filet moyenne résistance (tel que Loctite® 243 bleu) sur le filetage de l'arbre de cylindre interne (Figure 8).
4. Fixez le boîtier d'entraînement du groomer sur l'arbre du cylindre (Figure 8) à l'aide de la tête hexagonale du boîtier d'entraînement du groomer.

   Important: **Le filetage du cylindre est à gauche sur le côté gauche de l'unité de coupe et à droite sur le côté droit.**
5. Bloquez le cylindre de coupe pour la pose ; voir Blocage du cylindre pour la pose des inserts filetés (page 18).
6. Serrez la tête hexagonale à un couple de 135 à 150 N·m.

   Important: **Vous devez utiliser une douille à 6 pans à paroi épaisse.**

   Important: **N'utilisez pas de clé à chocs pour effectuer cette opération.**

   Important: **Laissez sécher le frein-filet pendant 15 minutes avant de poursuivre.**

6

Montage du galet de tension

Pièces nécessaires pour cette opération:

6	Boulon à tête creuse hexagonale (⅜" x ¾")
3	Moyeu de pivot
3	Joint torique
1	Ensemble de tension (gauche)
2	Ensemble de tension (droit)
6	Contre-écrou de blocage (⅜")

Procédure

1. Placez le galet de tension sur le côté du cylindre opposé au boîtier d'entraînement du groomer.
2. Montez le joint torique sur le moyeu de pivot.
3. Appliquez du produit antigrippant sur le diamètre extérieur du moyeu de pivot (Figure 9).

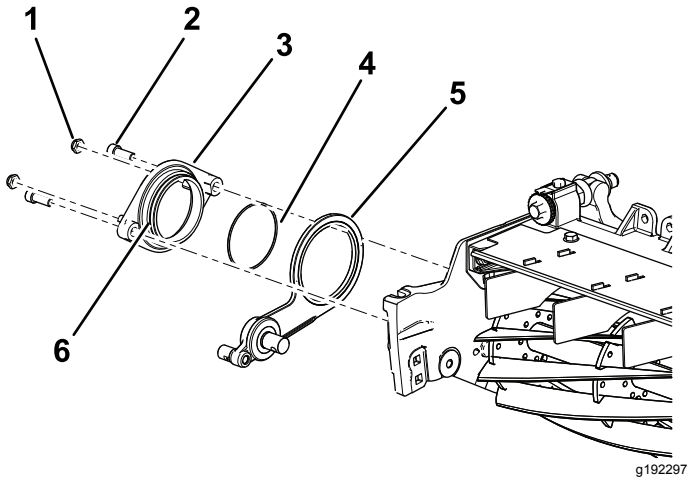

Figure 9

1. Contre-écrou de blocage (⅜") (2)
2. Boulon à tête creuse hexagonale (⅜" x ¾")
3. Moyeu de pivot
4. Joint torique
5. Ensemble de tension (côté droit montré)
6. Appliquez du produit antigrippant sur le diamètre extérieur du moyeu.

4. Fixez le moyeu de pivot par dessus l'ensemble de tension sur le cylindre à l'aide de de 2 boulons à tête creuse hexagonale (⅜" x ¾") (Figure 9).
5. Serrez légèrement les 2 contre-écrous sur le moyeu de pivot (Figure 9).

7

Montage des supports de hauteur de coupe et du rouleau avant

Pièces nécessaires pour cette opération:

6	Goupille de réglage
6	Goupille fendue
3	Support de coupe gauche
3	Support de coupe droit
6	Contre-écrou à embase (⅜" avec hex de ⅝")

Procédure

1. Fixez légèrement les supports de hauteur de coupe gauche et droit ainsi que le rouleau avant sur les plaques latérales de l'unité de coupe à l'aide des boulons de carrosserie retirés précédemment (Figure 10).

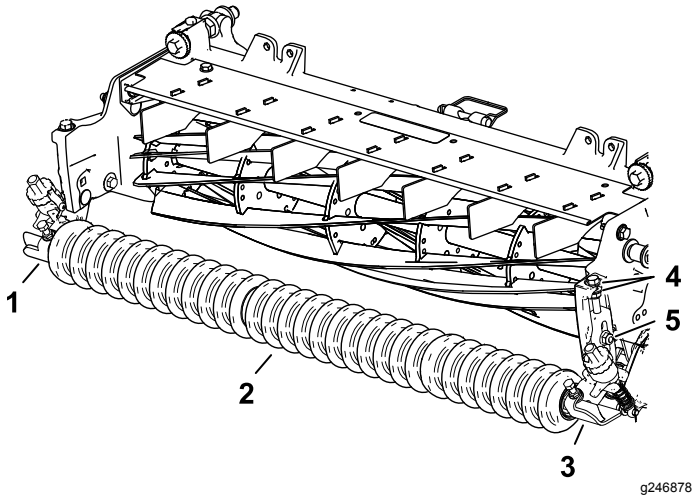

Figure 10

1. Support de coupe droit
2. Rouleau avant
3. Support de coupe gauche
4. Rondelles
5. Boulon de carrosserie et contre-écrou à embase (⅜" avec hex de ⅝")

2. Sur le côté gauche, glissez la tige du bras de réglage du support de hauteur de coupe dans l'espace existant et fixez-la avec une goupille de réglage et une goupille fendue, comme montré à la Figure 11.

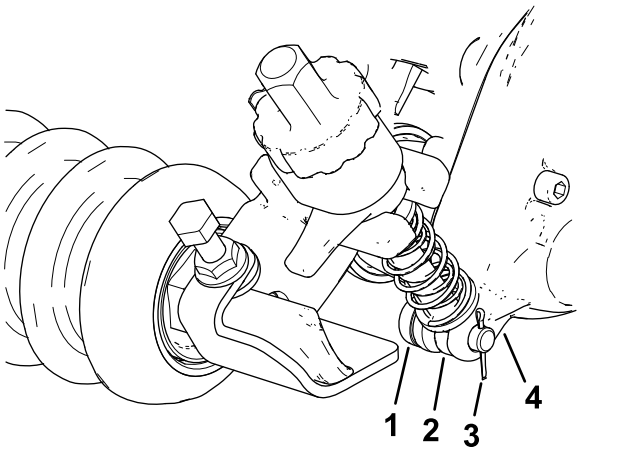

Figure 11

1. Goupille de réglage
2. Tige de bras de réglage
3. Goupille fendue
4. Boîtier d'entraînement de groomer

3. Sur l'ensemble de tension, alignez la tige du bras de réglage du support de hauteur de coupe et le manchon d'ajustement, et fixez-la avec une goupille de réglage et une goupille fendue (Figure 12).

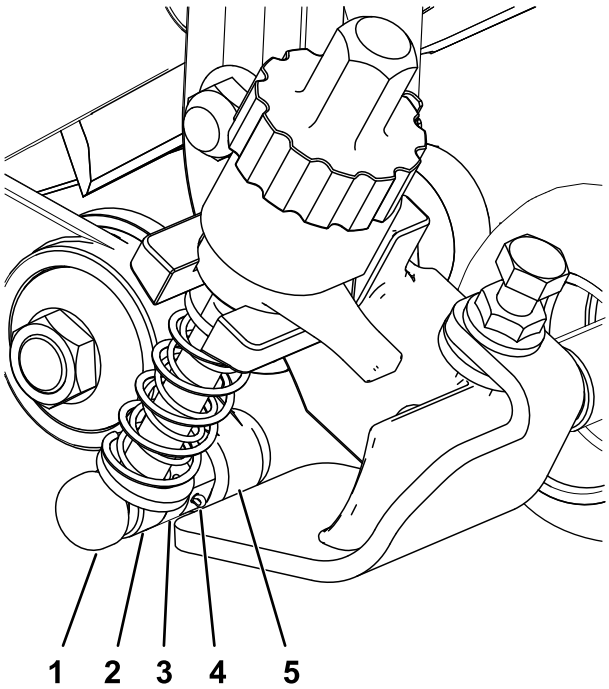

Figure 12

1. Goupille de réglage
2. Tige de bras de réglage
3. Manchon de réglage
4. Goupille fendue
5. Galet de tension

4. Retirez les boulons de carrosserie et contre-écrous qui fixent les supports de hauteur de coupe aux plaques latérales (Figure 13).

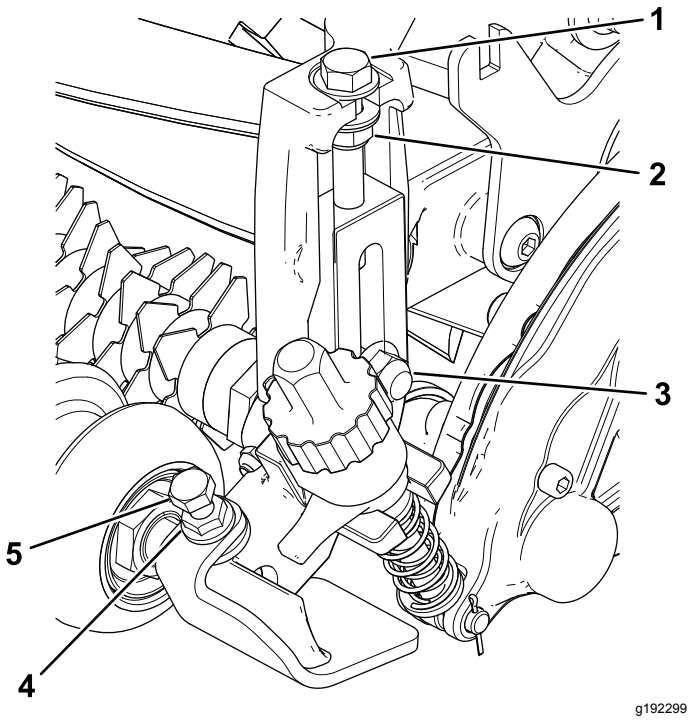

g192299

Figure 13

1. Boulon de réglage
2. Contre-écrou
3. Boulon de carrosserie et contre-écrou à embase (⅜" avec hex de ⅝")
4. Écrou à embase
5. Vis d'assemblage

5. Serrez le contre-écrou sur le boulon de réglage de hauteur de coupe, puis desserrez-le d'un demi-tour (Figure 13).
6. Centrez le rouleau avant entre les supports de hauteur de coupe et fixez-le en place avec les vis et les écrous à embase (Figure 13).

8

Pose du capuchon du système d'entraînement du groomer

Pièces nécessaires pour cette opération:

3	Capuchon

Procédure

Pour groomers universels sans kit brosse de rouleau arrière seulement :

1. Appliquez du frein-filet moyenne résistance (tel que Loctite 609® vert) sur la rainure du circlip et la surface du diamètre extérieur (Figure 14).
2. Montez le capuchon comme montré à la Figure 14.

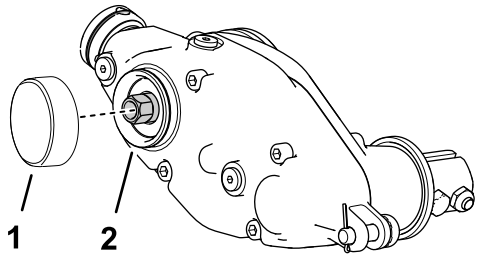

g242099

Figure 14

1. Capuchon
2. Appliquer du frein-filet moyenne résistance

9

Montage du groomer et du kit brosse Broomer en option

Les kits groomer et brosse Broomer se vendent séparément

Pièces nécessaires pour cette opération:

12	Boulon (¼" x 1½")
12	Écrou de blocage
12	Collier d'arbre

Montage du kit groomer

Vendu séparément

Numéro de modèle	Groomer
03241	Kit cartouche de lame pour groomer de 69 cm

1. Procurez-vous un kit cartouche de lame pour groomer ou un kit brosse correspondant à vos besoins et à votre unité de coupe ; voir le tableau ci-dessus.
2. Alignez le groomer et les arbres courts d'entraînement du boîtier d'entraînement et de l'ensemble de tension (Figure 15).

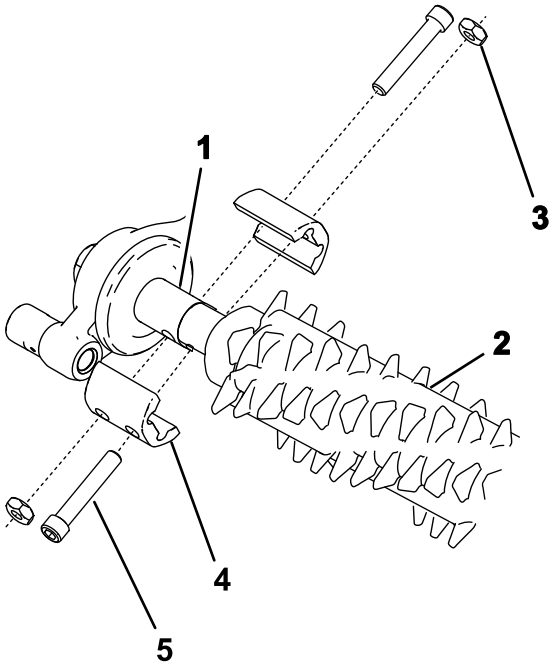

g240752

Figure 15

1. Arbre court d'entraînement
2. Groomer
3. Écrou de blocage (4)
4. Collier d'arbre (4)
5. Boulon (4) (serrer à un couple de 5 à 7 N·m)

3. Fixez le groomer sur la machine à l'aide de 4 boulons (¼" x 1½"), 4 écrous de blocage et 4 colliers d'arbre, comme montré à la Figure 15.
4. Serrez les boulons à un couple de 5 à 7 N·m.

Montage du kit brosse Broomer

Réf.	Kit Broomer
133-8222	Kit Broomer 69 cm

1. Procurez-vous le kit broomer en option pour les cartouches de lame de groomer correspondant à vos besoins et à votre unité de coupe ; voir le tableau ci-dessus.
2. Desserrez les écrous de fixation de la lame du groomer à chaque extrémité de l'arbre du groomer (Figure 16).

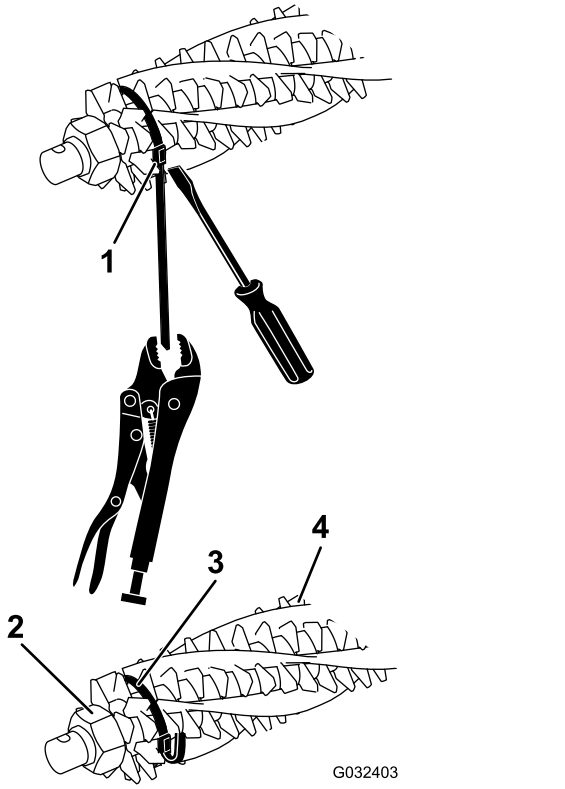

g032403

Figure 16

1. Boucle d'attache
2. Écrou de retenue
3. Attache
4. Brosse

3. En passant par un côté du cylindre groomer, glissez une brosse dans chaque rainure sur toute la longueur du cylindre (Figure 17).

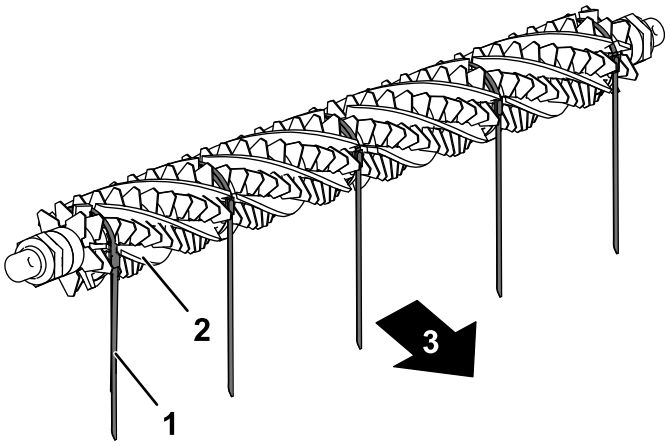

g232518

Figure 17

1. Sangle
2. Brosse
3. Vers l'arrière de la machine

4. Engagez bien les brosses dans les fentes des lames du groomer (Figure 16 et Figure 18).

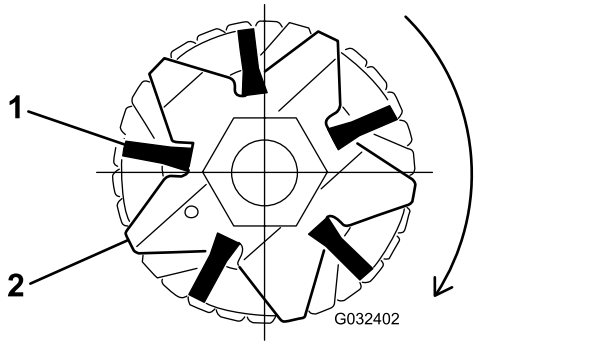

Figure 18

1. Brosse
2. Lame

5. Enroulez les attaches sans les serrer, comme montré à la Figure 16, autour de l'arbre de cylindre et des brosses en les insérant dans les fentes des brosses Figure 18.

   Positionnez les brosses de sorte que les sangles passent entre les lames suivantes : 2 et 3, 12 et 13, 23 et 24 ou 24 et 25, 35 et 36, et 45 et 46.

   Important: **Vous devez enrouler les sangles dans le sens de rotation principal autour de l'ensemble lame et brosse de groomer. La Figure 17 montre les sangles installées pour rotation avant.**

   Remarque: Si les brosses ne sont pas engagées correctement dans les fentes des lames, desserrez les écrous de fixation des lames à chaque extrémité de l'arbre du groomer, positionnez les brosses correctement dans les fentes, puis resserrez les écrous de fixation (Figure 16).
6. Serrez les écrous de fixation des lames du groomer à 45,2 N·m.
7. Tout en poussant un tournevis contre la boucle des attaches, saisissez chaque attache avec une pince-étau et tirez dessus jusqu'à ce qu'elle se bloque dans les rainures de la brosse (Figure 16).
8. Coupez la sangle à approximativement 6 mm de la boucle et repliez ce qui dépasse sur la boucle.

10

Montage des masses

Groomer seulement, avec ou sans bacs à herbe avant et unité de coupe arrière sans bac à herbe arrière

Pièces nécessaires pour cette opération:

6	Boulon de carrosserie (5/16" x 3½")
6	Entretoise
6	Écrou à embase (5/16")
18	Masse

Procédure

Pour les unités de coupe seulement équipées du kit groomer (sans kit brosse de rouleau arrière et sans bac à herbe arrière), voir Figure 19.

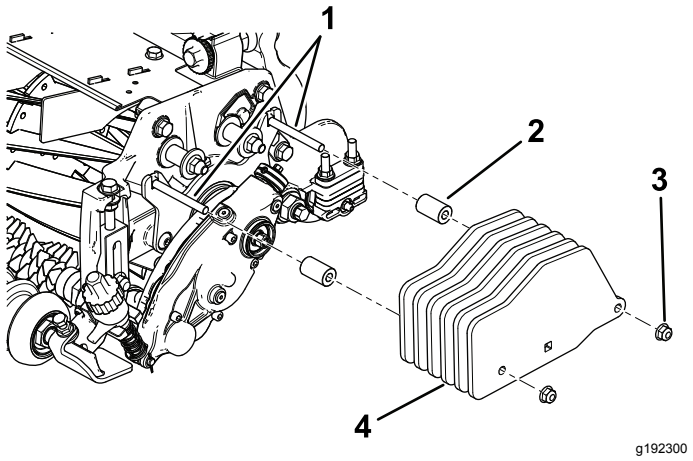

Figure 19

Groomer seulement

1. Boulons (5/16" x 3½")
2. Entretoise (2)
3. Écrou à embase (5/16") (2)
4. Masse (6)

11

Montage des masses

Groomer et brosse de rouleau arrière montés

Pièces nécessaires pour cette opération:

6	Boulon de carrosserie (5/16" x 3½")
6	Entretoise
6	Écrou à embase (5/16")
12	Masse

Procédure

Pour les unités de coupe équipées du kit groomer et du kit brosse de rouleau arrière, voir Figure 20.

Remarque: Le kit contient 6 masses pour chaque unité de coupe ; toutefois, cette configuration ne nécessite que 4 masses par unité de coupe.

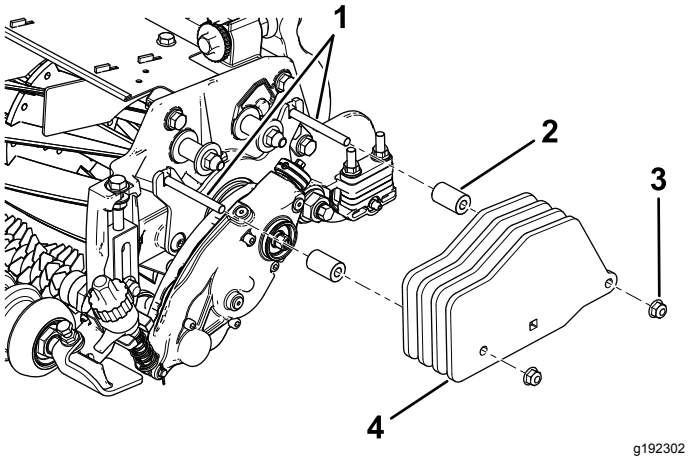

Figure 20

Groomer avec kit brosse de rouleau arrière monté

1. Boulons (5/16" x 3")
2. Entretoise (2)
3. Écrou à embase (5/16") (2)
4. Masse (4)

12

Montage des masses

Unité de coupe arrière seulement équipée du groomer et avec bac à herbe arrière

Pièces nécessaires pour cette opération:

1	Boulon de carrosserie (5/16" x 2¼"), réf. 3230-7 (vendu séparément)
1	Boulon de carrosserie (5/16" x 3¼"), réf. 3230-13 (vendu séparément)
1	Boulon de carrosserie (5/16" x 4½"), réf. 3230-30 (vendu séparément)
2	Entretoise
1	Écrou à embase (5/16")
2	Contre-écrou (5/16"), réf. 3296-47 (vendu séparément)
2	Masse
6	Petite masse (réf. 132-0734-03 (vendue séparément)

Procédure

Pour une unité de coupe arrière équipée du kit groomer et du bac à herbe arrière (sans kit brosse de rouleau arrière), voir Figure 21.

Montez aussi les masses sur les unités de coupe avant.

Remarque: Pour les unités de coupe avant équipées du kit groomer et des bacs à herbe avant (sans kit brosse de rouleau arrière), voir Figure 19.

Remarque: L'unité de coupe centrale ne peut pas être utilisée avec à la fois le kit brosse de rouleau arrière et le kit bac à herbe arrière.

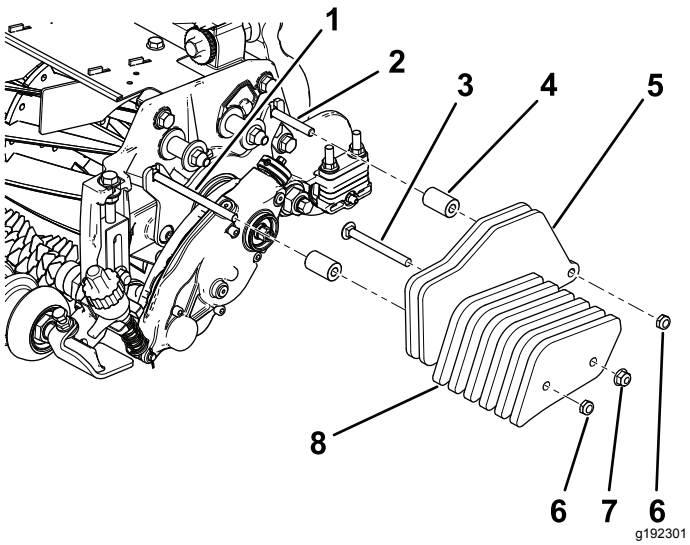

Figure 21

Unité de coupe arrière équipée du groomer et du bac à herbe arrière

1. Boulon (5/16" x 4½") (vendu séparément)
2. Boulon (5/16" x 2¼") (vendu séparément)
3. Boulon (5/16" x 3¼") (vendu séparément)
4. Rondelle (2) (vendue séparément)
5. Masse (2) (fournie avec le kit)
6. Contre-écrou (5/16") (vendu séparément)
7. Écrou à embase (5/16") (vendu séparément)
8. Petite masse (4) (vendue séparément)

Utilisation

Introduction

Le « brossage » de la pelouse avec le groomer s'effectue dans le couvert de l'herbe, au-dessus du niveau du sol. Il encourage la croissance verticale de l'herbe, réduit les graminées et coupe les stolons, ce qui produit une pelouse plus dense. Cette technique permet d'obtenir une surface de jeu plus uniforme et dense, qui favorise un mouvement plus rapide et plus précis de la balle de golf.

Le brossage au groomer n'est pas sensé remplacer le verticutting. Le verticutting est un traitement généralement plus rigoureux et périodique qui peut endommager temporairement la surface de jeu, tandis que le brossage au groomer est un traitement de routine moins agressif conçu pour embellir la pelouse.

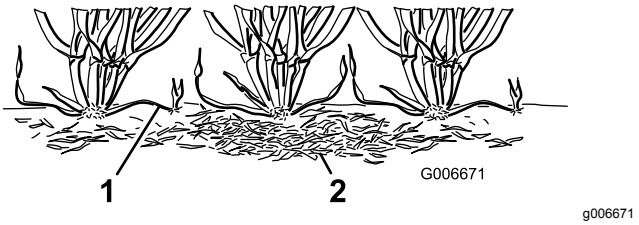

Figure 22

1. Stolons
2. Feutre

Les brosses du groomer sont moins intrusives que les lames d'entretien classiques lorsqu'elles sont ajustées pour effleurer le couvert de la pelouse. Le brossage peut être plus bénéfique pour les cultivars ultra-nains, car ces types d'herbe présentent une croissance plus verticale et n'offrent pas une bonne couverture sur le plan horizontal. Toutefois, les brosses peuvent abîmer le tissu des brins si elles pénètrent trop profondément dans la pelouse.

Les lames du groomer ne doivent jamais s’enfoncer dans le sol. Leur utilisation est efficace pour couper les stolons et éliminer le feutre.

Comme le brossage au groomer endommage le tissu des brins d'herbe, il est préférable de l'éviter pendant les périodes de grand stress. Évitez le brossage des espèces de saison fraîche, comme l'agrostis blanc et le pâturin annuel, pendant les périodes de haute température (et haute humidité) en été.

De nombreux facteurs influent sur les performances du groomer, notamment :

- L'époque de l'année (par exemple la saison de pousse) et les conditions météorologiques
- L'état général du gazon
- La fréquence d'utilisation du groomer/de tonte (nombre de coupes par semaine et nombre de passes par coupe)

- Le réglage de la hauteur de coupe sur le cylindre principal
- Le réglage de la hauteur/profondeur du cylindre groomer
- La durée d'utilisation du cylindre groomer
- Le type d'herbe
- Le programme global de gestion (arrosage, fertilisation, pulvérisation, aération, sursemis, etc).
- La fréquentation du terrain
- Les périodes de stress (températures ou humidité élevées, trafic intense)

Ces facteurs peuvent varier d'un fairway à un autre. Examinez fréquemment les surfaces à tondre et adaptez les pratiques de brossage en fonction des besoins.

Remarque: L'usage impropre ou trop agressif du cylindre groomer (par ex. brossage trop profond ou trop fréquent) peut occasionner un stress inutile pour la pelouse et l'endommager gravement. Utilisez le groomer avec précaution.

Remarque: Continuez de changer la direction de coupe chaque fois que vous utilisez le groomer. Cela permet d'intensifier les bénéfices du brossage.

Remarque: Utilisez le groomer en ligne droite dans la mesure du possible. Prenez les virages avec précaution lorsque vous utilisez le groomer.

Réglage de la hauteur du groomer

⚠ DANGER

Les cylindres et autres pièces mobiles peuvent causer des blessures.

- **Avant d'effectuer tout réglage des unités de coupe, désengagez les cylindres, serrez le frein de stationnement, coupez le moteur et enlevez la clé.**
- **N'approchez pas les mains ni les vêtements des cylindres et autres pièces mobiles.**

1. Placez la machine sur une surface propre et horizontale, abaissez les unités de coupe au sol, coupez le moteur, serrez le frein de stationnement et enlevez la clé.
2. Assurez-vous que les rouleaux sont propres et que l'unité de coupe est réglée à la hauteur de coupe voulue (voir le *Manuel de l'utilisateur* de l'unité de coupe).
3. Tournez les leviers de levage rapide (Figure 23) à la position ENGAGÉE (poignée vers l'avant de l'unité de coupe).

   Important: **Reportez-vous au tableau des plages de hauteur de coupe (HDC) et de hauteur de brossage au groomer (HDG) recommandées pour régler le gabarit.**
4. À une extrémité du cylindre groomer, mesurez la distance entre la pointe de lame la plus basse et la surface de travail (Figure 23). Tournez le bouton de réglage de hauteur (Figure 23) pour élever ou abaisser la pointe de la lame du groomer à la hauteur désirée.

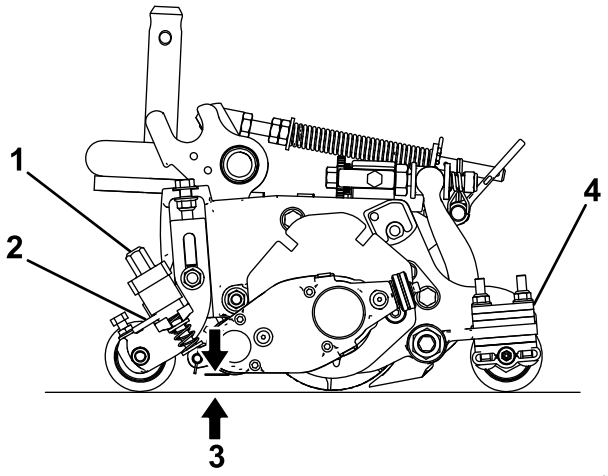

g240964

Figure 23

1. Bouton de réglage de la hauteur
2. Levier de levage rapide
3. Hauteur du groomer (HDG)
4. Nombre d'entretoises du rouleau arrière (sous l'appui de la plaque latérale)

5. Répétez l'opération 4 de l'autre côté du groomer, puis contrôlez le réglage du premier côté.

   Le réglage de la hauteur doit être identique des deux côtés du groomer. Réglez la hauteur selon les besoins.

Plage de hauteur de coupe (HDC) et de hauteur de brossage au groomer (HDG) recommandée

Hauteur de coupe (mm)	Hauteur de coupe (")	Nombre d'entre-toises de rouleau ar-rière	HDG recommandée = HDC – engagement du groomer (mm)	HDG recommandée = HDC – engagement du groomer
6,3		0	3,1 à 6,3	
9,5		0	4,7 à 9,5	
9,5		1	4,7 à 9,5	
12,7		0	6,3 à 12,7	
12,7		1	6,3 à 12,7	
12,7		2	6,3 à 9,5	
15,8		0	9,5 à 15,8	
15,8		1	9,5 à 15,8	
15,8		2	9,5 à 12,7	
19		1	12,7 à 19	
19		2	12,7 à 19	
19		3	12,7 à 15,8	
22,2		1	15,8 à 22,2	
22,2		2	15,8 à 22,2	
22,2		3	15,8 à 19	
25,4		2*	19 à 25,4	
25,4		3	19 à 25,4	
25,4		4	19 à 22,2	

Remarque: La hauteur de groomer maximale recommandée est la moitié de la hauteur de coupe pour un engagement maximum de 6 mm.

***** Placez le support de hauteur de coupe avant du groomer dans le trou inférieur de la plaque latérale (sur l'unité de coupe)

Changement du sens de rotation du cylindre groomer

Le groomer a 3 positions de réglage : POINT MORT, ROTATION AVANT et ROTATION ARRIÈRE. Pour changer le sens de rotation du groomer, tournez le bouton à chaque bout du boîtier d'entraînement du groomer et placez-le à la position voulue en face du cran de réglage.

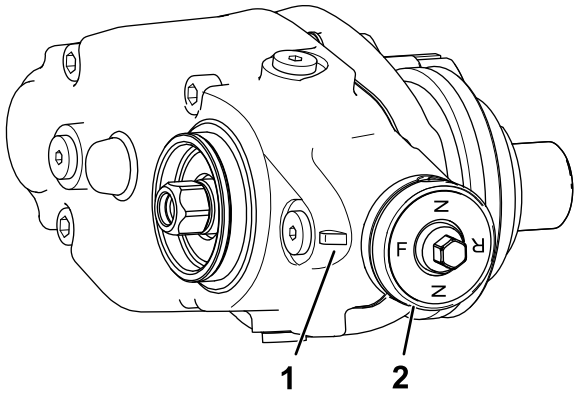

g246866

Figure 24

1. Cran de réglage
2. Bouton

Contrôle des performances du groomer

Important: **L'usage incorrect ou trop agressif du cylindre groomer (par ex. brossage trop profond ou trop fréquent) peut occasionner un stress inutile pour la pelouse et l'endommager gravement. Utilisez le groomer avec précaution.**

⚠ DANGER

Les cylindres et autres pièces mobiles peuvent causer des blessures.

- **Avant d'effectuer tout réglage des unités de coupe, désengagez les cylindres, serrez le frein de stationnement, coupez le moteur et enlevez la clé.**
- **N'approchez pas les mains ni les vêtements des cylindres et autres pièces mobiles.**

Déterminez les performances du groomer avant de le mettre en service.

1. Réglez les cylindres de coupe principaux à la hauteur de coupe qui serait utilisée normalement sans le groomer. Utilisez un rouleau Wiehle à l'avant et un rouleau plein à l'arrière.

   La quantité d'herbe enlevée est un indicateur clé pour déterminer le réglage hauteur/profondeur du cylindre groomer.
2. Réglez chaque cylindre groomer à la hauteur souhaitée.
3. Examinez la surface testée et déterminez si les zones brossées présentent les résultats souhaités. Si ce n'est pas le cas, augmentez ou réduisez la hauteur des cylindres groomers, et exécutez une nouvelle passe de contrôle.

Vérifiez l'état général de la surface testée 2 ou 3 jours après le brossage initial. Si les zones brossées jaunissent et brunissent, mais que les zones non brossées sont vertes, le brossage était trop agressif.

Entretien

⚠ DANGER

Les cylindres et autres pièces mobiles peuvent causer des blessures.

- **Avant d'effectuer tout réglage des unités de coupe, désengagez les cylindres, serrez le frein de stationnement, coupez le moteur et enlevez la clé.**
- **N'approchez pas les mains ni les vêtements des cylindres et autres pièces mobiles.**

Vidange de l'huile du boîtier d'engrenages

Périodicité d'entretien
Après les 100 premières heures
Toutes les 500 heures/une fois par an (la première échéance prévalant)

1. Nettoyez les surfaces extérieures du carter du groomer.

   Important: **Vérifiez qu'aucune saleté ni aucun débris d'herbe ne sont déposés sur l'extérieur du carter du groomer ; le boîtier d'engrenages peut être endommagé si des débris s'introduisent dans le groomer.**
2. Retirez le bouchon de vidange au bas du carter (Figure 27).
3. Retirez le bouchon de remplissage sur le côté du carter et desserrez le bouchon d'aération au sommet pour permettre à l'air de circuler à l'intérieur (Figure 27).
4. Placez un bac de capacité adéquate sous l'orifice de vidange d'huile pour recueillir l'huile vidangée.
5. Basculez l'unité de coupe en arrière sur la béquille pour placer l'orifice de vidange en bas et assurer ainsi une vidange complète (Figure 25).

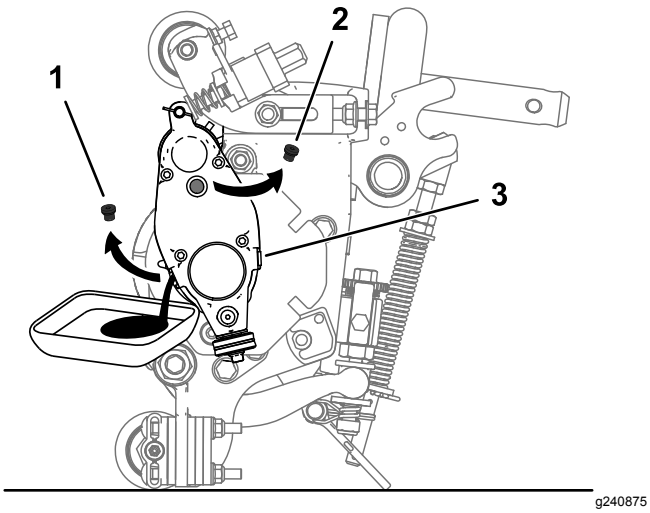

Figure 25

1. Enlevez le bouchon de vidange de l'orifice de vidange.
2. Enlevez le bouchon de remplissage de l'orifice de vidange.
3. Desserrez le bouchon d'aération.

6. Agitez l'unité de coupe d'avant en arrière pour assurer une vidange complète. Une fois la vidange d'huile terminée, placez l'unité de coupe sur une surface plane et horizontale.
7. Remettez le bouchon de vidange en place.
8. Avec une seringue (réf. 137-0872), remplissez le boîtier d'entraînement d'huile 80-90W (environ 90 cm³).

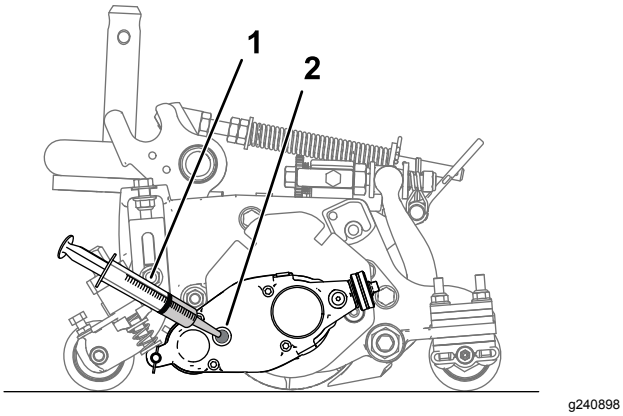

Figure 26

1. Seringue avec huile 80-90W
2. Orifice de remplissage

9. Remettez en place le bouchon de remplissage et serrez le bouchon d'aération.
10. Serrez tous les bouchons à un couple de 3,62 à 4,75 N·m.

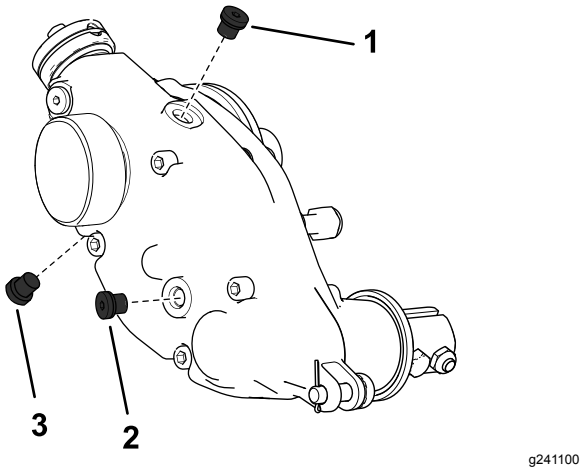

Figure 27
Boîtier de groomer droit montré

1. Bouchon d'aération
2. Bouchon de remplissage
3. Bouchon de vidange

Dépose du boîtier d'entraînement du groomer

Remarque: Conservez toutes les pièces déposées pour les réutiliser, sauf indication contraire.

Important: **Si vous avez des difficultés à déposer le boîtier d'entraînement du groomer, voir le *Manuel d'entretien* du groupe de déplacement, ou contactez votre concessionnaire Toro agréé.**

1. Enlevez le capuchon du groomer.
2. Retirez les boulons qui fixent le groomer au boîtier d'entraînement (Figure 15).
3. Retirez la goupille de réglage et la goupille fendue qui retiennent le boîtier d'entraînement du groomer sur les bras de réglage (Figure 28).

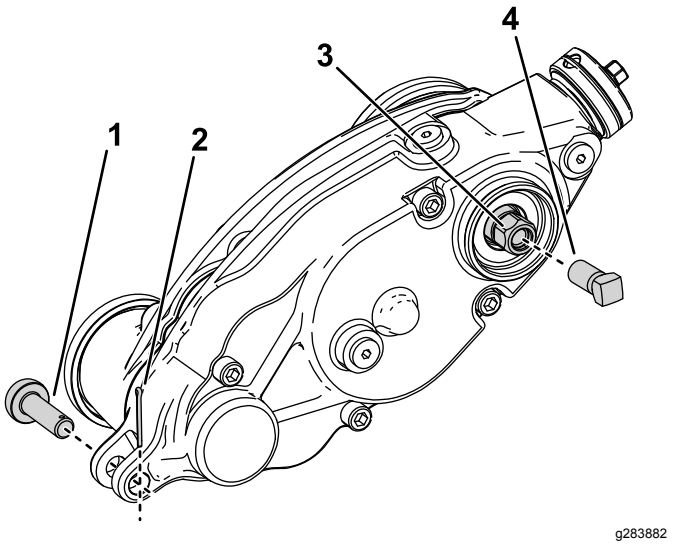

Figure 28

1. Goupille de réglage
2. Goupille fendue
3. Tête hexagonale d'entraînement de groomer
4. Vis de renfort

4. Bloquez le cylindre pour la dépose ; voir Blocage du cylindre pour la dépose des inserts filetés (page 18).
5. Vissez la vis de renfort (réf. 1-803022, vendue séparément) sur le filetage interne de la tête hexagonale de l'entraînement du groomer et serrez-la à 13,5 Nm, comme montré à la Figure 28.
6. Déposez le boîtier d'entraînement du groomer du cylindre de coupe en tournant la tête hexagonale (Figure 28).

   Important: **Si le boîtier d'entraînement du groomer est installé sur le côté droit de l'unité de coupe, tournez la tête hexagonale du boîtier dans le sens antihoraire (filetage à droite) pour déposer l'arbre du boîtier de l'unité de coupe.**

   Important: **Si le boîtier d'entraînement du groomer est installé sur le côté gauche de l'unité de coupe, tournez la tête hexagonale du boîtier dans le sens horaire (filetage à gauche) pour déposer l'arbre du boîtier de l'unité de coupe.**

   Important: **Vous devez utiliser une douille à 6 pans à paroi épaisse.**

Nettoyage du cylindre groomer

Périodicité des entretiens: Après chaque utilisation

Lavez le cylindre groomer au tuyau d'arrosage après utilisation. Ne dirigez pas le jet d'eau directement vers les joints de roulements du cylindre groomer. Ne laissez pas le cylindre groomer tremper dans l'eau car les composants rouilleront.

Contrôle des lames

Périodicité des entretiens: À chaque utilisation ou une fois par jour

Vérifiez régulièrement que les lames du cylindre groomer ne sont pas endommagées ou usées. Redressez les lames faussées avec une pince et remplacez les lames usées. Lorsque vous contrôlez l'état des lames, vérifiez le serrage des écrous des extrémités droite et gauche de l'arbre.

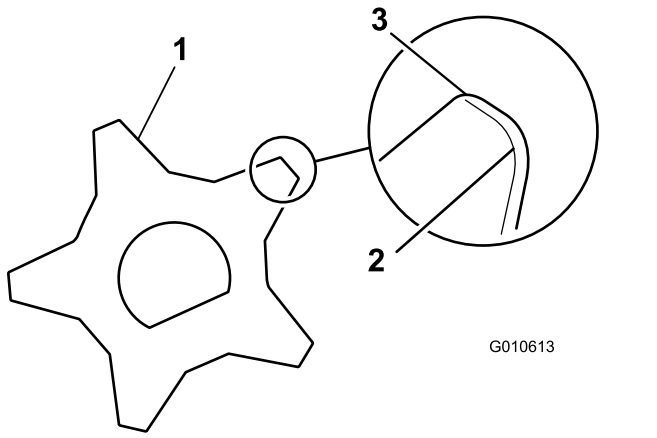

Figure 29

1. Lame de groomer
2. Émoussée (arrondie)
3. Affûtée

Blocage du cylindre

⚠ ATTENTION

Les lames du cylindre sont très coupantes et peuvent sectionner les mains et les pieds.

- **Laissez les mains et les pieds à l'extérieur du cylindre.**
- **Vérifiez que le cylindre est bloqué avant d'en faire l'entretien.**

Blocage du cylindre pour la dépose des inserts filetés

1. Desserrez le boulon du déflecteur sur le côté gauche de l'unité de coupe et levez le déflecteur arrière (Figure 30).
2. Insérez un levier à long manche (⅜" x 12" avec manche de tournevis) à l'arrière du cylindre de coupe, du côté le plus proche de l'unité de coupe que vous allez serrer (Figure 30).
3. Placez le levier contre le côté soudé de la plaque de support du cylindre (Figure 30).

   Remarque: Insérez le levier entre le haut de l'arbre du cylindre et l'arrière des 2 lames pour empêcher le cylindre de bouger.

   Important: **Ne touchez le tranchant des lames avec le levier au risque d'endommager le tranchant et/ou de déformer les lames.**

   Important: **L'insert du côté gauche de l'unité de coupe est fileté à gauche. L'insert du côté droit de l'unité de coupe est fileté à droite.**

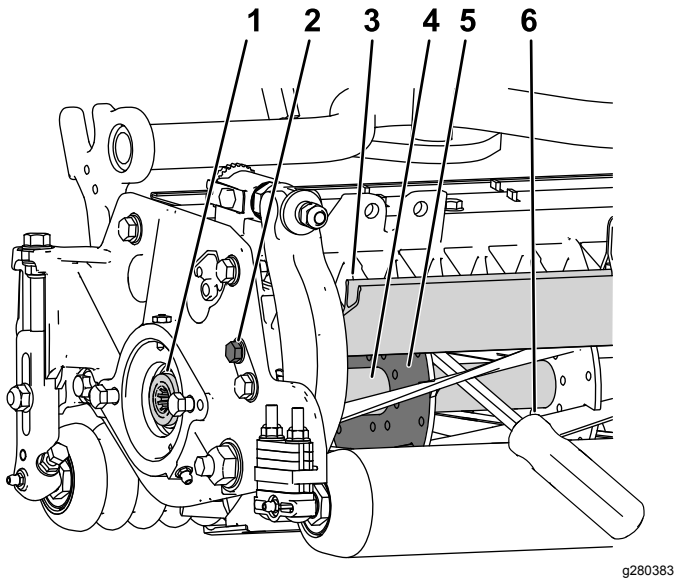

Figure 30

1. Insert fileté à déposer
2. Desserrer le boulon du déflecteur
3. Déflecteur arrière
4. Arbre de cylindre
5. Plaque de support de cylindre
6. Levier inséré le long du côté soudé de la plaque de support du cylindre

4. Appuyez le manche du levier sur le rouleau arrière.
5. Finissez de déposer l'insert fileté en vérifiant que le levier reste en place, puis retirez le levier.
6. Baissez le déflecteur arrière et serrez le boulon de fixation.

Blocage du cylindre pour la pose des inserts filetés

1. Insérez un levier à long manche (⅜" x 12" avec manche de tournevis) à l'avant du cylindre de coupe, du côté le plus proche de l'unité de coupe que vous allez serrer (Figure 31).
2. Placez le levier contre le côté soudé du renfort interne du cylindre (Figure 31).

   Remarque: Le levier doit être en contact avec une lame à l'avant, l'arbre du cylindre et une lame à l'arrière de l'arrière du cylindre, qui est ainsi bloqué en place.

   Important: **Ne touchez le tranchant des lames avec le levier au risque d'endommager le tranchant et/ou de déformer les lames.**

   Important: **L'insert du côté gauche de l'unité de coupe est fileté à gauche. L'insert du côté droit de l'unité de coupe est fileté à droite.**

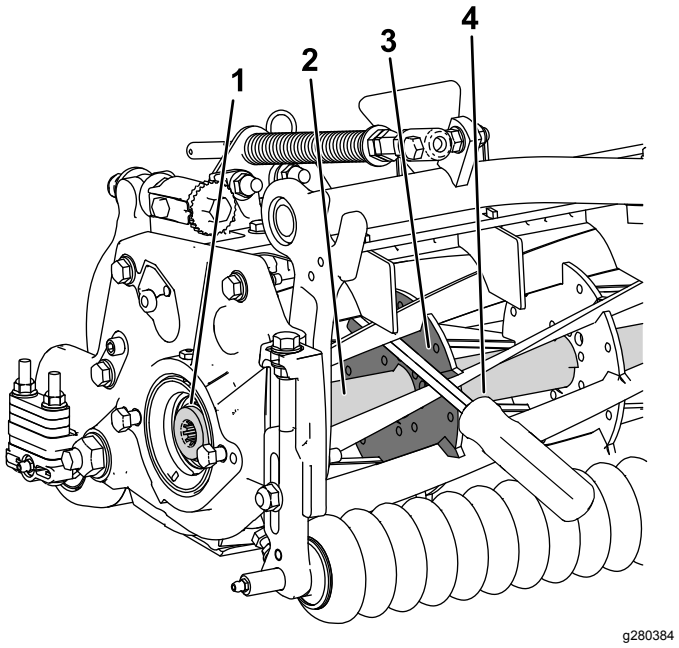

Figure 31

1. Insert fileté à poser
2. Arbre de cylindre
3. Côté soudé de plaque de support
4. Levier

3. Appuyez le manche du levier sur le rouleau.
4. Finissez d'installer les inserts filetés selon les instructions d'installation et de serrage, en vérifiant que le levier reste en place, puis retirez le levier.

Remarques:

Déclaration d'incorporation

The Toro Company, 8111 Lyndale Ave. South, Bloomington, MN, USA déclare que la ou les machines suivantes sont conformes aux directives mentionnées, lorsqu'elles sont montées en respectant les instructions jointes sur certains modèles Toro comme indiqué dans les Déclarations de conformité pertinentes.

N° de modèle	N° de série	Description du produit	Description de la facture	Description générale	Directive
03240	—	Kit entraînement de groomer universel, unités de coupe Reelmaster 3100-D EdgeSeries	RM3100 UNIVERSAL GROOMER KIT (SET OF 3)	Kit groomer	2006/42/CE

La documentation technique pertinente a été compilée comme exigé par la Partie B de l'Annexe VII de la directive 2006/42/CE.

Nous nous engageons à transmettre, à la suite d'une demande dûment motivée des autorités nationales, les renseignements pertinents concernant cette quasi-machine. La méthode de transmission sera électronique.

Cet équipement ne sera pas mis en service avant d'avoir été incorporé dans les modèles Toro agréés conformément à la Déclaration de conformité associée et à toutes les instructions, ce qui permettra de le déclarer conforme à toutes les directives pertinentes.

Certifié :



John Heckel
Directeur technique général
8111 Lyndale Ave. South
Bloomington, MN 55420, USA
March 3, 2018

Représentant autorisé :

Marcel Dutrieux
Manager European Product Integrity
Toro Europe NV
Nijverheidsstraat 5
2260 Oevel
Belgium