Form No. 3422-145 Rev B

Universaltrimmerdrevsæt

Klippeenheder i Reelmaster® 3100-D Edge-serien på 69 cm

Modelnr. 03240—Serienr. 318000001 og derover

Monteringsvejledning

Dette produkt overholder alle relevante EU-direktiver. Få yderligere oplysninger i inkorporeringserklæringen bagest i denne udgivelse.

Indledning

Læs denne vejledning omhyggeligt, så du kan lære at betjene og vedligeholde produktet korrekt samt undgå person- og produktskade. Det er dit ansvar at betjene produktet korrekt og sikkert.

Du kan kontakte Toro direkte på www.Toro.com for at få oplysninger om produkter og tilbehør, hjælp til at finde en forhandler og for at registrere dit produkt.

Når du har brug for service, originale Toro-dele eller yderligere oplysninger, bedes du kontakte en autoriseret serviceforhandler eller Toros kundeservice samt have produktets model- og serienummer parat. Figur 1 angiver, hvor model- og serienummeret er placeret på produktet. Skriv numrene, hvor der er gjort plads til dette.

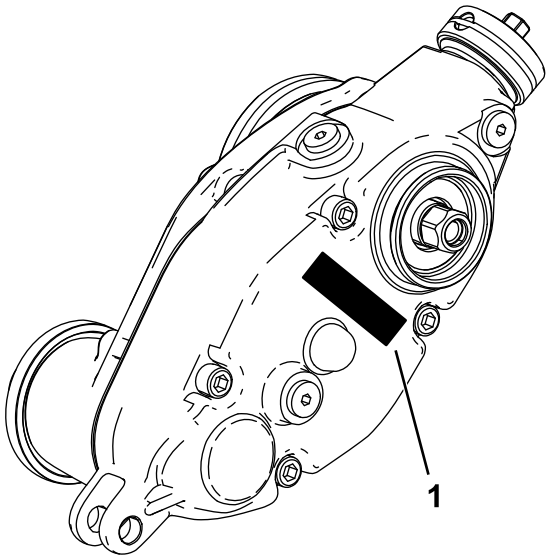

g241111

Figur 1

1. Model- og serienummerets placering

Modelnr. _____

Serienr. _____

© 2019—The Toro® Company
8111 Lyndale Avenue South
Bloomington, MN 55420

Registrer dit produkt på www.Toro.com.

CE

Oversættelse af original (DA)
Trykt i USA
Alle rettigheder forbeholdes

3422-145 B

Løsdele

Brug skemaet herunder til at kontrollere, at alle dele er blevet leveret.

Fremgangsmåde	Beskrivelse	Antal	Anvendelse
1	Kræver ingen dele	–	Klargør maskinen.
2	Kræver ingen dele	–	Anskaffelse af værktøjet, der kræves til montering.
3	Kræver ingen dele	–	Fastlæggelse af, hvilken side trimmeren skal fastgøres på.
4	Forlænget notede indsats (højregevind) Forlænget notede indsats (venstregevind) Flangelåsemøtrik (⅜")	2 1 6	Klargøring af klippeenheden.
5	Vægtbeslag Rundhovedet bolt med unbrakokærv, (3/8 x 3/4 tomme) Trimmerdrevboks (venstre side) Trimmerdrevboks (højre side)	3 6 2 1	Montering af vægtbeslaget og trimmerdrevboksen.
6	Bolt med unbrakokærv (3/8 x 3/4 tomme) Drejenav O-ring Styreremskive (venstre) Styreremskive (højre) Kontralåsemøtrik (⅜")	6 3 3 1 2 6	Montering af styreremskiven.
7	Justeringstap Låseclips Venstre klippehøjdebeslag Højre klippehøjdebeslag Flangelåsemøtrik (⅜ med ⅝" sekskanthoved)	6 6 3 3 6	Montering af klippehøjdebeslagene og frontrullen.
8	Hætte	3	Montering af trimmerdrevhætte (kun til universaltrimmere uden monteret børstesæt på bagrullen).
9	Bolt (¼" x 1½") Kontramøtrik Akselklemme	12 12 12	Montering af trimmeren (bestilles separat) og det valgfrie kostesæt.
10	Bræddebolt (5/16 x 3-1/2 tommer) Afstandsklods Flangemøtrik (5/16 tomme) Vægt	6 6 6 18	Monter vægtene (kun trimmer, med eller uden de forreste græsopsamlere, og bageste klippeenhed uden bageste græsopsamler).
11	Bræddebolt (5/16 x 3-1/2 tommer) Afstandsklods Flangemøtrik (5/16 tomme) Vægt	6 6 6 12	Monter vægtene (med trimmer og bagrullebørste).

Fremgangsmåde	Beskrivelse	Antal	Anvendelse
12	Bræddebolt (5/16 x 2-1/4 tommer), delnr. 3230-7 – sælges separat	1	Monter vægtene (kun bageste klippeenhed med trimmer, med bageste græsopsamler).
	Bræddebolt (5/16 x 3-1/4 tommer), delnr. 3230-13 – sælges separat	1	
	Bræddebolt (5/16 x 4-1/2 tommer), delnr. 3230-30 – sælges separat	1	
	Afstandsbøsning	2	
	Flangemøtrik (5/16")	1	
	Låsemøtrik (5/16 tomme), delnr. 3296-47 – sælges separat	2	
	Vægt	2	
	Lille vægt (delnr. 132-0734-03 – sælges separat)	6	

1

Klargøring af maskinen

Kræver ingen dele

Fremgangsmåde

1. Parker maskinen på en plan overflade.
2. Aktiver parkeringsbremsen.
3. Sluk motoren, og tag nøglen ud.

2

Anskaffelse af værktøjet, der kræves til montering

Kræver ingen dele

Fremgangsmåde

- Momentnøgle – 5,2 til 6,8 N·m
- Momentnøgle – 115 til 129 N·m
- Momentnøgle – 135 til 150 N·m
- Værktøj til knivcylinderens drivaksel, delnr. TOR4074 (bruges kun på knivcylindre på 17,8 cm)

3

Fastlæggelse af opsætning

Kræver ingen dele

Fremgangsmåde

Brug følgende diagram til at bestemme placeringen af trimmersæt og cylindermotorer.

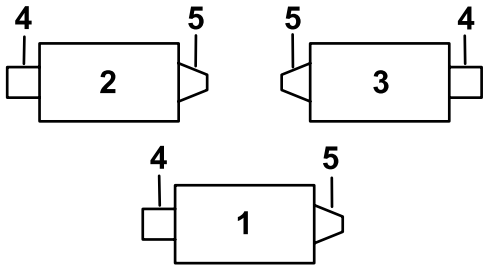

G034633
g034633

Figur 2

1. Klippeenhed 1
2. Klippeenhed 2
3. Klippeenhed 3
4. Venstre trimmersæt
5. Knivcylindermotor
6. Højre trimmersæt

Bemærk: Hvis der skal monteres et trimmersæt og et børstesæt på bagrullen på klippeenheden, skal trimmersættet monteres først.

4

Klargøring af klippeenheden

Dele, der skal bruges til dette trin:

2	Forlænget notede indsats (højregevind)
1	Forlænget notede indsats (venstregevind)
6	Flangelåsemøtrik (⅜")

Fremgangsmåde

Bemærk: Du kan kassere alle afmonterede dele, medmindre andet er anført.

1. Fjern alle klippeenheder fra traktionsenheden. Se *betjeningsvejledningen*.
2. Fjern de bræddebolte og låsemøtrikker, der fastgør klippehøjdebeslagene til klippeenhedens sideplader (Figur 3).

   Bemærk: Gem bræddeboltene til montering af de nye klippehøjdebeslag.

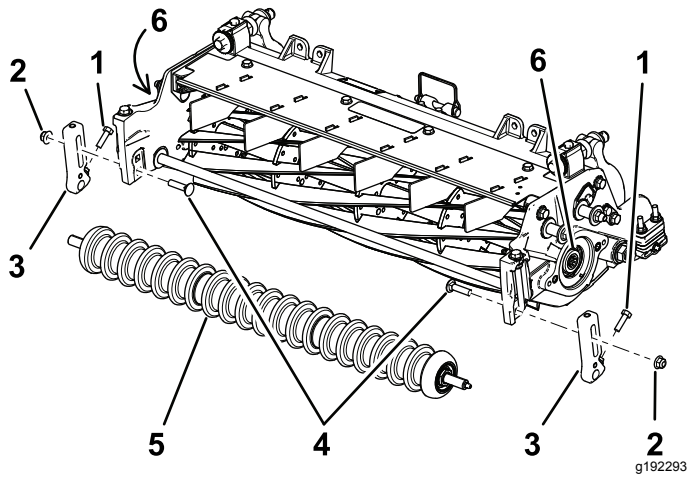

Figur 3

1. Skrue
2. Låsemøtrik
3. Klippehøjdebeslag
4. Bræddebolte
5. Frontrulle
6. Gevindindsatser

3. Løsn de skruer, der fastholder klippehøjdebeslagene på den forreste rulleaksel (Figur 3).
4. Fjern de eksisterende klippehøjdebeslag og frontrullen fra klippeenhedens sideplader (Figur 3).

   Bemærk: Gem frontrullen til senere montering.

5. Indspænd knivcylinderen til afmontering. Se Indspænding af knivcylinderen med henblik på afmontering af gevindindsatser (side 18).
6. Fjern og kasser den eksisterende notede indsats fra hver ende af knivcylinderakslen med værktøjet til knivcylinderens drivaksel (delnr. TOR4074 til knivcylinderen på 17,8 cm). Se Figur 3.

   Vigtigt: **Den notede indsats i venstre side af klippeenheden har venstregevind. Den notede indsats i højre side af klippeenheden har højregevind.**

   Vigtigt: **Rengør gevindene i enden af knivcylinderakslen for snavs eller fedt, inden du installerer sættets notede indsats og trimmerdrevboksen.**
7. Indspænd knivcylinderen til montering. Se Indspænding af knivcylinderen med henblik på montering af gevindindsatser (side 19).
8. Påfør gevindlåsemasse af middel styrke (f.eks. Blue Loctite® 243) på gevindene på den nye forlængede notede indsats (Figur 4), og fastgør den kun på knivcylinderakslen på knivcylinderens motorside. Tilspænd boltene til et moment på 115 til 128 N·m.

   Vigtigt: **Lad gevindlåsemassen hærde i 15 minutter, før du fortsætter proceduren.**

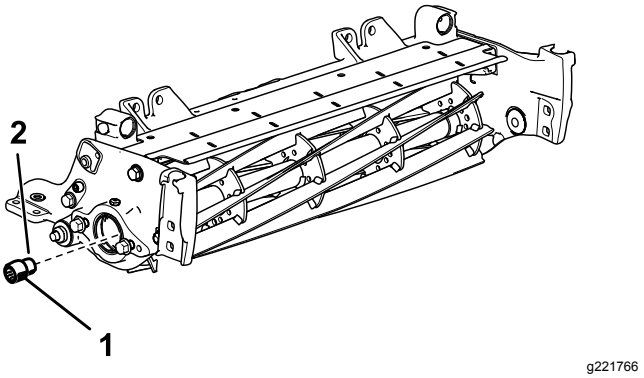

Figur 4

Set fra højre side af klippeenheden

1. Forlænget notet indsats (til knivcylinderens motorside), 115 til 128 Nm
2. Gevindlåsemasse af middel styrke

9. Fjern de 2 flangehovedbolte og spændeskiver, der fastgør støttestangen, og afmonter støttestangen (Figur 5).

   Bemærk: Gem flangehovedboltene.

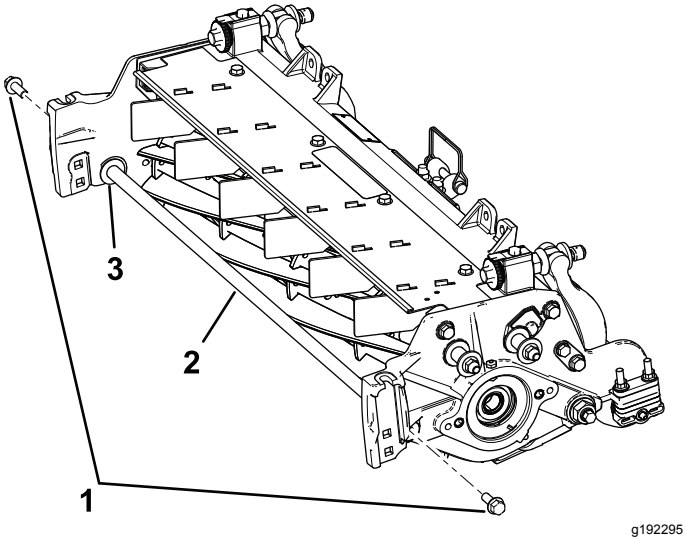

Figur 5

1. Flangehovedbolte (2)
2. Støttestang
3. Spændeskive (2)

10. Monter de 2 eksisterende flangehovedbolte fra indersiden af klippeenheden, og fastgør dem med de medfølgende flangelåsemøtrikker på ⅜".

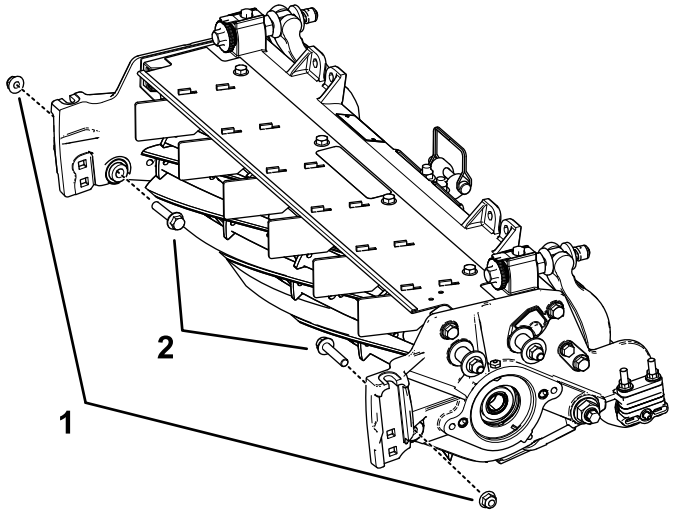

Figur 6

1. Flangelåsemøtrik (⅜")
2. Flangehovedbolt

5

Montering af vægtbeslaget og trimmerdrevboksen

Dele, der skal bruges til dette trin:

3	Vægtbeslag
6	Rundhovedet bolt med unbrakokærv, (3/8 x 3/4 tomme)
2	Trimmerdrevboks (venstre side)
1	Trimmerdrevboks (højre side)

Fremgangsmåde

1. Identificer trimmerdrevboksene i venstre side og trimmerdrevboksene i højre side. Se Figur 7.

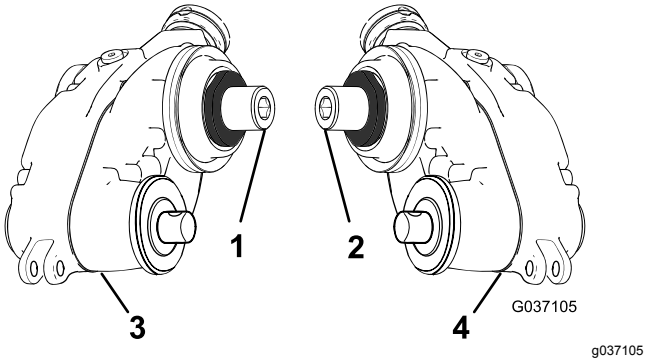

Figur 7

1. Højre (gul) adapter
2. Venstre (grøn) adapter
3. Trimmerdrevboks – højre side
4. Trimmerdrevboks – venstre side

2. Fastgør vægtbeslaget på knivcylinderen med 2 rundhovedede bolte med unbrakokærv (⅜" x ¾") som vist i Figur 8.

   Bemærk: Monter vægtbeslaget på den side af knivcylinderen, hvor du påtænker at montere trimmerdrevboksen.

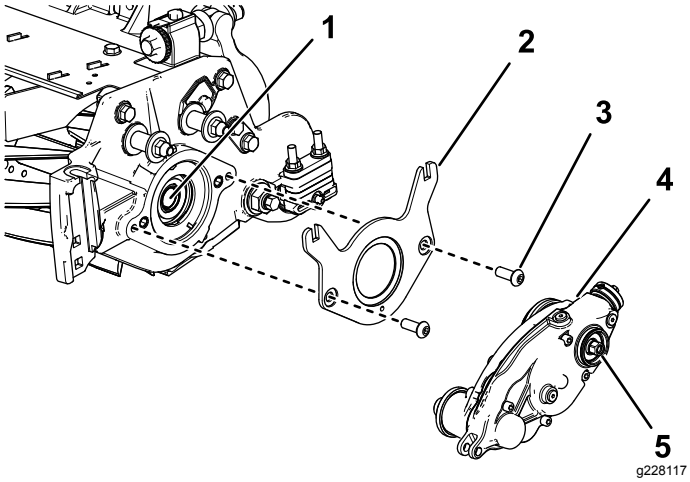

Figur 8

1. Indvendig knivcylinderaksel
2. Vægtbeslag
3. Rundhovedet bolt med unbrakokærv – ⅜" x ¾" (2)
4. Trimmerdrevboks (venstre side vist)
5. Sekskantbolt (tilspænd med et moment på 135 til 150 Nm)

3. Påfør gevindlåsemasse af middel styrke (f.eks. Blue Loctite® 243) på den indvendige knivcylinderaksels gevind (Figur 8).
4. Monter trimmerdrevboksen på knivcylinderakslen (Figur 8) vha. sekskantbolten på trimmerdrevboksen.

   Vigtigt: **Knivcylinderens gevind på venstre side af klippeenheden er venstreskåret, og knivcylinderens gevind på højre side af klippeenheden er højreskåret.**
5. Indspænd knivcylinderen til montering. Se Indspænding af knivcylinderen med henblik på montering af gevindindsatser (side 19).
6. Tilspænd sekskantbolten til et moment på 135-150 Nm.

   Vigtigt: **Du skal bruge et 6-punktsstik med en tung væg.**

   Vigtigt: **Brug ikke en slagnøgle i dette trin.**

   Vigtigt: **Lad gevindlåsemassen hærde i 15 minutter, før du fortsætter proceduren.**

6

Montering af styreremskiven

Dele, der skal bruges til dette trin:

6	Bolt med unbrakokærv (3/8 x 3/4 tomme)
3	Drejenav
3	O-ring
1	Styreremskive (venstre)
2	Styreremskive (højre)
6	Kontralåsemøtrik (⅜")

Fremgangsmåde

1. Placer styreremskiven på den modsatte side af knivcylinderen fra trimmerdrevboksen.
2. Monter O-ringen på drejenavet.
3. Påfør anti-seize-middel på drejenavets udvendige diameter (Figur 9).

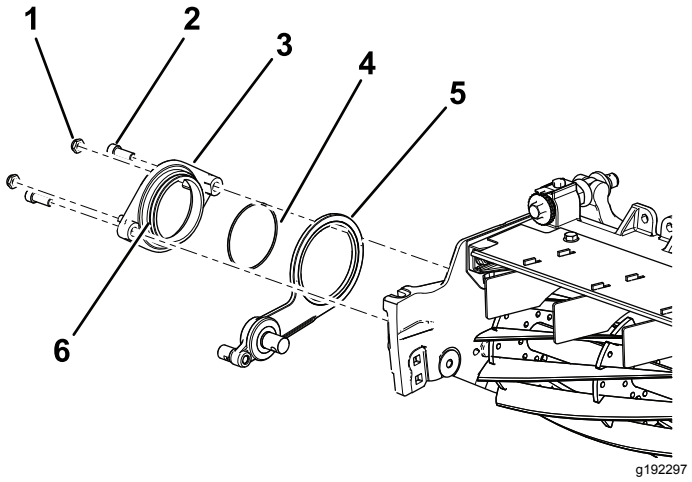

Figur 9

1. Kontralåsemøtrik – ⅜" (2)
2. Bolt med unbrakokærv (3/8 x 3/4 tomme)
3. Drejenav
4. O-ring
5. Styreremskive (set fra højre side)
6. Påfør anti-seize-middel på navets udvendige diameter.

4. Fastgør drejenavet over styreremskiven til knivcylinderen med 2 bolte med unbrakokærv (3/8 x 3/4 tomme) (Figur 9).
5. Monter de to låsemøtrikker løst på drejenavet (Figur 9).

7

Montering af klippehøjde-beslagene og frontrullen

Dele, der skal bruges til dette trin:

6	Justeringstap
6	Låseclips
3	Venstre klippehøjdebeslag
3	Højre klippehøjdebeslag
6	Flangelåsemøtrik (⅜ med ⅝" sekskanthoved)

Fremgangsmåde

1. Monter venstre og højre klippehøjdebeslag samt frontrullen løst på klippeenhedens sideplader med de bræddebolte, du fjernede tidligere (Figur 10).

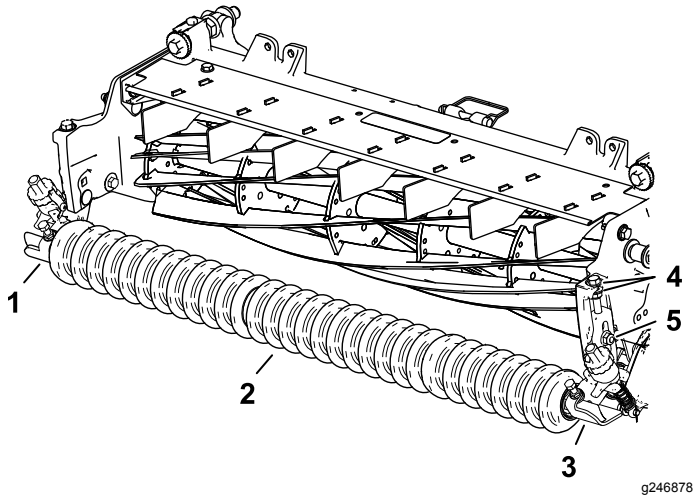

Figur 10

1. Højre klippehøjdebeslag
2. Frontrulle
3. Venstre klippehøjdebeslag
4. Spændeskiver
5. Bræddebolt and flangelåsemøtrik (⅜" med ⅝" sekskanthoved)

2. På venstre side: Skub justeringsarmens stang på klippehøjdebeslaget ind i åbningen på trimmerdrevboksen, og fastgør den med en justeringstap og split som vist i Figur 11.

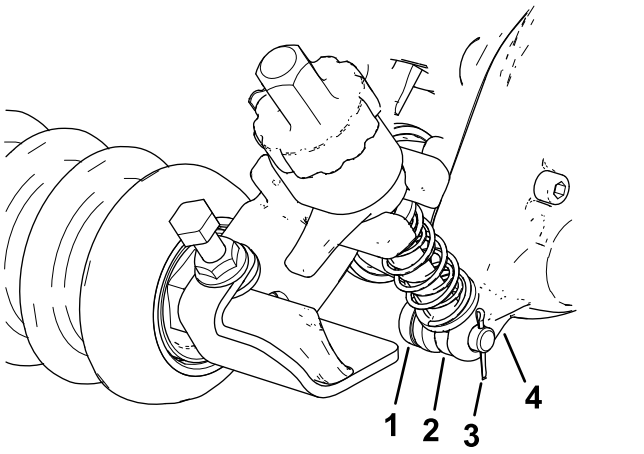

Figur 11

1. Justeringstap
2. Justeringsarmens stang
3. Split
4. Trimmerdrevboks

3. På styreremssiden – tilret justeringsarmens stang på klippehøjdebeslaget med justeringskraven på trimmeren, og fastgør den med en justeringstap og en split (Figur 12).

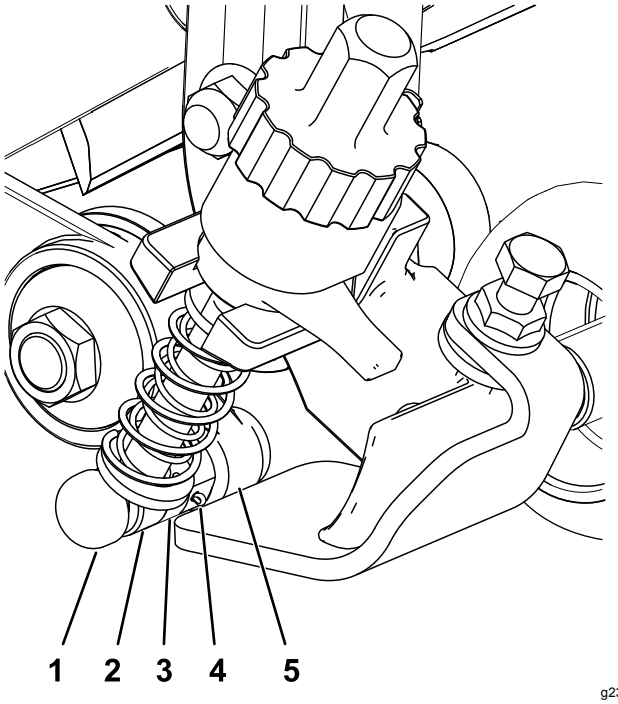

Figur 12

1. Justeringstap
2. Justeringsarmens stang
3. Justeringskrave
4. Split
5. Styreremskive

4. Spænd bræddeboltene og låsemøtrikkerne, der fastgør klippehøjdebeslagets enheder på sidepladerne (Figur 13).

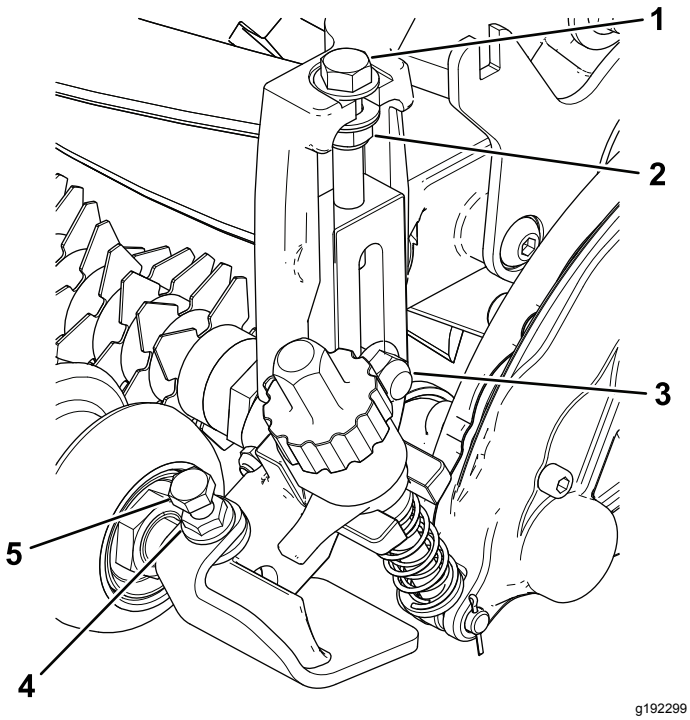

Figur 13

1. Justeringsbolt
2. Låsemøtrik
3. Bræddebolt and flangelåsemøtrik (⅜" med ⅝" sekskanthoved)
4. Flangemøtrik
5. Maskinskrue

5. Stram låsemøtrikken på klippehøjdens justeringsbolt, skru derefter låsemøtrikken ud med 1/2 omgang (Figur 13).
6. Centrer frontrullen mellem klippehøjdebeslagene, og lås den på plads med maskinskruerne og flangemøtrikkerne (Figur 13).

8

Montering af trimmerdrevhætte

Dele, der skal bruges til dette trin:

3	Hætte

Fremgangsmåde

Kun til universaltrimmere uden monteret børstesæt på bagrullen:

1. Påfør en cylindrisk bindemasse af middel styrke (f.eks. Green Loctite 609®) rundt om låseringens rille og yderdiameteroverfladen (Figur 14).
2. Montér hætten som vist i Figur 14.

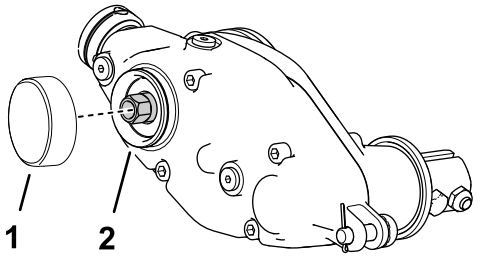

Figur 14

1. Hætte
2. Påfør et bindemiddel af middel styrke

9

Montering af trimmeren og det valgfrie kostesæt

Trimmeren og kostesættet leveres separat

Dele, der skal bruges til dette trin:

12	Bolt (¼" x 1½")
12	Kontramøtrik
12	Akselklemme

Montering af trimmersættet

Bestilles separat

Modelnummer	Trimmer
03241	Trimmer på 69 cm, indsatssæt til trimmerkniv

1. Anskaf et indsatssæt til trimmerkniv eller et børstesæt, der passer til klippeenheden og dine behov. Se tabellen ovenfor.
2. Ret trimmeren ind efter drevakseltapperne på trimmerdrevboksen og styreremskiven (Figur 15).

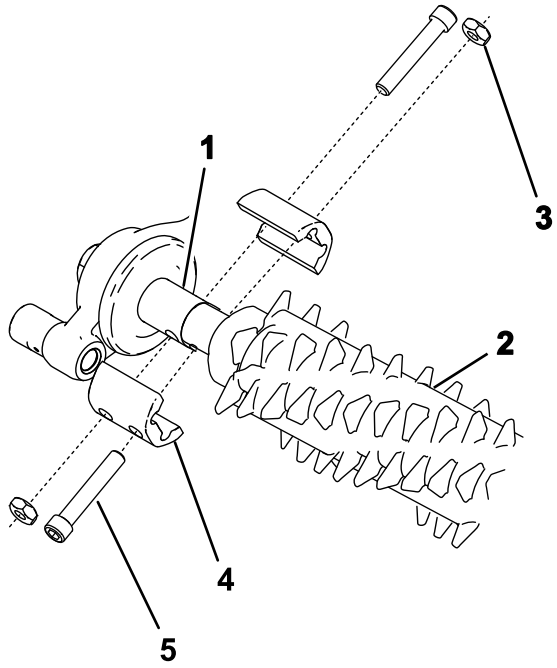

g240752

Figur 15

1. Drevakseltap
2. Trimmer
3. Kontramøtrik (4)
4. Akselklemme (4)
5. Bolt (4) (tilspænd med et moment på 5-7 Nm)

3. Fastgør trimmeren på maskinen som vist i Figur 15 med fire bolte (¼" x 1½"), fire kontramøtrikker og fire akselklemmer.
4. Tilspænd boltene med et moment på 5 til 7 N·m.

Montering af kostesættet

Reserve-delsnummer	Kostesæt
133-8222	Kostesæt på 69 cm

1. Anskaf det valgfri kostesæt til trimmerknivindsatser, der passer til klippeenheden og dine behov. Se tabellen ovenfor.
2. Løsn trimmerknivens monteringsmøtrikker i hver ende af trimmerakslen (Figur 16).

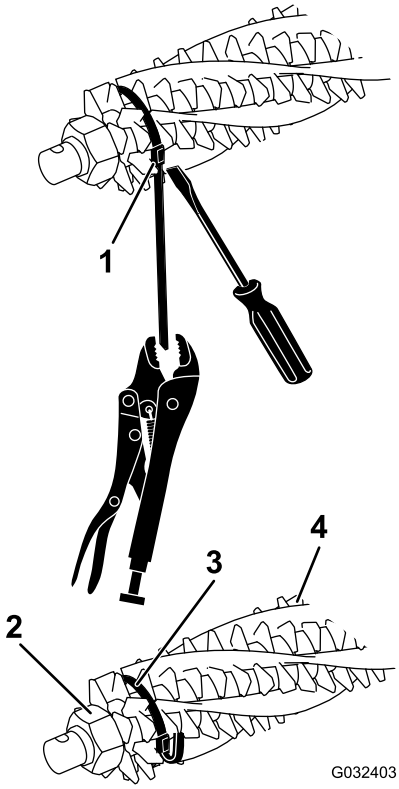

g032403

Figur 16

1. Stroppens spænde
2. Kontramøtrik
3. Spændebøjle
4. Børste

3. Fra den ene ende af trimmerknivcylinderen skubbes en børste ind i alle rillerne på trimmerknivcylinderen (Figur 17).

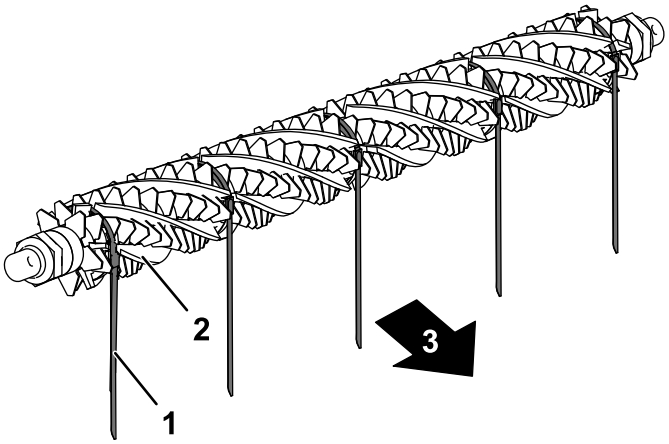

g232518

Figur 17

1. Spændebøjle
2. Børste
3. Mod maskinens bagende

4. Kontroller, at børsterne er placeret i trimmerskæreknivens åbninger (Figur 16 og Figur 18).

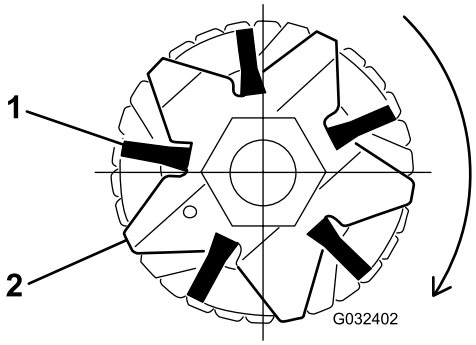

g032402

Figur 18

1. Børste
2. Skærekniv

5. Vikl stropperne løst – som vist i Figur 16 – omkring trimmerens knivcylinderaksel og børsterne ved at placere stropperne i børsterillerne Figur 18.

   Placer børsterne, så stropperne sidder mellem følgende skæreknive: 2 og 3, 12 og 13, 23 og 24 eller 24 og 25, 35 og 36 samt 45 og 46.

   Vigtigt: **Du skal vikle remmene rundt om trimmerkniven og børsteenheden i den primære roterende retning. Figur 17 viser remmene, der er monteret til fremadrettet rotation.**

   Bemærk: Hvis kostens børster ikke sidder korrekt i knivåbningerne, løsnes trimmerknivens monteringsmøtrikker i hver ende af trimmerakslen, hvorefter børsterne placeres korrekt i knivåbningerne, og trimmerakslens monteringsmøtrikker tilspændes (Figur 16).

6. Stram trimmerknivens monteringsmøtrikker; tilspænd dem til 45,2 N·m.

7. Grib stroppen med en låsetang, imens du trykker en skruetrækker mod stroppens spænde, og spænd stropperne, indtil de fastlåses i børsterillerne (Figur 16).

8. Afskær stroppen 6 mm fra spændet, og fold den resterende del af stroppen over spændet.

10

Montering af vægtene

Kun trimmer, med eller uden de forreste græsopsamlere, og bageste klippeenhed uden bageste græsopsamler

Dele, der skal bruges til dette trin:

6	Bræddebolt (5/16 x 3-1/2 tommer)
6	Afstandsklods
6	Flangemøtrik (5/16 tomme)
18	Vægt

Fremgangsmåde

Se Figur 19 for monteringsproceduren til klippeenheder med kun trimmersæt monteret (ingen bagrullebørstesæt og ingen bageste græsopsamler monteret).

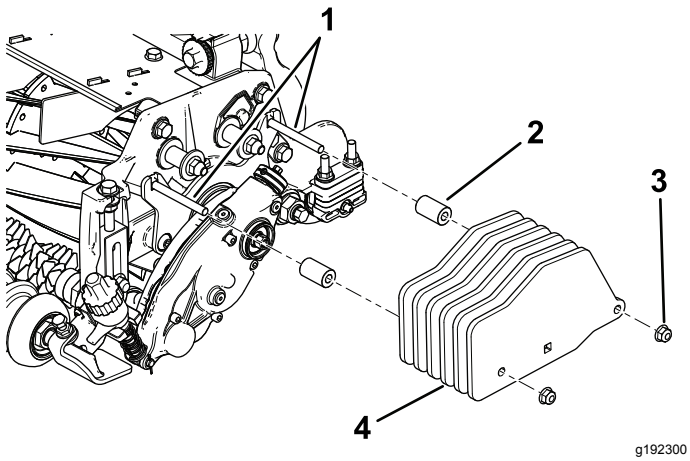

Figur 19
Kun trimmer

1. Bolte (5/16 x 3-1/2 tomme)
2. Afstandsbøsning (2)
3. Flangemøtrik – 5/16 tomme (2)
4. Vægt (6)

11

Montering af vægtene

Trimmer og bagrullebørste monteret

Dele, der skal bruges til dette trin:

6	Bræddebolt (5/16 x 3-1/2 tommer)
6	Afstandsklods
6	Flangemøtrik (5/16 tomme)
12	Vægt

Fremgangsmåde

Se Figur 20 for monteringsproceduren til klippeenheder med trimmersættet og bagrullebørstesættet monteret.

Bemærk: Sættet indeholder 6 vægte til hver klippeenhed, men denne montering kræver dog kun 4 vægte pr. klippeenhed.

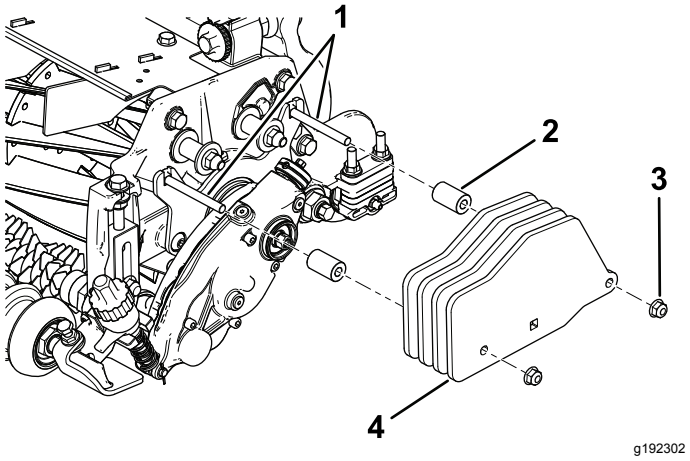

Figur 20
Trimmer med bagrullebørstesæt monteret

1. Bolte (5/16 x 3 tommer)
2. Afstandsbøsning (2)
3. Flangemøtrik – 5/16 tomme (2)
4. Vægtlod (4)

12

Montering af vægtene

Kun bageste klippeenhed med trimmer og med bageste græsopsamler)

Dele, der skal bruges til dette trin:

1	Bræddebolt (5/16 x 2-1/4 tommer), delnr. 3230-7 – sælges separat
1	Bræddebolt (5/16 x 3-1/4 tommer), delnr. 3230-13 – sælges separat
1	Bræddebolt (5/16 x 4-1/2 tommer), delnr. 3230-30 – sælges separat
2	Afstandsbøsning
1	Flangemøtrik (5/16")
2	Låsemøtrik (5/16 tomme), delnr. 3296-47 – sælges separat
2	Vægt
6	Lille vægt (delnr. 132-0734-03 – sælges separat)

Fremgangsmåde

Se Figur 21 for monteringsproceduren til en bageste klippeenhed med trimmersættet og den bageste græsopsamler monteret (ingen bagrullebørstesæt).

Monter også vægtene på de forreste klippeenheder.

Bemærk: Se Figur 19 for monteringsproceduren til forreste klippeenheder med trimmersættet og de forreste græsopsamlere monteret (ingen bagrullebørstesæt).

Bemærk: Den midterste klippeenhed virker ikke med begge bagrullebørstesæt og det bageste græsopsamlersæt.

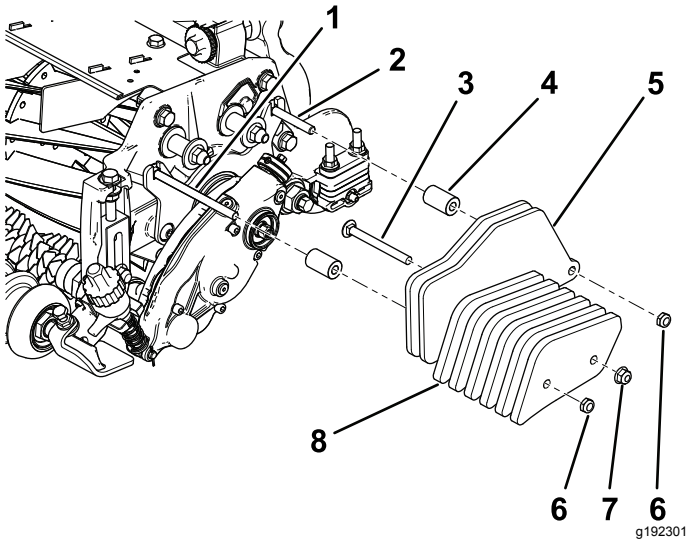

Figur 21

Bageste klippeenhed med trimmer og bageste græsopsamler monteret

1. Bolt (5/16 x 4-1/2 tommer), sælges separat
2. Bolt (5/16 x 2-1/4 tommer), sælges separat
3. Bolt (5/16 x 3-1/4 tommer), sælges separat
4. Afstandsbøsning (2), sælges separat
5. Vægt (2), leveres med sættet
6. Låsemøtrik (5/16 tomme), sælges separat
7. Flangemøtrik (5/16 tomme), sælges separat
8. Lille vægt (4), sælges separat

Betjening

Indledning

Trimning udføres i græsoverfladen over jordniveau. Trimning fremmer græssets lodrette vækst, reducerer uhensigtsmæssig vækst og fjerner udløbere, hvorved der opnås et tættere græsunderlag. Trimning giver en mere ensartet og tæt spilleoverflade, hvor golfbolden ruller hurtigere og mere præcist.

Trimning bør ikke betragtes som et alternativ til lodret klipning. Lodret klipning er generelt set en hårdere og mere periodisk behandling, som kan medføre en midlertidig forringelse af spilleoverfladen, mens trimning er en blidere rutinebehandling til pleje af græsunderlaget.

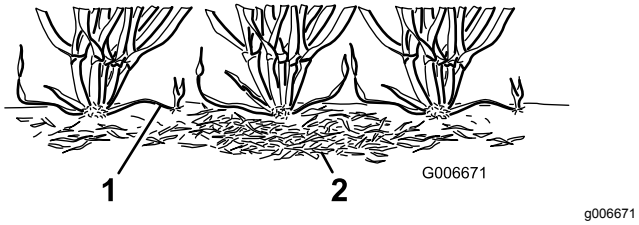

Figur 22

1. Græsudløbere
2. Strå

Trimmebørster er mindre forstyrrende end almindelige trimmerskæreknive, når de er indstillet til let berøring af græsoverfladen. Børstning kan egne sig bedre til de ultrakorte græstyper, da de har et mere lodret vækstmønster og ikke danner et lige så tæt underlag som andre græstyper. Børsterne kan beskadige plantevævet, hvis de indstilles til at trænge for dybt ind i græsoverfladen.

Trimmerskæreknive bør aldrig bryde jordoverfladen. De er effektive i forbindelse med klipning af udløbere og stråfjernelse.

Eftersom trimning beskadiger plantevævet, bør trimning ikke udføres i perioder med høj belastning. Græssorter til kolde perioder, f.eks. kryb-hvene og rapsgræs, bør ikke trimmes i varme perioder (med høj luftfugtighed) i højsommeren.

En række faktorer påvirker trimningens kvalitet, herunder:

- Årstiden (dvs. vækstsæsonen) og vejrmønstret
- Græssets generelle tilstand
- Hvor ofte der trimmes/klippes – både antallet af klipninger pr. uge og antallet af overkøringer pr. klipning
- Klippehøjdeindstillingen på hovedknivcylinderen
- Højde-/dybdeindstillingen på trimmerknivcylinderen
- Hvor længe trimmerknivcylinderen har været i brug
- Græstypen
- Det overordnede forvaltningsprogram (dvs. kunstvanding, gødning, sprøjtning, luftning, såning osv.)
- Traffik
- Belastningsperioder (dvs. høje temperaturer, høj fugtighed, usædvanligt meget trafik)

Disse faktorer kan variere fra fairway til fairway. Efterse klippeområdet regelmæssigt, og varier proceduren for trimning efter behov.

Bemærk: Forkert eller for voldsom brug (dvs. for dyb eller for hyppig trimning) af trimmerknivcylinderen kan belaste plænen unødigt og forårsage alvorlig beskadigelse af plænen. Vær forsigtig, når du anvender trimmeren.

Bemærk: Fortsæt med at ændre klipperetningen, når du bruger trimmeren. Dette forbedrer trimningens effekt.

Bemærk: Betjen så vidt muligt trimmeren i en lige linje. Vær forsigtig, når du drejer en tændt trimmer.

Justering af trimmerhøjden

⚠ FARE

Berøring af knivcylindrene eller andre bevægelige dele kan medføre personskader.

- **Før der foretages eventuelle justeringer af klippeenhederne, skal knivcylindrene udkobles, parkeringsbremsen aktiveres, motoren slukkes, og nøglen tages ud.**
- **Hold hænder og beklædningsgenstande væk fra knivcylindrene eller andre bevægelige dele.**

1. Parker maskinen på en ren og plan overflade, sænk klippeenhederne helt til jorden, sluk motoren, aktiver parkeringsbremsen, og tag nøglen ud.
2. Sørg for, at rullerne er rene, og klippeenheden er indstillet til den ønskede klippehøjde (se *betjeningsvejledningen* til klippeenheden).
3. Drej quick-up-håndtagene (Figur 23) til den AKTIVEREDE position (håndtaget peger mod klippeenhedens forende).

   Vigtigt: **Brug diagrammet til det anbefalede område for klippehøjden (HOC) og trimmehøjden (HOG) til indstilling af målestangen.**

4. I den ene ende af trimmerknivcylinderen måles afstanden fra trimmerskæreknivens nederste spids til arbejdsfladen (Figur 23). Drej højdejusteringsknappen (Figur 23) for at hæve eller sænke trimmerknivens spids til den ønskede højde.

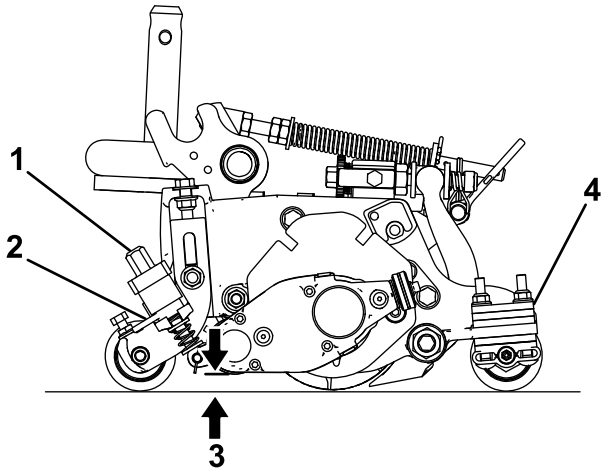

g240964

Figur 23

1. Højdejusteringsknap
2. Quick-up-håndtag
3. Trimmerhøjde (HOG)
4. Antal afstandsbøsninger til bagrulle (under sidepladebelægning)

5. Gentag trin 4 i trimmerens modsatte ende, og kontroller derefter indstillingen på den første side af trimmeren.

   Højdeindstillingen i begge ender af trimmeren skal være identisk. Juster højden efter behov.

Anbefalet område for klippehøjde (HOC) og trimmehøjde (HOG)

Klippehøjde (mm)	Klippehøjde (tommer)	Antal afstandsbøsninger til bagrulle	Anbefalet trimmehøjde = klippehøjde – trimmerindkobling (mm)	Anbefalet trimmehøjde = klippehøjde – trimmerindkobling (tommer)
6,3	**0,250**	0	3,1 til 6,3	0,125 til 0,250
9,5	**0,375**	0	4,7 til 9,5	0,187 til 0,375
9,5	**0,375**	1	4,7 til 9,5	0,187 til 0,375
12,7	**0,500**	0	6,3 til 12,7	0,250 til 0,500
12,7	**0,500**	1	6,3 til 12,7	0,250 til 0,500
12,7	**0,500**	2	6,3 til 9,5	0,250 til 0,375
15,8	**0,625**	0	9,5 til 15,8	0,375 til 0,625
15,8	**0,625**	1	9,5 til 15,8	0,375 til 0,625
15,8	**0,625**	2	9,5 til 12,7	0,375 til 0,500
19,0	**0,750**	1	12,7 til 19,0	0,500 til 0,750
19,0	**0,750**	2	12,7 til 19,0	0,500 til 0,750
19,0	**0,750**	3	12,7 til 15,8	0,500 til 0,625
22,2	**0,875**	1	15,8 til 22,2	0,625 til 0,875
22,2	**0,875**	2	15,8 til 22,2	0,625 til 0,875
22,2	**0,875**	3	15,8 til 19,0	0,625 til 0,750
25,4	**1,00**	2*	19,0 til 25,4	0,750 til 1,00
25,4	**1,00**	3	19,0 til 25,4	0,750 til 1,00
25,4	**1,00**	4	19,0 til 22,2	0,750 til 0,875

Bemærk: Den anbefalede maksimale trimmehøjde er halvdelen af klippehøjden til maksimal indkobling på 6 mm.

***** Flyt trimmerens forreste klippehøjdebeslag til det nederste hul i sidepladen (klippeenhedsplacering).

Ændring af trimmerens betjeningsretning

Trimmeren har 3 indstillinger: NEUTRAL, FREMAD og BAKGEAR. For at ændre trimmerens retning drejes knappen for enden af trimmerdrevboksen, og den ønskede position vælges vha. justeringshakket.

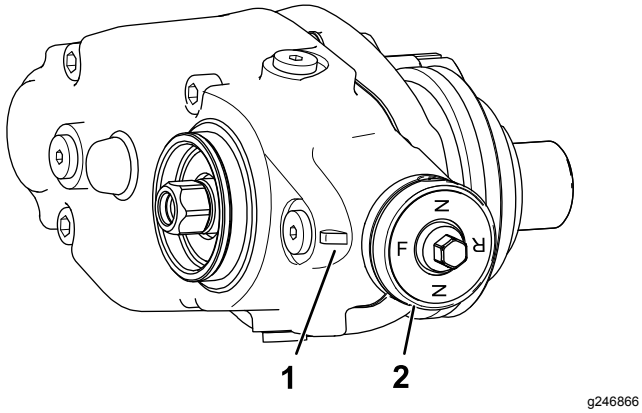

g246866

Figur 24

1. Justeringshak
2. Skrue

Afprøvning af trimmerens ydeevne

Vigtigt: **Ukorrekt eller for aggressiv brug af trimmerknivcylinderen (dvs. for dyb eller for hyppig trimning) kan føre til unødig belastning og alvorlig beskadigelse. Vær forsigtig, når du anvender trimmeren.**

⚠ FARE

Berøring af knivcylindrene eller andre bevægelige dele kan medføre personskader.

- **Før der foretages eventuelle justeringer af klippeenhederne, skal knivcylindrene udkobles, parkeringsbremsen aktiveres, motoren slukkes, og nøglen tages ud.**
- **Hold hænder og beklædningsgenstande væk fra knivcylindrene eller andre bevægelige dele.**

Efterprøv trimmerens ydeevne, før den tages i regelmæssig brug.

1. Indstil hovedknivcylindrene til den klippehøjde, du normalt ville bruge uden trimmerknivcylinderen. Brug en Wiehle-rulle foran og en hel rulle bagpå.

   Mængden af græs, der fjernes, er en væsentlig indikator ved fastsættelse af trimmerknivcylinderens højde-/dybdeindstilling.
2. Indstil hver trimmeknivcylinder til den ønskede klippehøjde.
3. Undersøg testområdet, og afgør, hvorvidt trimningen har givet det ønskede resultat. Hvis dette ikke er tilfældet, øges eller mindskes højden på trimmerne, og der foretages en ny test.

Undersøg afprøvningsområdet to eller tre dage efter første trimning for at vurdere den generelle tilstand og eventuel beskadigelse. Hvis de trimmede områder er ved at blive gule/brune, og de ikke-trimmede områder er grønne, var trimningen for aggressiv.

Vedligeholdelse

⚠ FARE

Berøring af knivcylindrene eller andre bevægelige dele kan medføre personskader.

- **Før der foretages eventuelle justeringer af klippeenhederne, skal knivcylindrene udkobles, parkeringsbremsen aktiveres, motoren slukkes, og nøglen tages ud.**
- **Hold hænder og beklædningsgenstande væk fra knivcylindrene eller andre bevægelige dele.**

Skift af gearkasseolie

Eftersynsinterval
Efter de første 100 timer
Efter hver 500 timer/årligt (alt efter, hvad der indtræffer først)

1. Rens de ydre overflader på trimmerhuset.

   Vigtigt: **Sørg for, at der ikke er snavs eller afklippet græs på ydersiden af trimmerhuset. Hvis der trænger snavs ind i trimmeren, kan det skade gearkassen.**
2. Fjern aftapningsproppen i bunden af huset (Figur 27).
3. Fjern påfyldningsproppen på siden af huset og løsn luftventilproppen på toppen, så luften kan passere gennem (Figur 27).
4. Placér en egnet beholder under olietankporten for at opsamle olien.
5. Vend klippeenheden om på støttebenet, indtil drænåbningen er i bunden, for at sikre fuldstændig aftømning (Figur 25).

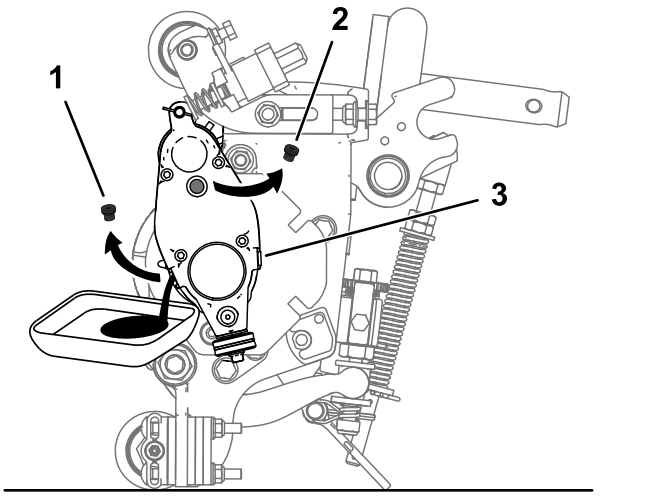

Figur 25

1. Fjern aftapningsproppen fra drænåbningen.
2. Fjern påfyldningsproppen fra påfyldningshullet.
3. Løsn luftventilproppen.

6. Ryk klippeenheden frem og tilbage for at sikre fuldstændig aftømning. Når olien er helt aftappet, skal klippeenheden placeres på en plan overflade.
7. Monter aftapningsproppen.
8. Brug en sprøjte (delnummer 137-0872) til at fylde drevboksen med 80-90W olie (ca. 90 cc).

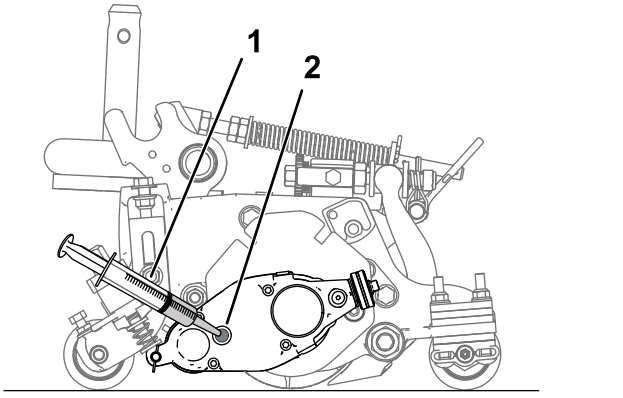

Figur 26

1. Sprøjte med 80-90W olie
2. Påfyldningshul

9. Monter påfyldningsproppen, og stram luftventilproppen.
10. Tilspænd alle propper med et moment på 3,62 til 4,75 Nm.

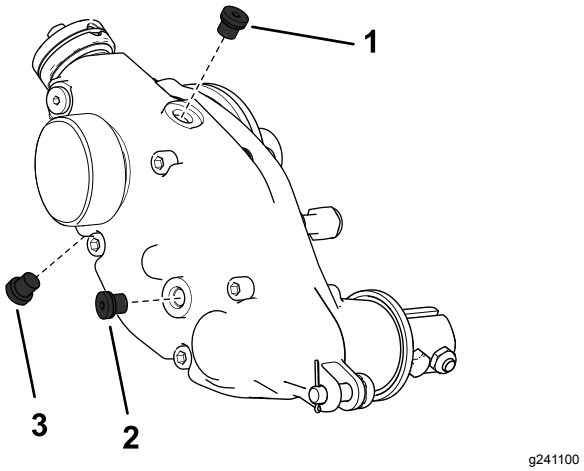

Figur 27

Højre side af trimmerboksen er vist

1. Luftventilprop
2. Påfyldningsprop
3. Aftapningsprop

Afmontering af trimmerdrevboksen

Bemærk: Gem alle afmonterede dele til senere montering, medmindre andet er anført.

Vigtigt: **Se din traktionsenheds *servicevejledning*, eller kontakt din autoriserede Toro-forhandler, hvis du har problemer med at afmontere trimmerdrevboksen.**

1. Fjern hætten fra trimmeren.
2. Fjern låseboltene, der forbinder trimmeren til drevboksen (Figur 15).
3. Fjern justeringstappen og låseclipsen, der forbinder trimmerdrevboksen til justeringsarmene (Figur 28).

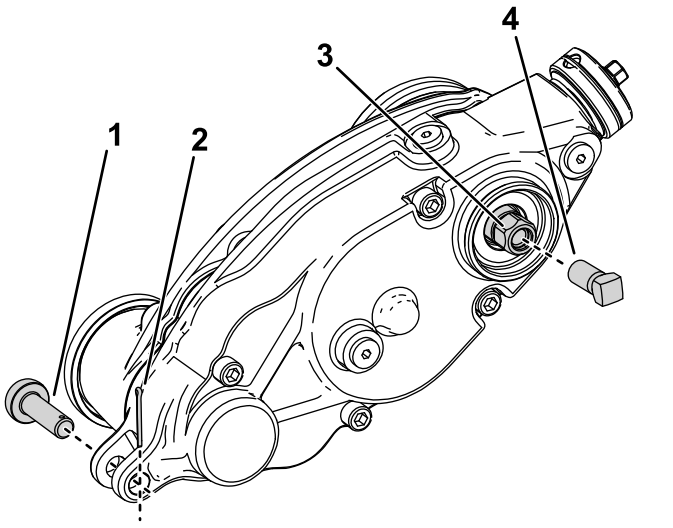

Figur 28

1. Justeringstap
2. Låseclips
3. Trimmerdrevets sekskantbolt
4. Forstærkningsskrue

4. Indspænd knivcylinderen til afmontering. Se Indspænding af knivcylinderen med henblik på afmontering af gevindindsatser (side 18).
5. Monter forstærkningsskruen (delnr. 1-803022 – sælges separat) i det indvendige gevind på trimmerdrevets sekskantbolt, og tilspænd den til et moment på 13,5 Nm som vist i Figur 28.
6. Fjern trimmerdrevboksen fra knivcylinderen ved at dreje trimmerdrevets sekskantbolt (Figur 28).

   Vigtigt: **Hvis trimmerdrevboksen er monteret på højre side af klippeenheden, skal du dreje trimmerdrevets sekskantbolt mod uret (højregevind) for at fjerne trimmerdrevboksens aksel fra klippeenheden.**

   Vigtigt: **Hvis trimmerdrevboksen er monteret på venstre side af klippeenheden, skal du dreje trimmerdrevets sekskantbolt med uret (venstregevind) for at fjerne trimmerdrevboksens aksel fra klippeenheden.**

   Vigtigt: **Du skal bruge et 6-punktsstik med en tung væg.**

Rengøring af trimmerknivcylinder

Eftersynsinterval: Efter hver anvendelse

Rengør trimmerknivcylinderen efter brug ved at sprøjte den med vand. Ret ikke vandstrålen direkte mod trimmerens lejetætninger. Lad ikke trimmerknivcylinderen stå i vand, så komponenterne ruster.

Besigtigelse af skæreknivene

Eftersynsinterval: Hver anvendelse eller dagligt

Inspicer trimmerens knivcylinderknive for beskadigelse og slid med jævne mellemrum. Ret bøjede skæreknive ud med en knibtang, og udskift slidte skæreknive. Ved besigtigelse af skæreknivene skal du kontrollere, at endemøtrikkerne på højre og venstre knivaksel er tilspændte.

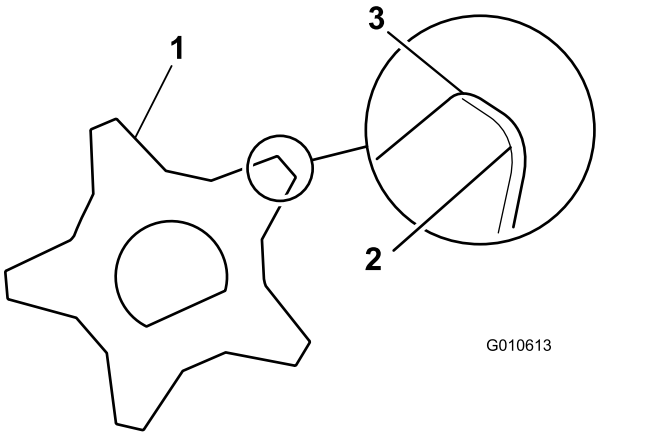

Figur 29

1. Trimmerskærekniv
2. Sløve (rundede) kanter
3. Skarpe kanter

Indspænding af knivcylinderen

⚠ ADVARSEL

Knivcylinderens skæreknive er skarpe og i stand til at afskære hænder og fødder.

- **Hold hænder og fødder uden for cylinderen.**
- **Sørg for, at knivcylinderen er indspændt, inden der udføres service på den.**

Indspænding af knivcylinderen med henblik på afmontering af gevindindsatser

1. Løsn bolten på afskærmningen på venstre side af klippeenheden, og hæv den bagerste afskærmning (Figur 30).
2. Sæt en langskaftet løftestang (anbefalet ⅜" x 12" med skruetrækkerhåndtag) igennem klippeenhedens bagende, tættest på den side af klippeenheden, som du skal tilspænde (Figur 30).

3. Anbring løftestangen mod cylinderstøttepladens svejseside (Figur 30).

   Bemærk: Sæt løftestangen ind mellem knivcylinderakslens top og bagsiderne af knivcylinderens 2 skæreknive, så knivcylinderen ikke kan flytte sig.

   Vigtigt: **Lad ikke løftestangen komme i berøring med skæret på nogen af skæreknivene, da dette kan beskadige skæret og/eller medføre en høj skærekniv.**

   Vigtigt: **Indsatsen i venstre side af klippeenheden har venstregevind. Indsatsen i højre side af klippeenheden har højregevind.**

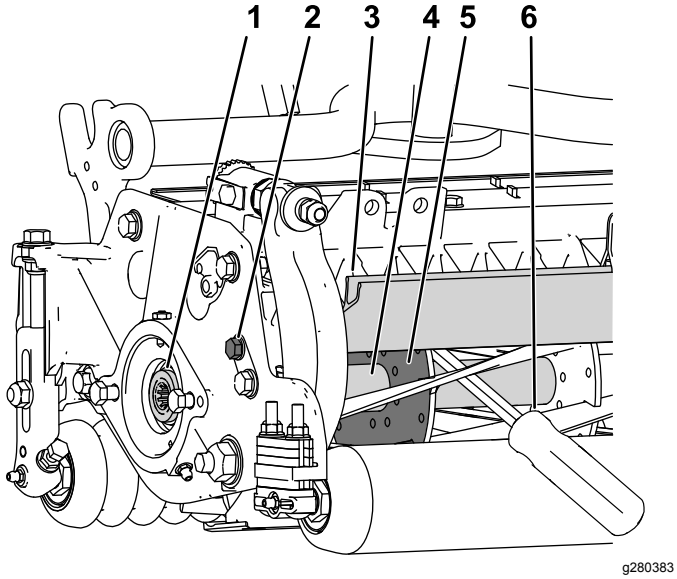

Figur 30

1. Gevindindsats til afmontering
2. Løsn bolten på afskærmningen.
3. Bagafskærmning
4. Cylinderaksel
5. Cylinderstøtteplade
6. Løftestang, der er indført langs cylinderstøttepladens svejseside.

4. Lad løftestangens greb hvile mod den bageste rulle.
5. Færdiggør afmonteringen af gevindindsatsen, og sørg samtidig for, at løftestangen forbliver på plads, og fjern derpå løftestangen.
6. Sænk den bageste afskærmning, og stram bolten på afskærmningen.

Indspænding af knivcylinderen med henblik på montering af gevindindsatser

1. Sæt en langskaftet løftestang (anbefalet ⅜" x 12" med skruetrækkerhåndtag) igennem klippeenhedens forende, tættest på den side af klippeenheden, som du skal tilspænde (Figur 31).
2. Anbring løftestangen mod den indvendige knivcylinderforstærknings svejseside (Figur 31).

   Bemærk: Løftestangen bør være i kontakt med en skærekniv på forenden, knivcylinderakslen og en skærekniv på bagsiden af cylinderen for derved at låse den på plads.

   Vigtigt: **Lad ikke løftestangen komme i berøring med skæret på nogen af skæreknivene, da dette kan beskadige skæret og/eller medføre en høj skærekniv.**

   Vigtigt: **Indsatsen i venstre side af klippeenheden har venstregevind. Indsatsen i højre side af klippeenheden har højregevind.**

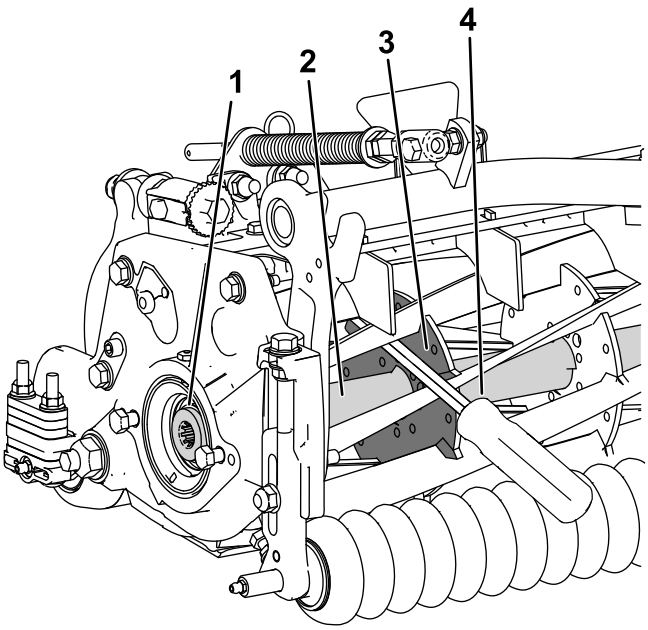

Figur 31

1. Gevindindsats til montering
2. Cylinderaksel
3. Støttepladens svejseside
4. Løftestang

3. Lad løftestangens greb hvile mod rullen
4. I henhold til indsatsens monteringsvejledning og tilspændingskrav færdiggøres monteringen af gevindindsatsen, mens der sørges for, at løftestangen forbliver på plads, hvorpå løftestangen fjernes.

Inkorporeringserklæring

The Toro Company, 8111 Lyndale Ave. South, Bloomington, MN, USA erklærer, at de(n) følgende enhed(er) overholder de anførte direktiver, når de(n) installeres iht. den medfølgende vejledning på visse Toro-modeller, som angivet i de relevante overensstemmelseserklæringer.

Modelnr.	Serienr.	Produktbeskrivelse	Fakturabeskrivelse	Generel beskrivelse	Direktiv
03240	—	Universaltrimmerdrevsæt, Reelmaster 3100-D Edge-serien af klippeenheder	RM3100 UNIVERSAL GROOMER KIT (SET OF 3)	Trimmersæt	2006/42/EF

Relevant teknisk dokumentation er blevet udarbejdet som krævet iht. del B i bilag VII til direktiv 2006/42/EF.

Vi vil som svar på anmodninger fra nationale myndigheder fremsende relevant information om dette delvist komplette maskineri. Informationerne bliver fremsendt elektronisk.

Dette maskineri må ikke idriftsættes, før det er inkorporeret i godkendte Toro-modeller som angivet i den tilknyttede overensstemmelseserklæring og iht. alle vejledninger, hvorved det kan erklæres at overholde alle relevante direktiver.

Certificeret:



John Heckel
Overordnet teknisk chef
8111 Lyndale Ave. South
Bloomington, MN 55420, USA
March 3, 2018

Bemyndiget repræsentant:

Marcel Dutrieux
Manager European Product Integrity
Toro Europe NV
Nijverheidsstraat 5
2260 Oevel
Belgium