Form No. 3422-144 Rev B

Sada pohonu univerzálního groomeru

69cm žací jednotky Reelmaster® modelové řady 3100-D Edge

Číslo modelu 03240—Výrobní číslo 318000001 a vyšší

Návod k instalaci

Tento výrobek splňuje všechny relevantní směrnice Evropské unie. Více informací naleznete v části Prohlášení o zabudování (POZ) na zadní straně této publikace.

Úvod

Pečlivě si tuto příručku prostudujte, abyste se naučili stroj správně obsluhovat a udržovat, a předešli tak zranění a jeho poškození. Jste odpovědní za řádnou a bezpečnou obsluhu stroje.

Společnost Toro můžete kontaktovat přímo na adrese www.Toro.com zde najdete informace o výrobcích a příslušenství, můžete vyhledat prodejce nebo zaregistrovat svůj výrobek.

Kdykoli budete potřebovat servis, originální díly Toro nebo doplňující informace, obraťte se na autorizovaného servisního prodejce nebo zákaznický servis Toro a uveďte model a výrobní číslo svého výrobku. Obrázek 1 znázorňuje umístění typového a sériového čísla na výrobku. Čísla si zapište do následujícího pole.

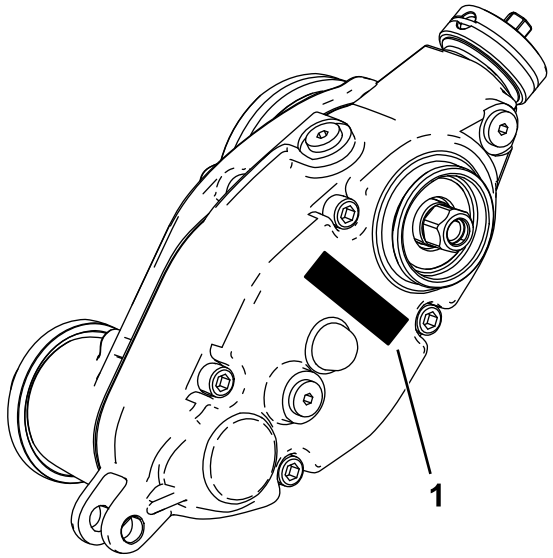

g241111

Obrázek 1

1. Umístění čísla modelu a výrobního čísla

Číslo modelu _____

Výrobní číslo _____

© 2019—The Toro® Company
8111 Lyndale Avenue South
Bloomington, MN 55420

Zaregistrujte svůj výrobek na adrese www.Toro.com.

CE

Překlad originálu (CS)
Vytištěno v USA
Všechna práva vyhrazena

3422-144 B

Vyjímatelné díly

Pro ověření, že byly dodány všechny součásti, použijte tabulku níže.

Postup	Popis	Množ-ství	Použití
1	Nejsou potřeba žádné díly	–	Připravte stroj.
2	Nejsou potřeba žádné díly	–	Připravte si nástroje potřebné k montáži.
3	Nejsou potřeba žádné díly	–	Určete, na kterou stranu má být groomer namontován.
4	Prodloužená drážkovaná vložka (pravý závit) Prodloužená drážkovaná vložka (levý závit) Pojistná matice s nákružkem (⅜")	2 1 6	Připravte žací jednotku.
5	Konzola závaží Šroub půlkulovou hlavou s vnitřním šestihranem (⅜ x ¾ palce) Skříň pohonu groomeru (levý pohon) Skříň pohonu groomeru (pravý pohon)	3 6 2 1	Namontujte konzolu závaží a skříň pohonu groomeru.
6	Šroub s vnitřním šestihranem (⅜ x ¾ palce) Otočná hlava Kruhové těsnění Montážní celek napínacího kola (levý) Montážní celek napínacího kola (pravý) Pojistná matice (⅜")	6 3 3 1 2 6	Namontujte montážní celek napínacího kola.
7	Stavěcí kolík Drátová závlačka Levý montážní celek držáku pro nastavení výšky sekání Pravý montážní celek držáku pro nastavení výšky sekání Pojistná matice s nákružkem (⅜ s ⅝“ se šestihranem)	6 6 3 3 6	Namontujte montážní celky držáku pro nastavení výšky sekání a přední válec.
8	Zátka	3	Namontujte víko pohonu groomeru (pouze pro univerzální montážní celky groomeru bez namontované soupravy zadního válcového kartáče).
9	Šroub (¼ x 1½ palce) Pojistná matice Svorka hřídele	12 12 12	Namontujte montážní celek groomeru (nutno objednat samostatně) a volitelnou sadu broomeru.
10	Vratový šroub (5/16 x 3½ palce) Rozpěrka Matice s nákružkem (5/16 palce) Závaží	6 6 6 18	Namontujte závaží (pouze groomer s předními sběracími koši nebo bez nich a zadní žací jednotka bez zadního sběracího koše).
11	Vratový šroub (5/16 x 3½ palce) Rozpěrka Matice s nákružkem (5/16 palce) Závaží	6 6 6 12	Namontujte závaží (s groomerem a zadním válcovým kartáčem).

Postup	Popis	Množ-ství	Použití
12	Vratový šroub (5/16 x 2¼ palce), č. dílu 3230-7 – prodáván samostatně	1	Namontujte závaží (pouze zadní žací jednotka s groomerem a se zadním sběrným košem).
	Vratový šroub (5/16 x 3¼ palce), č. dílu 3230-13 – prodáván samostatně	1	
	Vratový šroub (5/16 x 4½ palce), č. dílu 3230-30 – prodáván samostatně	1	
	Rozpěrka	2	
	Matice s nákružkem (5/16 palce)	1	
	Pojistná matice (5/16 palce), č. dílu 3296-47 – prodávána samostatně	2	
	Závaží	2	
	Malé závaží (č. dílu 132-0734-03 – prodáváno samostatně)	6	

1

Příprava stroje

Nejsou potřeba žádné díly

Postup

1. Zaparkujte stroj na rovném povrchu.
2. Zatáhněte parkovací brzdu.
3. Vypněte motor a vyjměte klíč ze zapalování.

2

Příprava nástrojů potřebných k montáži

Nejsou potřeba žádné díly

Postup

- Momentový klíč – 5,2 až 6,8 Nm (46 až 60 in-lb)
- Momentový klíč – 115 až 129 Nm (85 až 95 ft-lb)
- Momentový klíč – 135 až 150 Nm (100 až 110 ft-lb)
- Nástroj na hnací hřídel vřetena, č. dílu TOR4074 (pouze na 17,8cm vřetena)

3

Určení strany pro montáž

Nejsou potřeba žádné díly

Postup

Podle následujícího schématu určete polohu sad groomeru a motorů vřeten.

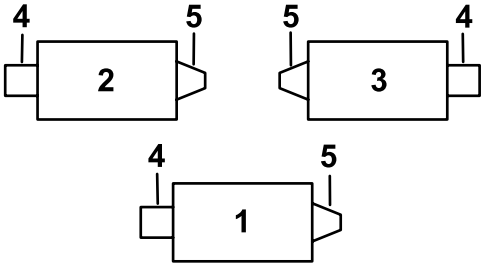

G034633

g034633

Obrázek 2

1. Žací jednotka 1
2. Žací jednotka 2
3. Žací jednotka 3
4. Sada levostranného groomeru
5. Motor vřetena
6. Sada pravostranného groomeru

Poznámka: Má-li být na žací jednotku namontována sada groomeru a sada zadního válcového kartáče, namontujte sadu groomeru jako první.

4

Příprava žací jednotky

Díly potřebné k provedení tohoto kroku:

2	Prodloužená drážkovaná vložka (pravý závit)
1	Prodloužená drážkovaná vložka (levý závit)
6	Pojistná matice s nákružkem (⅜")

Postup

Poznámka: Všechny demontované součásti můžete zlikvidovat, pokud není uvedeno jinak.

1. Oddělte všechny žací jednotky od hnací jednotky, viz pokyny v *provozní příručce*.
2. Demontujte vratové šrouby a pojistné matice upevňující držáky pro nastavení výšky sekání (HOC) k bočním deskám žací jednotky (Obrázek 3).

   Poznámka: Vratové šrouby si uschovejte pro montáž nových držáků pro nastavení výšky sekání.

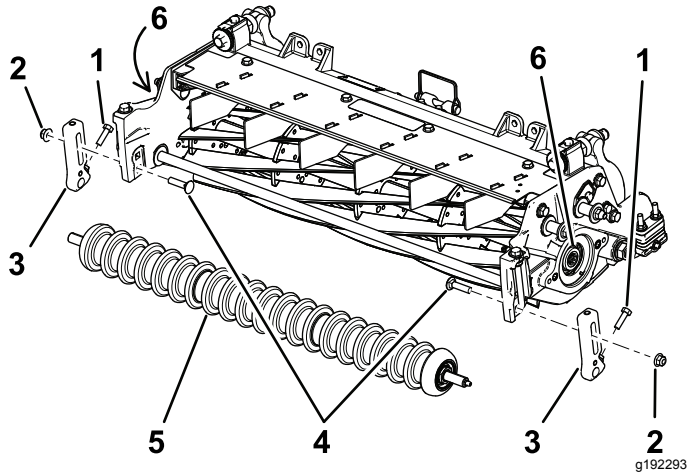

Obrázek 3

1. Šroub
2. Pojistná matice
3. Držák pro nastavení výšky sekání
4. Vratové šrouby
5. Přední válec
6. Závitové vložky

3. Povolte šrouby připevňující držáky pro nastavení výšky sekání k hřídeli předního válce (Obrázek 3).
4. Demontujte stávající držáky pro nastavení výšky sekání a přední válec z bočních desek žací jednotky (Obrázek 3).

   Poznámka: Přední válec uschovejte pro pozdější montáž.
5. Zabezpečte vřeteno za účelem demontáže, viz Zabezpečení vřetena za účelem demontáže závitových vložek (strana 18).
6. S použitím nástroje na hnací hřídel vřetena (č. dílu TOR4074 pro 7palcové vřeteno) demontujte a zlikvidujte stávající drážkovanou vložku z obou konců hřídele vřetena. Další informace naleznete v části Obrázek 3.

   Důležité: **Drážkovaná vložka na levé straně žací jednotky má levý závit. Drážkovaná vložka na pravé straně žací jednotky má pravý závit.**

   Důležité: **Zkontrolujte závity na konci hřídele vřetene a přesvědčte se, zda nejsou znečištěny, případně je promažte před montáží sady drážkované vložky a skříně groomeru.**
7. Zabezpečte vřeteno za účelem montáže, viz Zabezpečení vřetena za účelem montáže závitových vložek (strana 19).
8. Na závity nové delší drážkované vložky (Obrázek 4) naneste přípravek na zajištění závitu střední pevnosti (např. Blue Loctite® 243) a vložku namontujte na hřídel vřetena (pouze na straně motoru vřetena). Vložku utáhněte na utahovací moment 115 až 128 Nm.

   Důležité: **Před pokračováním nechejte přípravek na zajištění závitů po dobu 15 minut vytvrdnout.**

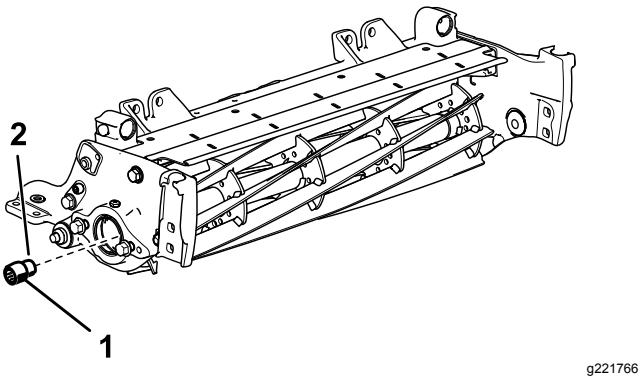

Obrázek 4

Vyobrazena pravá strana žací jednotky

1. Delší drážkovaná vložka (na straně motoru vřetena) 115 až 128 Nm
2. Přípravek na zajištění závitů střední pevnosti

9. Demontujte 2 šrouby s přírubovou hlavou a podložky, jež upevňují nosnou tyč, a tyč demontujte (Obrázek 5).

   Poznámka: Šrouby s přírubovou hlavou si uschovejte.

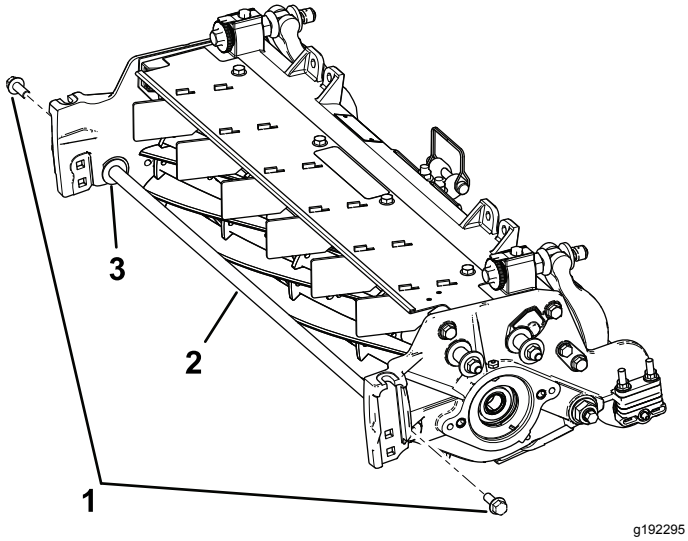

Obrázek 5

1. Šrouby s přírubovou hlavou (2)
2. Nosná tyč
3. Podložka (2)

10. Vložte 2 stávající šrouby s přírubovou hlavou z vnitřní strany žací jednotky a upevněte je pomocí dodaných 3/8palcových pojistných matic s nákružkem.

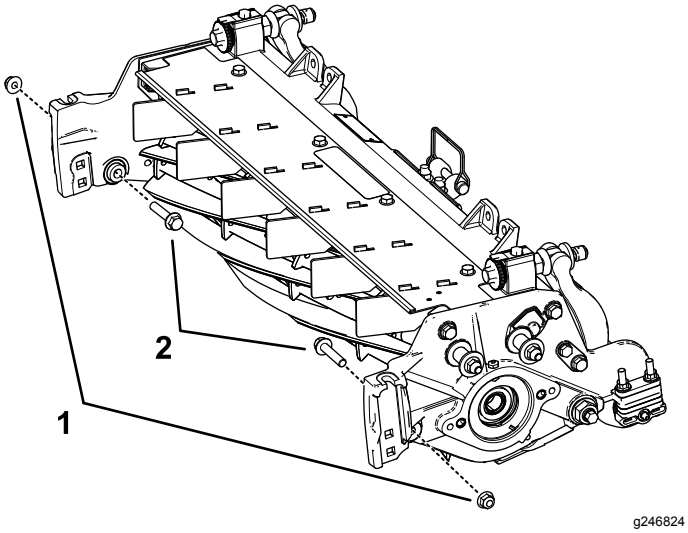

Obrázek 6

1. Pojistná matice s nákružkem (⅜")
2. Šroub s přírubovou hlavou

5

Montáž konzoly závaží a skříně pohonu groomeru

Díly potřebné k provedení tohoto kroku:

3	Konzola závaží
6	Šroub půlkulovou hlavou s vnitřním šestihranem (⅜ x ¾ palce)
2	Skříň pohonu groomeru (levý pohon)
1	Skříň pohonu groomeru (pravý pohon)

Postup

1. Vyhledejte skříň levého pohonu groomeru a skříň pravého pohonu groomeru, viz Obrázek 7.

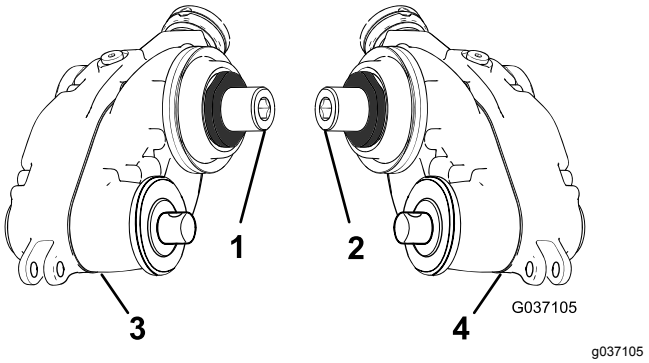

Obrázek 7

1. Pravý (žlutý) přechodový nátrubek
2. Levý (zelený) přechodový nátrubek
3. Skříň pohonu groomeru – pravý pohon
4. Skříň pohonu groomeru – levý pohon

2. Připevněte konzolu závaží k vřetenu pomocí 2 šroubů s půlkulovou hlavou s vnitřním šestihranem (⅜ x ¾ palce), viz Obrázek 8.

   Poznámka: Připevněte konzolu závaží ke straně vřetena v místě, kam hodláte namontovat skříň pohonu groomeru.

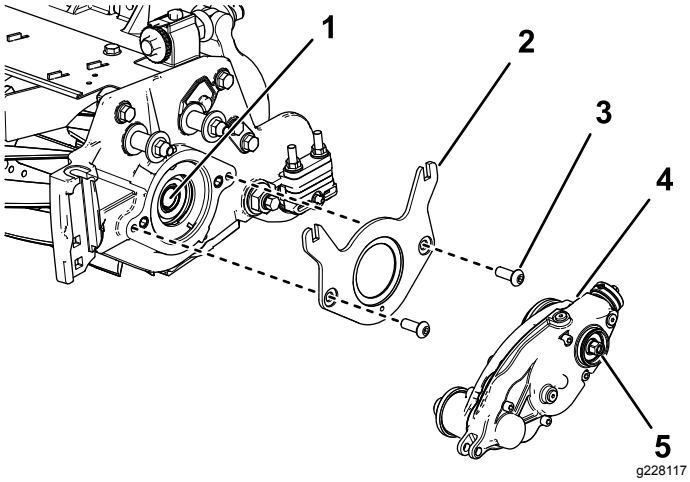

Obrázek 8

1. Vnitřní dřík vřetena
2. Konzola závaží
3. Šroub s půlkulovou hlavou s vnitřním šestihranem – ⅜ x ¾ palce (2)
4. Skříň pohonu groomeru (vyobrazen levý pohon)
5. Šestihranná hlava (utáhněte na utahovací moment 135 až 150 Nm).

3. Na závit vnitřního dříku vřetena aplikujte přípravek na zajištění závitů střední pevnosti (např. Blue Loctite® 243) (Obrázek 8).
4. Pomocí šestihranné hlavy na skříni pohonu groomeru namontujte skříň pohonu groomeru na hřídel vřetena (Obrázek 8).

   Důležité: **Závity vřetena na levé straně žací jednotky jsou levé, závity vřetena na pravé straně žací jednotky jsou pravé.**
5. Zabezpečte vřeteno za účelem montáže, viz Zabezpečení vřetena za účelem montáže závitových vložek (strana 19).
6. Šestihrannou hlavu utáhněte na utahovací moment 135 až 150 Nm (100 až 110 ft-lb).

   Důležité: **Musíte použít silnostěnnou 6hrannou nástrčnou hlavici.**

   Důležité: **Pro tento úkon nepoužívejte rázový klíč.**

   Důležité: **Před pokračováním nechejte přípravek na zajištění závitů po dobu 15 minut vytvrdnout.**

6

Montáž montážního celku napínacího kola

Díly potřebné k provedení tohoto kroku:

6	Šroub s vnitřním šestihranem (⅜ x ¾ palce)
3	Otočná hlava
3	Kruhové těsnění
1	Montážní celek napínacího kola (levý)
2	Montážní celek napínacího kola (pravý)
6	Pojistná matice (⅜")

Postup

1. Umístěte montážní celek napínacího kola na stranu vřetena protilehlou ke skříni pohonu groomeru.
2. Na montážní celek otočné hlavy nasaďte kruhové těsnění.
3. Na vnější průměr montážního celku otočné hlavy aplikujte přípravek proti zadírání (Obrázek 9).

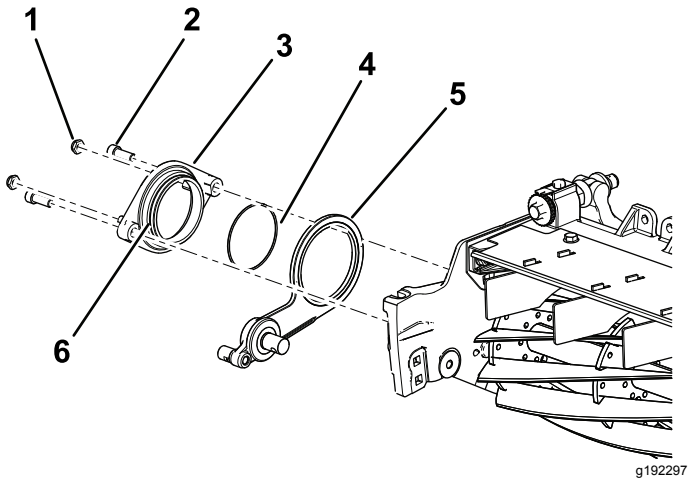

Obrázek 9

1. Pojistná matice – ⅜" (2)
2. Šroub se šestihrannou hlavou (⅜ x ¾ palce)
3. Otočná hlava
4. Kruhové těsnění
5. Montážní celek napínacího kola (vyobrazena pravá strana)
6. Na vnější průměr hlavy aplikujte přípravek proti zadírání.

4. Pomocí 2 šroubů se šestihrannou hlavou (⅜ x ¾ palce) připevněte otočnou hlavu na montážním celku napínacího kola ke vřetenu (Obrázek 9).

5. Na otočnou hlavu volně namontujte 2 pojistné matice (Obrázek 9).

7

Montáž montážních celků držáku pro nastavení výšky sekání a předního válce

Díly potřebné k provedení tohoto kroku:

6	Stavěcí kolík
6	Drátová závlačka
3	Levý montážní celek držáku pro nastavení výšky sekání
3	Pravý montážní celek držáku pro nastavení výšky sekání
6	Pojistná matice s nákružkem (⅜ s ⅝“ se šestihranem)

Postup

1. S použitím dříve demontovaných vratových šroubů volně namontujte levý a pravý montážní celek držáku pro nastavení výšky sekání a montážní celek předního válce k bočním deskám žací jednotky (Obrázek 10).

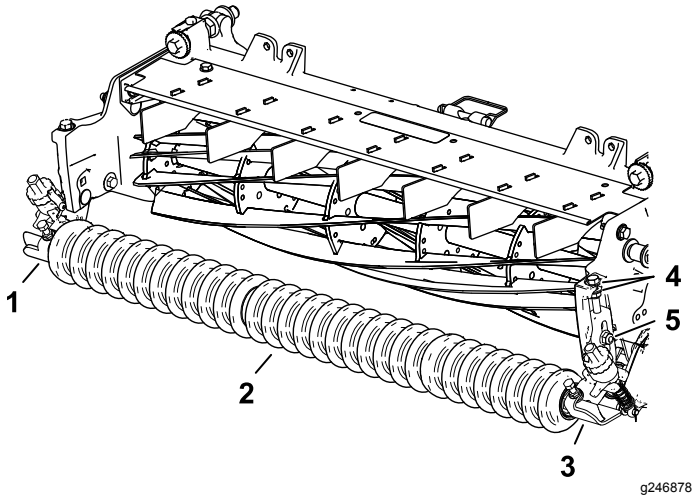

g246878

Obrázek 10

1. Pravý montážní celek držáku pro nastavení výšky sekání
2. Montážní celek předního válce
3. Levý montážní celek držáku pro nastavení výšky sekání
4. Podložky
5. Vratový šroub a pojistná matice s nákružkem (⅜ s ⅝“ se šestihranem)

2. Na levé straně zasuňte tyč stavěcího ramene držáku pro nastavení výšky sekání do otvoru ve skříni pohonu groomeru a zajistěte ji stavěcím kolíkem a drátovou závlačkou, viz Obrázek 11.

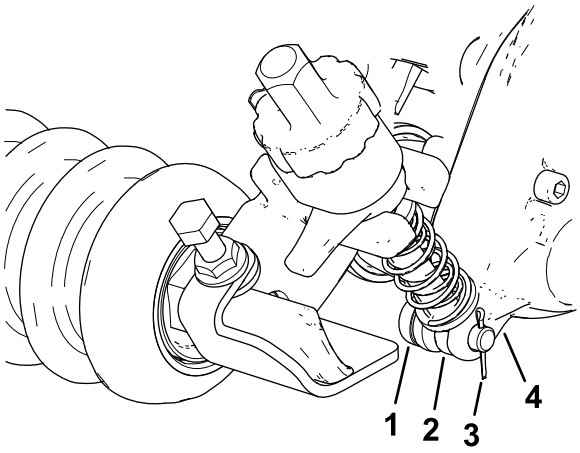

g232400

Obrázek 11

1. Stavěcí kolík
2. Tyč stavěcího ramene
3. Drátová závlačka
4. Skříň pohonu groomeru

3. Na straně montážního celku napínacího kola vyrovnejte tyč stavěcího ramene držáku pro nastavení výšky sekání se stavěcím kroužkem na montážním celku napínacího kola a zajistěte ji stavěcím kolíkem a drátovou závlačkou (Obrázek 12).

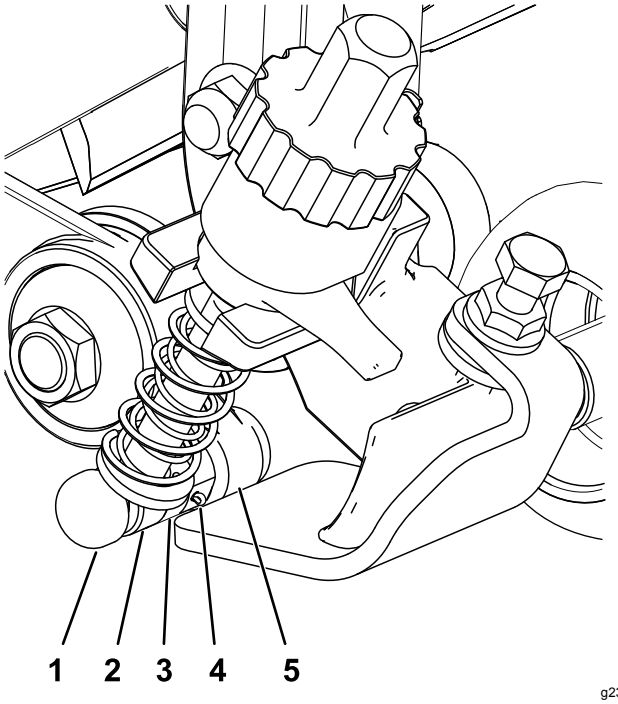

g232388

Obrázek 12

1. Stavěcí kolík
2. Tyč stavěcího ramene
3. Stavěcí kroužek
4. Drátová závlačka
5. Montážní celek napínacího kola

4. Dotáhněte vratové šrouby a pojistné matice, jež upevňují montážní celky držáků pro nastavení výšky sekání k bočním deskám (Obrázek 13).

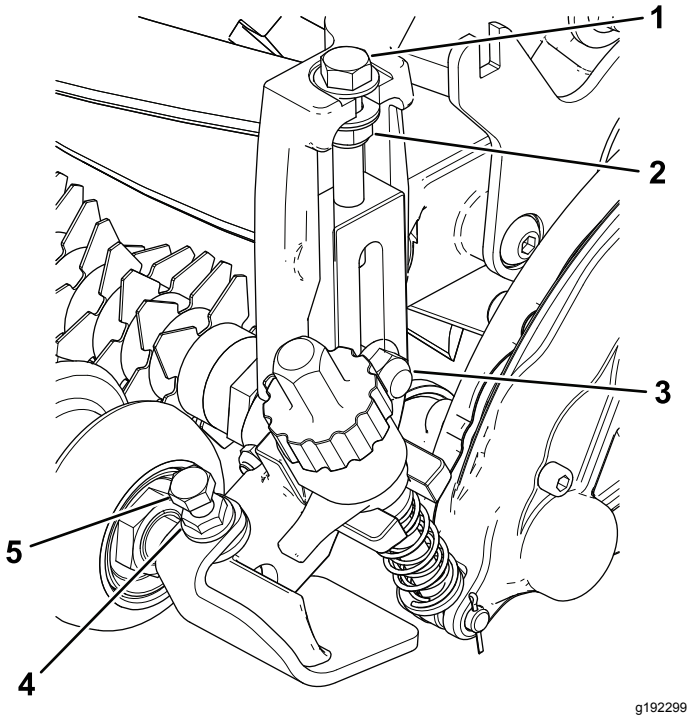

Obrázek 13

1. Seřizovací šroub
2. Pojistná matice
3. Vratový šroub a pojistná matice s nákružkem (⅜ s ⅝“ se šestihranem)
4. Matice s nákružkem
5. Upevňovací šroub

5. Utáhněte pojistnou matici na stavěcím šroubu pro nastavení výšky sekání a poté ji povolte o ½ otáčky (Obrázek 13).
6. Vystřeďte přední válec mezi montážními celky držáků pro nastavení výšky sekání a upevněte jej v poloze pomocí upevňovacích šroubů a matic s nákružkem (Obrázek 13).

8

Montáž víka pohonu groomeru

Díly potřebné k provedení tohoto kroku:

3	Zátka

Postup

Pouze pro univerzální montážní celky groomeru bez namontované soupravy zadního válcového kartáče:

1. Na drážk přídržného kroužku a povrch po vnějším průměru aplikujte přípravek na středně-pevnostní spojování lícovaných válcových součástí (např Green Loctite 609®) (Obrázek 14).
2. Namontujte zátku, viz Obrázek 14.

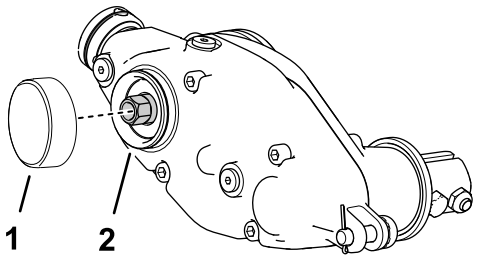

Obrázek 14

1. Zátka
2. Aplikujte přípravek na středně-pevnostní spojování součástí.

9

Montáž montážního celku groomeru a volitelné sady broomeru

Sady groomeru a broomeru jsou dodávány samostatně

Díly potřebné k provedení tohoto kroku:

12	Šroub (¼ x 1½ palce)
12	Pojistná matice
12	Svorka hřídele

Montáž sady groomeru

Nutno objednat samostatně

Číslo modelu	Groomer
03241	Sada nožového bloku 69cm groomeru

1. Pořiďte si sadu nožového bloku groomeru nebo sadu kartáče odpovídající vašim požadavkům a žací jednotku, viz tabulka výše.
2. Vyrovnejte montážní celek groomeru se slepými hnacími hřídeli skříně pohonu groomeru a montážním celkem napínacího kola (Obrázek 15).

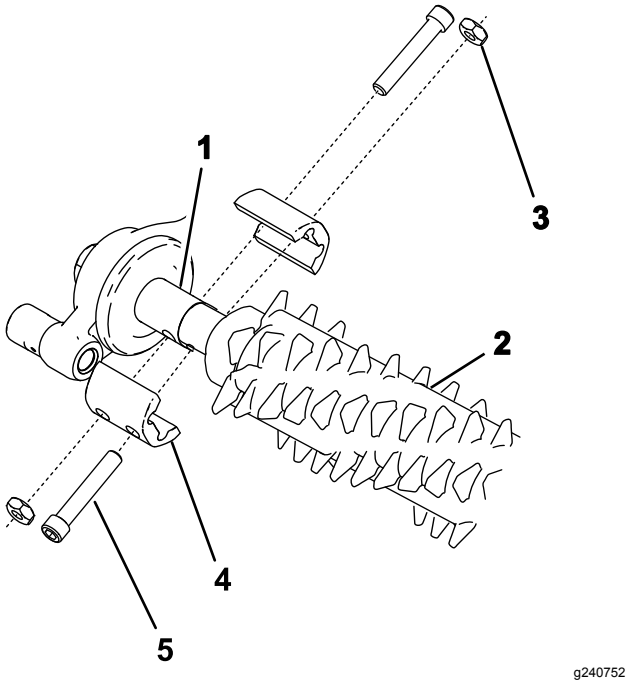

Obrázek 15

1. Slepý hnací hřídel
2. Montážní celek groomeru
3. Pojistná matice (4)
4. Svorka hřídele (4)
5. Šroub (4) (utáhněte na utahovací moment 5 až 7 Nm).

3. S použitím 4 šroubů (¼ x 1½ palce), 4 pojistných matic a 4 hřídelových svorek připevněte groomer ke stroji (viz Obrázek 15).
4. Šrouby utáhněte na utahovací moment 5 až 7 N·m.

Montáž sady broomeru

Objednací číslo	Sada broomeru
133-8222	69cm sada broomeru

1. Pořiďte si volitelnou sadu broomeru pro nožové bloky groomeru odpovídající vašim požadavkům a žací jednotku, viz tabulka výše.
2. Povolte upevňovací matice nožů groomeru na obou koncích hřídele groomeru (Obrázek 16).

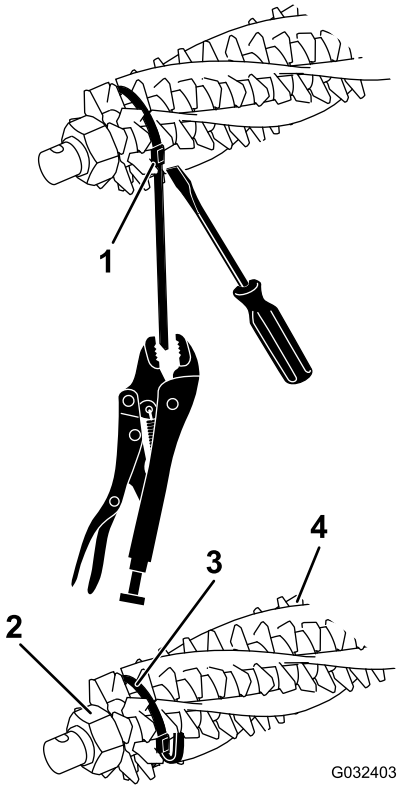

g032403

Obrázek 16

1. Spona pásku
2. Pojistná matice
3. Pásek
4. Kartáč

3. Z jedné strany vřetena groomeru zasuňte kartáč do všech obvodových drážek po celé délce vřetena groomeru (Obrázek 17).

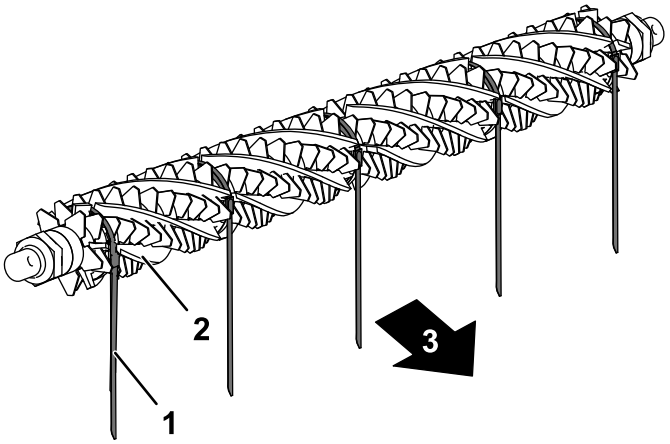

g232518

Obrázek 17

1. Pásek
2. Kartáč
3. Směrem k zadní části stroje

4. Zkontrolujte usazení všech kartáčů v drážkách žacích nožů groomeru (Obrázek 16 a Obrázek 18).

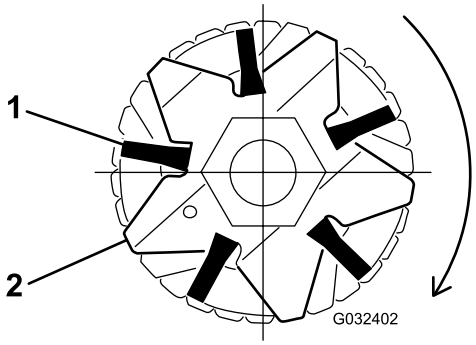

g032402

Obrázek 18

1. Kartáč
2. Žací nůž

5. Volně oviňte pásky (viz Obrázek 16) okolo hřídele vřetena groomeru a kartáčů a zasuňte je do drážek v kartáčích Obrázek 18.

   Kartáče umístěte tak, aby se pásky nacházely mezi následujícími noži: 2 a 3, 12 a 13, 23 a 24 nebo 24 a 25, 35 a 36, 45 a 46.

   Důležité: **Pásky musí být ovinuty kolem montážního celku nožů groomeru a kartáčů v hlavním směru otáčení. Obrázek 17 zachycuje pásky nainstalované pro směr otáčení vpřed.**

   Poznámka: Jestliže nejsou kartáče broomeru v drážkách žacích nožů správně usazené, povolte pojistné matice žacích nožů groomeru na obou koncích hřídele groomeru, umístěte kartáče broomeru správně do drážek žacích nožů a utáhněte pojistné matice žacích nožů groomeru (Obrázek 16).

6. Pojistné matice nožů groomeru utáhněte na utahovací moment 45,2 N·m.
7. Sevřete pásek upínacími kleštěmi a šroubovákem tlačte na sponu pásku. Pásky utahujte, dokud se nezajistí v drážkách kartáče (Obrázek 16).
8. Pásek odstřihněte asi 6 mm od spony a přečnívající konec pásku přehněte přes sponu.

10

Montáž závaží

Pouze groomer s předními sběracími koši nebo bez nich a zadní žací jednotka bez zadního sběracího koše

Díly potřebné k provedení tohoto kroku:

6	Vratový šroub (5/16 x 3½ palce)
6	Rozpěrka
6	Matice s nákružkem (5/16 palce)
18	Závaží

Postup

V případě žacích jednotek pouze s namontovanou sadou groomeru (není namontovaná sada zadního válcového kartáče ani zadní sběrný koš), viz Obrázek 19.

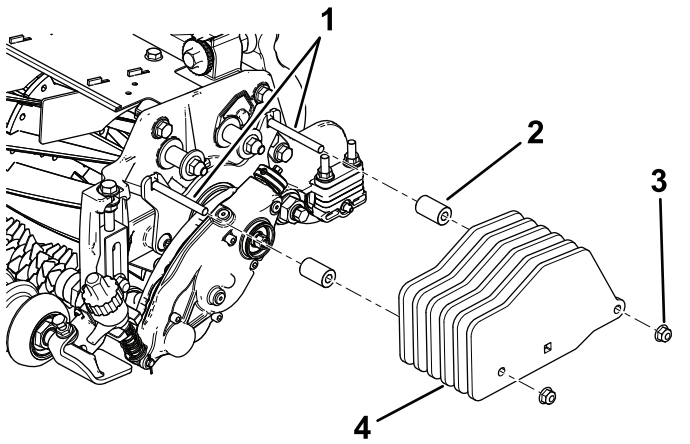

Obrázek 19

Pouze groomer

1. Šrouby (5/16 x 3½ palce)
2. Rozpěrný kroužek (2)
3. Matice s nákružkem – 5/16 palce (2)
4. Závaží (6)

11

Montáž závaží

Groomer s namontovaným zadním válcovým kartáčem

Díly potřebné k provedení tohoto kroku:

6	Vratový šroub (5/16 x 3½ palce)
6	Rozpěrka
6	Matice s nákružkem (5/16 palce)
12	Závaží

Postup

V případě žacích jednotek s namontovanou sadou groomeru a sadou zadního válcového kartáče viz Obrázek 20.

Poznámka: Sada obsahuje 6 závaží pro každou žací jednotku, tato konfigurace však vyžaduje pouze 4 závaží na jednu žací jednotku.

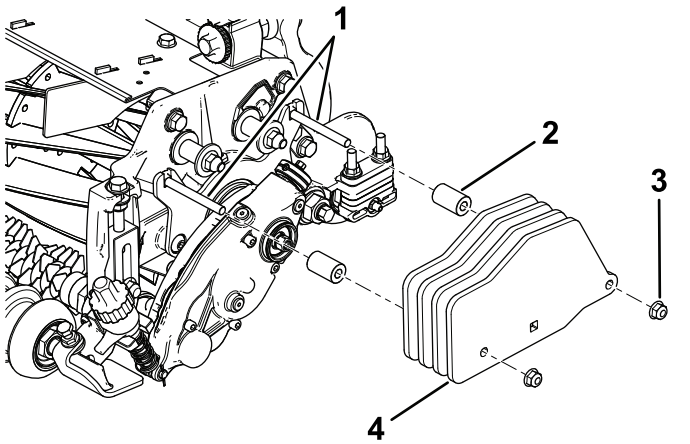

Obrázek 20

Groomer s namontovanou sadou zadního válcového kartáče

1. Šrouby (5/16 x 3 palce)
2. Rozpěrný kroužek (2)
3. Matice s nákružkem – 5/16 palce (2)
4. Závaží (4)

12

Montáž závaží

Pouze zadní žací jednotka s groomerem a se zadním sběracím košem

Díly potřebné k provedení tohoto kroku:

1	Vratový šroub (5/16 x 2¼ palce), č. dílu 3230-7 – prodáván samostatně
1	Vratový šroub (5/16 x 3¼ palce), č. dílu 3230-13 – prodáván samostatně
1	Vratový šroub (5/16 x 4½ palce), č. dílu 3230-30 – prodáván samostatně
2	Rozpěrka
1	Matice s nákružkem (5/16 palce)
2	Pojistná matice (5/16 palce), č. dílu 3296-47 – prodávána samostatně
2	Závaží
6	Malé závaží (č. dílu 132-0734-03 – prodáváno samostatně)

Postup

V případě zadní žací jednotky s namontovanou sadou groomeru a zadním sběrným košem (bez sady zadního válcového kartáče) viz Obrázek 21.

Namontujte závaží rovněž k přední žacím jednotkám.

Poznámka: V případě přední žací jednotky s namontovanou sadou groomeru a předním sběrným košem (bez sady zadního válcového kartáče) viz Obrázek 19.

Poznámka: Středová žací jednotka nepracuje ani se sadou zadního válcového kartáče, ani se sadou zadního sběrného koše.

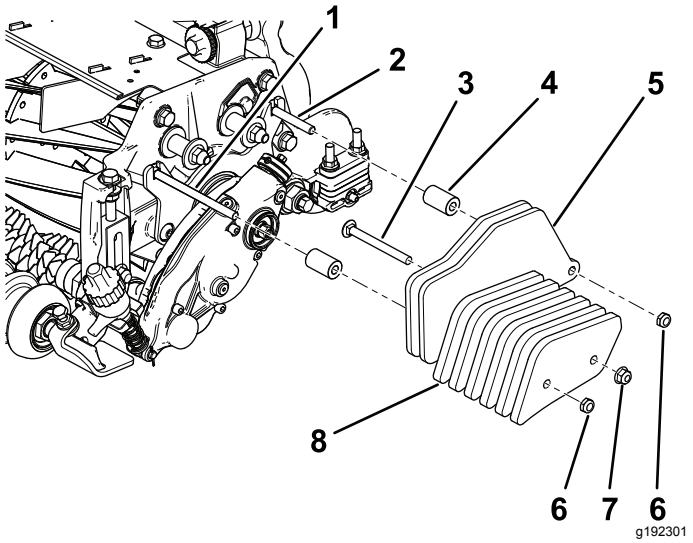

Obrázek 21

Zadní žací jednotka s namontovaným groomerem a zadním sběrným košem

1. Šroub (5/16 x 4½ palce), prodáván samostatně
2. Šroub (5/16 x 2¼ palce), prodáván samostatně
3. Šroub (5/16 x 3¼ palce), prodáván samostatně
4. Rozpěrný kroužek (2), prodáván samostatně
5. Závaží (2), dodáváno se sadou
6. Pojistná matice (5/16 palce), prodávána samostatně
7. Matice s nákružkem (5/16 palce), prodávána samostatně
8. Malé závaží (4), prodáváno samostatně

Obsluha

Úvod

Cílem pročesávání (grooming) je travnatý porost nad úrovní zeminy. Tato činnost podporuje svislý růst travin, zjemňuje strukturu a odstraňuje výhonky. Trávník je díky tomu hustější. Pročesávání vytváří stejnoměrnější a kompaktnější hrací povrch, na kterém je pohyb golfového míčku rychlejší a přesnější.

Pročesávání nelze považovat za náhradu vertikutace. Vertikutace je zpravidla příležitostně používaný způsob radikálnějšího ošetření trávníku, který může dočasně poškodit hrací povrch. Naopak pročesávání je pravidelný a jemnější způsob ošetření, určený k lehké úpravě trávníku.

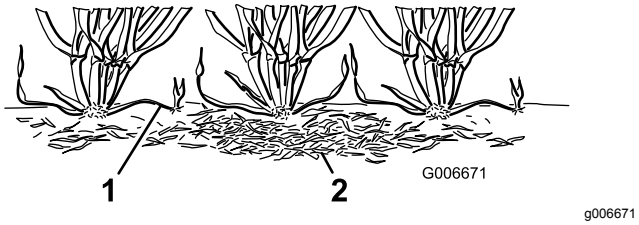

Obrázek 22

1. Travní výhonky (stébla)
2. Plsť

Pročesávací kartáče narušují trávník méně než běžné pročesávací nože, pokud jsou seřízeny takovým způsobem, aby se lehce dotýkaly travnaté plochy. Kartáčování může být vhodnější pro travní kultivary mimořádně malého vzrůstu, protože tyto typy travin rostou do výšky a nerozrůstají se tak dobře ve vodorovném směru. Kartáče mohou poškodit tkáň listů, pokud jsou seřízeny tak, že zasahují příliš hluboko do travnatého porostu nad zemí.

Pročesávací nože nesmějí nikdy proniknout do půdy. Jsou účinné při osekávání výhonků a odstraňování plsti.

Protože pročesávání poškozuje listovou tkáň, nemělo by se provádět během období vysokého zatížení. Druhy trav chladného ročního období, jako psineček výběžkatý nebo lipnice roční, se nesmějí pročesávat během období s vysokými teplotami (a vysokou vlhkostí) uprostřed léta.

Účinnost pročesávání ovlivňuje mnoho aspektů, včetně následujících:

- Roční období (tj. vegetační období) a klimatické podmínky
- Celkový stav trávníku
- Četnost pročesávání a sekání – kolikrát týdně probíhá sekání a kolik průjezdů připadá na jedno sekání
- Nastavení výšky sekání na hlavním vřetenu
- Nastavení výšky/hloubky na pročesávacím vřetenu
- Doba používání pročesávacího vřetena
- Druh trávy
- Celkový program údržby (tj. zavlažování, hnojení, postřikování, jádrování, dosévání apod.)
- provoz na trávníku;
- období se zatížením (tj. vysoké teploty, vysoká vlhkost, nezvykle hustý provoz).

Tyto faktory se mohou mezi jednotlivými fervejemi lišit. Sekaný prostor často kontrolujte a dle potřeby měňte způsob pročesávání.

Poznámka: V případě nesprávného nebo příliš agresivního použití vřetena groomeru (tj. příliš hluboko nebo příliš často) může dojít ke zbytečnému zatížení a vážnému poškození trávníku. Groomer používejte opatrně.

Poznámka: Při každém použití groomeru vždy měňte směr sekání. Tím zvýšíte účinnost pročesávání.

Poznámka: Dráha groomeru musí být co nejpřímější. S groomerem zatáčejte opatrně.

Nastavení výšky groomeru

⚠ NEBEZPEČÍ

Při styku s vřeteny nebo jinými pohyblivými díly může dojít ke zranění osob.

- **Před každým seřizováním žacích jednotek vyřaďte vřetena ze záběru, zatáhněte parkovací brzdu, vypněte motor a vyjměte klíč.**
- **Nepřibližujte ruce ani oděv k vřetenům ani jiným pohybujícím se dílům.**

1. Zaparkujte stroj na čistém a rovném povrchu, spusťte žací jednotky až na zem, vypněte motor, zatáhněte parkovací brzdu a vyjměte klíč.
2. Válce musejí být čisté a žací jednotka musí být nastavena na požadovanou výšku sekání (viz *provozní příručka* k žací jednotce).
3. Otočte páky rychlozdvihu (Obrázek 23) do polohy ZÁBĚRU (rukojeť směřuje k přední části žací jednotky).

   Důležité: **K seřízení stavěcí lišty použijte hodnoty výšky sekání (HOC) a výšky groomeru (HOG) uvedené v tabulce doporučeného rozsahu těchto hodnot.**
4. Na jednom konci vřetena groomeru změřte vzdálenost od nejnižšího hrotu žacího nože

groomeru k pracovní ploše (Obrázek 23). Otáčením knoflíku pro nastavení výšky (Obrázek 23) zvedněte nebo spusťte hrot žacího nože do požadované výšky.

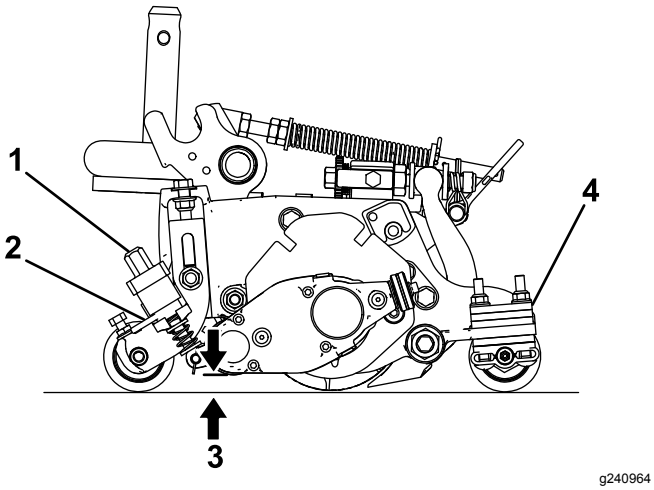

Obrázek 23

1. Knoflík pro nastavení výšky
2. Páka rychlozdvihu
3. Výška groomeru (HOG)
4. Počet rozpěrek zadního válce (pod podložkou boční desky)

5. Opakujte postup 4 na opačném konci groomeru a poté znovu zkontrolujte nastavení na předchozí straně groomeru.

   Nastavení výšky musí být stejné na obou stranách groomeru. Nastavte výšku podle potřeby.

Doporučený rozsah hodnot nastavení výšky sekání (HOC) a výšky groomeru (HOG)

Výška sekání (mm)	Výška sekání (palce)	Počet rozpěrek zadního válce	Doporučený rozsah HOG = HOC – záběr groomeru (mm)	Doporučený rozsah HOG = HOC – záběr groomeru (palce)
6,3	**0,250**	0	3,1 až 6,3	0,125 až 0,250
9,5	**0,375**	0	4,7 až 9,5	0,187 až 0,375
9,5	**0,375**	1	4,7 až 9,5	0,187 až 0,375
12,7	**0,500**	0	6,3 až 12,7	0,250 až 0,500
12,7	**0,500**	1	6,3 až 12,7	0,250 až 0,500
12,7	**0,500**	2	6,3 až 9,5	0,250 až 0,375
15,8	**0,625**	0	9,5 až 15,8	0,375 až 0,625
15,8	**0,625**	1	9,5 až 15,8	0,375 až 0,625
15,8	**0,625**	2	9,5 až 12,7	0,375 až 0,500
19,0	**0,750**	1	12,7 až 19,0	0,500 až 0,750
19,0	**0,750**	2	12,7 až 19,0	0,500 až 0,750
19,0	**0,750**	3	12,7 až 15,8	0,500 až 0,625
22,2	**0,875**	1	15,8 až 22,2	0,625 až 0,875
22,2	**0,875**	2	15,8 až 22,2	0,625 až 0,875
22,2	**0,875**	3	15,8 až 19,0	0,625 až 0,750
25,4	**1,00**	2*	19,0 až 25,4	0,750 až 1,00
25,4	**1,00**	3	19,0 až 25,4	0,750 až 1,00
25,4	**1,00**	4	19,0 až 22,2	0,750 až 0,875

Poznámka: Maximální doporučená hodnota výšky groomeru (HOG) je v rozsahu od poloviny výšky sekání (HOC) do max. záběru 6 mm.

***** Přední držák groomeru pro nastavení výšky sekání (HOC) přemístěte ke spodnímu otvoru boční desky (umístění žací jednotky).

Změna provozního směru groomeru

Groomer umožňuje 3 nastavení: NEUTRÁL, VPŘED a VZAD. Chcete-li změnit směr groomeru, otočte knoflíkem na konci skříně pohonu groomeru a vyrovnejte požadovanou polohu s nastavovacím zářezem.

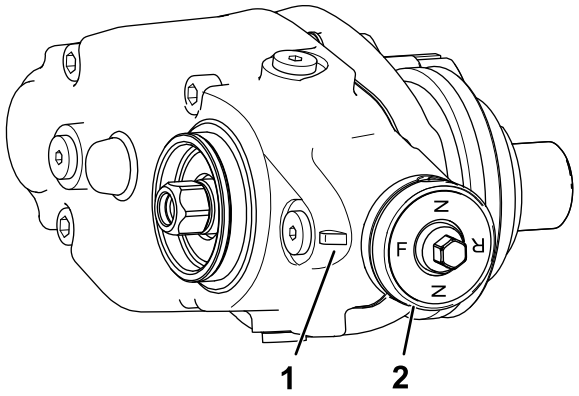

g246866

Obrázek 24

1. Nastavovací zářez
2. Knoflík

Testování provozních vlastností groomeru

Důležité: **Nesprávné nebo příliš agresivní použití kartáčovacího vřetena (tj. příliš hluboké nebo příliš časté kartáčování) může vést ke zbytečnému zatížení a vážnému poškození trávníku. Groomer používejte opatrně.**

⚠ NEBEZPEČÍ

Při styku s vřeteny nebo jinými pohyblivými díly může dojít ke zranění osob.

- **Před každým seřizováním žacích jednotek vyřaďte vřetena ze záběru, zatáhněte parkovací brzdu, vypněte motor a vyjměte klíč.**
- **Nepřibližujte ruce ani oděv k vřetenům ani jiným pohybujícím se dílům.**

Určete provozní vlastnosti groomeru, než jej začnete pravidelně používat.

1. Nastavte hlavní žací vřetena na výšku sekání, kterou byste běžně používali bez namontovaného pročesávacího vřetena. Použijte válec Wiehle vpředu a plný válec vzadu.

   Množství odstraněné trávy je rozhodujícím ukazatelem pro to, jakou výšku/hloubku pročesávacího vřetena je třeba nastavit.
2. Všechna pročesávací vřetena nastavte na požadovanou výšku.
3. Prozkoumejte zkušební plochu a určete, zda stav pročesané plochy odpovídá požadavkům. Pokud tomu tak není, zvyšte nebo snižte výšku groomerů a proveďte další zkušební jízdu.

Zkontrolujte zkušební plochu za dva nebo tři dny po prvním pročesávání. Posuďte její celkový stav a případné poškození. Jestliže pročesané plochy zežloutnou a zhnědnou a nepročesané plochy jsou zelené, potom bylo pročesávání příliš agresivní.

Údržba

⚠ NEBEZPEČÍ

Při styku s vřeteny nebo jinými pohyblivými díly může dojít ke zranění osob.

- **Před každým seřizováním žacích jednotek vyřaďte vřetena ze záběru, zatáhněte parkovací brzdu, vypněte motor a vyjměte klíč.**
- **Nepřibližujte ruce ani oděv k vřetenům ani jiným pohybujícím se dílům.**

Výměna oleje převodovky

Servisní intervaly
Po prvních 100 hodinách
Po každých 500 hodinách / ročně (podle toho, co nastane dříve)

1. Očistěte vnější plochy skříně groomeru.

   Důležité: **Přesvědčte se, zda na vnější straně pláště groomeru nejsou žádné nečistoty nebo posekaná tráva. Pokud nečistoty proniknou do vnitřního prostoru groomeru, může se poškodit převodovka.**
2. Demontujte vypouštěcí zátku na spodní straně skříně (Obrázek 27).
3. Sejměte zátku plnicího otvoru na straně skříně a povolením odvětrávací zátky v horní části umožněte průchod vzduchu (Obrázek 27).
4. Pod vypouštěcí otvor oleje umístěte vhodnou nádobu na zachycování vypouštěného oleje.
5. Nakloněním žací jednotky dozadu na nohou ovládaném stojanu tak, aby byl vypouštěcí otvor ve spodní části, vypusťte všechen olej (Obrázek 25).

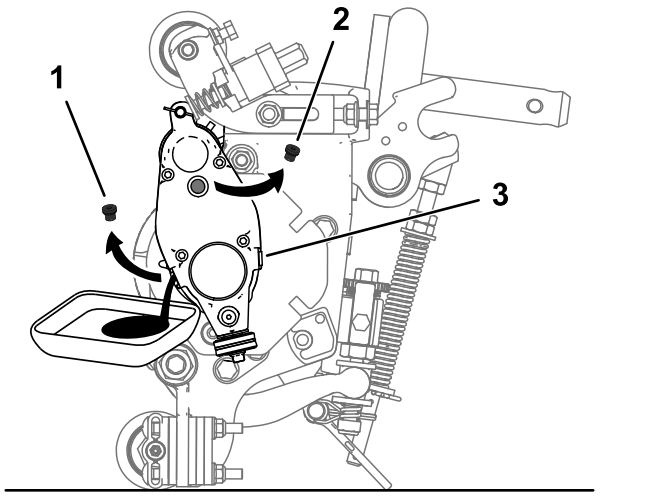

Obrázek 25

1. Demontujte vypouštěcí zátku z vypouštěcího otvoru.
2. Demontujte zátku z plnicího otvoru.
3. Povolte odvětrávací zátku.

6. Kolébáním žací jednotkou dopředu a dozadu vypusťte veškerý olej. Jakmile je veškerý olej vypuštěn, umístěte žací jednotku na rovný povrch.
7. Znovu nainstalujte vypouštěcí zátku.
8. Pomocí injekční stříkačky (č. dílu 137-0872) naplňte převodovku olejem 80-90W (přibližně 90 cc).

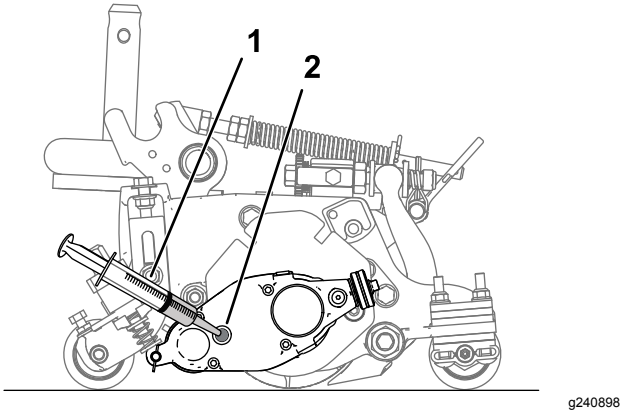

Obrázek 26

1. Injekční stříkačka s olejem 80-90W
2. Plnicí otvor

9. Namontujte zátku plnicího otvoru a utáhněte odvětrávací zátku.
10. Všechny zátky utáhněte na utahovací moment 3,62 až 4,75 Nm (32 až 42 in-lb).

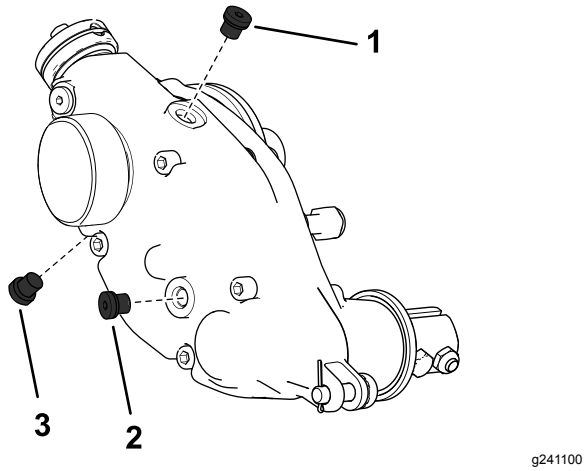

Obrázek 27

Vyobrazena pravá strana skříně groomeru

1. Odvětrávací zátka
2. Zátka plnicího otvoru
3. Vypouštěcí zátka

Demontáž skříně pohonu groomeru

Poznámka: Všechny součásti, které demontujete, si uschovejte pro pozdější montáž, pokud není uvedeno jinak.

Důležité: **Pokud máte při demontáži skříně pohonu groomeru nějaké problémy, prostudujte si *provozní příručku* hnací jednotky nebo se obraťte se na autorizovaného prodejce Toro.**

1. Sejměte uzávěr z groomeru.
2. Demontujte šrouby upevňující groomer ke skříni pohonu (Obrázek 15).
3. Demontujte stavěcí kolík a závlačku, jež upevňují skříň pohonu groomeru k seřizovacím ramenům (Obrázek 28).

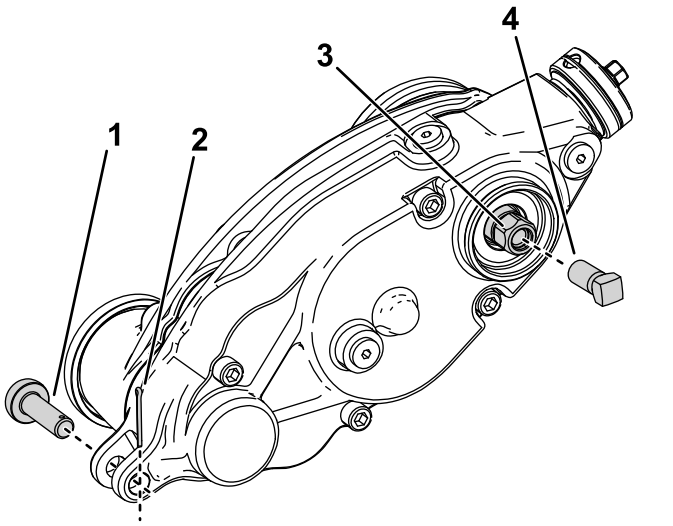

Obrázek 28

1. Stavěcí kolík
2. Drátová závlačka
3. Šestihranná hlava pohonu groomeru
4. Posilovací šroub

4. Zabezpečte vřeteno za účelem demontáže, viz Zabezpečení vřetena za účelem demontáže závitových vložek (strana 18).
5. Namontujte posilovací šroub (č. dílu 1-803022, prodává se samostatně) do vnitřních závitů šestihranné hlavy pohonu groomeru a utáhněte jej na moment 13,5 Nm (120 in-lbs), viz Obrázek 28.
6. Demontujte skříň pohonu groomeru z žacího vřetena otáčením šestihranné hlavy pohonu groomeru (Obrázek 28).

   Důležité: **Je-li skříň pohonu groomeru namontována na pravé straně žací jednotky, šestihrannou hlavou pohonu groomeru otáčejte doleva (pravý závit), čímž oddělíte hřídel skříně pohonu od žací jednotky.**

   Důležité: **Je-li skříň pohonu groomeru namontována na levé straně žací jednotky, šestihrannou hlavou pohonu groomeru otáčejte doprava (levý závit), čímž oddělíte hřídel skříně pohonu od žací jednotky.**

   Důležité: **Musíte použít silnostěnnou 6hrannou nástrčnou hlavici.**

Čištění pročesávacího vřetena

Servisní interval: Po každém použití

Po použití vyčistěte pročesávací vřeteno proudem vody. Proud vody nesměrujte přímo na ložisková těsnění groomeru. Pročesávací vřeteno nesmí stát ve vodě, jinak jeho součásti zrezivějí.

Kontrola žacích nožů

Servisní interval: Při každém použití nebo denně

Žací nože pročesávacího vřetena často kontrolujte s ohledem na poškození a opotřebení. Ohnuté nože narovnejte pomocí kleští, opotřebené nože vyměňte. Během kontroly žacích nožů ověřte dotažení matic na pravém a levém konci hřídele.

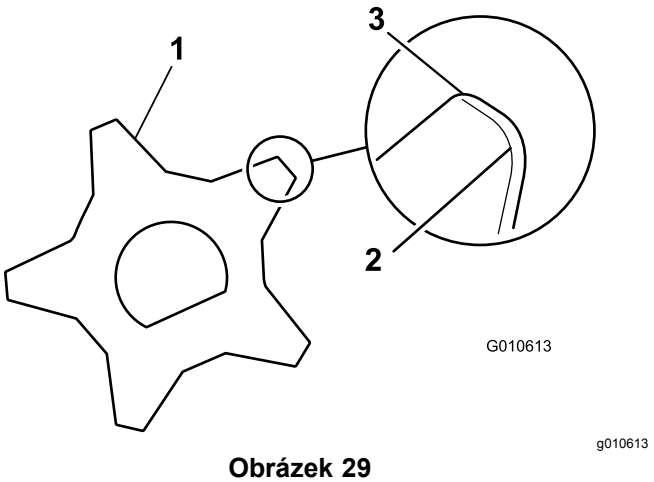

Obrázek 29

1. Pročesávací nůž
2. Tupé (zaoblené) hrany
3. Ostré hrany

Zabezpečení vřetena

⚠ DŮLEŽITÉ UPOZORNĚNÍ

Nože žacího vřetena jsou ostré a jsou schopné amputovat končetiny.

- **Nepřibližujte nohy ani ruce k vřetenu.**
- **Před údržbou vřetena je třeba provést jeho zabezpečení.**

Zabezpečení vřetena za účelem demontáže závitových vložek

1. Povolte šroub krytu na levé straně žací jednotky a zadní kryt zvedněte (Obrázek 30).
2. Zasuňte dlouhé páčidlo s rukojetí (doporučené 3/8" x 12" s rukojetí šroubováku) do zadní

části žacího vřetena co nejblíže ke straně žací jednotky, kterou budete utahovat na moment (Obrázek 30).

3. Opřete páčidlo o svařovanou stranu nosné desky vřetena (Obrázek 30).

   Poznámka: Zasuňte páčidlo mezi horní část hřídele vřetena a zadní části 2 nožů vřetena tak, aby se vřeteno nemohlo pohybovat.

   Důležité: **Páčidlem se nedotýkejte žacího ostří nožů, neboť byste žací hranu mohli poškodit a/nebo byste mohli způsobit vysoký zdvih ostří.**

   Důležité: **Vložka na levé straně žací jednotky má levý závit. Vložka na pravé straně žací jednotky má pravý závit.**

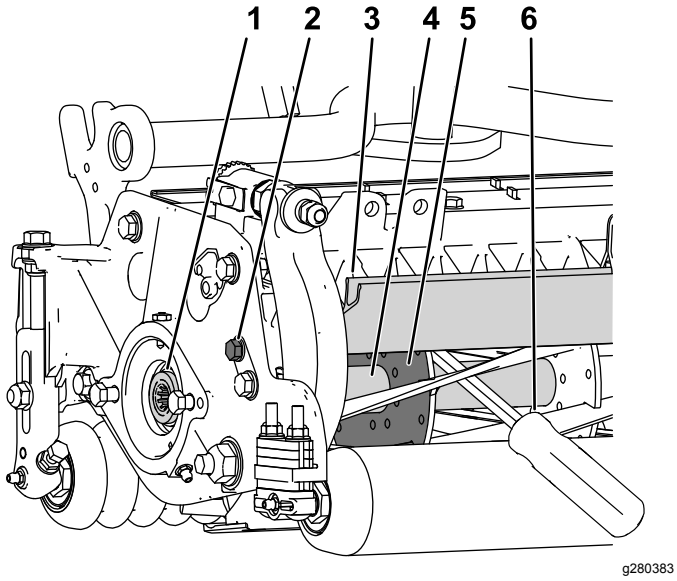

Obrázek 30

1. Závitová vložka pro demontáž
2. Povolte šroub krytu.
3. Zadní kryt
4. Hřídel vřetena
5. Nosná deska vřetena
6. Páčidlo zasunuté podél svařované strany nosné desky vřetena.

4. Opřete rukojeť páčidla o zadní válec.
5. Dokončete demontáž závitové vložky, přičemž se ujišťujte, že páčidlo zůstává v poloze. Poté páčidlo vyjměte.
6. Snižte zadní kryt a utáhněte šroub krytu.

Zabezpečení vřetena za účelem montáže závitových vložek

1. Zasuňte dlouhé páčidlo s rukojetí (doporučené 3/8" x 12" s rukojetí šroubováku) do přední části žacího vřetena co nejblíže ke straně žací jednotky, kterou budete utahovat na moment (Obrázek 31).
2. Opřete páčidlo o svařovanou stranu vnitřní výztuhy žacího vřetena (Obrázek 31).

   Poznámka: Páčidlo se musí dotýkat nože v přední části hřídele vřetena a nože v zadní části vřetena, čímž dojde k jeho zabezpečení.

   Důležité: **Páčidlem se nedotýkejte žacího ostří nožů, neboť byste žací hranu mohli poškodit a/nebo byste mohli způsobit vysoký zdvih ostří.**

   Důležité: **Vložka na levé straně žací jednotky má levý závit. Vložka na pravé straně žací jednotky má pravý závit.**

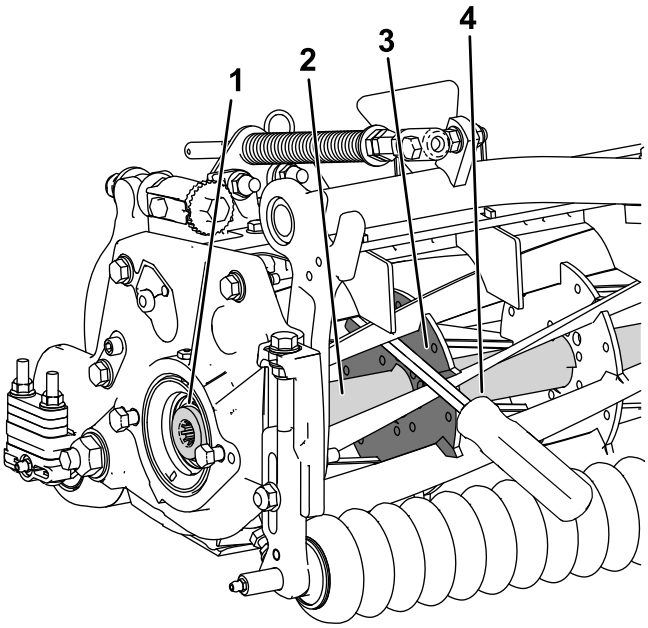

Obrázek 31

1. Závitová vložka pro montáž
2. Hřídel vřetena
3. Svařovaná strana nosné desky
4. Páčidlo

3. Opřete rukojeť páčidla o válec.
4. Dokončete montáž závitové vložky podle montážních pokynů a požadavků na utahovací moment, přičemž se ujišťujte, že páčidlo zůstává v poloze. Poté páčidlo vyjměte.

Prohlášení o zabudování

The Toro Company, 8111 Lyndale Ave. South, Bloomington, MN, USA prohlašuje, že následující zařízení jsou v souladu s uvedenými směrnicemi, pokud je zařízení montováno v souladu s přiloženými pokyny na konkrétní modely Toro, které jsou uvedeny v příslušném prohlášení o shodě.

Číslo modelu	Výrobní číslo	Popis produktu	Popis faktury	Všeobecný popis	Směrnice
03240	—	Sada pohonu univerzálního groomeru, žací jednotky Reelmaster modelové řady 3100-D Edge	RM3100 UNIVERSAL GROOMER KIT (SET OF 3)	Sada groomeru	2006/42/ES

Příslušná technická dokumentace byla sestavena podle požadavků směrnice 2006/42/ES, části B, přílohy VII.

Zavazujeme se předávat na základě požadavků ze strany vnitrostátních orgánů příslušné informace o tomto neúplném strojním zařízení. Způsob předávání bude elektronický.

Toto zařízení nesmí být uvedeno do provozu, dokud nebude začleněno do schválených modelů Toro, které jsou uvedeny v souvisejícím prohlášení o shodě, v souladu se všemi pokyny a v souladu se všemi příslušnými směrnicemi.

Certifikace:



John Heckel
Vedoucí technický manažer
8111 Lyndale Ave. South
Bloomington, MN 55420, USA
March 3, 2018

Autorizovaný zástupce:

Marcel Dutrieux
Manager European Product Integrity
Toro Europe NV
Nijverheidsstraat 5
2260 Oevel
Belgium