Form No. 3430-891 Rev A

TX-Plattform

Für kompakten Werkzeugträger TX

Modellnr. 22475—Seriennr. 404800000 und höher

Modellnr. 22476—Seriennr. 404800000 und höher

Installationsanweisungen

⚠ WARNUNG:

KALIFORNIEN
Warnung zu Proposition 65

Bei Verwendung dieses Produkts sind Sie ggf. Chemikalien ausgesetzt, die laut den Behörden des Staates Kalifornien krebserregend wirken, Geburtsschäden oder andere Defekte des Reproduktionssystems verursachen.

Sicherheit

- Stellen Sie sicher, dass die Plattform richtig an der Maschine befestigt ist und einsatzbereit ist, bevor Sie diese verwenden.
- **Setzen Sie die Maschine beim Arbeiten an Hanglagen so ein, dass das schwere Ende der Maschine hangaufwärts ist.** Die Gewichtsverteilung ändert sich mit Anbaugeräten. Eine leere Ladeschaufel macht das Heck der Maschine zum schweren Ende, und eine volle Ladeschaufel macht die Vorderseite der Maschine zum schweren Ende. Die meisten anderen Anbaugeräte machen die Vorderseite der Maschine zum schweren Ende.
- Senken Sie die Hubarme ab, bevor Sie von der Plattform absteigen.
- Versuchen Sie nie, die Maschine durch einen Fuß auf dem Boden abzustützen. Wenn Sie die Kontrolle über die Maschine verlieren, steigen Sie von der Plattform ab und gehen von der Maschine weg.
- Bringen Sie nicht Ihre Füße unter die Plattform.
- Bewegen Sie die Maschine nur, wenn Sie mit beiden Beinen auf der Plattform stehen und ihre Hände die Anschlagbügel festhalten.
- Nur der Bediener der Maschine darf auf der Plattform sein.
- Nicht geschulte Bediener dürfen die Plattform nicht verwenden.
- Schauen Sie nach hinten und unten, bevor Sie im Rückwärtsgang fahren, um sich über den freien Weg zu vergewissern.
- Beim Be- und Entladen der Maschine muss der Bediener von der Plattform absteigen und sie in der Transportstellung arretieren.
- Verringern Sie vor dem Wenden Ihre Geschwindigkeit. Scharfes Wenden auf jedem Gelände kann zum Kontrollverlust führen.
- Setzen Sie die Plattform nicht auf nicht befestigtem und unebenem Terrain ein.
- Stellen Sie sicher, dass Sie die Plattform nur in Bereichen einsetzen, die keine Hindernisse in der Nähe des Bedieners aufweisen. Wenn Sie keinen ausreichenden Abstand zu Bäumen, Wänden und anderen Hindernissen einhalten, können Sie verletzt werden, wenn die Plattform rückwärts fährt oder wendet und Sie nicht auf die Umgebung achten. Setzen Sie das Gerät nur in Bereichen ein, in denen der Bediener ausreichende Manövrierfähigkeit mit der Plattform hat.
- Überschreiten Sie nicht die Betriebsnennlast, da die Zugmaschine mit der Plattform sonst die Stabilität verlieren könnte, und Sie ggf. die Kontrolle verlieren.
- Führen Sie vor dem Durchführen von Kundendienst-, Reparatur-, Wartungs- oder Einstellungsarbeiten Folgendes aus:
  - Parken Sie die Maschine auf einer ebenen Fläche.
  - Senken Sie die Hubarme ab und kuppeln Sie die Hilfshydraulik aus.
  - Aktivieren Sie die Feststellbremse (falls vorhanden).
  - Stellen Sie den Motor ab und ziehen Sie den Schlüssel ab.
- Achten Sie darauf, dass Muttern und Schrauben immer fest angezogen sind. Halten Sie die Maschine sauber und in gutem Betriebszustand.
- Verwenden Sie nur Originalersatzteile, um den ursprünglichen Standard der Maschine beizubehalten.
- Modifizieren Sie die Plattform nicht oder setzen Sie diese mit nicht genehmigten Maschinen ein.

© 2019—The Toro® Company
8111 Lyndale Avenue South
Bloomington, MN 55420

Registrieren Sie Ihr Produkt unter www.Toro.com.

Originaldokuments (DE)
Druck: USA
Alle Rechte vorbehalten

3430-891 A

Sicherheits- und Bedienungsschilder

Die Sicherheits- und Bedienungsaufkleber sind für den Bediener gut sichtbar und befinden sich in der Nähe der möglichen Gefahrenbereiche. Tauschen Sie beschädigte oder verloren gegangene Aufkleber aus.

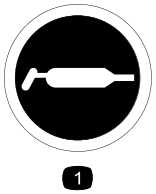

decal58-6520

58-6520

1. Fett

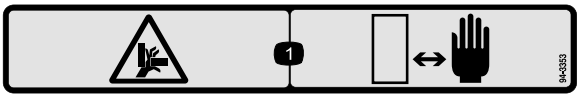

decal94-3353

94-3353

1. Quetschgefahr für Hände: Halten Sie Hände fern.



decal133-8061

133-8061



decal138-4344

138-4344

1. Lesen Sie die *Bedienungsanleitung*.
2. Plattform in arretierter Einlagerungsstellung.
3. Heben Sie die Plattform zum Entriegeln an.
4. Senken Sie die Plattform zur Verwendung von der entriegelten Stellung ab.
5. Kippgefahr: Steigen Sie nicht bei angehobener Last von der Plattform ab; senken Sie das Anbaugerät ab und steigen Sie dann von der Plattform ab.

Installation

Einzelteile

Prüfen Sie anhand der nachstehenden Tabelle, dass Sie alle im Lieferumfang enthaltenen Teile erhalten haben.

Verfahren	Beschreibung	Menge	Verwendung
1	Keine Teile werden benötigt	–	Vorbereiten der Maschine.
2	Plattform Schraube (½" x 1½") Mutter (½")	1 4 4	Montieren Sie die Plattform.
3	Gegengewicht Schraube (½" x 1¼") Scheibe	1 4 4	Montieren Sie das Gegengewicht (nur Maschinen der Serie TX 500).
4	Aufkleber	1	Bringen Sie den Aufkleber an.
5	Anschlagbügel Schraube (5/16" x ¾")	1 2	Montieren Sie den Anschlagbügel.

1

Vorbereiten der Maschine

Keine Teile werden benötigt

Verfahren

1. Parken Sie die Maschine auf einer ebenen Fläche.
2. Senken Sie die Hubarme ab.
3. Aktivieren Sie die Feststellbremse.
4. Stellen Sie den Motor ab und ziehen Sie den Schlüssel ab.
5. Waschen Sie Schmutz und Rückstände von der Maschine ab.
6. Entfernen Sie an Maschinen der Serie TX 400 die Gegengewichte und die Befestigungen vom Heck der Maschine und bewahren sie an einem sicheren Ort auf (Bild 1).

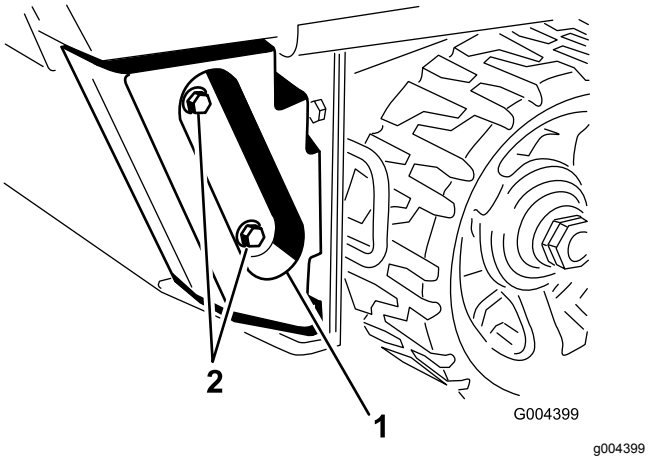

Bild 1

1. Gegengewicht
2. Befestigungen

2

Montieren der Plattform

Für diesen Arbeitsschritt erforderliche Teile:

1	Plattform
4	Schraube (½" x 1½")
4	Mutter (½")

Verfahren

1. Prüfen und ziehen Sie die zwei unteren Schrauben an, mit denen die untere hintere Abdeckung am Rahmen befestigt ist (Bild 2).

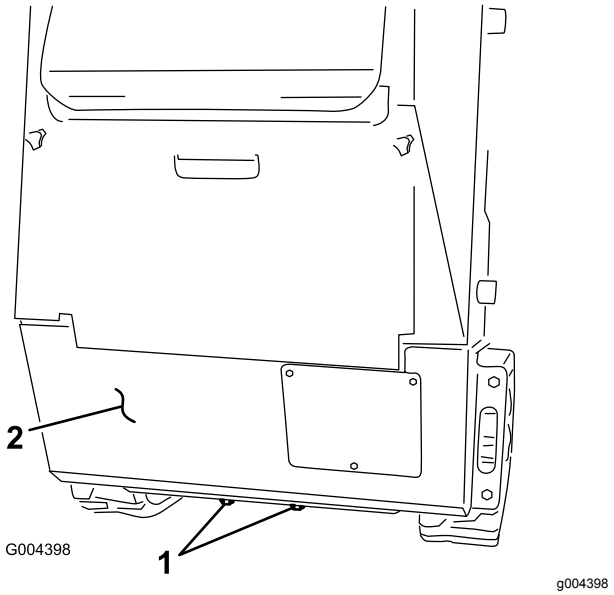

Bild 2

Bild zeigt TX 525

1. Schrauben
2. Hintere Abdeckung

2. Tauschen Sie nacheinander die vier Schrauben und Muttern, mit denen die Seiten der unteren hinteren Abdeckung am Rahmen befestigt sind, durch vier neue Schrauben (½" x 1½") aus, wie in Bild 3 abgebildet.

   Hinweis: Setzen Sie jede Schraube von vorne ein, um die hintere Abdeckung zu befestigen, wenn der Druck abgelassen wird. Setzen Sie die Muttern noch nicht ein.

   Wichtig: **Nehmen Sie die hintere Abdeckung nicht ab.**

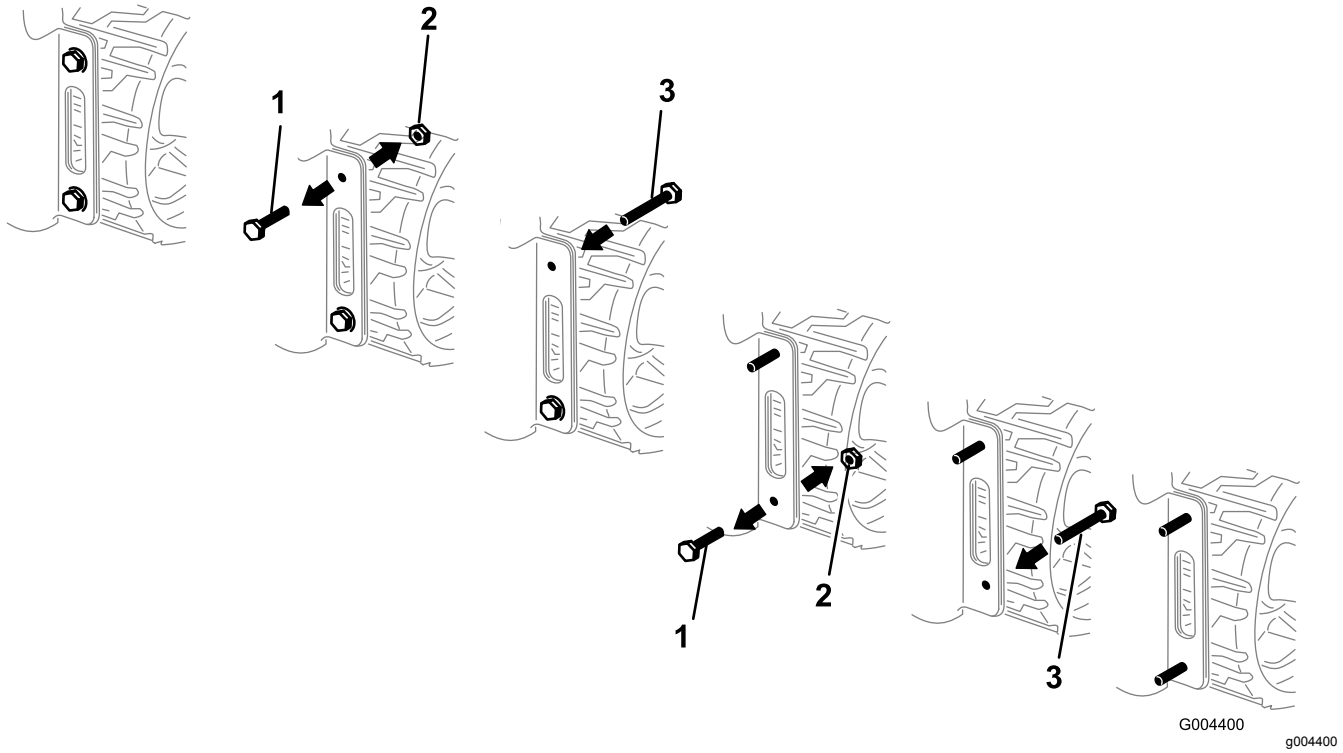

Bild 3

Bild zeigt die rechte Seite des TX 525

1. Vorhandene Schraube
2. Mutter
3. Schraube (½" x 1½")

3. Ziehen Sie den Plattformgriff nach oben, um die Plattform zu verlängern (Bild 4).

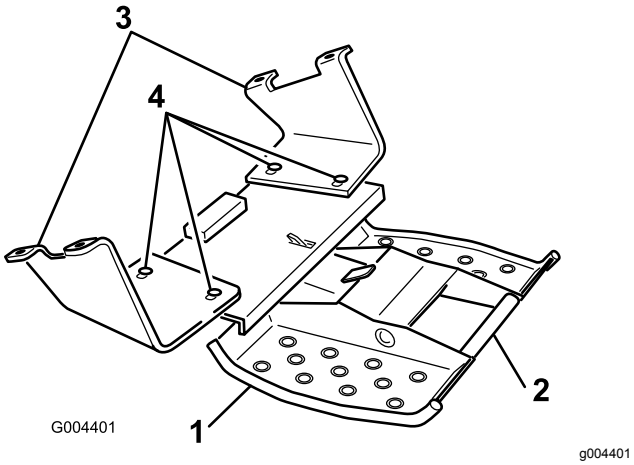

Bild 4

1. Plattform
2. Griff
3. Befestigungshalterung
4. Lockern Sie diese Schrauben.

4. Lockern Sie die vier Schrauben und Muttern mit der Hand, mit denen die Plattform an den Befestigungshalterungen befestigt ist (Bild 4).
5. Befestigen Sie die Befestigungshalterungen an den vier Schrauben, die Sie vorher in die hintere Abdeckung eingesetzt haben, und befestigen Sie sie mit vier Muttern (½"), wie in Bild 5 abgebildet.

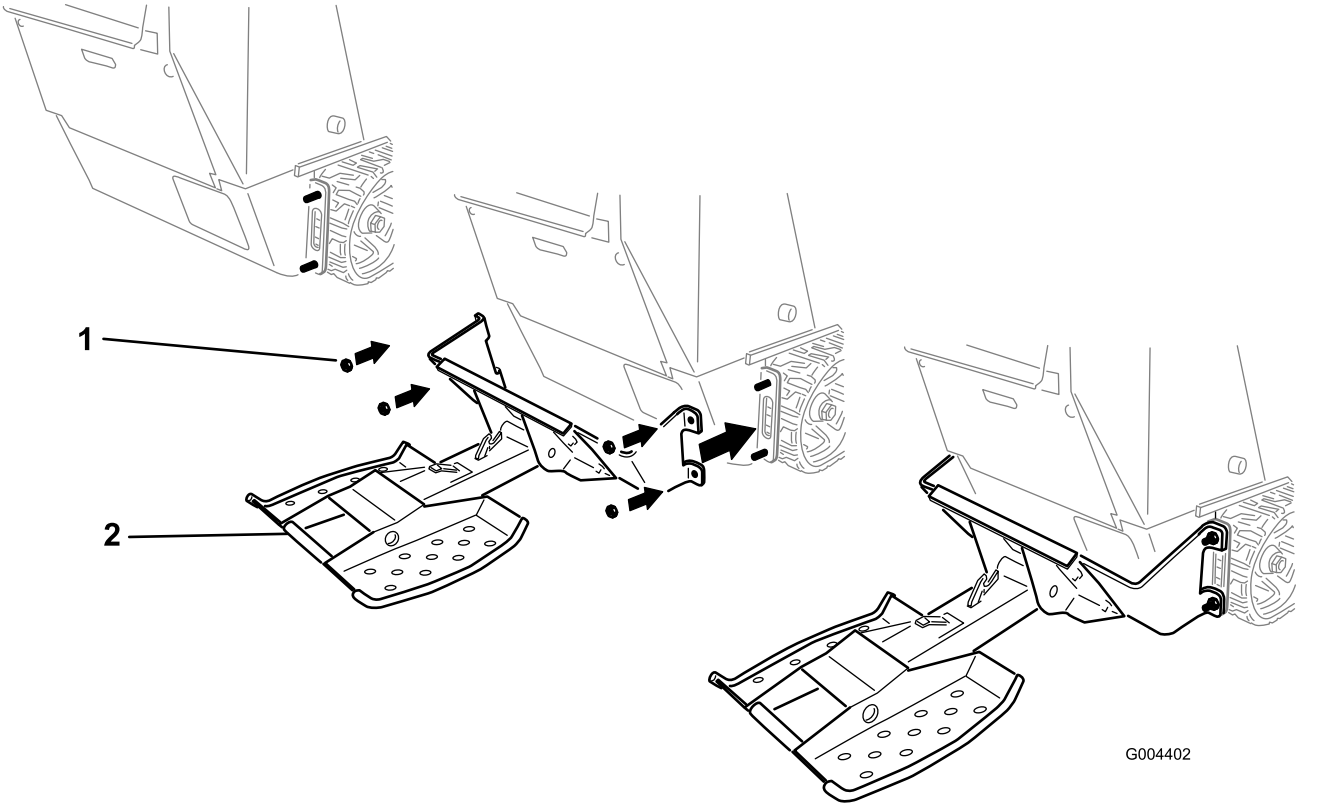

Bild 5

1. Mutter (½")
2. Plattform

6. Ziehen Sie die Muttern, mit denen die Plattform und die hintere Abdeckung an der Maschine befestigt sind, mit 91-113 N·m an.
7. Fluchten Sie die Plattform so aus, dass sie auf der Maschine zentriert ist. Ziehen Sie dann die Befestigungen, mit denen die Plattform an den Befestigungshalterungen befestigt ist, mit 91-113 N·m an.

3

Montieren des Gegengewichts

Nur Maschinen der Serie TX 500

Für diesen Arbeitsschritt erforderliche Teile:

1	Gegengewicht
4	Schraube (½" x 1¼")
4	Scheibe

Verfahren

1. Schmieren Sie die vier Schrauben (½" x 1¼") mit Gewindesperrmittel ein und befestigen Sie das Gegengewicht mit den Schrauben und vier Scheiben vorne an der Maschine (Bild 6).
2. Ziehen Sie die Schrauben mit 73-89 N·m an.

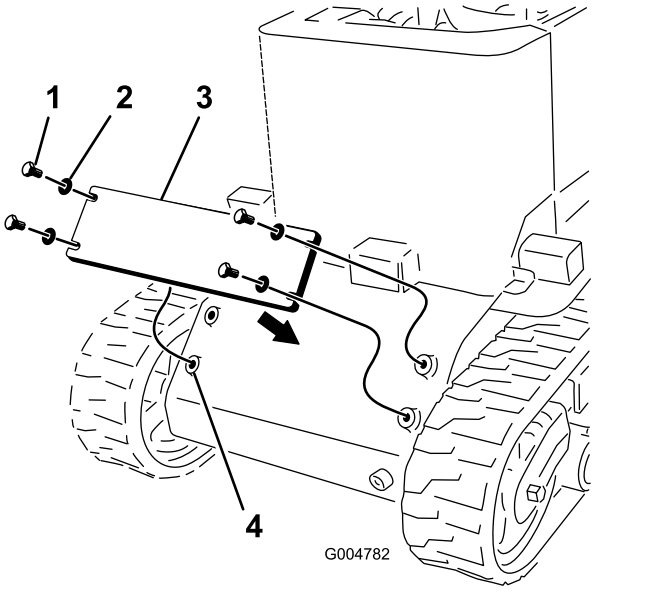

Bild 6

1. Schraube (½" x 1¼")
2. Scheibe
3. Gegengewicht
4. Befestigungslöcher

4

Anbringen des Aufklebers

Für diesen Arbeitsschritt erforderliche Teile:

1	Aufkleber

Verfahren

1. Reinigen Sie den Bereich hinter dem Fahrantriebshebel, um Schmutz oder Schmiermittel zu entfernen (Bild 7).

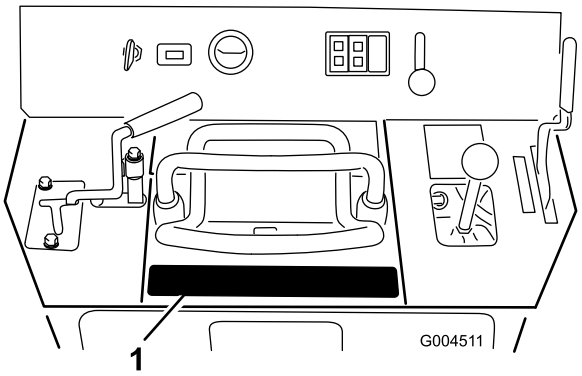

Bild 7

1. Aufkleberposition

2. Ziehen Sie den Aufkleber vom Trägermaterial ab und bringen Sie ihn an der Stelle an, die in Bild 7 abgebildet ist.

   Hinweis: Drücken Sie den Aufkleber zuerst in der Mitte an und gehen Sie dann zu den Kanten, um eine Blasenbildung unter dem Aufkleber zu vermeiden.

5

Montieren des Anschlagbügels

Für diesen Arbeitsschritt erforderliche Teile:

1	Anschlagbügel
2	Schraube (5/16" x ¾")

Verfahren

1. Nehmen Sie die hintere Abdeckplatte ab, siehe *Bedienungsanleitung* für die Maschine.
2. Bohren Sie zwei Löcher (⅜") in das Bedienfeld unter dem Hubarmhebel (Bild 8).

   Hinweis: Wenn die Löcher bereits vorhanden sind, überspringen Sie diesen Schritt.

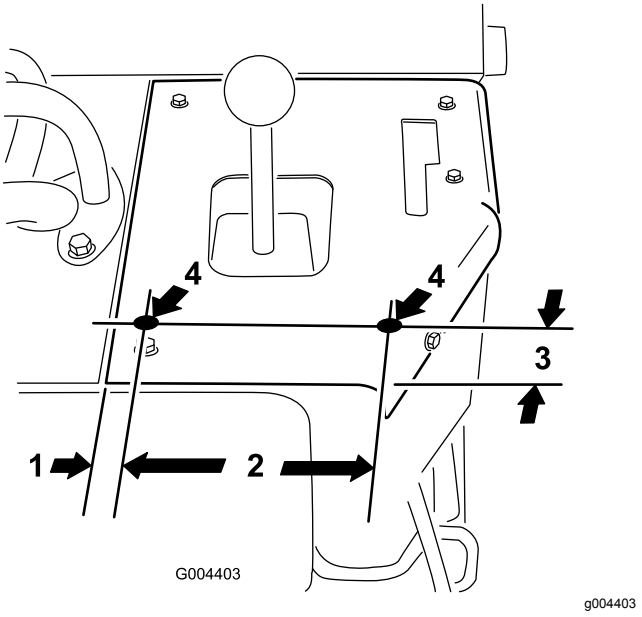

Bild 8

1. 55/64"
2. 5¾"
3. 2"
4. Bohren Sie hier Löcher (Durchmesser von ⅜").

3. Befestigen Sie den Anschlagbügel mit zwei Schrauben (5/16" x ¾") am Bedienfeld; setzen Sie die Schrauben von der Innenseite der Maschine ein (Bild 9).

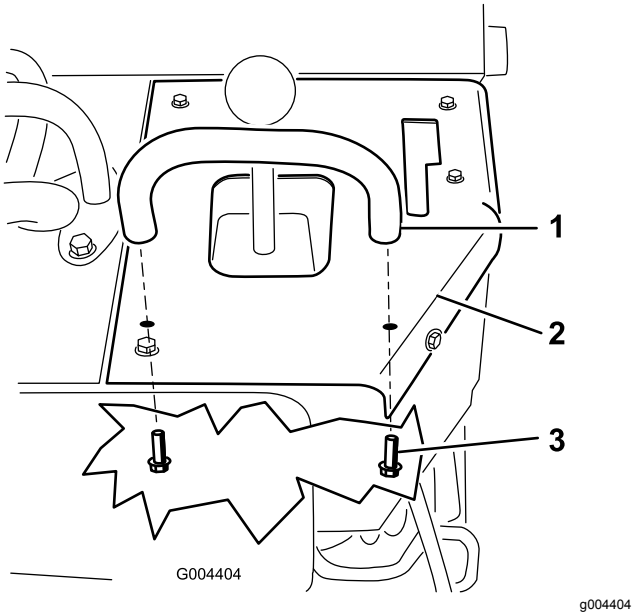

Bild 9

1. Anschlagbügel
2. Bedienfeld
3. Schraube (5/16" x ¾")

4. Befestigen Sie die hintere Abdeckplatte.

Betrieb

⚠ WARNUNG:

Wenn Sie von der Plattform absteigen, wenn die Hubarme angehoben sind, kann die Maschine schnell nach vorne kippen und Sie und Unbeteiligte verletzen.

Steigen Sie nicht von der Plattform ab, wenn die Hubarme angehoben sind.

⚠ WARNUNG:

Die Plattform mit einem Bediener macht das Heck der Maschine zum schweren Ende, es sei denn, Sie befördern schwere Lasten oder Anbaugeräte.

Auf Hanglagen muss das schwere Ende der Maschine immer zum Hang zeigen.

⚠ WARNUNG:

Sie können während der Arbeit von der Plattform fallen und schwer verletzt werden.

Bewegen Sie die Bedienelemente nur, wenn Sie mit beiden Beinen auf der Plattform stehen und ihre Hände die Anschlagbügel festhalten.

Zusammenklappen der Plattform

Heben Sie das Heck der Plattform an und schwenken Sie es zur Maschine (Bild 10). Wenn der Riegel die Befestigungsplatte berührt, rutscht die Plattform in das Rohr und wird arretiert.

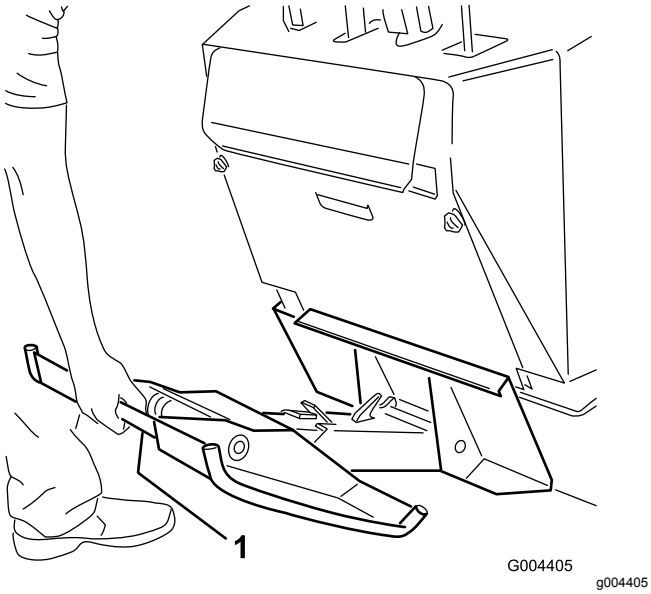

Bild 10

1. Plattformgriff

Aufklappen der Plattform

Ziehen Sie die Plattform nach oben, bis sich der Riegel löst; schwenken Sie sie dann nach außen und unten (Bild 11).

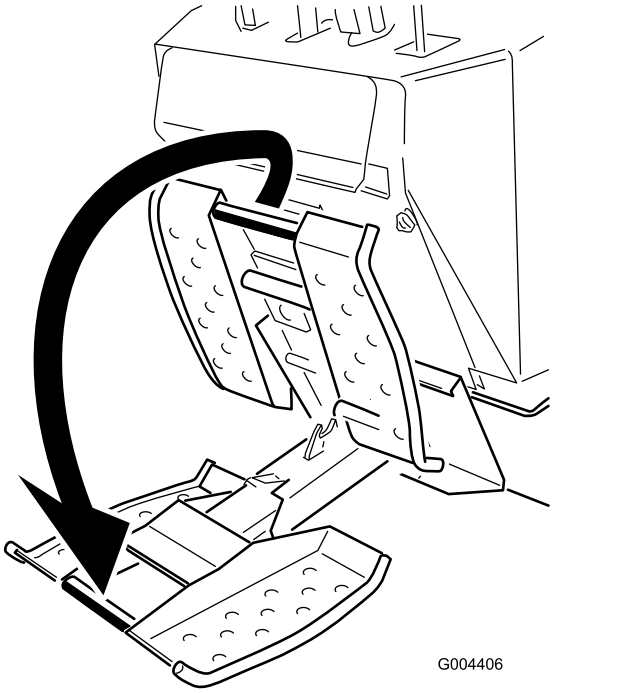

Bild 11

Verwenden der Plattform

Besteigen Sie die Plattform, bevor Sie die Maschine starten. Stabilisieren Sie sich beim Fahren auf der Plattform mit den Anschlagbügel an der Maschine.

Halten Sie die Maschine ganz an und aktivieren Sie die Feststellbremse, bevor Sie von der Plattform absteigen.

Wartung

Einfetten der Plattform

Wartungsintervall: Bei jeder Verwendung oder täglich (fetten Sie sofort nach jeder Reinigung ein).

Schmierfett: Allzweckfett

1. Parken Sie die Maschine auf einer ebenen Fläche, aktivieren Sie die Feststellbremse und senken die Hubarme ab.
2. Stellen Sie den Motor ab und ziehen Sie den Zündschlüssel ab.
3. Reinigen Sie die Schmiernippel mit einem Lappen.
4. Bringen Sie eine Fettpresse an jedem Nippel an (Bild 12).

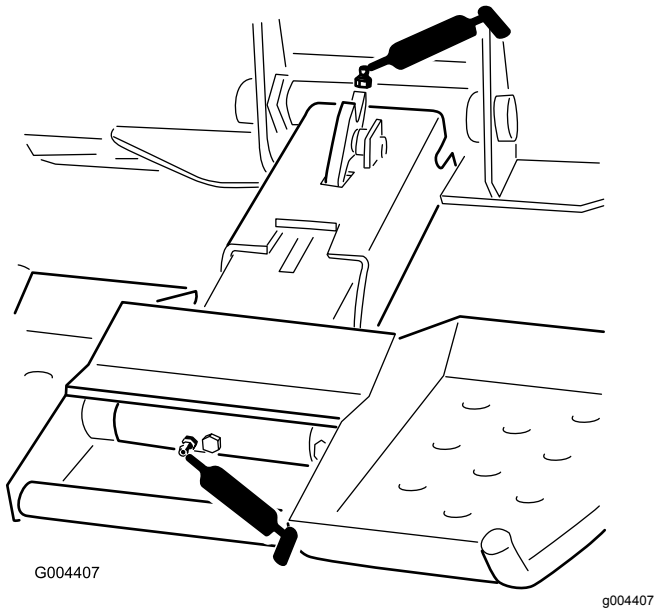

Bild 12

5. Pumpen Sie Fett in die Schmiernippel, bis Fett austritt (ungefähr drei Pumpstöße).
6. Wischen Sie überflüssiges Fett ab.

Prüfen der Scherschraube

Wartungsintervall: Bei jeder Verwendung oder täglich

Prüfen Sie die Scherschraube auf Abnutzung, Risse oder Beschädigung (Bild 13). Tauschen Sie sie aus, wenn sie beschädigt ist.

Wichtig: **Verwenden Sie nur Originalersatzteile von Toro beim Austausch der Scherschraube und der Mutter. Andere Schrauben funktionieren ggf. nicht richtig und können unsichere Einsatzbedingungen bewirken.**

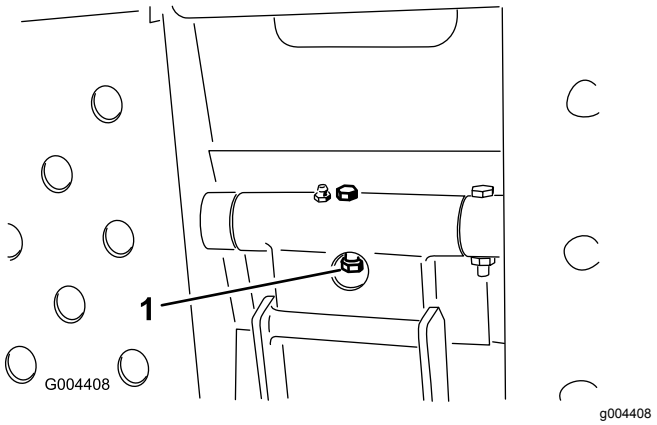

Bild 13

1. Scherschraube

Hinweise:

Hinweise:

Kalifornien, Proposition 65: Warnung

Bedeutung der Warnung

Manchmal sehen Sie ein Produkt mit einem Aufkleber, der eine Warnung enthält, die der nachfolgenden ähnelt:

Warnung: Krebs- und Fortpflanzungsgefahr: www.p65Warnings.ca.gov

Inhalt von Proposition 65

Proposition 65 gilt für alle Firmen, die in Kalifornien tätig sind, Produkte in Kalifornien verkaufen oder Produkte fertigen, die in Kalifornien verkauft oder gekauft werden können. Proposition 65 schreibt vor, dass der Gouverneur von Kalifornien eine Liste der Chemikalien pflegt und veröffentlicht, die bekanntermaßen Krebs, Geburtsschäden und/oder Defekte des Reproduktionssystems verursachen. Die Liste, die jährlich aktualisiert wird, enthält zahlreiche Chemikalien, die in vielen Produkten des täglichen Gebrauchs enthalten sind. Proposition 65 soll sicherstellen, dass die Öffentlichkeit über den Umgang mit diesen Chemikalien informiert ist.

Proposition 65 verbietet nicht den Verkauf von Produkten, die diese Chemikalien enthalten, sondern gibt nur vor, dass Warnungen auf dem Produkt, der Produktverpackung oder in den Unterlagen, die dem beiliegen, vorhanden sind. Außerdem bedeutet eine Warnung im Rahmen von Proposition 65 nicht, dass ein Produkt gegen Standards oder Anforderungen hinsichtlich der Produktsicherheit verstößt. Die Regierung von Kalifornien hat klargestellt, dass eine Proposition 65-Warnung nicht gleich einer gesetzlichen Entscheidung ist, dass ein Produkt „sicher“ oder „nicht sicher“ ist. Viele dieser Chemikalien wurden seit Jahren regelmäßig in Produkten des täglichen Gebrauchs verwendet, ohne dass eine Gefährdung dokumentiert wurde. Weitere Informationen finden Sie unter https://oag.ca.gov/prop65/faqs-view-all.

Eine Proposition 65-Warnung bedeutet: (1) Ein Unternehmen hat die Gefährdung evaluiert und ist zu dem Schluss gekommen, dass die Stufe „kein signifikantes Gefahrenniveau“ überschritten wurde. (2) Ein Unternehmen hat entschieden, eine Warnung einfach auf dem Wissen oder dem Verständnis hinsichtlich des Vorhandenseins einer aufgeführten Chemikalie zu geben, ohne die Gefährdung zu evaluieren.

Geltungsbereich des Gesetzes

Proposition 65-Warnungen werden nur vom kalifornischen Recht vorgeschrieben. Proposition 65-Warnungen werden in ganz Kalifornien in vielen Umgebungen, u. a. in Restaurants, Lebensmittelläden, Hotels, Schulen, Krankenhäusern und für viele Produkte verwendet. Außerdem verwenden einige Online- oder Postversandhändler Proposition 65-Warnungen auf den Websites oder in den Katalogen.

Vergleich von kalifornischen Warnungen zu Höchstwerten auf Bundesebene

Proposition 65-Standards sind oft strikter als bundesweite oder internationale Standards. Außerdem gibt es zahlreiche Substanzen, die eine Proposition 65-Warnung bei Konzentrationen erfordern, die wesentlich strikter sind als Höchstwerte auf Bundesebene. Beispiel: Die Proposition 65-Norm für Warnungen für Blei liegt bei 0,5 Mikrogramm pro Tag. Dies ist wesentlich strikter als bundesweite oder internationale Standards.

Warum haben nicht alle ähnlichen Produkte die Warnung?

- Produkte, die in Kalifornien verkauft werden, müssen die Proposition 65-Warnungen tragen; für ähnliche Produkte, die an anderen Orten verkauft werden, ist dies nicht erforderlich.
- Eine Firma, die in einem Proposition 65-Rechtsstreit verwickelt ist und einen Vergleich erzielt, muss ggf. Proposition 65-Warnungen für die Produkte verwenden; andere Firmen, die ähnliche Produkte herstellen, müssen dies nicht tun.
- Die Einhaltung von Proposition 65 ist nicht konsistent.
- Firmen entscheiden ggf. keine Warnungen anzubringen, da ihrer Meinung nach dies gemäß der Proposition 65-Normen nicht erforderlich ist. Fehlende Warnungen für ein Produkt bedeuten nicht, dass das Produkt die aufgeführten Chemikalien in ähnlichen Mengen enthält.

Warum schließt Toro diese Warnung ein?

Toro hat sich entschieden, Verbrauchern so viel wie möglich Informationen bereitzustellen, damit sie informierte Entscheidungen zu Produkten treffen können, die sie kaufen und verwenden. Toro stellt Warnungen in bestimmten Fällen bereit, basierend auf der Kenntnis über das Vorhandensein aufgeführter Chemikalien ohne Evaluierung des Gefährdungsniveaus, da nicht alle aufgeführten Chemikalien Anforderungen zu Gefährdungshöchstwerten haben. Obwohl die Gefährdung durch Produkte von Toro sehr gering ist oder in der Stufe „kein signifikantes Gefahrenniveau“ liegt, ist Toro sehr vorsichtig und hat sich entschieden, die Proposition 65-Warnungen bereitzustellen. Falls Toro diese Warnungen nicht bereitstellt, kann die Firma vom Staat Kalifornien oder anderen Privatparteien verklagt werden, die eine Einhaltung von Proposition 65 erzwingen wollen; außerdem kann die Firma zu hohem Schadenersatz verpflichtet werden.