Form No. 3430-893 Rev A

Plateforme TX

Pour porte-outil compact TX

N° de modèle 22475—N° de série 404800000 et suivants

N° de modèle 22476—N° de série 404800000 et suivants

Instructions de montage

⚠ ATTENTION

CALIFORNIE
Proposition 65 - Avertissement

L'utilisation de ce produit peut entraîner une exposition à des substances chimiques considérées pas l'état de Californie comme capables de provoquer des cancers, des anomalies congénitales ou d'autres troubles de la reproduction.

Sécurité

- Vérifiez que la plateforme est correctement fixée à la machine et en bon état de marche avant l'utilisation.
- **Travaillez toujours dans le sens de la pente (en montant ou en descendant), le côté le plus lourd de la machine étant en amont.** La répartition du poids varie selon les accessoires montés. Quand le godet est vide, l'arrière de la machine est le point le plus lourd ; lorsqu'il est plein, l'avant de la machine devient plus lourd. La plupart des accessoires alourdissent l'avant de la machine.
- Abaissez les bras de la chargeuse et descendez de la plateforme.
- N'essayez pas de stabiliser la machine en posant le pied à terre. Si vous perdez le contrôle de la machine, descendez de la plateforme et éloignez-vous de la machine.
- Ne mettez pas les pieds sous la plateforme.
- Ne déplacez pas la machine, à moins d'avoir les deux pieds sur la plateforme et les deux mains posées sur les barres de référence.
- Seul l'opérateur de la machine est autorisé à monter sur la plateforme.
- N'autorisez aucune personne non qualifiée à utiliser la plateforme.
- Avant de faire marche arrière, vérifiez que la voie est libre juste derrière la machine et sur sa trajectoire.
- Descendez de la plateforme et bloquez-la en position de transport quand vous chargez ou déchargez la machine.
- Ralentissez avant de tourner. Les virages serrés peuvent entraîner la perte du contrôle de la machine, quel que soit le terrain.
- N'utilisez pas la plateforme sur les terrains accidentés et irréguliers.
- Utilisez la plateforme uniquement dans des lieux dégagés et à l'écart de tout obstacle. Si vous ne maintenez pas la plateforme à une distance suffisante des arbres, murs et autres obstacles, elle peut causer des accidents si vous faites marche arrière ou prenez des virages sans tenir compte de la géographie du terrain. Utilisez la machine uniquement dans des zones suffisamment dégagées pour vous permettre de manœuvrer la plateforme en toute sécurité.
- Ne dépassez pas la capacité nominale de fonctionnement au risque de déstabiliser et de perdre le contrôle de la machine équipée de la plateforme.
- Avant tout entretien, réparation, révision ou réglage, effectuez la procédure suivante :
  - Garez la machine sur un sol plat et horizontal.
  - Abaissez complètement les bras de la chargeuse et désengagez les commandes hydrauliques auxiliaires.
  - Serrez le frein de stationnement (selon l'équipement).
  - Coupez le moteur et enlevez la clé.
- Gardez les écrous et boulons bien serrés. Maintenez le matériel propre et en bon état de marche.
- Pour préserver les normes d'origine, n'utilisez que des pièces de rechange d'origine.
- Ne modifiez pas la plateforme et ne l'utilisez pas sur des machines non agréées.

© 2019—The Toro® Company
8111 Lyndale Avenue South
Bloomington, MN 55420

Enregistrez votre produit à www.Toro.com.

Traduction du texte d'origine (FR)
Imprimé aux États-Unis
Tous droits réservés

3430-893 A

Autocollants de sécurité et d'instruction

Des autocollants de sécurité et des instructions bien visibles par l'opérateur sont placés près de tous les endroits potentiellement dangereux. Remplacez tout autocollant endommagé ou manquant.



decal58-6520

58-6520

1. Graisser

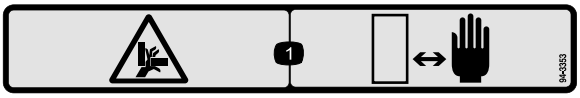

decal94-3353

94-3353

1. Risque d'écrasement des mains – n'approchez pas les mains



decal133-8061

133-8061

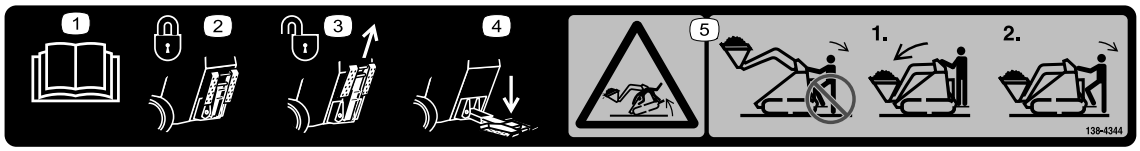

decal138-4344

138-4344

1. Lisez le *Manuel de l'utilisateur*.
2. Plateforme bloquée en position de rangement
3. Lever la plateforme pour la débloquer
4. Abaisser la plateforme de la position de déblocage pour l'utiliser
5. Risque de renversement – ne pas descendre de la plateforme quand une charge est levée ; abaisser l'accessoire, puis descendre de la plateforme.

Montage

Pièces détachées

Reportez-vous au tableau ci-dessous pour vérifier si toutes les pièces ont été expédiées.

Procédure	Description	Qté	Utilisation
1	Aucune pièce requise	–	Préparation de la machine.
2	Plateforme Boulon (½" x 1½") Écrou (½")	1 4 4	Montage de la plateforme.
3	Contrepoids Boulon (½" x 1¼") Rondelle	1 4 4	Montage du contrepoids (modèles série TX 500seulement).
4	Autocollant	1	Mise en place de l'autocollant.

Procédure	Description	Qté	Utilisation
5	Barre de référence Boulon (5/16" x ¾")	1 2	Montage de la barre de référence.

1

Préparation de la machine

Aucune pièce requise

Procédure

1. Garez la machine sur un sol plat et horizontal.
2. Abaissez les bras de la chargeuse.
3. Serrez le frein de stationnement.
4. Coupez le moteur et enlevez la clé.
5. Nettoyez la saleté et les débris sur la machine.
6. Sur les modèles série TX 400, déposez les contrepoids et leurs fixations à l'arrière de la machine et rangez-les en lieu sûr (Figure 1).

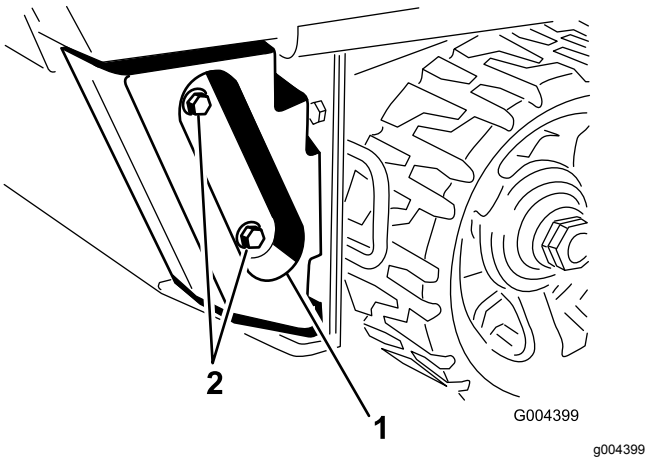

Figure 1

1. Contrepoids
2. Fixations

2

Montage de la plateforme

Pièces nécessaires pour cette opération:

1	Plateforme
4	Boulon (½" x 1½")
4	Écrou (½")

Procédure

1. Contrôlez et serrez les 2 boulons inférieurs qui fixent le panneau inférieur arrière au cadre (Figure 2).

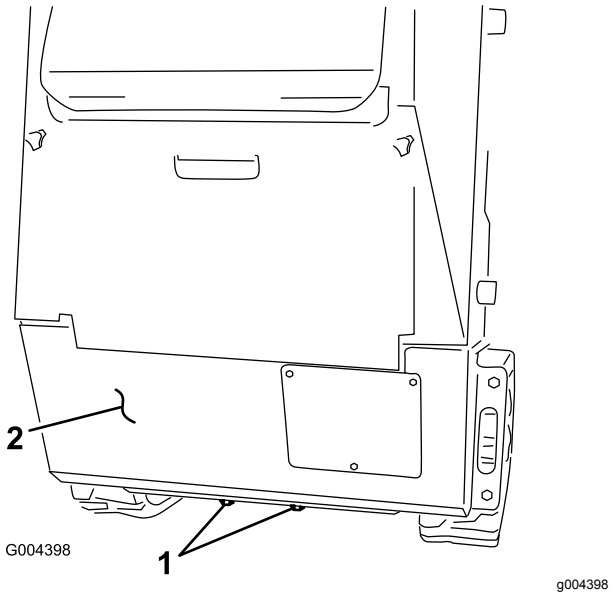

Figure 2
Modèle TX 525 montré

1. Boulons
2. Panneau arrière

2. Remplacez l'un après l'autre les 4 boulons et écrous qui fixent les côtés du panneau inférieur arrière au cadre par 4 boulons neufs (½" x 1½"), comme montré à la Figure 3.

   Remarque: Installez chaque boulon par l'avant pour maintenir le panneau arrière en position à mesure que la pression est relâchée. N'installez pas les écrous à ce stade.

   Important: **Ne déposez pas le panneau arrière.**

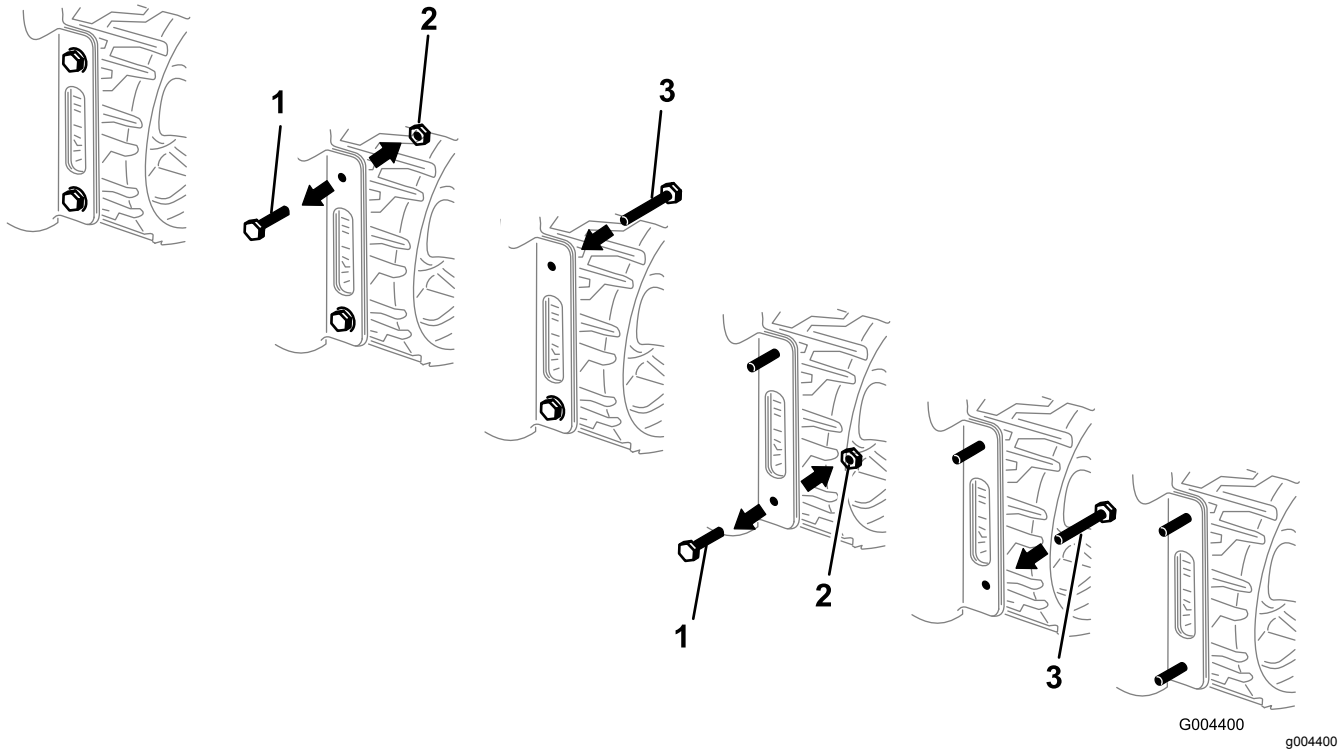

Figure 3
Côté droit du TX 525 montré

1. Boulon existant
2. Écrou
3. Boulon (½" x 1½")

3. Tirez sur la poignée de la plateforme pour allonger la plateforme (Figure 4).

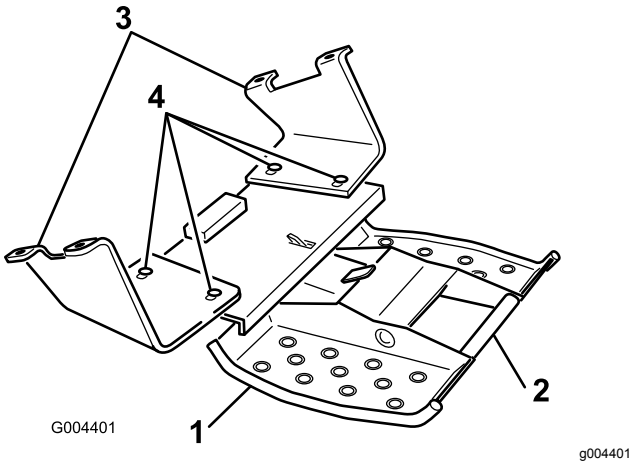

Figure 4

1. Plateforme
2. Poignée
3. Support de montage
4. Desserrer ces boulons

4. Desserrez à la main, mais ne retirez pas, les 4 boulons et écrous qui fixent la plateforme aux supports (Figure 4).
5. Placez les supports de montage sur les 4 boulons que vous avez insérés dans le panneau arrière et fixez-les avec 4 écrous (½"), comme montré à la Figure 5.

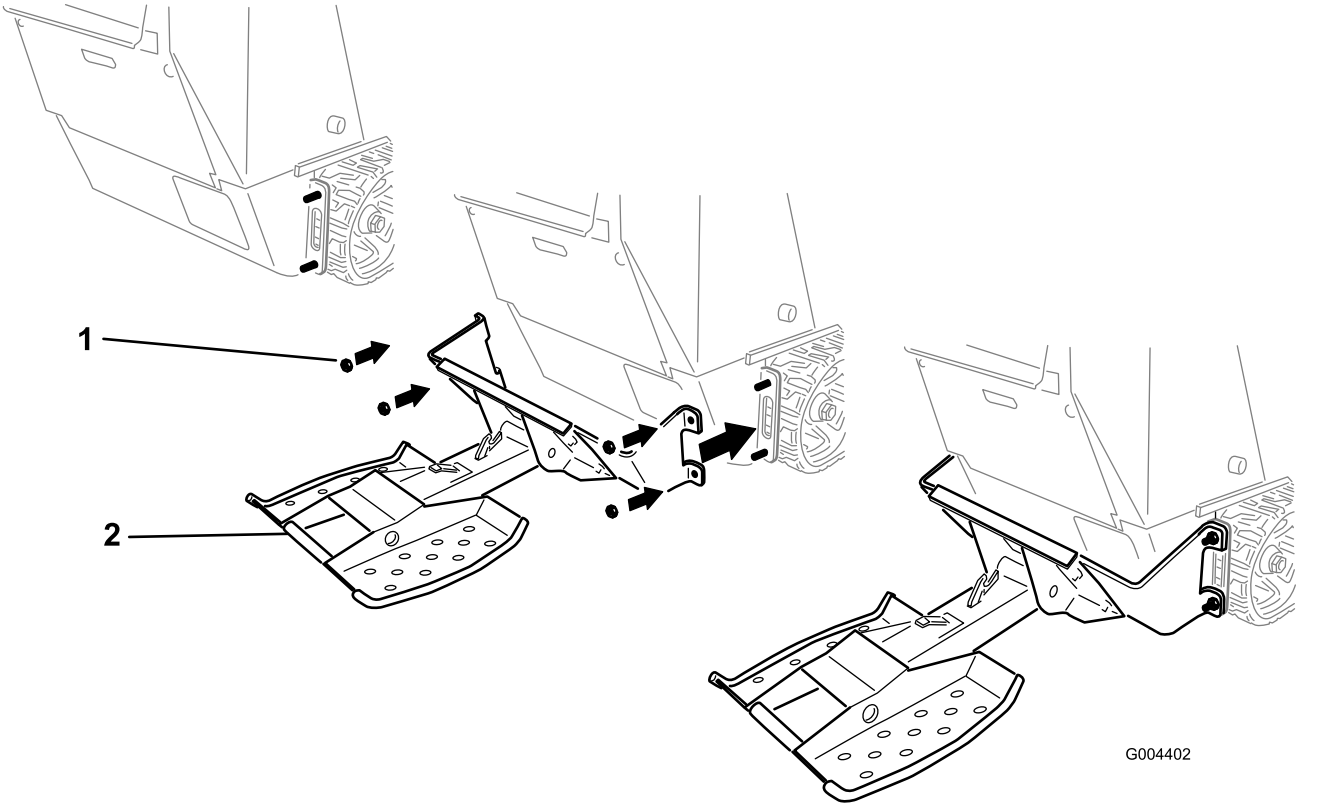

Figure 5

1. Écrou (½")
2. Plateforme

6. Serrez les écrous qui fixent la plateforme et le panneau arrière sur la machine à un couple de 91 à 113 N·m.
7. Centrez la plateforme sur la machine, puis serrez les fixations qui maintiennent la plateforme sur les supports de montage à un couple de 91 à 113 N·m.

3

Montage du contrepoids

Modèles série TX 500 seulement

Pièces nécessaires pour cette opération:

1	Contrepoids
4	Boulon (½" x 1¼")
4	Rondelle

Procédure

1. Appliquez du frein-filet sur les 4 boulons (½" x 1¼"), puis utilisez les boulons assortis de 4 rondelles pour fixer le contrepoids à l'avant de la machine (Figure 6).
2. Serrez les boulons à un couple de 73 à 89 N·m.

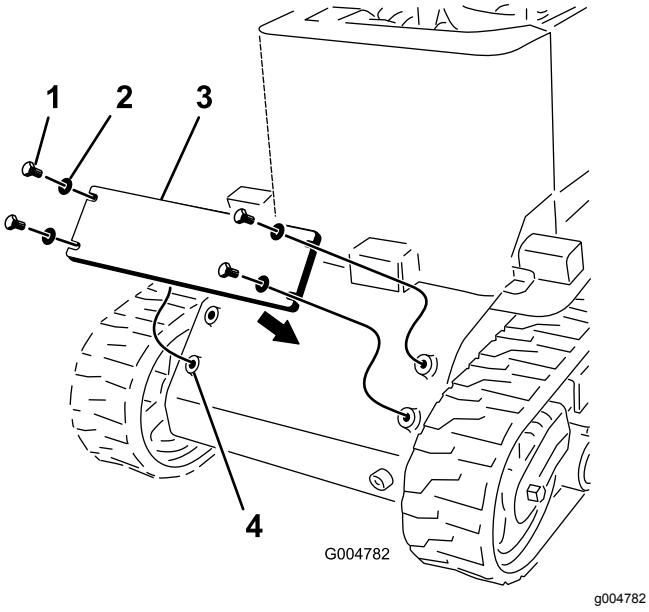

Figure 6

1. Boulon (½" x 1¼")
2. Rondelle
3. Contrepoids
4. Trous de montage

4

Mise en place de l'autocollant

Pièces nécessaires pour cette opération:

1	Autocollant

Procédure

1. Nettoyez la surface derrière la commande de déplacement afin de la débarrasser complètement de la saleté et de la graisse (Figure 7).

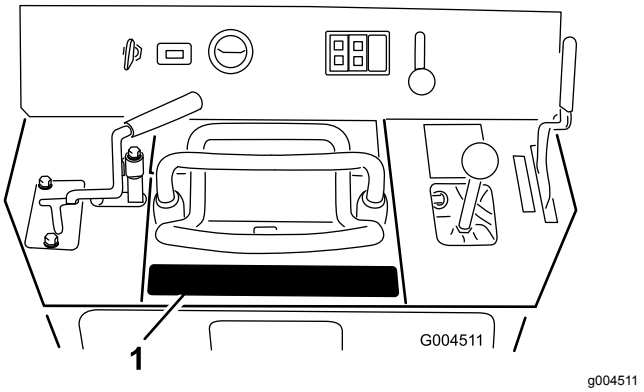

Figure 7

1. Emplacement de l'autocollant

2. Décollez la pellicule protectrice au dos de l'autocollant et apposez-le à l'emplacement indiqué à la Figure 7.

   Remarque: Pour empêcher la formation de bulles d'air sous l'autocollant, lissez-le du centre vers les bords.

5

Montage de la barre de référence

Pièces nécessaires pour cette opération:

1	Barre de référence
2	Boulon (5/16" x ¾")

Procédure

1. Déposez le couvercle d'accès arrière : voir le *Manuel de l'utilisateur* de la machine.
2. Localisez et percez 2 trous (⅜") dans le panneau de commande, sous le levier du bras de chargeuse (Figure 8).

   Remarque: Si les trous sont déjà faits, passez cette opération.

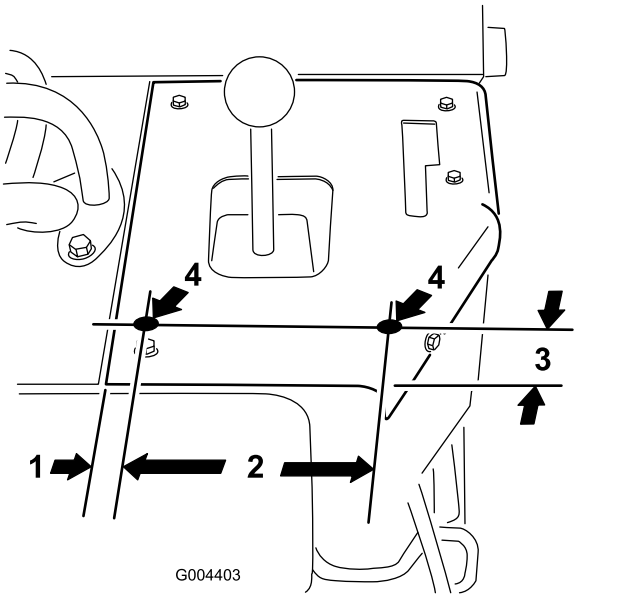

Figure 8

1. 55/64"
2. 5¾"
3. 5 cm
4. Percer des trous (⅜" de diamètre) ici

3. Fixez la barre de référence au panneau de commande en insérant 2 boulons (5/16" x ¾") par l'intérieur de la machine (Figure 9).

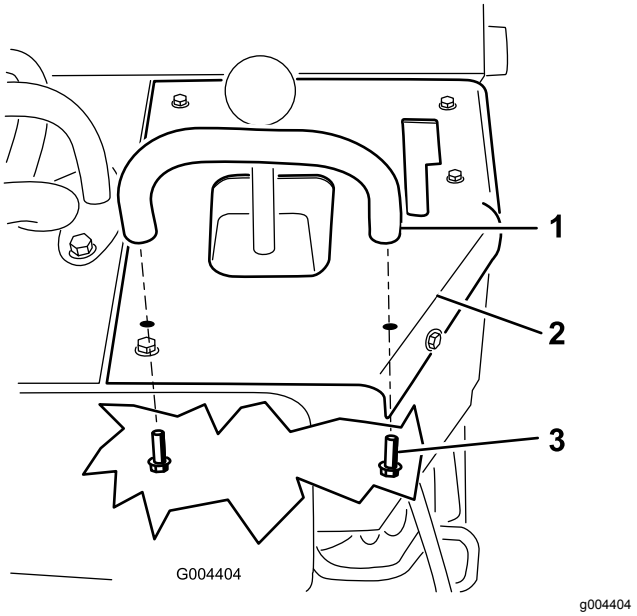

Figure 9

1. Barre de référence
2. Panneau de commande
3. Boulon (5/16" x ¾")

4. Reposez le couvercle d'accès arrière.

Utilisation

⚠ ATTENTION

Si vous descendez de la plateforme alors que les bras de chargeuse sont levés, la machine risque de basculer en avant et de vos blesser ou de blesser d'autres personnes.

Ne descendez pas de la plateforme quand les bras de chargeuse sont levés.

⚠ ATTENTION

À moins de transporter de lourdes charges ou des accessoires lourds, la plateforme avec un opérateur fait de l'arrière de la machine le côté le plus lourd.

Maintenez toujours le côté lourd de la machine en amont sur les pentes.

⚠ ATTENTION

Vous risquez de perdre l'équilibre et de vous blesser gravement en tombant de la plateforme.

N'actionnez pas les commandes à moins d'avoir les deux pieds sur la plateforme et les deux mains posées sur les barres de référence.

Rabattre la plateforme

Tirez l'arrière de la plateforme vers le haut et faites la pivoter vers la machine (Figure 10). Quand le verrou touche la plaque de montage, la plateforme glisse dans le tube et se bloque en place.

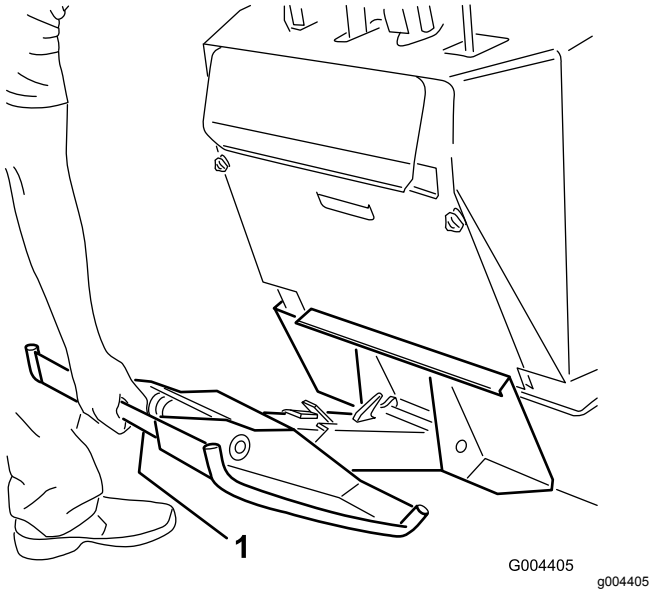

Figure 10

1. Poignée de plateforme

Déplier la plateforme

Tirez la plateforme vers le haut jusqu'à ce que le verrou se débloque, puis faites-la pivoter vers le bas (Figure 11).

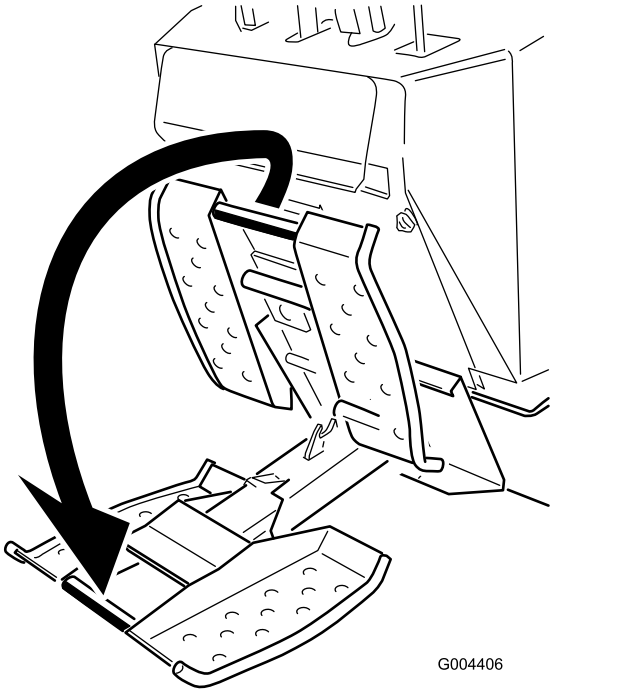

Figure 11

Utilisation de la plateforme

Montez sur la plateforme avant de démarrer la machine. Utilisez les barres de référence de la machine pour maintenir votre équilibre pendant sur la plateforme pendant le déplacement de la machine.

Immobilisez complètement la machine et serrez le frein de stationnement avant de descendre de la plateforme.

Entretien

Graissage de la plateforme

Périodicité des entretiens: À chaque utilisation ou une fois par jour (graissez immédiatement après chaque lavage).

Type de graisse : universelle

1. Garez la machine sur une surface plane et horizontale, serrez le frein de stationnement et abaissez les bras de la chargeuse.
2. Coupez le moteur et enlevez la clé.
3. Nettoyez les graisseurs avec un chiffon.
4. Raccordez une pompe à graisse à chaque graisseur (Figure 12).

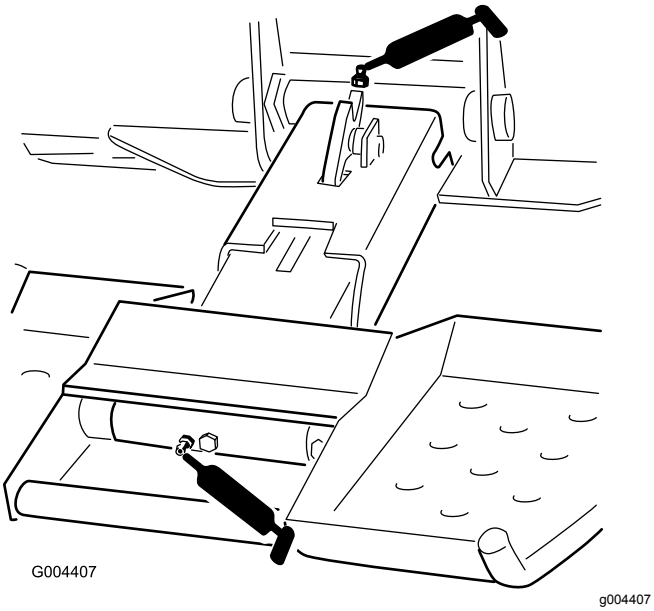

Figure 12

5. Injectez de la graisse dans les graisseurs jusqu'à ce qu'elle commence à suinter (environ 3 injections).
6. Essuyez tout excès de graisse.

Contrôle du boulon de cisaillement

Périodicité des entretiens: À chaque utilisation ou une fois par jour

Vérifiez que le boulon de cisaillement n'est pas usé, fendu ou endommagé (Figure 13). Remplacez-le s'il est endommagé.

Important: **Utilisez exclusivement un boulon de cisaillement et un écrou de rechange Toro d'origine. D'autres types de boulons peuvent ne pas fonctionner correctement et entraîner une condition dangereuse.**

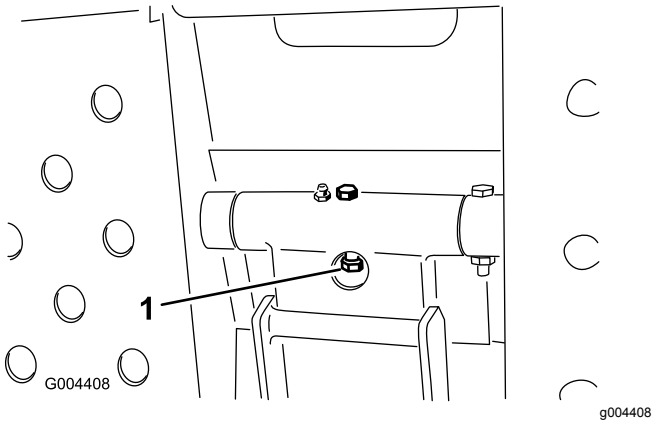

Figure 13

1. Boulon de cisaillement

Remarques:

Remarques:

Proposition 65 de Californie – Information concernant cet avertissement

En quoi consiste cet avertissement ?

Certains produits commercialisés présentent une étiquette d'avertissement semblable à ce qui suit :

AVERTISSEMENT : Cancer et troubles de la reproduction – www.p65Warnings.ca.gov.

Qu’est-ce que la Proposition 65 ?

La Proposition 65 s'applique à toute société exerçant son activité en Californie, qui vend des produits en Californie ou qui fabrique des produits susceptibles d'être vendus ou importés en Californie. Elle stipule que le Gouverneur de Californie doit tenir et publier une liste des substances chimiques connues comme causant des cancers, malformations congénitales et/ou autres troubles de la reproduction. Cette liste, qui est mise à jour chaque année, comprend des centaines de substances chimiques présentes dans de nombreux objets du quotidien. La Proposition 65 a pour objet d'informer le public quant à l'exposition à ces substances chimiques.

La Proposition 65 n'interdit pas la vente de produits contenant ces substances chimiques, mais impose la présence d'avertissements sur tout produit concerné, sur son emballage ou sur la documentation fournie avec le produit. D’autre part, un avertissement de la Proposition 65 ne signifie pas qu’un produit est en infraction avec les normes ou exigences de sécurité du produit. D'ailleurs, le gouvernement californien a clairement indiqué qu'un avertissement de la Proposition 65 « n'est pas une décision réglementaire quant au caractère « sûr » ou « dangereux » d'un produit ». Bon nombre de ces substances chimiques sont utilisées dans des produits du quotidien depuis des années, sans aucun effet nocif documenté. Pour plus de renseignements, rendez-vous sur https://oag.ca.gov/prop65/faqs-view-all.

Un avertissement de la Proposition 65 signifie qu’une société a soit (1) évalué l’exposition et conclu qu’elle dépassait le « niveau ne posant aucun risque significatif » ; soit (2) choisi d’émettre un avertissement simplement sur la base de sa compréhension quant à la présence d’une substance chimique de la liste, sans tenter d’en évaluer l’exposition.

Cette loi s’applique-t-elle de partout ?

Les avertissements de la Proposition 65 sont exigés uniquement en vertu de la loi californienne. Ces avertissements sont présents dans tout l'état de Californie, dans des environnements très variés, notamment mais pas uniquement les restaurants, magasins d'alimentations, hôtels, écoles et hôpitaux, et sur un vaste éventail de produits. En outre, certains détaillants en ligne et par correspondance fournissent des avertissements de la Proposition 65 sur leurs sites internet ou dans leurs catalogues.

Comment les avertissements de Californie se comparent-ils aux limites fédérales ?

Les normes de la Proposition 65 sont souvent plus strictes que les normes fédérales et internationales. Diverses substances exigent un avertissement de la Proposition 65 à des niveaux bien inférieurs aux limites d'intervention fédérales. Par exemple, la norme de la Proposition 65 en matière d’avertissements pour le plomb se situe à 0,5 µg/jour, soit bien moins que les normes fédérales et internationales.

Pourquoi l'avertissement ne figure-t-il pas sur tous les produits semblables ?

- Pour les produits commercialisés en Californie, l'étiquetage Proposition 65 est exigé, tandis qu’il ne l’est pas sur des produits similaires commercialisés ailleurs.
- Il se peut qu’une société impliquée dans un procès lié à la Proposition 65 et parvenant à un accord soit obligée d’utiliser les avertissements de la Proposition 65 pour ses produits, tandis que d’autres sociétés fabriquant des produits semblables peuvent ne pas être soumises à cette obligation.
- L'application de la Proposition 65 n'est pas uniforme.
- Certaines sociétés peuvent choisir de ne pas indiquer d'avertissements car elles considèrent qu'elles n'y sont pas obligées au titre de la Proposition 65 ; l'absence d'avertissements sur un produit ne signifie pas que le produit ne contient pas de substances de la liste à des niveaux semblables.

Pourquoi cet avertissement apparaît-il sur les produits Toro ?

Toro a choisi de fournir aux consommateurs le plus d'information possible afin qu'ils puissent prendre des décisions éclairées quant aux produits qu'ils achètent et utilisent. Toro fournit des avertissements dans certains cas d'après ses connaissances quant à la présence de l'une ou plusieurs des substances chimiques de la liste, sans en évaluer le niveau d'exposition, car des exigences de limites ne sont pas fournies pour tous les produits chimiques de la liste. Bien que l'exposition avec les produits Toro puisse être négligeable ou parfaitement dans les limites « sans aucun risque significatif », par mesure de précaution, Toro a décidé de fournir les avertissements de la Proposition 65. De plus, en l'absence de ces avertissements, la société Toro pourrait être poursuivie en justice par l'État de Californie ou par des particuliers cherchant à faire appliquer la Proposition 65, et donc assujettie à d'importantes pénalités.