Form No. 3430-894 Rev A

Pedana TX

Per multifunzione compatto TX

Nº del modello 22475—Nº di serie 404800000 e superiori

Nº del modello 22476—Nº di serie 404800000 e superiori

Istruzioni di installazione

⚠ AVVERTENZA

CALIFORNIA
Avvertenza norma "Proposition 65"

L'utilizzo del presente prodotto potrebbe esporre a sostanze chimiche che nello Stato della California sono considerate cancerogene e causa di anomalie congenite o di altre problematiche della riproduzione.

Sicurezza

- Assicuratevi che la pedana sia correttamente collegata alla macchina e che sia in buone condizioni operative prima dell'uso.
- **Utilizzate la macchina in salita e in discesa su pendenze con l'estremità pesante della macchina a monte.** La distribuzione del peso cambia in presenza degli accessori e degli attrezzi. Una benna vuota rende più pesante l'estremità posteriore della macchina, mentre una benna piena rende più pesante la parte anteriore. Molti altri attrezzi rendono più pesante la parte anteriore della macchina.
- Abbassate i bracci caricatori prima di scendere dalla pedana.
- Non cercate di stabilizzare la macchina mettendo un piede per terra. Se doveste perdere il controllo della macchina, scendete dalla pedana e allontanatevi dalla macchina.
- Non inserite mai i piedi sotto la pedana.
- Non spostate la macchina a meno che non vi troviate con entrambi i piedi sulla piattaforma e le vostre mani siano aggrappate alle barre di riferimento.
- Solo l'operatore della macchina è autorizzato a salire sulla pedana.
- Non consentite l'utilizzo della pedana da parte di operatori che non abbiano ricevuto una formazione.
- Guardate dietro di voi e in basso prima di fare retromarcia, per assicurarvi che il percorso sia sgombro.
- Scendete e fissate la pedana in posizione di trasferimento durante il carico e lo scarico della macchina.
- Rallentate prima di eseguire curve. Le curve brusche su qualsiasi terreno possono causare una perdita di controllo.
- Non utilizzate la pedana su terreno accidentato e disomogeneo.
- Assicuratevi di azionare la pedana in aree in cui non vi siano ostacoli nelle immediate vicinanze dell'operatore. Il mancato rispetto della corretta distanza da alberi, pareti e altre barriere potrebbe comportare infortuni durante il funzionamento in retromarcia o le sterzate della pedana se l'operatore non presta attenzione all'area circostante. Azionate l'unità solo in aree in cui vi sia spazio libero sufficiente perché l'operatore manovri la pedana in sicurezza.
- Non superate la capacità operativa nominale, dal momento che il trattorino con la pedana potrebbe divenire instabile, determinando una perdita di controllo.
- Prima di effettuare qualsiasi intervento di assistenza, riparazione, manutenzione o regolazione, effettuate le seguenti procedure:
  - Parcheggiate la macchina su terreno pianeggiante.
  - Abbassate i bracci caricatori e disinserite l'impianto idraulico ausiliario.
  - Inserite il freno di stazionamento (se in dotazione).
  - Spegnete il motore e togliete la chiave.
- Mantenete dadi e bulloni ben serrati. Mantenete l'attrezzatura pulita e in buone condizioni.
- Usate soltanto ricambi originali per garantire il mantenimento degli standard iniziali.
- Non modificate la pedana né utilizzatela su macchina non approvate.

© 2019—The Toro® Company
8111 Lyndale Avenue South
Bloomington, MN 55420

Registrate il vostro prodotto presso www.Toro.com.

Traduzione dell'originale (IT)
Stampato negli USA
Tutti i diritti sono riservati

3430-894 A

Adesivi di sicurezza e informativi

Gli adesivi di sicurezza e di istruzione sono chiaramente visibili e sono affissi accanto a zone particolarmente pericolose. Sostituite eventuali adesivi se danneggiati o mancanti.

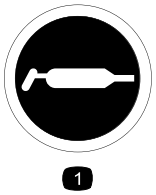

decal58-6520

58-6520

1. Grasso

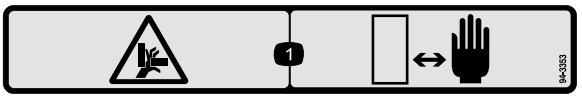

decal94-3353

94-3353

1. Pericolo di schiacciamento della mano – non avvicinate le mani.



decal133-8061

133-8061

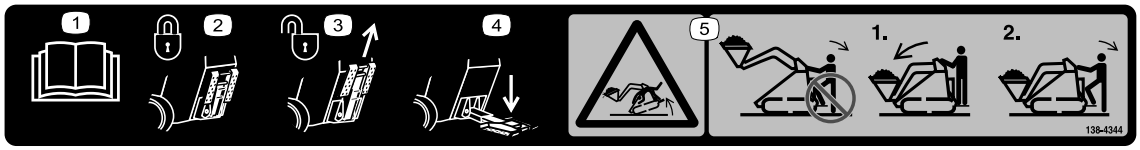

decal138-4344

138-4344

1. Leggete il *Manuale dell'operatore*.
2. Pedana bloccata in posizione di rimessaggio.
3. Sollevate la pedana verso l'alto per sbloccarla.
4. Abbassate la pedana dalla posizione di blocco per utilizzarla.
5. Pericolo di ribaltamento – Non scendete dalla pedana con un carico sollevato: abbassate l'attrezzo, quindi scendete dalla pedana.

Installazione

Parti sciolte

Verificate che sia stata spedita tutta la componentistica, facendo riferimento alla seguente tabella.

Procedura	Descrizione	Qté	Uso
1	Non occorrono parti	–	Preparazione della macchina.
2	Gruppo pedana Bullone (½" x 1-½") Dado (½")	1 4 4	Montaggio della pedana.
3	Contrappeso Bullone (½" x 1¼") Rondella	1 4 4	Montaggio del contrappeso (solo per le macchine TX 500).
4	Adesivo	1	Applicazione dell'adesivo.
5	Barra di riferimento Bullone (5/16" x ¾")	1 2	Montaggio della barra di riferimento.

1

Preparazione della macchina

Non occorrono parti

Procedura

1. Parcheggiate la macchina su terreno pianeggiante.
2. Abbassate i bracci caricatori.
3. Inserite il freno di stazionamento.
4. Spegnete il motore e togliete la chiave.
5. Lavate tutta la sporcizia e i detriti dalla macchina.
6. Per le macchine serie TX 400, rimuovete i contrappesi e i relativi dispositivi di fissaggio dalla parte posteriore della macchina e rimessateli in una posizione sicura (Figura 1).

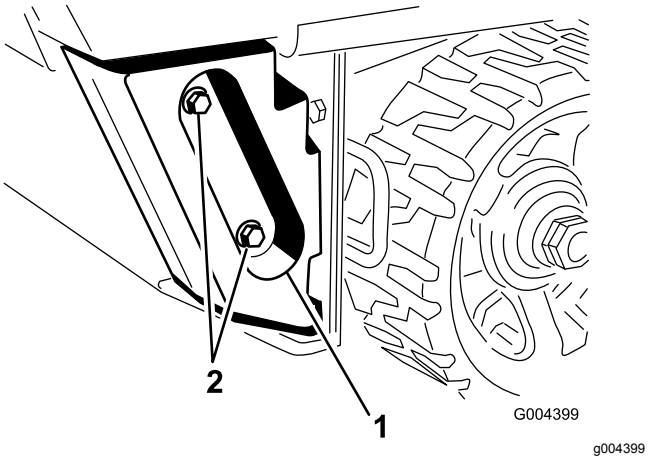

Figura 1

1. Contrappeso
2. Dispositivi di fissaggio

2

Montaggio della pedana

Parti necessarie per questa operazione:

1	Gruppo pedana
4	Bullone (½" x 1-½")
4	Dado (½")

Procedura

1. Controllate e serrate i 2 bulloni inferiori che fissano il pannello posteriore inferiore al telaio (Figura 2).

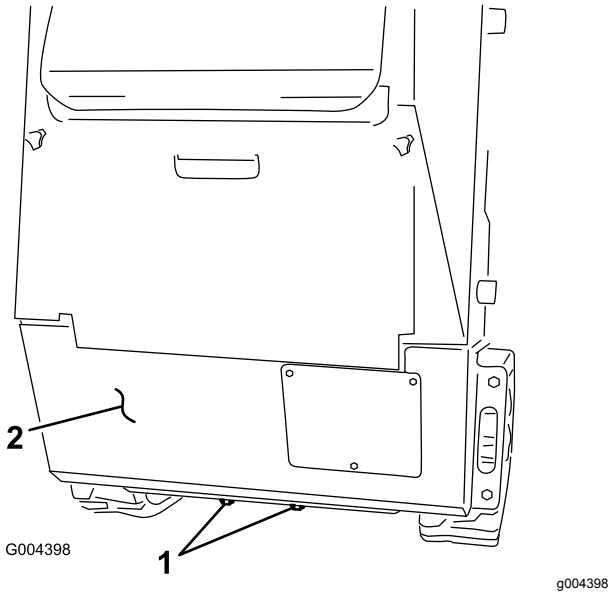

Figura 2

TX 525 illustrato

1. Bulloni
2. Telaio posteriore

2. Uno alla volta, sostituite i 4 bulloni e dadi che fissano i lati del pannello posteriore inferiore al telaio con 4 nuovi bulloni (½" x 1-½"), come mostrato nella Figura 3.

   Nota: Montate ciascun bullone dalla parte anteriore per fissare il pannello posteriore in posizione mentre viene rilasciata la pressione. Non montate i dadi in questa fase.

   Importante: **Non rimuovete il pannello posteriore.**

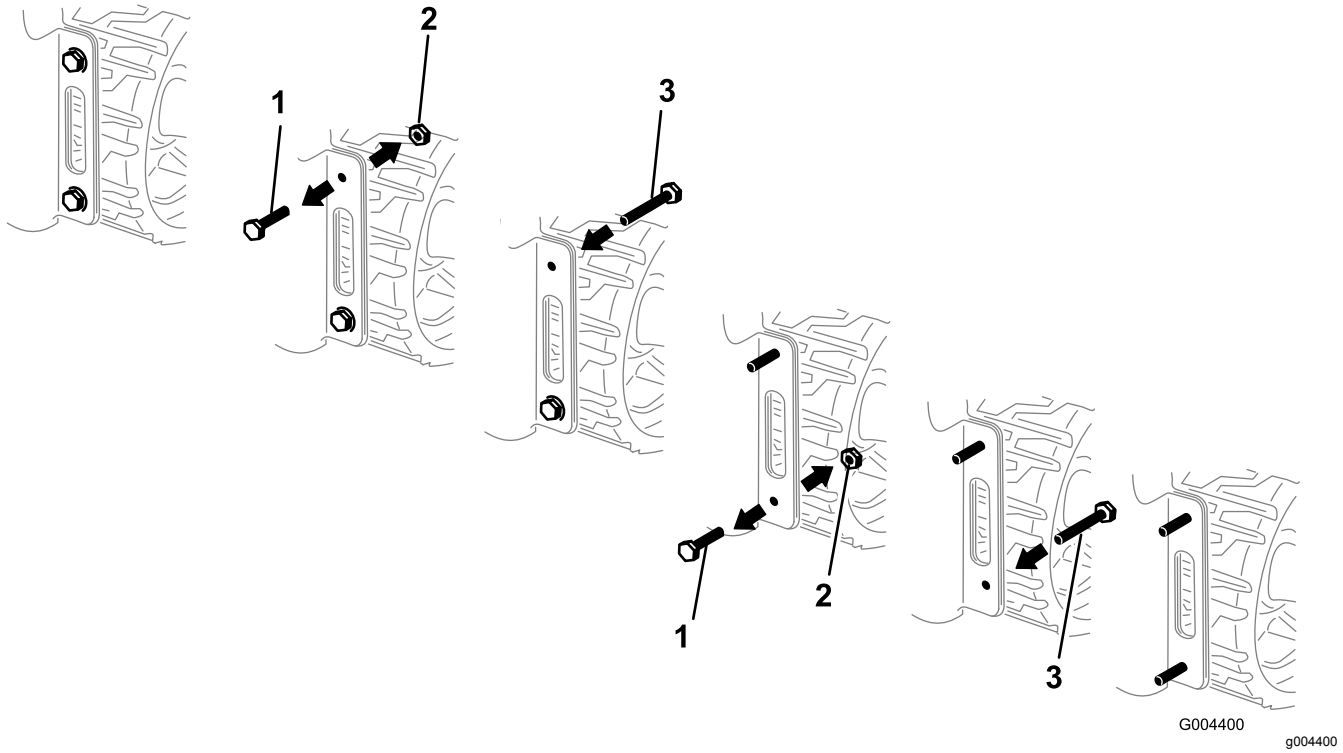

Figura 3
Lato destro di TX 525 illustrato

1. Bullone esistente
2. Dado
3. Bullone (½" x 1½")

3. Tirate verso l'alto la stegola della pedana per estendere la pedana (Figura 4).

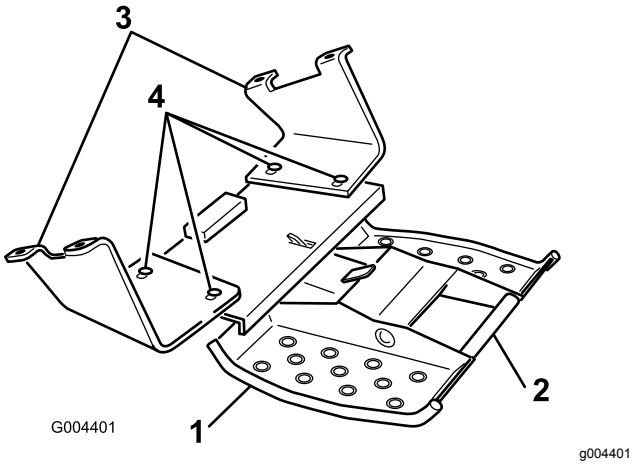

Figura 4

1. Gruppo pedana
2. Stegola
3. Staffa di montaggio
4. Allentate questi bulloni.

4. Allentate manualmente, senza rimuoverli, i 4 bulloni e dadi che fissano il gruppo pedana alle staffe di montaggio (Figura 4).
5. Montate le staffe di montaggio sui 4 bulloni inseriti nel pannello posteriore in precedenza e fissatele con 4 dadi (½"), come illustrato nella Figura 5.

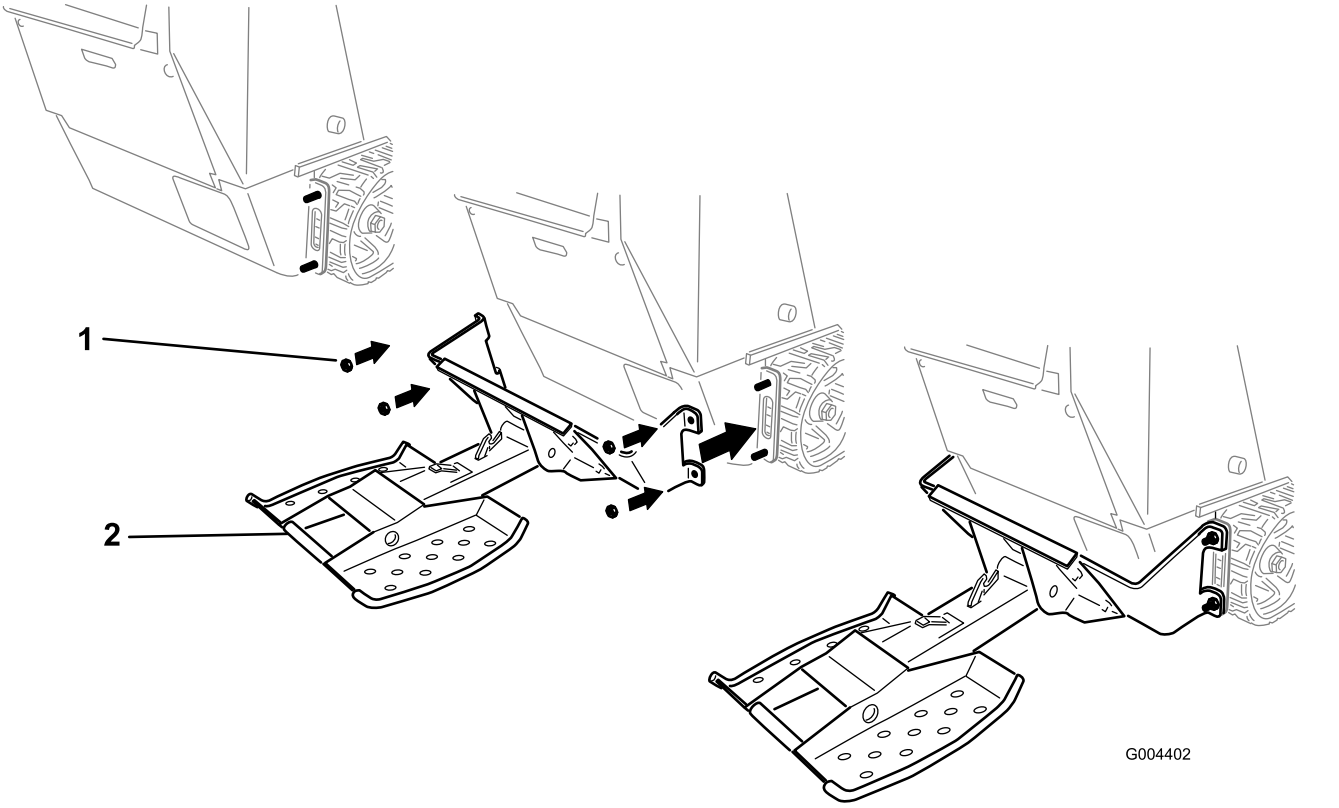

Figura 5

1. Dado (½")
2. Pedana

6. Serrate i dadi che fissano la pedana e il pannello posteriore alla macchina a una coppia di 91 - 113 N·m.
7. Allineate la pedana in modo che sia centrata sulla macchina, quindi serrate i dispositivi di fissaggio che fissano il gruppo pedana alle staffe di montaggio a una coppia di 91 - 113 N·m.

3

Montaggio del contrappeso

Solo per le macchine TX 500

Parti necessarie per questa operazione:

1	Contrappeso
4	Bullone (½" x 1¼")
4	Rondella

Procedura

1. Applicate un composto frenafiletti sui 4 bulloni (½" x 1-¼") e utilizzateli insieme a 4 rondelle per montare il contrappeso sulla parte anteriore della macchina (Figura 6).
2. Serrate i bulloni a 73 - 89 N·m.

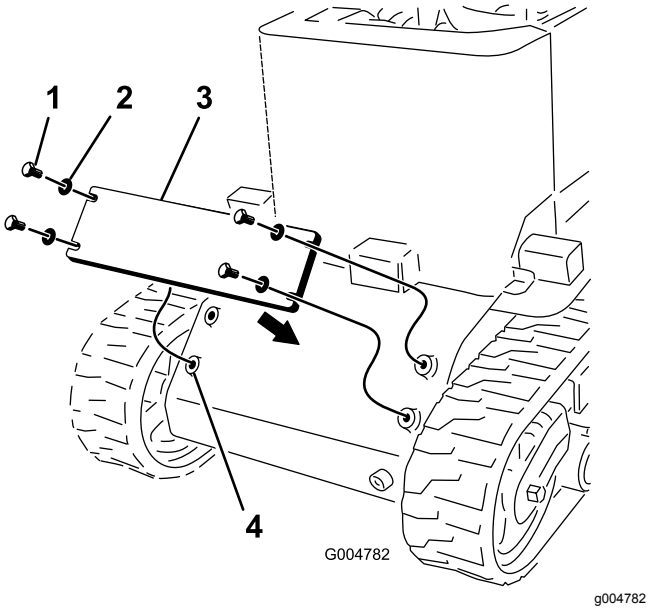

Figura 6

1. Bullone (½" x 1¼")
2. Rondella
3. Contrappeso
4. Fori di montaggio

4

Applicazione dell'adesivo

Parti necessarie per questa operazione:

1	Adesivo

Procedura

1. Pulite l'area dietro al comando della trazione, in modo che non vi sia sopra sporcizia o grasso (Figura 7).

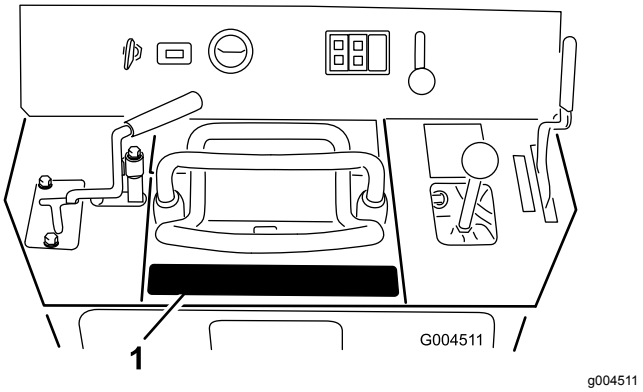

Figura 7

1. Posizione dell'adesivo

2. Rimuovete la pellicola dall'adesivo e applicatelo nella relativa posizione illustrata nella Figura 7.

   Nota: Per evitare bolle sotto l'adesivo, premetelo prima al centro, quindi sfregate verso i bordi esterni.

5

Montaggio della barra di riferimento

Parti necessarie per questa operazione:

1	Barra di riferimento
2	Bullone (5/16" x ¾")

Procedura

1. Rimuovete il coperchio di accesso posteriore; fate riferimento al *Manuale dell'operatore* per la macchina.

2. Individuate e praticate 2 fori (⅜") sul quadro di comando sotto la leva del braccio caricatore (Figura 8).

   Nota: Se i fori esistono già, saltate questo passaggio.

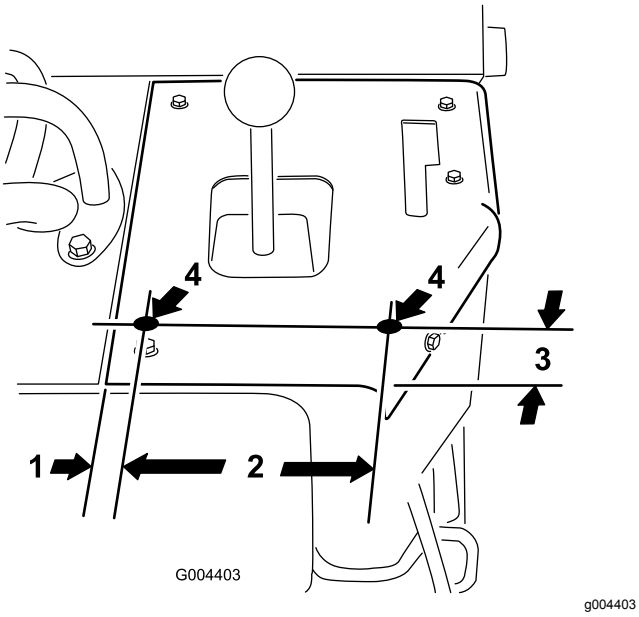

Figura 8

1. 55/64"
2. 5-¾"
3. 2"
4. Praticate i fori (diametro di ⅜") qui.

3. Fissate la barra di riferimento al quadro di comando utilizzando 2 bulloni (5/16" x ¾"), montandoli dall'interno della macchina (Figura 9).

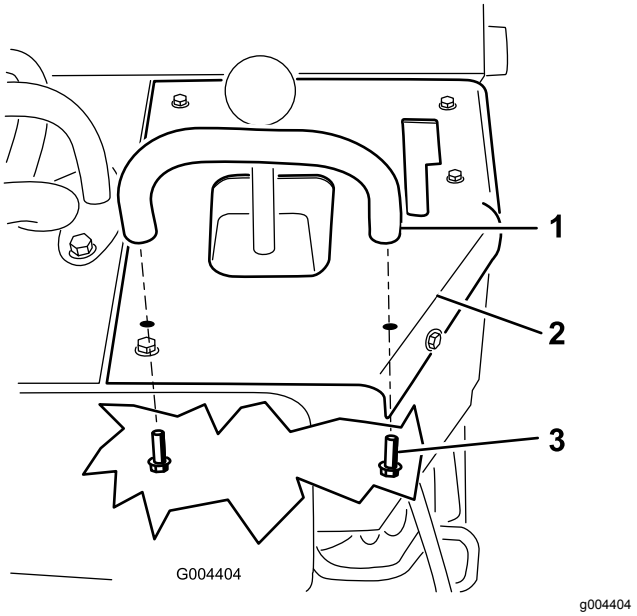

Figura 9

1. Barra di riferimento
2. Quadro di comando
3. Bullone (5/16" x ¾")

4. Montate il coperchio di accesso posteriore.

Funzionamento

⚠ AVVERTENZA

Se scendete dalla pedana con i bracci caricatori sollevati, la macchina potrebbe inclinarsi rapidamente in avanti, causando infortuni a voi o agli astanti.

Non scendete dalla pedana con i bracci caricatori sollevati.

⚠ AVVERTENZA

A meno che non trasportiate carichi o attrezzi pesanti, la pedana con un operatore rende la parte posteriore della macchina più pesante di quella anteriore.

Tenete sempre l'estremità più pesante della macchina a monte mentre lavorate in pendenza.

⚠ AVVERTENZA

Durante l'operazione potreste cadere dalla pedana e subire gravi lesioni.

Non spostate i comandi, a meno che non vi troviate con entrambi i piedi sulla pedana e le vostre mani siano aggrappate alle barre di riferimento.

Chiusura della pedana

Sollevate la parte posteriore della pedana e fatela ruotare verso la macchina (Figura 10). Quando i fermi vengono a contatto con la piastra di montaggio, la pedana scorrerà verso il basso nel tubo e si bloccherà in posizione.

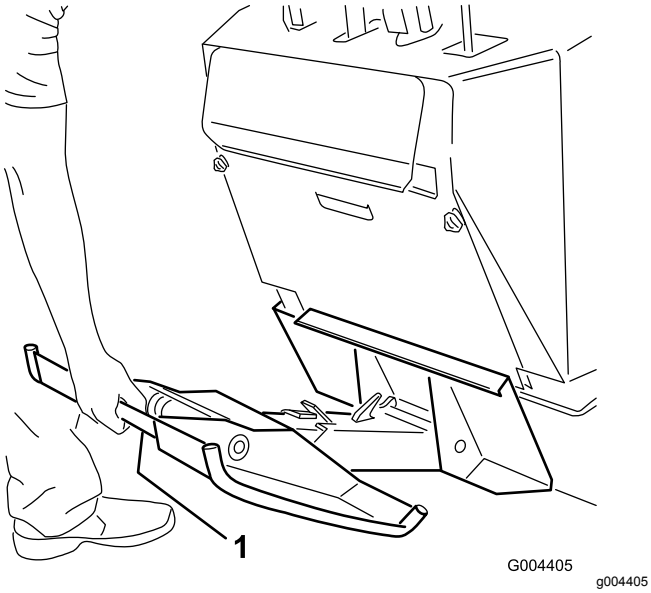

Figura 10

1. Stegola della pedana

Chiusura della pedana

Sollevate la pedana fino a quando non vengono rilasciati i fermi, quindi giratela verso l'esterno e verso il basso (Figura 11).

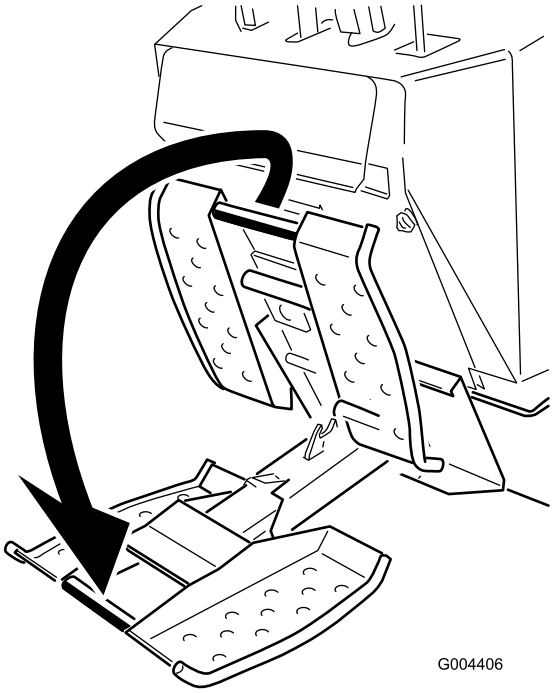

Figura 11

Utilizzo della pedana

Salite sulla pedana prima di avviare la macchina. Utilizzate le barre di riferimento sulla macchina per stabilizzarvi mentre vi trovate sulla pedana.

Fermate completamente la macchina e inserite il freno di stazionamento prima di scendere dalla pedana.

Manutenzione

Ingrassaggio della pedana

Intervallo tra gli interventi tecnici: Prima di ogni utilizzo o quotidianamente (ingrassate immediatamente dopo ogni lavaggio).

Tipo di grasso: grasso per uso generico

1. Parcheggiate la macchina su terreno pianeggiante, inserite il freno di stazionamento e abbassate i bracci caricatori.
2. Spegnete il motore e togliete la chiave.
3. Pulite i raccordi d'ingrassaggio con un cencio.
4. Collegate ad ogni raccordo d'ingrassaggio un ingrassatore a pressione (Figura 12).

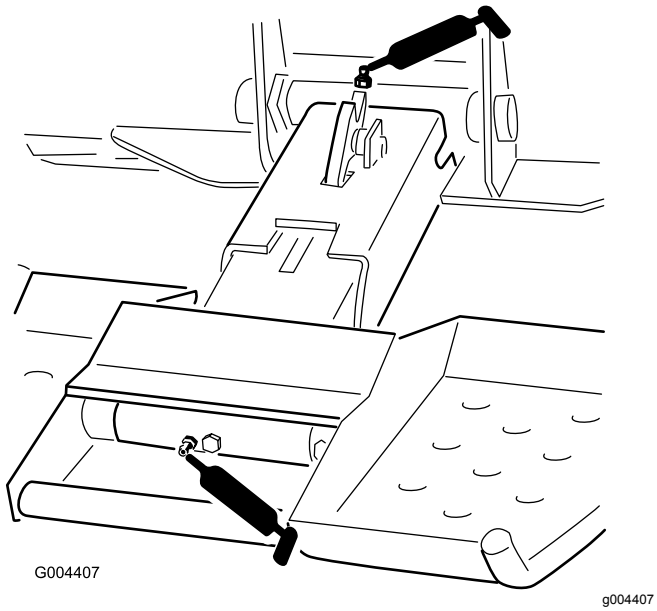

Figura 12

5. Pompate del grasso nei raccordi fino a quando non inizia a fuoriuscire (circa 3 pompate).
6. Tergete il grasso superfluo.

Controllo del bullone di sicurezza

Intervallo tra gli interventi tecnici: Prima di ogni utilizzo o quotidianamente

Controllate il bullone di sicurezza per escludere usura, crepe o danni (Figura 13). Sostituitelo se danneggiato.

Importante: **Utilizzate solo un bullone e un dado di ricambio originali Toro. Altri bulloni potrebbero non funzionare correttamente e causare condizioni non sicure.**

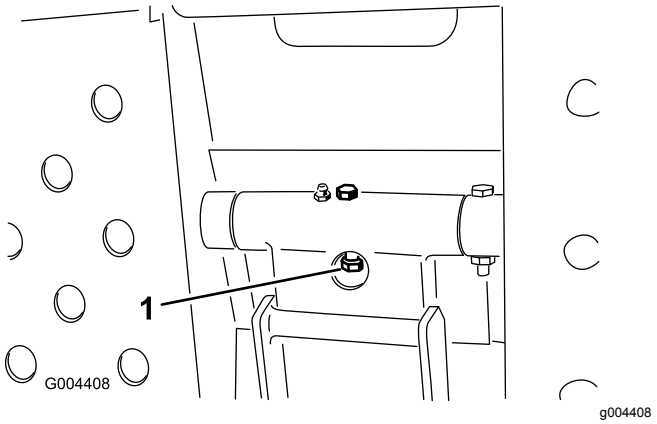

Figura 13

1. Bullone di sicurezza

Note:

Note:

Informazioni sull’avvertenza relativa alla legge della California “Proposition 65”

Che cos’è questa avvertenza?

Potreste vedere un prodotto in vendita provvisto di un’etichetta di avvertenza come questa:

AVVERTENZA Può provocare cancro e danni riproduttivi – www.p65Warnings.ca.gov.

Che cos’è la Proposition 65?

La Proposition 65 si applica a tutte le aziende che operano nello Stato della California, che vendono prodotti in California o che fabbricano prodotti che possono essere venduti o importati in California. Tale legge prevede che il Governatore della California rediga e pubblichi obbligatoriamente una lista di sostanze chimiche considerate cancerogene, causa di difetti congeniti e/o di altri danni riproduttivi. La lista, aggiornata annualmente, comprende centinaia di sostanze chimiche presenti in molti prodotti di uso quotidiano. Lo scopo della Proposition 65 è quello di informare i cittadini riguardo all’esposizione a tali sostanze.

La Proposition 65 non vieta la vendita di prodotti contenenti tali sostanze chimiche, ma impone che ogni prodotto, imballaggio o documentazione del prodotto riporti tali avvertenze. Inoltre, un’avvertenza relativa alla Proposition 65 non implica che un prodotto violi gli standard o i requisiti di sicurezza. In effetti, il governo della California ha spiegato che un’avvertenza relativa alla Proposition 65 non equivale a una decisione normativa in merito alla “sicurezza” o “mancanza di sicurezza” di un prodotto. Molte di queste sostanze chimiche vengono utilizzate in prodotti di uso quotidiano da anni senza che vi siano danni documentati. Per maggiori informazioni, visitate la pagina https://oag.ca.gov/prop65/faqs-view-all.

Se un prodotto riporta un’avvertenza prevista dalla Proposition 65, ciò significa che un’azienda 1) ha valutato il livello di esposizione e concluso che supera il “livello zero di rischio significativo”, oppure 2) ha deciso di fornire tale avvertenza basandosi sulla propria conoscenza della presenza di una sostanza indicata come rischiosa senza valutare il livello di esposizione.

Questa legge si applica ovunque?

Le avvertenze previste dalla Proposition 65 sono richieste solo ai sensi della legge californiana. Queste avvertenze sono presenti in tutta la California su un’ampia varietà di prodotti e in numerosi ambienti tra cui ristoranti, negozi di alimentari, alberghi, scuole e ospedali. Inoltre, alcuni negozi e rivenditori online mostrano le avvertenze previste dalla Proposition 65 sui propri siti web o cataloghi.

Qual è la differenza tra i limiti imposti dalla California e quelli federali?

Gli standard della Proposition 65 spesso sono più rigorosi di quelli federali e internazionali. Per varie sostanze, l’obbligo delle avvertenze previste dalla Proposition 65 scatta a livelli molto inferiori a quelli previsti dagli standard federali. Per esempio, il livello di piombo per cui è richiesta un’avvertenza secondo la Proposition 65 è di 0,5 mg al giorno, molto al di sotto degli standard federali ed internazionali.

Perché non tutti i prodotti simili riportano tale avvertenza?

- I prodotti venduti in California richiedono l’etichettatura prevista dalla Proposition 65, mentre prodotti simili venduti altrove non la richiedono.
- Un procedimento giudiziario ai sensi della Proposition 65 a carico di un’azienda potrebbe concludersi con l’obbligo per tale azienda di utilizzare le avvertenze previste da tale legge sui suoi prodotti, ma altre aziende che fabbricano prodotti simili potrebbero non avere tale obbligo.
- L’applicazione della Proposition 65 è incoerente.
- Le aziende possono scegliere di non fornire avvertenze sui loro prodotti poiché giungono alla conclusione che non sono obbligate a farlo ai sensi della Proposition 65; la mancanza dell’avvertenza su un prodotto non implica che esso sia privo di livelli analoghi delle sostanze chimiche riportate nell’elenco.

Perché Toro utilizza questa avvertenza?

Toro ha scelto di fornire il maggior numero possibile di informazioni ai consumatori così che essi possano prendere decisioni informate sui prodotti che comprano e utilizzano. In alcuni casi Toro fornisce avvertenze basandosi sulla propria conoscenza riguardo la presenza di una o più sostanze indicate come rischiose, senza valutare il livello di esposizione, poiché per non tutte le sostanze dell’elenco vengono forniti i requisiti in fatto di limiti di esposizione. Anche se il livello di esposizione connessa ai prodotti Toro può essere trascurabile o rientrare perfettamente nei limiti dell’assenza di rischio significativo, Toro ha deciso di fornire le avvertenze previste dalla Proposition 65 per un surplus di cautela. Inoltre, se Toro non fornisse tali avvertenze potrebbe essere perseguito a norma di legge dallo Stato della California o da privati che intendono applicare la Proposition 65 incorrendo in sanzioni considerevoli.