Form No. 3430-981 Rev A

Комплект фонарей

Погрузчик с набором рабочих органов TXL 2000

Номер модели 136-4890

Инструкции по монтажу

Монтаж

1

Подготовка машины

Детали не требуются

Процедура

1. Установите машину на ровной поверхности.
2. Опустите стрелы погрузчика.
3. Выключите двигатель и извлеките ключ из замка зажигания.
4. Откройте заднюю крышку доступа.
5. Установите переключатель отсоединения аккумулятора в положение OFF (ВЫКЛ.) (Рисунок 1).

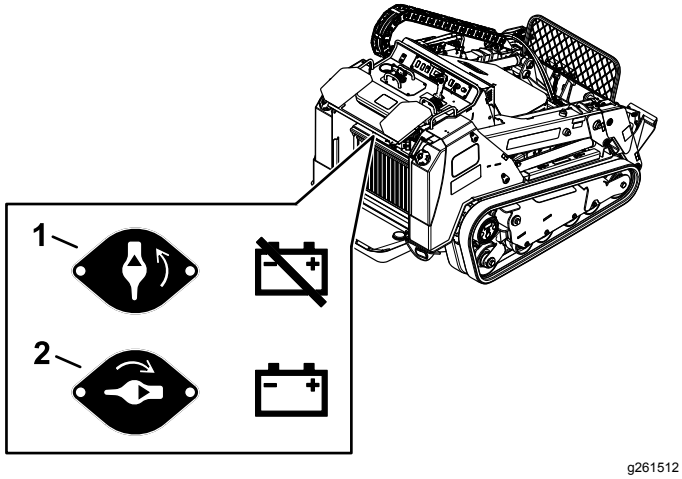

Рисунок 1

1. Переключатель отсоединения аккумулятора – положение Выкл.
2. Переключатель отсоединения аккумулятора – положение Вкл.

2

Установка фонарей

Детали, требуемые для этой процедуры:

2	Фонарь
1	Левый кронштейн фонаря
1	Правый кронштейн фонаря
1	Переключатель
2	Самонарезающий винт
2	Болт (5/16 x 1 дюйм)
2	Гайка (5/16 дюйма)

Процедура

1. Выверните 2 самонарезающих винта и снимите пластину с панели управления (Рисунок 2). Удалите пластину в отходы.

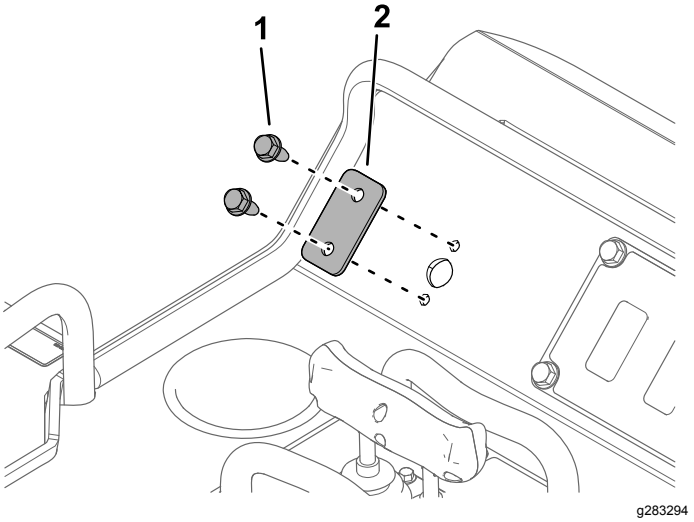

Рисунок 2

1. Самонарезающий винт (2 шт.)
2. Пластина

© 2019—The Toro® Company
8111 Lyndale Avenue South
Bloomington, MN 55420

Регистрация в www.Toro.com.

Перевод исходного документа (RU)
Напечатано в США
Все права защищены

3430-981 A

2. Закрепите левый кронштейн фонаря при помощи 2 самонарезающих винтов (Рисунок 3).

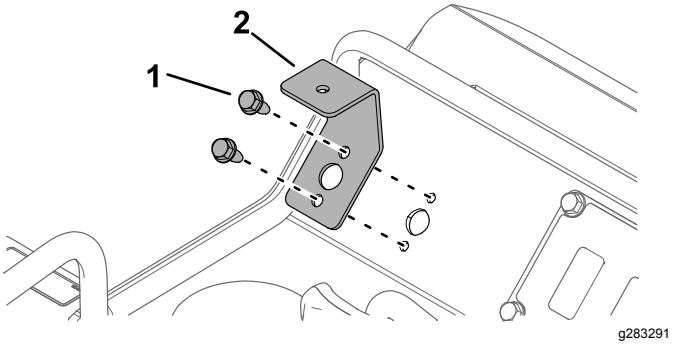

Рисунок 3

1. Самонарезающий винт (2 шт.)
2. Левый кронштейн фонаря

3. Отверните болт с шайбой и гайкой с фонаря и используйте их для крепления фонаря к кронштейну (Рисунок 4).

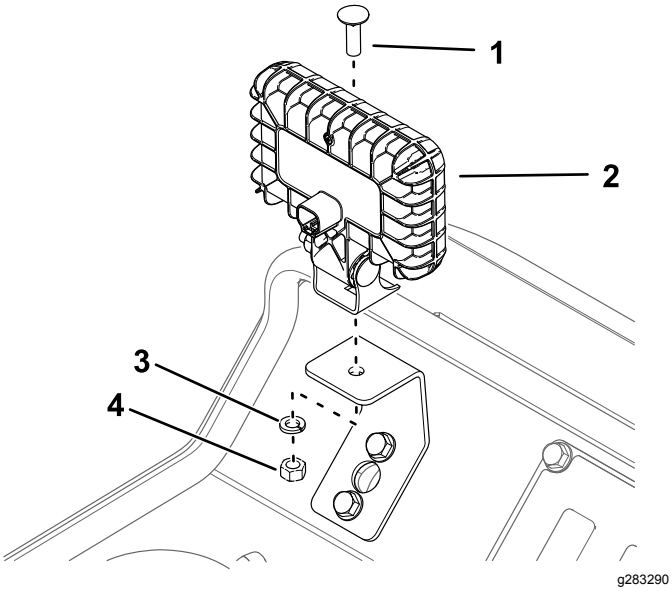

Рисунок 4

1. Болт
2. Фонарь
3. Шайба
4. Гайка

4. Установите правый кронштейн фонаря на пластину стойки при помощи 2 болтов (5/16 x 1 дюйм) и 2 гаек (5/16 дюйма), как показано Рисунок 5.

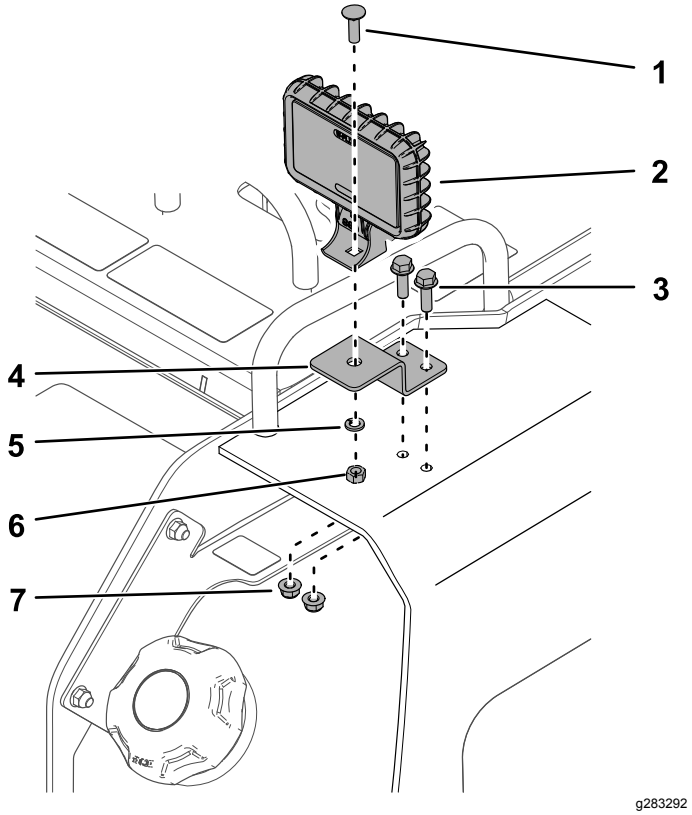

Рисунок 5

1. Болт крепления фонаря
2. Фонарь
3. Болт – 5/16 x 1 дюйм (2 шт.)
4. Правый кронштейн фонаря
5. Шайба
6. Гайка фонаря
7. Гайка – 5/16 дюйма (2 шт.)

5. Отверните болт с гайкой с другого фонаря и используйте их для крепления фонаря к кронштейну (Рисунок 5).

3

Прокладка жгута проводов

Детали, требуемые для этой процедуры:

1	Жгут проводов
2	Кабельная стяжка

Процедура

См. Рисунок 6, чтобы определить разъемы жгута проводов.

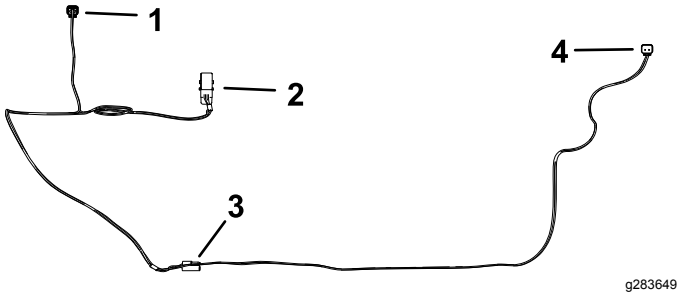

Рисунок 6

1. Разъем левого фонаря
2. Разъем переключателя
3. Разъем жгута проводов машины
4. Разъем правого фонаря

1. Отверните 4 самонарезающих болта (5/16 x ¾ дюйма) крепления плоской крышки консоли к машине (Рисунок 7).

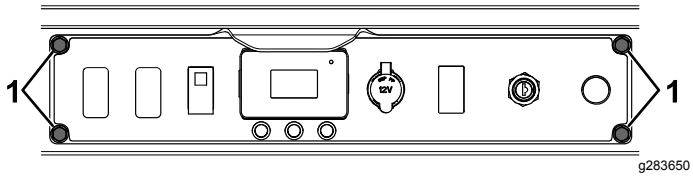

Рисунок 7

1. Самонарезающий болт (5/16 x ¾ дюйма)

2. Вытяните плоскую крышку наружу, чтобы можно было получить доступ внутрь машины.
3. Откройте заднюю крышку доступа.
4. Снимите заглушку с разъема для принадлежностей на жгуте проводов машины (P50, P75 или P76) и вставьте в этот разъем жгут проводов из комплекта (Рисунок 8).

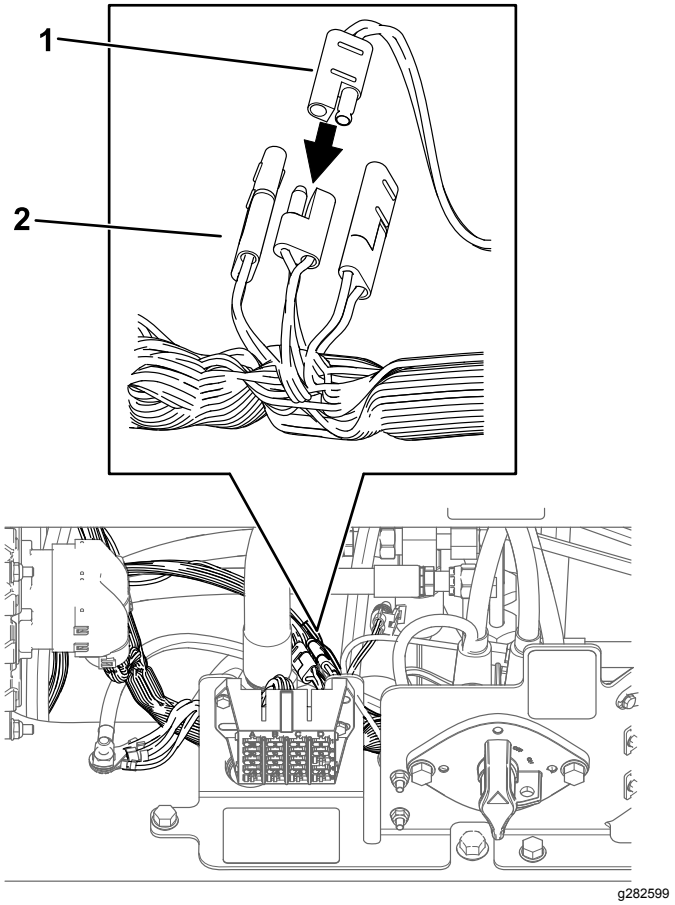

Рисунок 8

1. Жгут проводов из комплекта
2. Разъем для принадлежностей от жгута проводов машины

5. Прикрепите жгут проводов к жгуту проводов машины при помощи кабельной стяжки, установив ее рядом с разъемами.
6. Проведите разъем правого фонаря наружу из правой стороны машины, вверх к фонарю (Рисунок 9). Вставьте разъем в фонарь.

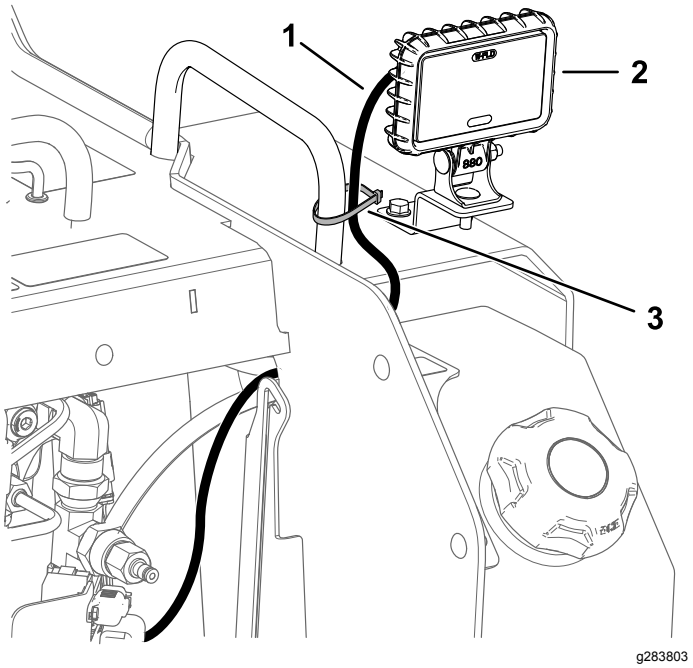

Рисунок 9

1. Жгут проводов
2. Правый фонарь
3. Кабельная стяжка

7. Прикрепите жгут проводов к поручню с помощью кабельной стяжки (Рисунок 9).
8. Проведите разъемы левого фонаря и переключателя через отверстие на левой стороне машины (Рисунок 10).

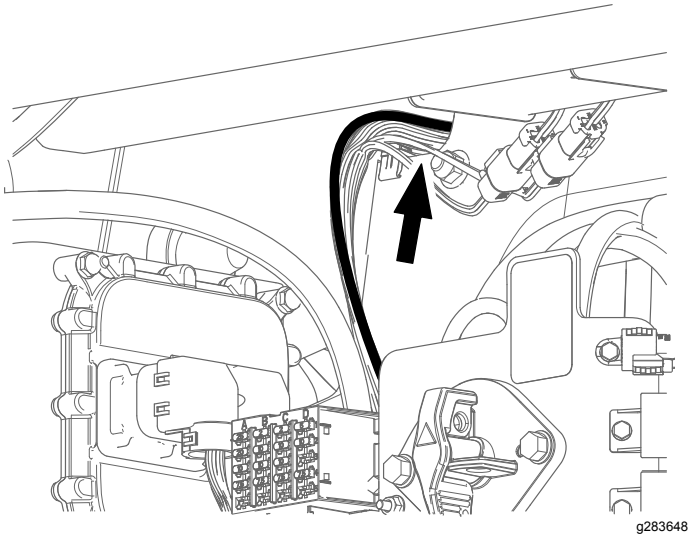

Рисунок 10

9. Используя отверстие под плоскую крышку консоли для доступа к жгуту проводов, проведите разъем левого фонаря через отверстие в левом кронштейне фонаря и подсоедините его к левому фонарю (Рисунок 11).

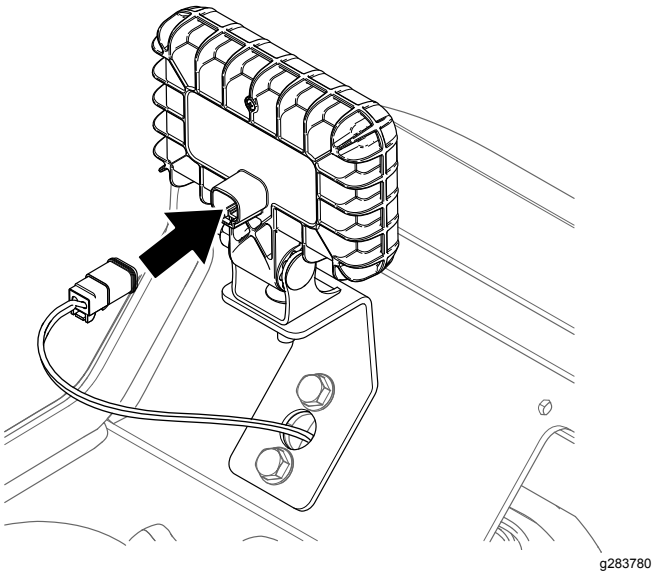

Рисунок 11

10. Удалите вторую заглушку с плоской крышки консоли и установите переключатель (Рисунок 12). Подсоедините жгут проводов к переключателю.

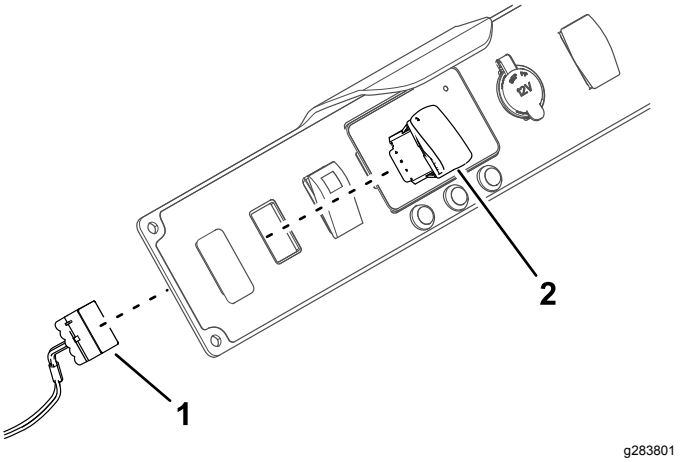

Рисунок 12

1. Разъем переключателя
2. Переключатель

11. Прикрепите плоскую крышку консоли к машине при помощи 4 ранее снятых самонарезающих болтов (Рисунок 7).

4

Установка отражателей

Детали, требуемые для этой процедуры:

2	Отражатель (2 x 3 дюйма)
2	Отражатель (1½ x 6 дюймов)

Процедура

1. Тщательно очистите поверхности в задней части машины и в передней части стрел погрузчика в местах, показанных на Рисунок 13 и Рисунок 14.
2. Прикрепите отражатели к машине.

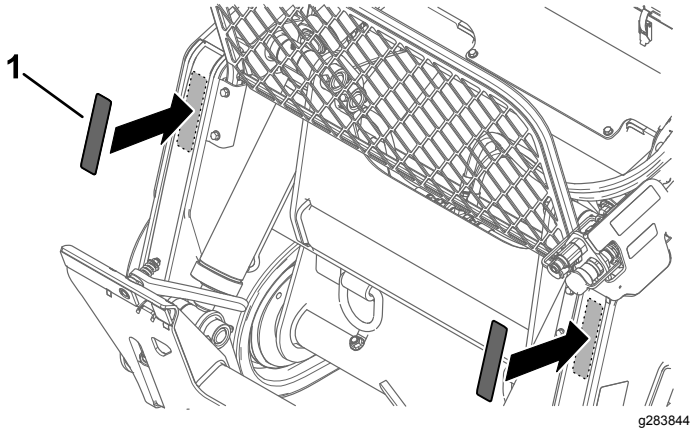

Рисунок 13

1. Отражатель (1½ x 6 дюймов)

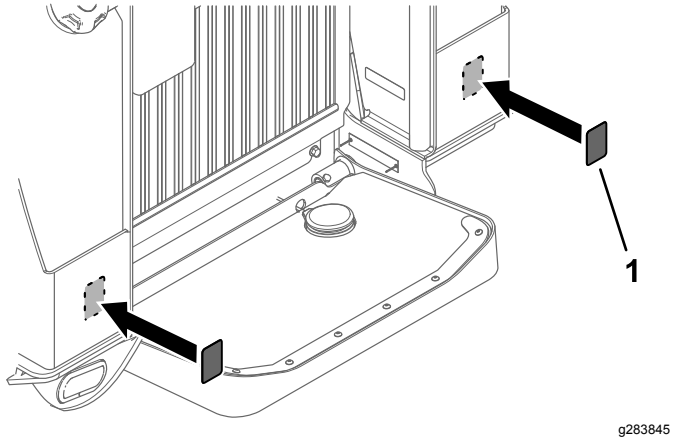

Рисунок 14

1. Отражатель (2 x 3 дюйма)

5

Завершение установки

Детали не требуются

Процедура

1. Установите переключатель отсоединения аккумулятора в положение On (Вкл.) и закройте заднюю крышку.
2. Запуск машины.
3. Используйте переключатель, чтобы убедиться в том, что фонари включаются и выключаются.

Примечания:

Примечания:



Count on it.