Form No. 3431-114 Rev A

TORO®

Count on it.

Brukerhåndbok

Workman® HDX-Auto-bruksbil

Modellnr. 07390—Serienr. 403430001 og oppover

Modellnr. 07390TC—Serienr. 403430001 og oppover

Registrer ditt produkt på www.Toro.com.
Oversettelse av originalen (NO)

CE

3431-114 A

Dette produktet er i samsvar med alle relevante europeiske direktiver. Se eget samsvarserklæringsskjema for produktet for detaljert informasjon.

Det er i strid med Californias Public Resource Code, avsnitt 4442 eller 4443, å bruke denne motoren i skogs-, busk- eller gressområder med mindre motoren er utstyrt med en fungerende gnistfanger, som definert i avsnitt 4442, eller en motor som er beregnet, utstyrt og vedlikeholdt for å unngå brann.

Den vedlagte brukerhåndboken for motoren inneholder informasjon om amerikanske miljømyndigheters (EPA) og Californias utslippskontrollreguleringer for utslippssystemer, vedlikehold og garanti. Du kan bestille nye brukerhåndbøker fra motorprodusenten.

⚠ ADVARSEL

CALIFORNIA
Proposition 65-advarsel

Staten California kjenner til at motoreksosen fra dette produktet inneholder kjemikalier som kan forårsake kreft, fosterskader eller skade forplantningsevnen på andre måter.

Batteriklemmer og -poler og tilknyttet tilbehør inneholder bly og blysammensetninger. Dette er kjemikalier som kan forårsake kreft og forplantningsskader. Vask hendene etter håndtering.

Innledning

Denne bruksbilen er hovedsakelig beregnet for transport av personer og materiallast utenfor offentlig vei. Hvis du bruker dette produktet til andre formål enn det er beregnet på, kan du utsette deg selv eller andre for fare.

Les denne håndboken nøye, slik at du lærer å bruke og vedlikeholde produktet på riktig måte og unngår person- eller produktskade. Du har ansvar for å bruke produktet på en riktig og sikker måte.

Gå til www.Toro.com for materialer for produktsikkerhet og opplæring i bruk, og informasjon om tilbehør, hjelp til å finne en forhandler eller for å registrere produktet ditt.

Hvis maskinen må repareres eller du trenger originale Toro-deler eller mer informasjon, kan du kontakte et autorisert forhandlerverksted eller Toros kundeserviceavdeling. Ha modell- og serienummer for hånden når du tar kontakt. Figur 1 viser hvor på produktet modell- og serienumrene er plassert. Skriv inn numrene i de tomme feltene.

Viktig: **Du kan skanne QR-koden på serienummermerket (hvis det finnes) med en mobil enhet for å få tilgang til garantien, deler og annen produktinformasjon.**

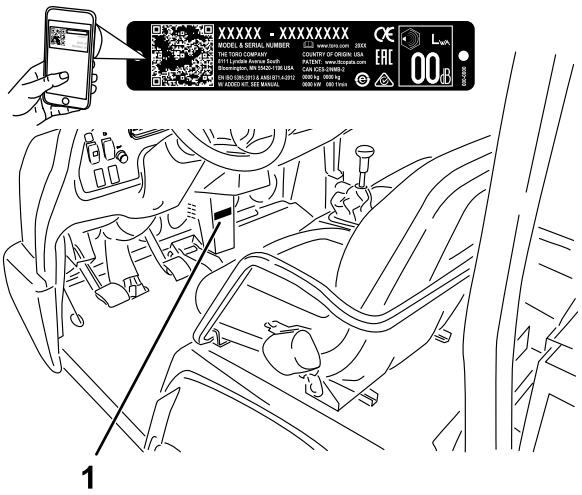

Figur 1

1. Plassering av modell- og serienummer

Modellnr. _____

Serienr. _____

Denne brukerhåndboken identifiserer potensielle farer og har sikkerhetsmeldinger som identifiseres ved hjelp av sikkerhetsvarselssymbolet (Figur 2) som advarer om farer som kan føre til alvorlig personskade eller død hvis du ikke følger anbefalte forholdsregler.

g000502

Figur 2
Sikkerhetsvarselssymbol

I tillegg brukes to ord for å utheve informasjon. **Viktig** gjør oppmerksom på spesiell mekanisk informasjon og **Obs** henviser til generell informasjon som er verdt å huske.

© 2019—The Toro® Company

Innhold

Sikkerhet 4
Generell sikkerhet 4
Sikkerhets- og instruksjonsmerker 5
Montering 10
1 Montere rattet 11
2 Koble til batteriet 11
3 Kontrollere væskenivåer og trykk i dekk 12
4 Montere veltebøylen 12
5 Koble til CVT-inntakskanalen 12
6 Kjøre inn bremsene 13
Oversikt over produktet 14
Kontroller 14
Kontrollpanel 16
Instrumentgruppe 16
Spesifikasjoner 19
Tilbehør 19
Før bruk 20
Sikkerhet før bruk 20
Utføre daglig vedlikehold 20
Kontrollere trykket i dekkene 20
Fylle drivstoff 21
Kjøre inn en ny maskin 21
Sjekke sikkerhetssperresystemet 22
Under bruk 23
Sikkerhet under drift 23
Bruke lasteplanet 24
Starte motoren 25
Kjøre maskinen 26
Stoppe maskinen 26
Slå av motoren 26
Bruke hastighetskontrollen 26
Bruke utjevningssperren 27
Bruke hydraulikkspaken 27
Etter bruk 29
Sikkerhet etter bruk 29
Transportere maskinen 29
Taue maskinen 30
Taue en tilhenger 30
Vedlikehold 31
Sikkerhet ved vedlikehold 31
Anbefalt vedlikeholdsplan 31
Vedlikeholde maskinen under spesielle driftsforhold 33
Forberedelse for vedlikehold 34
Gjøre maskinen klar for vedlikehold 34
Bruke støttepilar for lasteplan 34
Fjerne fullt plan 34
Montere fullt plan 35
Heve maskinen 36
Fjerne og montere panseret 36
Smøring 37
Smøre lagrene og hylsene 37
Vedlikehold av motor 39
Motorsikkerhet 39
Vedlikeholde luftfilteret 39
Kontrollere motoroljen 39
Kontrollere varsellampe for oljetrykk 41
Overhale tennpluggene 41
Vedlikehold av drivstoffsystem 42
Inspisere luftfilteret i karbonsylinderen 42
Skifte drivstoffilteret 42
Kontrollere drivstoffslangene og -koblingene 43
Vedlikehold av elektrisk system 43
Sikkerhet for elektrisk system 43
Vedlikeholde sikringene 43
Kaldstart av maskinen 44
Vedlikeholde batteriet 45
Vedlikehold av drivsystem 46
Kontrollere dekkene 46
Kontrollere at hjulmutterne er strammet til 46
Kontrollere at forhjulene er korrekt rettet inn 46
Vedlikeholde girkassen 47
Vedlikeholde differensial og aksler 51
Vedlikehold av kjølesystem 52
Kjølesystemsikkerhet 52
Kontrollere motorkjølevæskenivået 52
Fjerne rester fra kjølesystemet 53
Skifte kjølevæsken i motoren 53
Vedlikehold av bremser 54
Kontrollere bremsevæskenivået 54
Justere parkeringsbremsen 55
Justere bremsepedalen 55
Vedlikehold av kontrollsystem 56
Konvertere fartsmåleren 56
Vedlikehold av hydraulisk system 57
Sikkerhet for hydraulisk system 57
Overhale det hydrauliske systemet 57
Heve lasteplanet i nødstilfeller 60
Rengjøring 61
Vaske maskinen 61
Lagring 62
Lagringssikkerhet 62
Oppbevare maskinen 62
Feilsøking 63

Sikkerhet

Denne maskinen er utformet i henhold til kravene i SAE J2258 (nov. 2016).

Generell sikkerhet

Dette produktet kan forårsake personskade. Følg alltid alle sikkerhetsinstruksjoner for å unngå alvorlige skader.

- Les og forstå innholdet i denne *brukerhåndboken* før du starter maskinen. Sørg for at alle som bruker dette produktet, vet hvordan de skal bruke det og forstår advarslene.
- Vær alltid fokusert på oppgaven når du bruker maskinen. Ikke delta i aktiviteter som forårsaker distraksjoner, da dette kan føre til personskade eller materiell skade.
- Hold hender og føtter borte fra roterende deler på maskinen.
- Bruk aldri maskinen uten at alle verneplater og andre sikkerhetsanordninger sitter på plass og fungerer.
- Hold tilskuere og barn borte fra arbeidsområdet. La aldri barn få bruke maskinen.
- Stopp og slå av maskinen, og ta ut nøkkelen før du utfører service eller fyller drivstoff på maskinen.

Feilaktig bruk og vedlikehold av maskinen kan føre til personskade. For å redusere muligheten for skader må du følge disse sikkerhetsinstruksjonene og alltid være oppmerksom på sikkerhetsvarselssymbolet (⚠) som betyr Forsiktig, Advarsel eller Fare – personsikkerhetsinstruks. Hvis ikke disse instruksjonene tas hensyn til, kan dette føre til at noen blir alvorlig skadet eller drept.

Sikkerhets- og instruksjonsmerker

Sikkerhetsmerker og -instruksjoner er lett synlige for føreren og er plassert i nærheten av alle områder som representerer en potensiell fare. Skift ut alle merker som er ødelagte eller mangler.

Batterisymboler

Noen av eller alle disse symbolene finnes på ditt batteri.

1. Eksplosjonsfare
2. Ingen bål, åpne flammer eller røyk
3. Kaustisk væske/fare for brannsår
4. Bruk vernebriller..
5. Les *brukerhåndboken*.
6. Advarsel – hold tilskuere borte fra batteriet.
7. Bruk vernebriller – eksplosive gasser kan forårsake blindhet og andre skader.
8. Batterisyre kan forårsake blindhet og alvorlige brannskader.
9. Skyll straks øynene med vann og søk legehjelp.
10. Inneholder bly – må ikke kastes

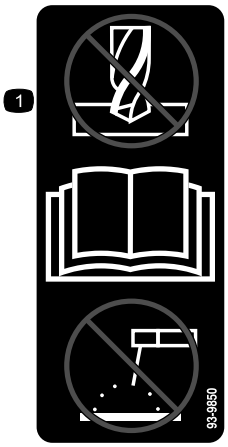

decal93-9850

93-9850

1. Må ikke repareres eller endres – les *brukerhåndboken.*

decal93-9852

93-9852

1. Advarsel – les *brukerhåndboken.*
2. Fare for knusing – monter sylinderlåsen.

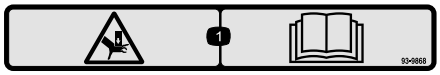

decal93-9868

93–9868

1. Advarsel, fare for knusing av hånd – les *brukerhåndboken*.

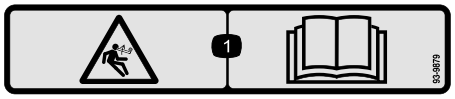

decal93-9879

93-9879

1. Lagret energifare – les *brukerhåndboken.*

decal93-9899

93-9899

1. Fare for knusing – monter sylinderlåsen.

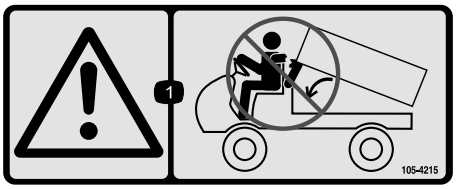

decal105-4215

105-4215

1. Advarsel – unngå klempunkter.

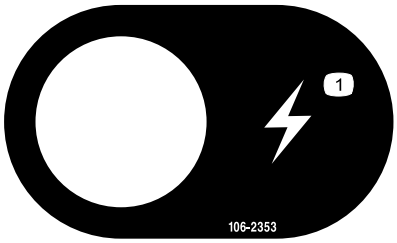

decal106-2353

106-2353

1. Stikkontakt

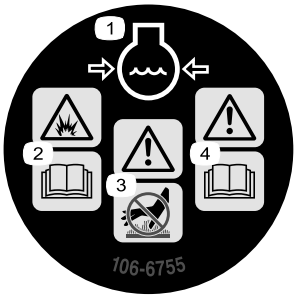

decal106-6755

106-6755

1. Kjølemiddel under trykk.
2. Eksplosjonsfare – les *brukerhåndboken.*
3. Advarsel – ikke rør den varme overflaten.
4. Advarsel – les *brukerhåndboken.*

---

decal106-7767

106-7767

1. Advarsel – les *brukerhåndboken*; ikke velt maskinen; bruk sikkerhetsbelte; len deg bort fra retningen som maskinen velter mot.

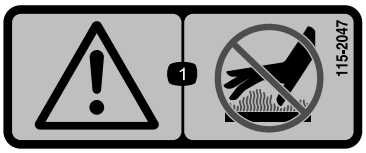

decal115-2047

115-2047

1. Advarsel – ikke rør den varme overflaten.

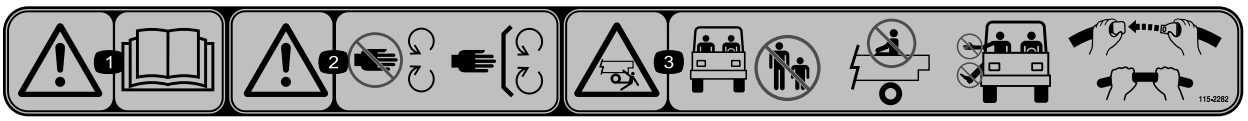

decal115-2282

115-2282

1. Advarsel – les *brukerhåndboken*.
2. Advarsel – hold deg unna bevegelige deler, behold alle sikkerhetsanordninger og verneplatene på plass.
3. Klemfare – hold tilskuere borte fra arbeidsområdet, ikke ta med passasjerer på lasteplanet, armer og ben inni kjøretøyet til enhver tid, bruk sikkerhetsbelter og håndtak.

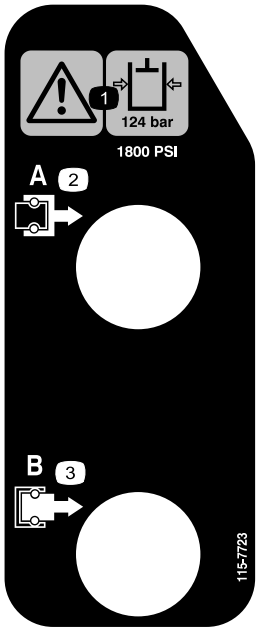

decal115-7723

115-7723

1. Advarsel – hydraulisk oljetrykk er 124 bar.
2. Kobling A
3. Kobling B

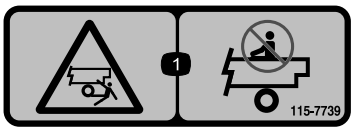

decal115-7739

115-7739

1. Fall- og klemfare – ta aldri passasjerer ombord.

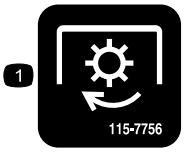

decal115-7756

115-7756

1. Hydraulikk med høy strømning – aktivert

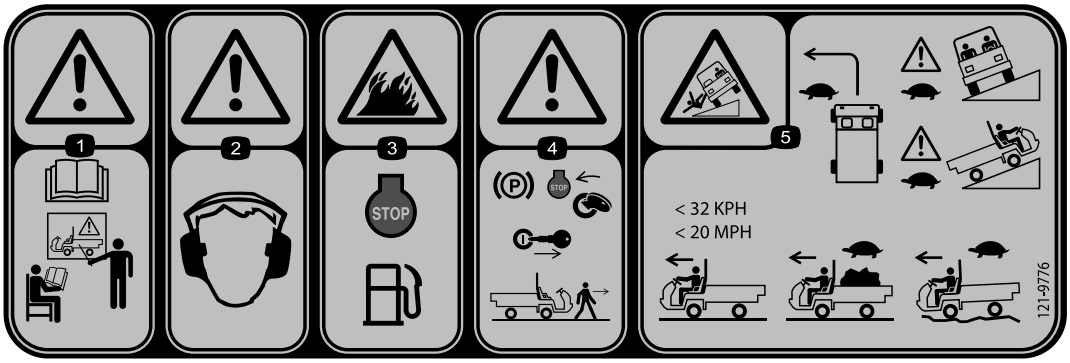

decal121-9776

121-9776

1. Advarsel – les *brukerhåndboken* og motta korrekt opplæring før bruk av maskinen.
2. Advarsel – bruk hørselsvern.
3. Brannfare – slå av motoren før du fyller drivstoff på maskinen.
4. Advarsel – sett på parkeringsbremsen, slå av motoren, og ta nøkkelen ut av nøkkelbryteren før du forlater maskinen.
5. Veltefare – kjør sakte i svinger; kjør sakte opp og over klipper; ikke overstig 32 km/t når du kjører uten last; kjør sakte når du kjører med last eller i ujevnt terreng.

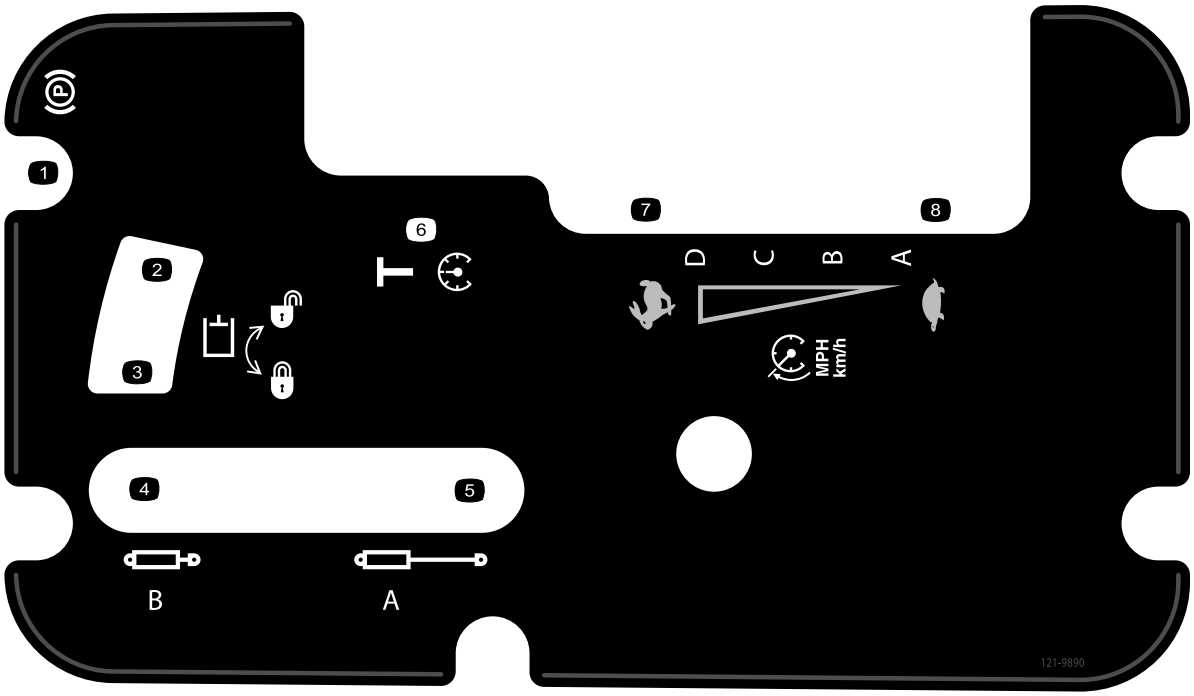

decal121-9890

121-9890

1. Parkeringsbrems
2. Hydraulisk system – lås opp
3. Hydraulisk system – lås
4. Trekk tilbake sylinder
5. Strekk ut sylinder
6. Transport
7. Hurtig
8. Sakte

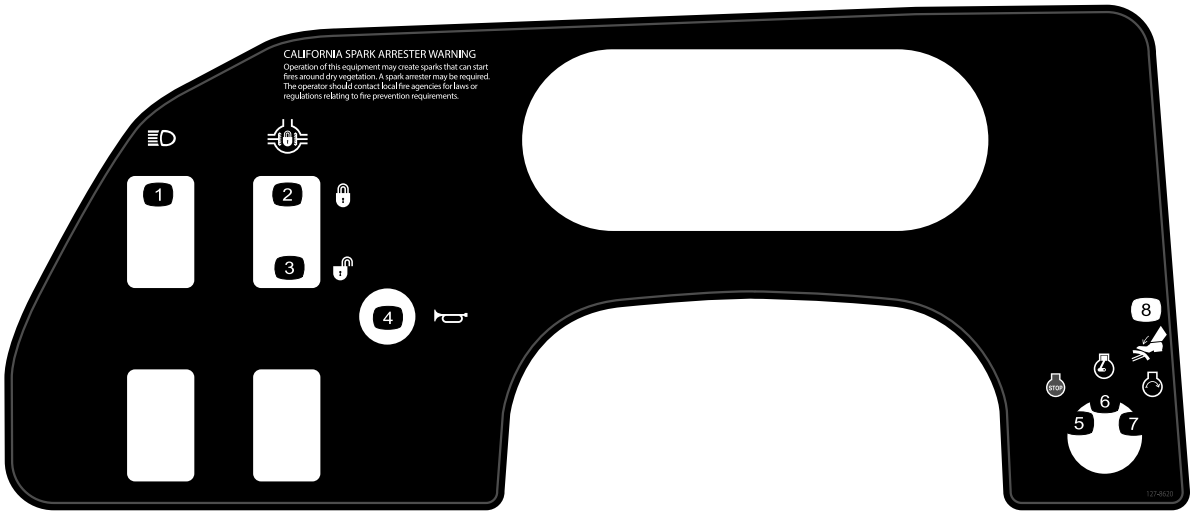

decal127-8620

127-8620

1. Frontlys
2. Utjevningssperre – sperret
3. Utjevningssperre – ikke sperret
4. Horn
5. Motor – slå av
6. Motor – kjør
7. Motor – start
8. Brems

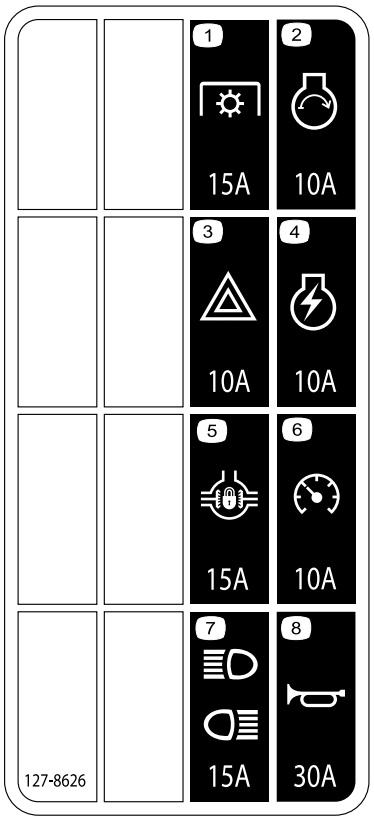

decal127-8626a

127-8626

1. Kraftuttak (15 A)
2. Start motor (10 A)
3. Varsellys (10 A)
4. Motortenning (10 A)
5. Utjevningssperre (15 A)
6. Fartsmåler (10 A)
7. Front- og baklys (15 A)
8. Horn (30 A)

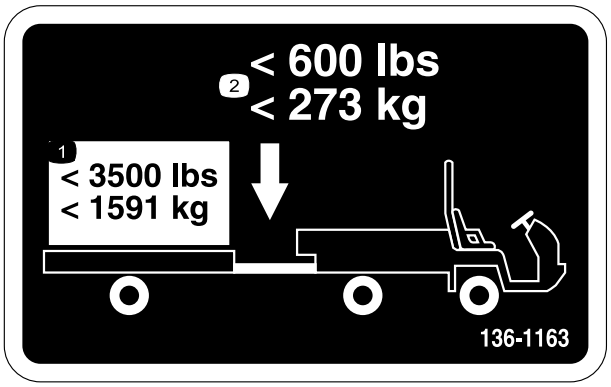

decal136-1163

136-1163

1. Ikke overstig en transportlast på 1 591 kg.
2. Ikke overstig en koblingsarmvekt på 273 kg.

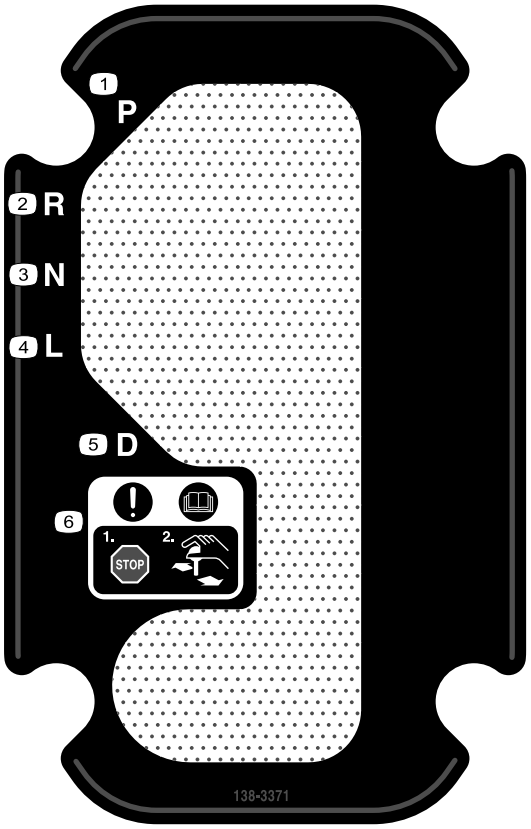

decal138-3371

138-3371

1. Parkering
2. Revers
3. Fri
4. Lav
5. Kjør
6. Advarsel – les *brukerhåndboken*. Stopp maskinen før du skifter gir.

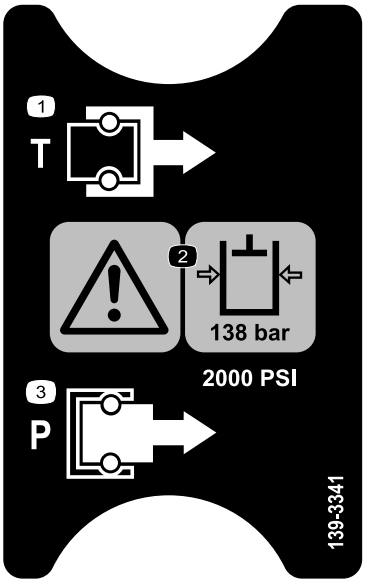

decal139-3341

139-3341

1. Tank
2. Advarsel – hydraulisk oljetrykk er 138 bar.
3. Trykk

Montering

Løse deler

Bruk diagrammet nedenfor som en sjekkliste for å kontrollere at alle delene er sendt.

Prosedyre	Beskrivelse	Ant.	Bruk
1	Ratt Deksel Skive (5/8 tomme)	1 1 1	Monter rattet (kun TC-modeller).
2	Ingen deler er nødvendige	–	Koble til batteriet (kun TC-modeller).
3	Ingen deler er nødvendige	–	Kontroller væskenivåer og trykk i dekk.
4	Veltebøyle Flenshodebolt (½ x 1¼ tomme)	1 6	Montere veltebøylen.
5	Ingen deler er nødvendige	–	Koble til CVT-inntakskanalen
6	Ingen deler er nødvendige	–	Kjør inn bremsene.

Media og ekstradeler

Beskrivelse	Ant.	Bruk
Brukerhåndbok	1	Les denne før du tar maskinen i bruk.
Opplæringsmateriale for føreren	1	Se denne før du tar maskinen i bruk.
CVT-sett 121-9853	1	Koble til CVT-inntakskanalen (kun TC-modeller)
CVT-adapter 127-8750	1	Koble til CVT-inntakskanalen (kun TC-modeller)

Merk: Bestem høyre og venstre side av maskinen fra normal bruksposisjon.

1

Montere rattet

Kun TC-modeller

Deler som er nødvendige for dette trinnet:

1	Ratt
1	Deksel
1	Skive (5/8 tomme)

Prosedyre

1. Hvis dekselet er montert, må du fjerne det fra rattet (Figur 3).
2. Fjern mutteren fra styreakselen (Figur 3).
3. Før rattet og skiven inn på rattstammen (Figur 3).
4. Fest rattet til stangen med låsemutteren, og stram den til med et moment på 27–34 N·m.
5. Monter dekselet på rattet (Figur 3).

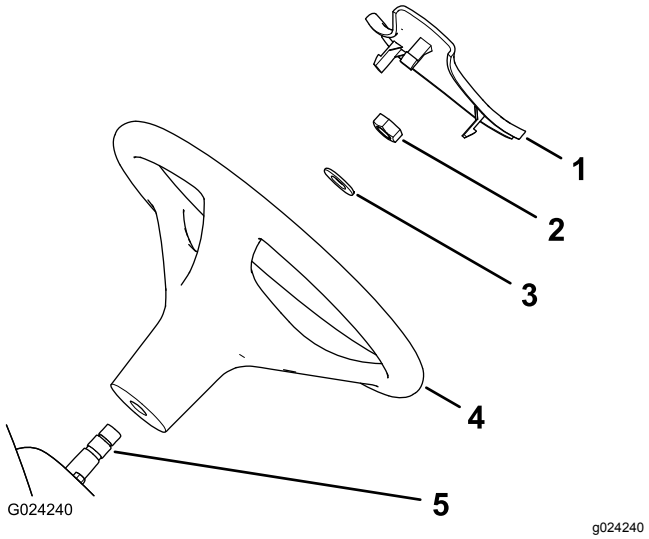

Figur 3

1. Deksel
2. Mutter
3. Skive (5/8 tomme)
4. Ratt
5. Rattstang

2

Koble til batteriet

Kun TC-modeller

Ingen deler er nødvendige

Prosedyre

⚠ ADVARSEL

Feilaktig ruting av batterikabler kan skade maskinen og kablene, samt forårsake gnister. Gnistene kan føre til at batterigassene eksploderer, noe som kan forårsake personskade.

- **Koble alltid fra den negative batterikabelen (svart) før du kobler fra den positive batterikabelen (rød).**
- **Fjern alltid den positive (røde) kabelen først.**

1. Klem batteridekselet for å løsne tappene fra batteribasen (Figur 4).

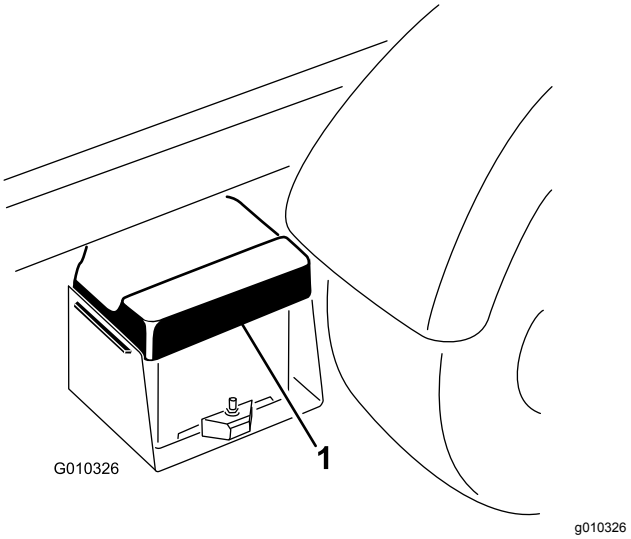

Figur 4

1. Batterideksel

2. Fjern batteridekselet fra batteribasen (Figur 4).
3. Koble den positive kabelen (rød) til den positive (+) polen på batteriet, og fest kabelen med boltene og mutrene (Figur 5).

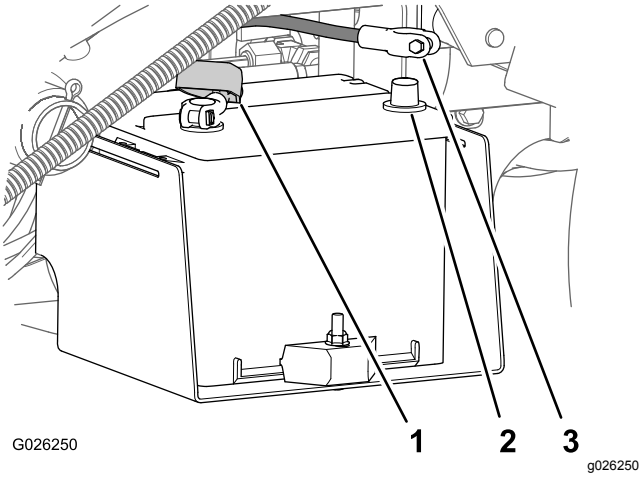

Figur 5

1. Isolatorhette (positiv batterikabel)
2. Negativ batteripol
3. Negative batterikabel (svart)

4. Skyv isolatorhetten over den positive polen.

   Merk: Isolatorhetten brukes til å hindre en mulig kobling til jord.

5. Koble den negative kabelen (svart) til den negative (-) polen på batteriet, og fest kabelen med bolter og mutre.
6. Sett batteridekselet på batterikassen (Figur 4).
7. Klem batteridekselet, innrett tappene til batteribasen og slipp batteridekselet (Figur 4).

3

Kontrollere væskenivåer og trykk i dekk

Ingen deler er nødvendige

Prosedyre

1. Kontroller motoroljenivået før og etter motoren brukes for første gang. Se Kontrollere motoroljenivået (side 39).
2. Kontroller giroljenivået før du starter motoren. Se Kontrollere giroljenivået (side 47).
3. Kontroller nivået på motorkjølevæsken før du starter motoren. Se Kontrollere motorkjølevæskenivået (side 52).
4. Kontroller bremsevæskenivået før motoren brukes for første gang. Se Kontrollere bremsevæskenivået (side 54).
5. Kontroller lufttrykket i dekkene. Se Kontrollere trykket i dekkene (side 20).

4

Montere veltebøylen

Deler som er nødvendige for dette trinnet:

1	Veltebøyle
6	Flenshodebolt (½ x 1¼ tomme)

Prosedyre

1. Smør gjengeforseglingsmiddel av middels styrke (kan fjernes ved service) på gjengene til de seks flenshodeboltene (½ x 1¼ tomme).
2. Rett inn hver side av veltebeskyttelsen med monteringshullene på hver side av maskinrammen (Figur 6).

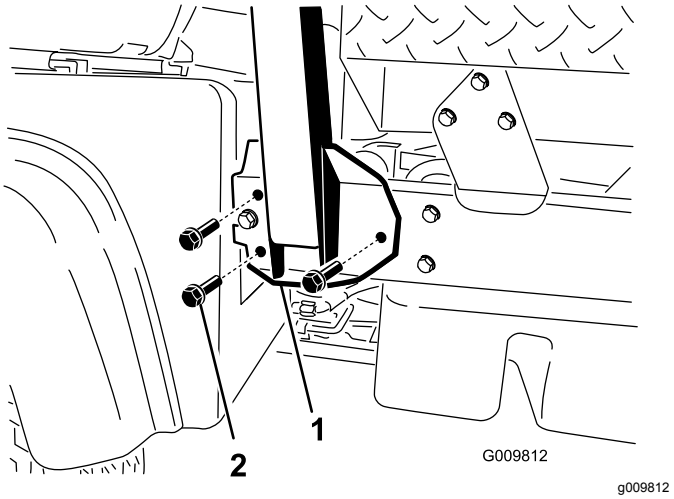

Figur 6

1. Monteringsbrakett for veltebøyle
2. Flenshodebolt (½ x 1¼tomme)

3. Fest veltebøylemonteringsbraketten til maskinrammen med tre flenshodebolter (½ x 1¼ tomme) på hver side (Figur 6).
4. Stram flenshodeboltene (½ x 1¼ tomme) til 115 Nm.

5

Koble til CVT-inntakskanalen

Ingen deler er nødvendige

Prosedyre

Viktig: **Fjern plastposen som dekker CVT-kanalenden før du starter maskinens motor.**

CVT-settet (delenr. 121-9853) og adaptersett (delenr. 127-8750) kreves for denne prosedyren.

1. Løsne slangeklemmen som fester plastposen på enden av CVT-inntaksslangen, og fjern posen.
2. Hev lasteplanet ved å utføre følgende:
   A. Sett på parkeringsbremsen.
   B. Start motoren.
   C. Flytt den hydrauliske løftespaken bakover for å heve lastekassen.
   D. Slå av motoren.
   E. Fjern støtten til planet fra lagringsbrakettene bak på veltebeskyttelsespanelet, og monter støtten på sylinderstangen til planløftesylinderen. Se Bruke støttepilar for lasteplan (side 34).
3. Innrett CVT-inntaksslangen på inntaksrørkoblingen på baksiden av veltebeskyttelsespanelet, og stram slangeklemmen (Figur 7).

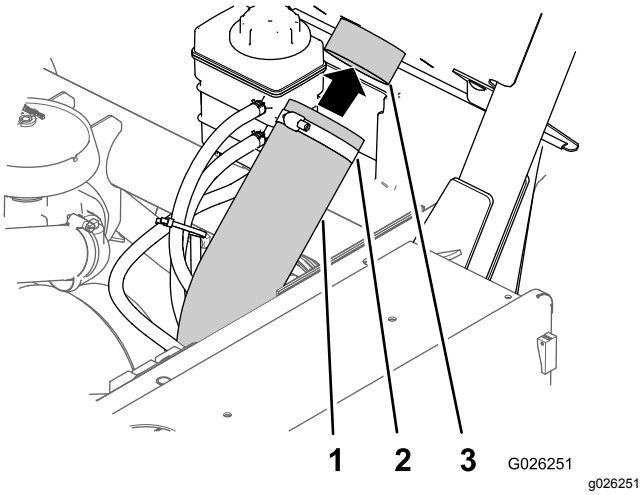

Figur 7

1. CVT-inntaksslange
2. Slangeklemme
3. Inntaksrørkobling

4. Fjern planstøtten, senk planet, slå av motoren, og fjern nøkkelen fra tenningsbryteren.

6

Kjøre inn bremsene

Ingen deler er nødvendige

Prosedyre

For å sikre optimal ytelse i bremsesystemet, må du kjøre inn bremsene før du tar maskinen i bruk.

1. Akselerer maskinen til full hastighet og brems for å stanse maskinen raskt uten å blokkere bremsene.
2. Gjenta denne prosedyren ti ganger, vent i ett minutt mellom hver gang du stopper slik at bremsene ikke overopphetes.

   Viktig: **Denne prosedyren er mest effektiv når maskinen er lastet med 454 kg.**

Oversikt over produktet

Kontroller

Gjør deg kjent med alle kontroller før du starter motoren og bruker maskinen.

Gasspedal

Bruk gasspedalen (Figur 8) til å variere bakkehastigheten til maskinen, når den er i gir. Når du trykker ned pedalen, økes turtallet og kjørehastigheten. Når du slipper opp pedalen, reduseres turtallet og kjørehastigheten.

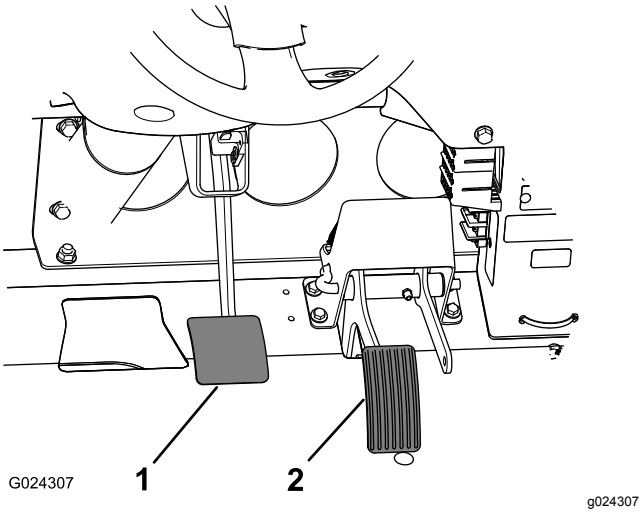

Figur 8

1. Bremsepedal
2. Gasspedal

Bremsepedal

Bruk bremsepedalen til å stanse eller senke maskinens hastighet (Figur 8).

⚠ FORSIKTIG

Hvis du bruker en maskin med slitte eller feiljusterte bremser, kan det føre til personskader.

Hvis bremsepedalen går til nærmere enn 25 mm fra gulvet i maskinen, må bremsene justeres eller repareres.

Girspak

Bruk girspaken (Figur 9) til å gire mellom **P** (PARKERING), **R** (REVERS), **N** (NØYTRAL), **L** (SAKTE FOROVER), og **D** (KJØR) bakkedrift.

Viktig: **Ikke flytt girspaken til REVERS, SAKTE eller KJØR med mindre kjøretøyet står stille, og motoren har lavt tomgangsturtall.**

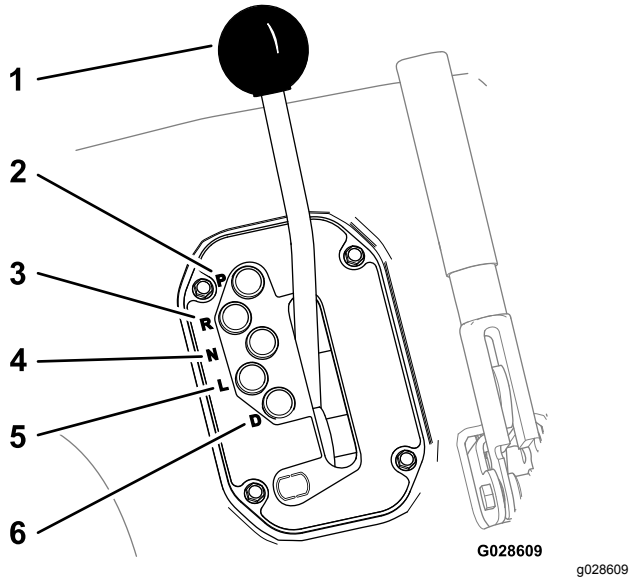

Figur 9

1. Girspak
2. **P** (parkering)
3. **R** (revers)
4. **N** (fri)
5. **L** (lavt fremover)
6. **D** (kjør)

Parkeringsbremsespak

Når du stopper motoren, må du sette på parkeringsbremsen (Figur 10), for å hindre at maskinen beveger seg ved et uhell. Påse at parkeringsbremsen er koblet inn hvis maskinen er parkert i en bratt bakke.

- For å aktivere parkeringsbremsen trekker du parkeringsbremsespaken bakover.
- Frigjør parkeringsbremsen ved å skyve spaken fremover.

  Merk: Deaktiver parkeringsbremsen før du flytter maskinen.
- Hvis du parkerer i en bratt skråning, sett giret til **P** (PARKERING) og sett på parkeringsbremsen. Plasser blokker på den siden av hjulene som vender nedover.

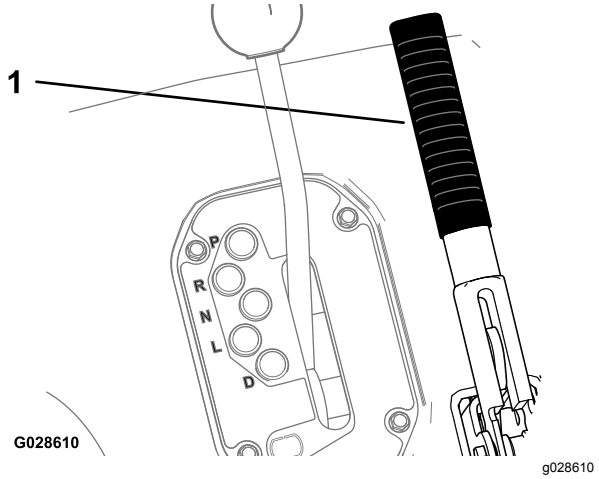

Figur 10

1. Parkeringsbremsespak

Hydraulisk løftespake

Den hydrauliske heisen hever og senker planet. Flytt den hydrauliske løftespaken bakover for å heve planet og forover for å senke det (Figur 11).

Viktig: **Når du senker lasteplanet, må du holde spaken i fremoverstilling i 1–2 sekunder etter at lasteplanet kommer i berøring med understellet. Dette låser lasteplanet i den senkede stillingen. Ikke hold den hydrauliske heisen i hevet eller senket stilling i mer enn fem sekunder etter at sylinderne har sluttet å bevege seg.**

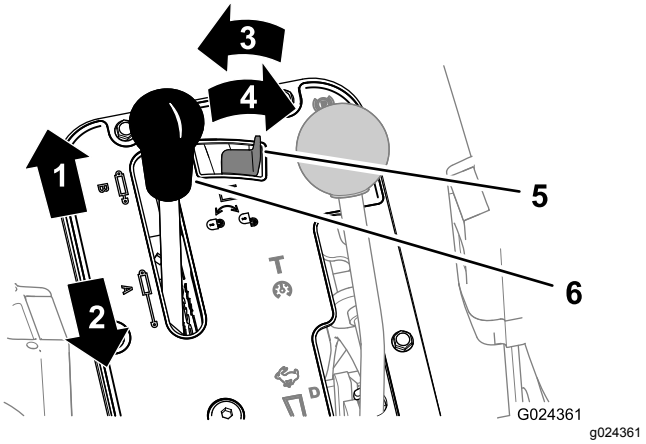

Figur 11

1. Senk lasteplanet
2. Hev lasteplanet
3. Låst
4. Ulåst
5. Hydraulisk lås
6. Hydraulisk løftespak

Hydraulisk lås

Den hydrauliske låsen låser heisespaken, slik at de hydrauliske sylinderne ikke fungerer når maskinen ikke er utstyrt med et lasteplan (Figur 11). Den låser også løftespaken i PÅ-stilling når du bruker hydraulikken for tilbehør.

Hastighetsspak

Bruk hastighetsspaken (Figur 12) til å velge én av de fire arbeidshastighetene for presis kontroll av maksimal kjørehastighet eller en transporthastighet for å flytte maskinen mellom jobbsteder.

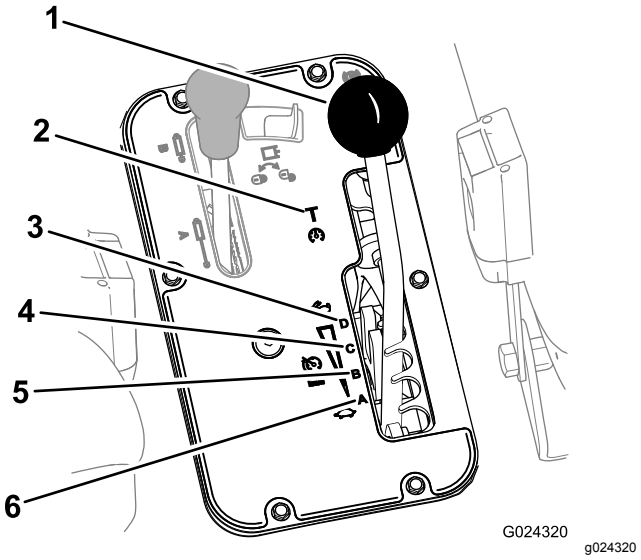

Figur 12

1. Hastighetsspak
2. **T** (transport)
3. **D** (høyt intervall)
4. **C** (middels til høyt intervall)
5. **B** (middels til lavt intervall)
6. **A**(lavt intervall)

Kontrollpanel

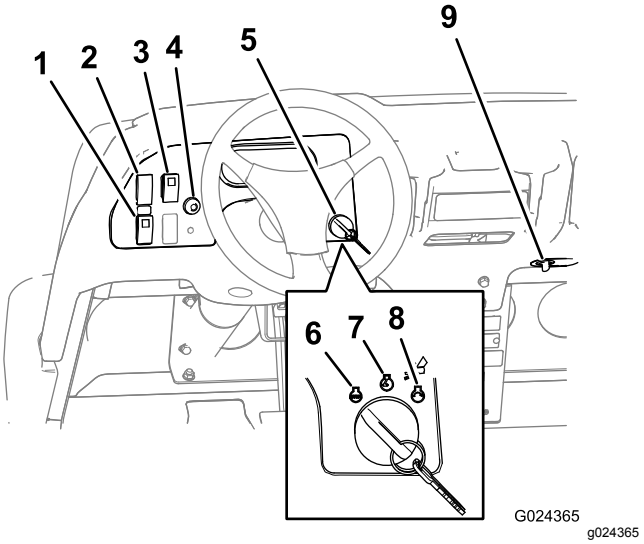

Figur 13

1. Bryter for hydraulikk med høy strømning (kun TC-modeller)
2. Lysbryter
3. Utjevningsbryter
4. Hornknapp (kun TC-modeller)
5. Nøkkelbryter
6. Av
7. På
8. Start
9. Stikkontakt

Hydraulikksett med høy strømning

Kun TC-modeller

Trykk bryteren ned for starte hydraulikken med høy gjennomstrømning, og trekk bryteren opp for å slå av hydraulikken (Figur 13).

Merk: Bryteren for hydraulikk med høy strømning må stå i AV-stilling for å starte motoren.

Lysbryter

Trekk lysbryteren (Figur 13) for å slå frontlysene på eller av.

Utjevningssperrebryter

Med utjevningssperrebryteren kan du sperre bakakselen for økt trekkraft. Trekk ned utjevningssperrebryteren (Figur 13) for å slå utjevningssperren på eller av.

Merk: Du kan aktivere og deaktivere utjevningssperren mens kjøretøyet er i bevegelse.

Hornknapp

Kun internasjonale modeller

Hornknappen er plassert på kontrollpanelet (Figur 13). Trykk på hornknappen for å aktivere hornet.

Nøkkelbryter

Nøkkelbryteren (Figur 13) brukes til å starte og stoppe motoren. Hvis du vil stanse motoren, vrir du nøkkelen mot urviseren til AV-stillingen.

Nøkkeltenningen har tre stillinger: AV, KJØR og START. Vri deretter nøkkelbryteren med urviseren til START-stillingen for å starte motoren. Slipp nøkkelbryteren når motoren starter. Nøkkelbryteren går automatisk til PÅ-stillingen.

Stikkontakt

Bruk stikkontakten (Figur 13) for å tilføre 12 V strøm til valgfritt elektrisk tilbehør.

Instrumentgruppe

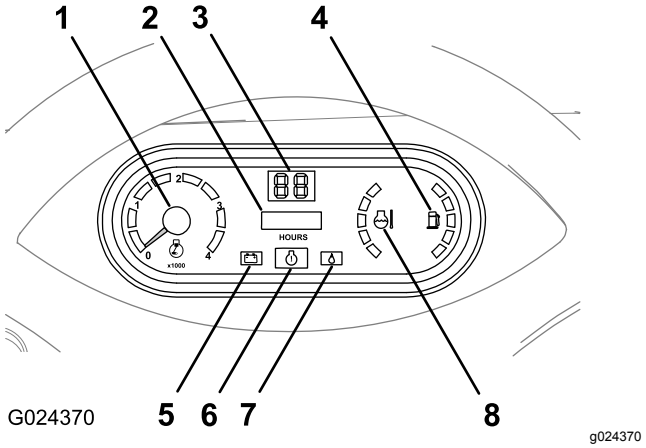

Figur 14

1. Turteller
2. Timeteller
3. Fartsmåler
4. Drivstoffmåler
5. Ladeindikatorlys
6. Sjekk motor-lys
7. Indikatorlampe for lavt oljetrykk
8. Temperaturmåler for kjølemiddel

Turteller

Turtelleren viser motorens hastighet (Figur 14).

Merk: Hvitt triangel indikerer ønsket motorhastighet for 540 o/min kraftuttaksdrift.

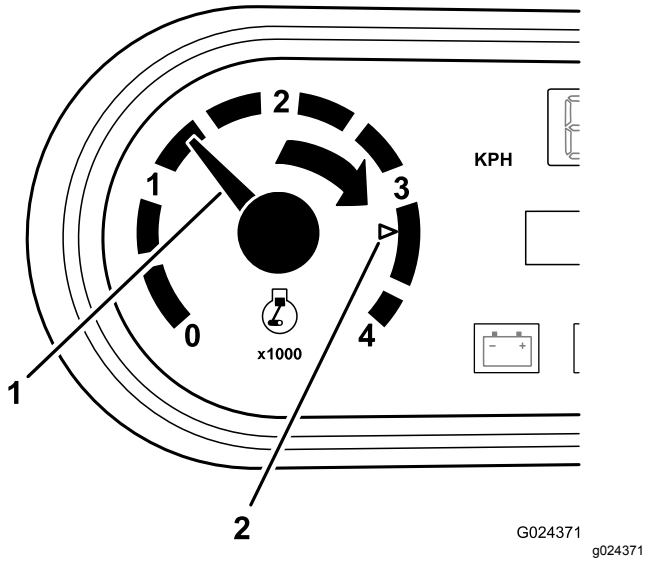

Figur 15

1. Motorhastighet (o/min)
2. 3 300 o/min for 540 o/min kraftuttaksdrift

Timeteller

Timetelleren viser hvor mange timer motoren har vært i drift. Timetelleren (Figur 14) starter hver gang du vrir tenningsnøkkelen til PÅ-stillingen eller motoren går.

Speedometer

Fartsmåleren registrerer maskinens kjørehastighet (Figur 14). Fartsmåleren viser hastigheter i engelske miles per time, men kan enkelt konverteres til km/t. Se Konvertere fartsmåleren (side 56).

Sjekk motorlampe

Motor-lyset (Figur 14) lyser for å varsle operatøren om en motorsvikt.

Ta kontakt med en autorisert Toro-forhandler.

Varsellampe for oljetrykk

Varsellampen for oljetrykk (Figur 14) lyser når oljetrykket i motoren går under et sikkert nivå, mens motoren er i gang.

Viktig: **Hvis lyset blafrer eller blir værende på, må du stoppe maskinen, slå av motoren og kontrollere oljenivået. Dersom oljenivået er lavt og du tilfører olje, men lampen allikevel ikke slukkes når du starter motoren, må du slå av motoren umiddelbart, og ta kontakt med din lokale autoriserte servicedistributør for å få hjelp.**

Kontroller at varsellysene fungerer på følgende måte:

1. Sett på parkeringsbremsen.
2. Vri nøkkelbryteren til PÅ/FORVARME-stillingen, men ikke start motoren.

Merk: Oljetrykklampen skal lyse rødt. Dersom en av lampene ikke fungerer, kan det være at det har gått en lyspære, eller det har oppstått en feil i systemet som må repareres.

Merk: Hvis motoren nettopp har blitt slått av, kan det ta 1–2 minutter før lyset tennes.

Temperaturmåler og lampe for kjølevæske

Kjøletemperaturmåleren og -lampen registrerer kjølevæsketemperaturen i motoren og virker kun når nøkkelbryteren er i PÅ-stillingen (Figur 14). Indikatorlampen blinker rødt hvis motoren overopphetes.

Drivstoffmåler

Drivstoffmåleren viser hvor mye drivstoff det er i tanken. Den vises bare når nøkkelbryteren er i PÅ-stillingen (Figur 14). Det røde segmentet på displayet indikerer lavt drivstoffnivå og et blinkende rødt lys indikerer at tanken er nesten tom for drivstoff.

Passasjerhåndtak

Passasjerhåndtaket er plassert på dashbordet (Figur 16).

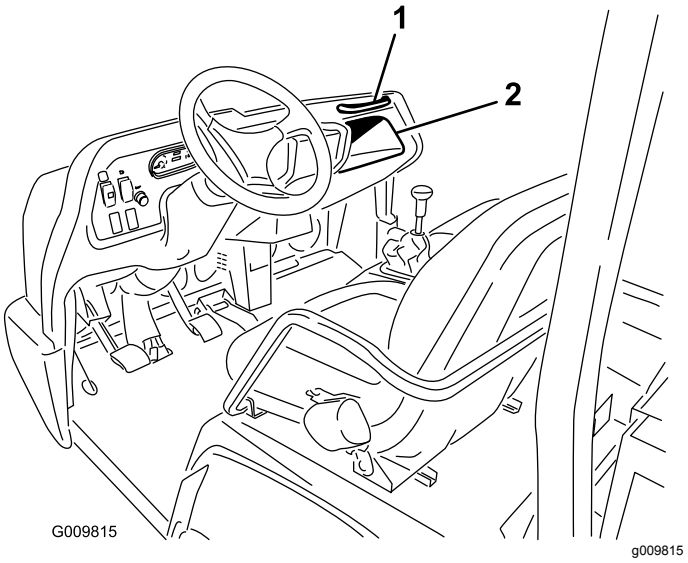

Figur 16

1. Passasjerhåndtak
2. Oppbevaringsplass

Setejusteringsspak

Du kan justere setet frem- og bakover for komfort (Figur 17).

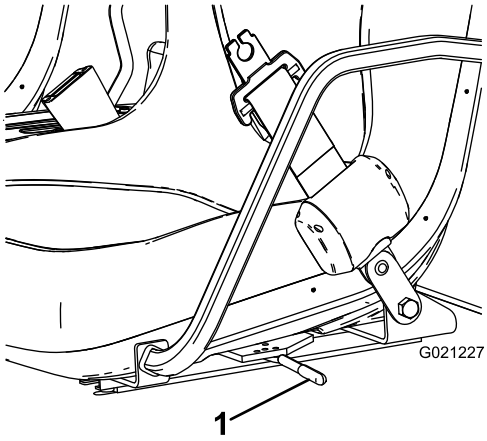

g021227

Figur 17

1. Setejusteringsspak

Spesifikasjoner

Merk: Spesifikasjoner og konstruksjon kan forandres uten varsel.

Total bredde	165,1 cm
Total lengde	Uten lasteplan: 326 cm Med fullt lasteplan: 331 cm Med 2/3 lasteplan i bakre monteringsposisjon: 346 cm
Grunnvekt (tørr)	Modell 07390: 866 kg Modell 07390TC: 887 kg
Klassifisert kapasitet (inkluderer 91 kg for sjåfør og 91 kg for passasjer og lastet tilhenger)	Modell 07390: 1498 kg Modell 07390TC: 1477 kg
Kjøretøyets maksimum bruttovekt	2363 kg
Tauekapasitet	Koblingsarmvekt: 272 kg Maksimal tilhengervekt: 1587 kg
Bakkeklaring	18 cm uten belastning
Hjulavstand	118 cm
Hjulets slitebane (midtlinje til midtlinje)	Foran: 117 cm Bak: 121 cm
Høyde	192,5 cm til toppen av veltebøylen

Tilbehør

Et utvalg av Toro-godkjent tilbehør som kan brukes sammen med maskinen for å forbedre og utvide dens funksjoner er tilgjengelig. Ta kontakt med en autorisert serviceforhandler eller autorisert Toro-forhandler, eller gå til www.Toro.com for å få en liste over godkjent tilbehør og utstyr.

For å oppnå optimal ytelse og holde maskinen i sikkerhetsgodkjent stand, bruker du bare ekte Toro-reservedeler og -tilbehør. Reservedeler og tilbehør som er laget av andre produsenter kan være farlige, og de kan derfor føre til at garantien blir ugyldig.

Bruk

Før bruk

Sikkerhet før bruk

Generell sikkerhet

- La aldri barn eller personer som ikke er opplært eller i fysisk stand, bruke eller utføre service på maskinen. Det kan hende at lokale forskrifter setter en aldersgrense for bruk. Eieren er ansvarlig for opplæring av alle operatører og mekanikere.
- Gjør deg kjent med sikker bruk av utstyret, driftskontrollene og sikkerhetssymbolene.
- Slå av motoren, ta ut nøkkelen (hvis utstyrt), og vent til alle bevegelige deler har stoppet før du forlater førerstillingen. La maskinen kjøles ned før justering, service, rengjøring eller oppbevaring.
- Lær deg å stoppe og slå av maskinen raskt.
- Påse at det ikke er flere personer (deg og passasjer(er)) enn antall håndtak utstyrt på maskinen.
- Pass på at alt sikkerhetsutstyr og alle merker er på plass. Reparer eller skift ut alt sikkerhetsutstyr, og skift ut alle uleselige eller manglende merker. Ikke bruk maskinen dersom de ikke er til stede eller ikke fungerer som de skal.

Drivstoffsikkerhet

- Vær svært forsiktig når du håndterer drivstoff. Det er brannfarlig, og dampen er eksplosiv.
- Slukk alle sigaretter, sigarer, piper og andre tennkilder.
- Bruk kun en godkjent drivstoffkanne.
- Ta aldri lokket av drivstofftanken eller fyll på drivstofftanken mens motoren går eller er varm.
- Ikke fyll eller tøm drivstofftanken i et innelukket rom.
- Oppbevar aldri maskinen eller bensinkannen i nærheten av åpen ild, gnister eller kontrollampe, som på en varmtvannstank eller andre apparater.
- Hvis du søler drivstoff, må du ikke prøve å starte motoren. Unngå alt som kan antennes, til all drivstoffdamp er forsvunnet.

Utføre daglig vedlikehold

Serviceintervall: For hver bruk eller daglig

Før du starter maskinen hver dag, må du utføre prosedyrene for hver bruk / daglige prosedyrer, som angitt i Vedlikehold (side 31).

Kontrollere trykket i dekkene

Serviceintervall: For hver bruk eller daglig

Spesifikasjon for lufttrykk i fordekk: 2,2 bar

Spesifikasjon for lufttrykk i bakdekk: 1,24 bar

Viktig: **Kontroller ofte at dekktrykket er korrekt. Hvis dekket ikke har korrekt trykk, vil dekkene slites raskere, noe som kan føre til at firehjulsdriften låser seg.**

Figur 18 viser et eksempel på dekkslitasje som skyldes for lite luft i dekkene.

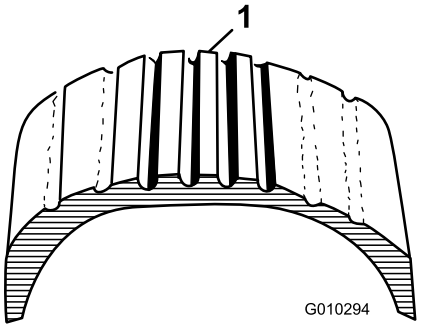

g010294

Figur 18

1. For lite luft i dekket

Figur 19 viser et eksempel på dekkslitasje som skyldes for mye luft i dekkene.

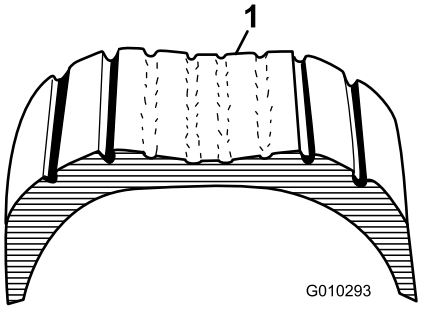

g010293

Figur 19

1. For mye luft i dekket

Fylle drivstoff

- For å få best resultat anbefales det å bruke kun ren, fersk (mindre enn 30 dager gammel) og blyfri bensin med cetantall på 87 eller høyere (vurderingsmetode (R+M)/2).
- **Etanol:** Bensin med opptil 10 % etanol (alkohol-bensin) eller 15 % MTBE (metyltertiærbutyleter) i volum er akseptabelt. Etanol og MTBE er ikke det samme. Bensin med 15 % etanol (E15) i volum er ikke godkjent for bruk. **Ikke bruk bensin som inneholder mer enn 10 % etanol i volum**, som f.eks. E15 (inneholder 15 % etanol), E20 (inneholder 20 % etanol) eller E85 (inneholder opptil 85 % etanol). Bruk av bensin som ikke er godkjent kan forårsake problemer og/eller motorskade som kanskje ikke dekkes av garanti.
- **Ikke** bruk bensin som inneholder metanol.
- **Ikke** oppbevar drivstoff i drivstofftanken eller i drivstoffbeholdere over vinteren, med mindre du bruker drivstoffstabilisator.
- **Ikke** bland olje i bensinen.

Bruke stabiliserings-/kondisjoneringsmiddel

Bruk drivstoffstabiliserings-/kondisjoneringsmiddel i maskinen for å holde drivstoffet ferskt lenger under bruk, som anvist av produsenten for drivstoffstabiliseringsmiddelet.

Viktig: **Ikke bruk tilsetningsmidler som inneholder metanol eller etanol i drivstoffet.**

Tilsett mengden drivstoffstabiliserings-/kondisjoneringsmiddel i ferskt drivstoff som er anvist av produsenten for drivstoffstabiliseringsmiddelet.

Fylle drivstofftanken

Drivstofftankkapasitet: 25 liter.

1. Rengjør området rundt drivstofftanklokket.
2. Fjern drivstofftanklokket (Figur 20).

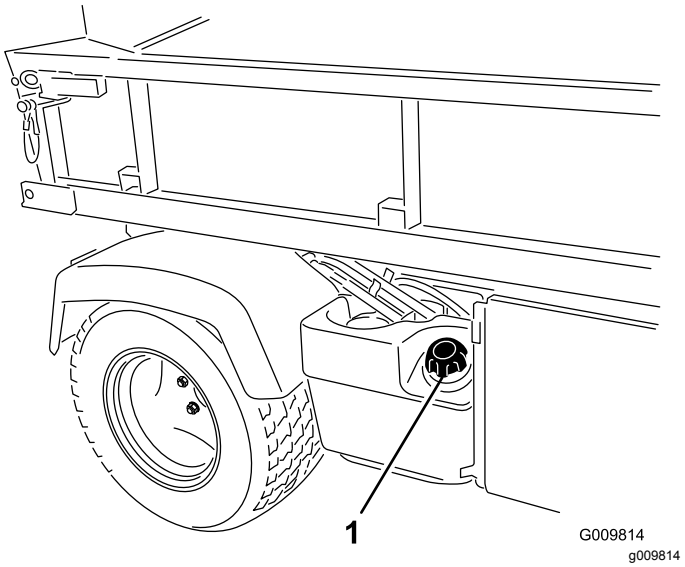

Figur 20

1. Drivstofftanklokk

3. Fyll tanken til ca. 25 mm under bunnen av påfyllingshalsen, og sett på lokket.

   Merk: Ikke fyll for mye i drivstofftanken.
4. Tørk opp eventuelt drivstoffsøl for å unngå brannfare.

Kjøre inn en ny maskin

Serviceintervall: Etter de 100 første timene—Følg retningslinjene for innkjøring av en ny maskin.

Følg disse retningslinjene for å kunne utføre korrekt vedlikehold:

- Påse at bremsene kjøres inn. Se 6 Kjøre inn bremsene (side 13).
- Kontroller nivå på væske og motorolje regelmessig. Se etter tegn på at maskinen eller komponentene overopphetes.
- Når du har startet en kald motor, lar du den varmes opp i ca. 15 sekunder før du begynner å bruke maskinen.

  Merk: Det tar lenger tid å varme opp motoren ved bruk i kalde temperaturer.
- Varier hastighet under bruk. Unngå å starte og stoppe raskt.
- Du trenger ikke innkjøringsolje for motoren. Original motorolje er av samme type som er spesifisert for vanlig oljeskift.
- Se Vedlikehold (side 31) for informasjon om spesielle lavtidskontroller.

Sjekke sikkerhetssperresystemet

Serviceintervall: For hver bruk eller daglig

Formålet med sperresystemet er å forhindre at motoren trekker eller starter, med mindre du trykker inn bremsepedalen og har den hydrauliske løftespaken i NØYTRAL-stillingen.

⚠ FORSIKTIG

Hvis sikkerhetssperrebryterne blir frakoblet eller skadet, kan det hende at maskinen virker på en uventet måte som forårsaker personskader.

- **Ikke rør sikkerhetssperrebryterne.**
- **Kontroller sperrebryterne daglig, og bytt ut evt. ødelagte brytere før du bruker maskinen.**

Merk: Se i *brukerhåndboken* for tilbehøret når det gjelder hvordan du går frem for å sjekke sperresystemet i tilbehøret.

Kontrollere sikkerhetssperrebryterne for den hydrauliske løftespaken

1. Sitt i førersetet, og koble inn parkeringsbremsen.
2. Flytt girspaken til FRI og påse at den hydrauliske løftespaken er i midtstillingen.
3. Hvis du har en ikke-TC-modell med sett for høy hydraulisk gjennomstrømning (valgfritt) eller TC-modell, sett bryteren for høy hydraulisk gjennomstrømning i AV-stillingen.
4. Trykk ned bremsepedalen.
5. Skyv den hydrauliske løftespaken fremover, og vri nøkkelbryteren med urviseren til START-stillingen.

   Merk: Hvis startmotoren går rundt, er det en feil i sperresystemet som må repareres før du begynner å bruke maskinen.

Kontrollere sperrebryteren til bremsepedalen

1. Sitt i førersetet, og koble inn parkeringsbremsen.
2. Flytt girspaken til FRI og påse at den hydrauliske løftespaken er i midtstillingen.
3. Hvis du har en ikke-TC-modell med sett for høy hydraulisk gjennomstrømning (valgfritt) eller TC-modell, sett bryteren for høy hydraulisk gjennomstrømning i AV-stillingen.
4. Vri deretter nøkkelbryteren med urviseren til START-stillingen.

   Merk: Ikke trykk ned bremsepedalen.

   Merk: Hvis startmotoren går rundt, er det en feil i sperresystemet som må repareres før du begynner å bruke maskinen.

Kontrollere sikkerhetssperrebryteren for høy hydraulisk gjennomstrømning

Merk: Denne prosedyren gjelder for en ikke-TC-modell med sett for høy hydraulisk gjennomstrømning (valgfritt) eller TC-modell

1. Sitt i førersetet, og koble inn parkeringsbremsen.
2. Flytt girspaken til FRI og påse at den hydrauliske løftespaken er i midtstillingen.
3. Sett bryteren for høy hydraulisk gjennomstrømning i PÅ-stillingen.
4. Trykk ned bremsepedalen.
5. Vri deretter nøkkelbryteren med urviseren til START-stillingen.

   Merk: Hvis startmotoren går rundt, er det en feil i sperresystemet som må repareres før du begynner å bruke maskinen.

Under bruk

Sikkerhet under drift

Generell sikkerhet

- Eieren/brukeren kan forhindre og er ansvarlig for ulykker som kan forårsake personskader eller materielle skader.
- Passasjerer skal kun sitte i de angitte setene. Ta aldri med passasjerer på lasteplanet. Hold tilskuere og barn borte fra arbeidsområdet.
- Ha på deg passende klær, inkludert vernebriller, vernebukser, sklisikkert og kraftig fottøy og hørselsvern. Ikke bruk løstsittende klesplagg eller smykker, og sett opp langt hår.
- Vær alltid fokusert på oppgaven når du bruker maskinen. Ikke delta i aktiviteter som forårsaker distraksjoner, da dette kan føre til personskade eller materiell skade.
- Ikke bruk maskinen når du er syk, trett eller påvirket av alkohol eller andre rusmidler.
- Maskinen skal kun brukes utendørs eller i et godt ventilert område.
- Maskinens bruttovekt må aldri overskrides.
- Vær spesielt forsiktig når du bruker bremser eller svinger maskinen med tung last på lasteplanet.
- Overdimensjonert last på lasteplanet kan redusere stabiliteten til maskinen. Du må ikke overskride lastekapasiteten til lasteplanet.
- Maskinens styring, bremsing og stabilitet påvirkes negativt når maskinen har en last der vekten til materialet ikke kan bindes til maskinen, for eksempel væske i en stor tank. Når du transporterer materiale som ikke kan bindes til maskinen, må du være forsiktig når du styrer og bremser.
- Reduser farten til maskinen og lasten når du kjører i kupert terreng, på ujevn bakke samt i nærheten av fortauskanter, hull og andre plutselige endringer i terrenget. Lasten kan forskyves og gjøre maskinen ustabil.
- Påse at drivverket står i nøytral stilling, at parkeringsbremsen er koblet inn og at du er i førerstilling, før du starter maskinen.
- Du og passasjeren skal sitte når maskinen er i bevegelse. Hold begge hendene på rattet. Passasjerer skal bruke håndtakene. Hold armer og bein inni maskinen til enhver tid.
- Maskinen skal kun brukes under forhold med god sikt. Vær oppmerksom på hull, steiner eller andre skjulte objekter. Maskinen kan velte i ujevnt terreng. Gjenstander kan ligge skjult i høyt gress. Vær forsiktig når du nærmer deg hjørner, busker, trær eller annet som reduserer synsfeltet ditt.
- Ikke bruk i nærheten av kanter, grøfter eller voller. Maskinen kan plutselig velte hvis et hjul går over kanten eller hvis kanten gir etter.
- Se alltid etter og unngå lave overheng som greiner, dørstolper, overhengende gangveier og lignende.
- Se bak- og nedover før du rygger, slik at du ikke kjører på noen.
- Når du bruker maskinen på offentlige veier, må du følge alle trafikkregler og bruke alt ekstra tilbehør som kan være påkrevd etter loven, for eksempel lys, blinklys, skilt for saktegående kjøretøy og annet som nødvendig.
- Hvis maskinen vibrerer unormalt, må du straks stanse og slå av maskinen, vente til alle bevegelige deler har stoppet og kontrollere for skader. Reparer alle skader før du fortsetter å bruke maskinen.
- Det kan ta lenger tid å stoppe maskinen på våte overflater enn på tørre overflater. For å tørke våte bremser bør du kjøre sakte på en jevn overflate mens du trykker forsiktig på bremsepedalen.
- Hvis du bruker maskinen i høy hastighet og stopper brått, kan bakhjulene låse seg, og redusere kontrollen du har over maskinen.
- Ikke ta på motoren, girkassen, lyddemperen eller lyddemperskjermen mens motoren er i gang, eller like etter at den er stoppet. Disse områdene er svært varme og du kan brenne deg på dem.
- La aldri maskinen stå uten tilsyn når den er i gang.
- Gjør følgende før du forlater førersetet:
  - Parker maskinen på et jevnt underlag.
  - Flytt drivverket til FRI.
  - Sett på parkeringsbremsen.
  - Senk lasteplanet.
  - Slå av maskinen og ta ut nøkkelen (hvis utstyrt).
  - Vent til alle bevegelige deler har stoppet
- Ikke bruk maskinen hvis det er fare for lynnedslag.
- Bruk bare tilbehør og utstyr som er godkjent av The Toro® Company.

Sikkerhet for veltebeskyttelsessystem

- Veltebeskyttelsen er en integrert sikkerhetsenhet.
- **Ikke** fjern veltebeskyttelsen fra maskinen.
- Bruk alltid sikkerhetsbelte, pass på at det er festet og at du kan frigjøre det raskt i nødstilfeller.

- Kontroller nøye om det finnes overhengende hindringer, og sørg for at du ikke kommer i kontakt med slike.
- Sørg for at veltebeskyttelsen er i sikker driftstilstand ved å inspisere den grundig for skade med jevne mellomrom og kontrollere at alle monteringsfester er strammet til.
- Skift ut skadde veltebeskyttelseskomponenter. Ikke reparer eller endre dem.

Sikkerhet i skråninger

Skråninger er en ledende årsak til tap av kontroll og velting, og kan føre til alvorlige skader eller dødsfall.

- Vurder arbeidsstedet for å se hvilke skråninger som er trygge. Fastsett egne prosedyrer og regler for bruk i skråninger. Bruk alltid sunn fornuft og god dømmekraft når du utfører denne kontrollen.
- Hvis du føler deg utrygg når du bruker maskinen i skråninger, skal du ikke gjøre det.
- Kjør sakte i skråninger, og øk og reduser hastigheten gradvis. Ingen brå endringer av maskinens hastighet eller retning.
- Ikke bruk maskinen på vått underlag. Dekk kan miste veigrepet. En velt kan oppstå før dekkene mister grepet.
- Kjør rett opp og ned i skråninger.
- Hvis du begynner å miste fart i en skråning, bremser du gradvis ned og rygger sakte rett ned skråningen.
- Det kan være farlig å svinge mens du kjører opp eller ned skråninger. Hvis du må svinge i en skråning, må du gjøre det sakte og forsiktig.
- Tung last påvirker stabiliteten i skråninger. Reduser belastningsvekten og farten når du kjører i en skråning eller hvis lasten har et høyt tyngdepunkt. Fest lasten til lasteplanet for å forhindre at den forskyves. Vær ekstra påpasselig når du transporterer last som har lett for å forskyve seg (væske, stein, sand osv.).
- Unngå å starte, stoppe eller svinge i skråninger, spesielt hvis du kjører med last. Det tar lengre tid å stoppe når du kjører ned en skråning enn på flat mark. Unngå plutselige fartsendringer dersom maskinen må stanse, siden det kan føre til at maskinen velter eller ruller. Ikke bråbrems når du ruller bakover, siden det kan føre til at maskinen velter.

Sikkerhet ved lasting og lossing

- Ikke overstig kjøretøyets bruttovekt når du bruker den med last på lasteplanet, og/eller trekker en tilhenger. Se Spesifikasjoner (side 19).
- Vær oppmerksom på at maskinens stabilitet og kontroll reduseres når lasten på lasteplanet ikke er ordentlig distribuert.
- Før tømming må du sørge for at ingen befinner seg bak maskinen.
- Less aldri av et fullt lasteplan mens maskinen står sidelengs i en skråning. Endringer i vektfordelingen kan velte maskinen.

Bruke lasteplanet

Heve lasteplanet

⚠ ADVARSEL

Et hevet lasteplan kan falle og skade personer som arbeider under det.

- **Bruk alltid en støttestang for å holde lasteplanet oppe før du jobber under det.**
- **Fjern all last fra planet før du heiser den.**

⚠ ADVARSEL

Hvis du kjører mens lasteplanet er hevet, kan dette føre til at maskinen velter eller ruller. Lasteplanet kan bli skadet hvis du opererer maskinen med planet hevet.

- **Bruk maskinen når lasteplanet er nede.**
- **Senk lasteplanet etter at det er tømt.**

⚠ FORSIKTIG

Hvis lasten er samlet nær bakenden av lasteplanet når du løsner låsene, kan planet plutselig velte seg åpent og skade deg eller andre personer.

- **Plasser lasten midt i lasteplanet hvis det er mulig.**
- **Hold lasteplanet nede, og sørg for at ingen lener seg over planet eller står bak det når du løsner låsene.**
- **Fjern all last fra planet før du løfter det for å vedlikeholde maskinen.**

Flytt spaken bakover for å heve lasteplanet (Figur 21).

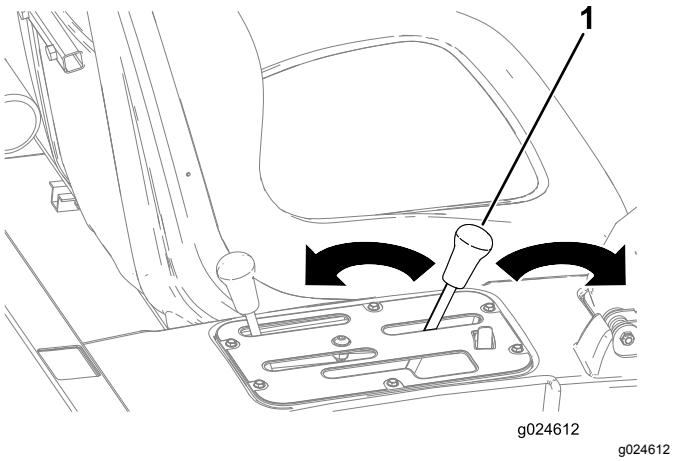

Figur 21

1. Lasteplanspak

Senke lasteplanet

⚠ ADVARSEL

Lasteplanet kan være tungt. Hender eller andre kroppsdeler kan bli knust.

Hold hender og andre kroppsdeler unna når lasteplanet senkes.

Flytt spaken forover for å senke lasteplanet (Figur 21).

Åpne baklemmen

1. Pass på at lasteplanet er nede og låst.
2. Åpne låsene på venstre og høyre side av lasteplanet, og senk baklemmen (Figur 22).

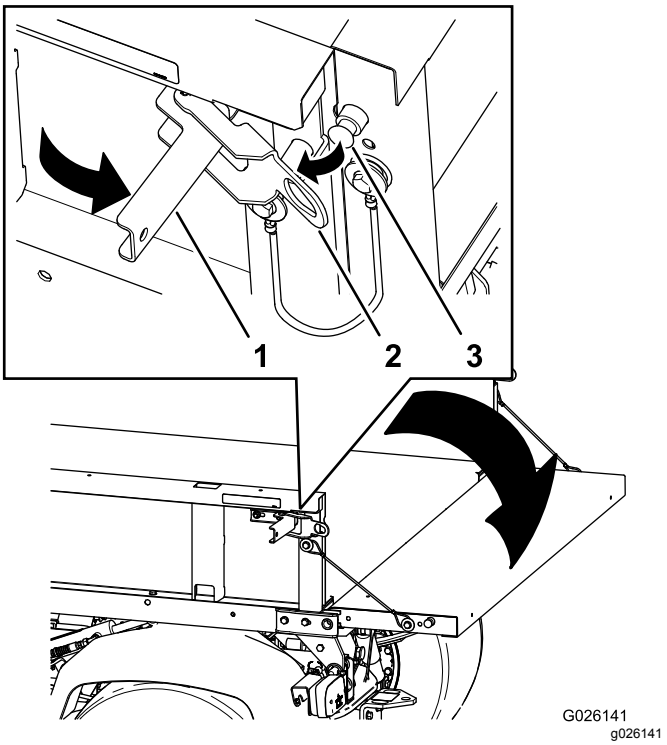

Figur 22

1. Låsehåndtak
2. Låsebom
3. Låsestift

Starte motoren

Viktig: **Ikke prøv å dytte eller taue maskinen i gang. Dette kan resultere i skade på motor/girkasse.**

1. Sitt i førersetet, og koble inn parkeringsbremsen.
2. Deaktiver kraftuttaket og hydraulikken med høy strømning (hvis utstyrt med dette), og sett gasspaken i AV-stillingen (hvis utstyrt med dette).
3. Flytt girspaken til **P**-STILLINGEN (parkering).
4. Kontroller at den hydrauliske løftespaken står i AV-stillingen (midtstillingen).
5. Trykk ned bremsepedalen

   Merk: Hold foten borte fra gasspedalen.
6. Sett nøkkelen inn i nøkkelbryteren, og vri den med urviseren for å starte motoren.

   Merk: Slipp nøkkelbryteren når motoren starter.

   Merk: Varsellampen for oljetrykk skal da slås av.

   Viktig: **Starteren må ikke tilkobles lenger enn 15 sekunder for å unngå overoppheting av startmotoren. Etter 15 sekunder sammenhengende omdreining må du vente 60 sekunder før du aktiverer startmotoren igjen.**

Kjøre maskinen

1. Trykk ned bremsepedalen
2. Deaktiver parkeringsbremsen.
3. Flytt girspaken til ønsket gir.
4. Koble ut servicebremsen og trykk gradvis inn gasspedalen.

   Viktig: **Stopp alltid maskinen før du girer om fra kjøring fremover til revers, eller fra revers til kjøring fremover.**

   Bruk skjemaet nedenfor for å finne kjøretøyets kjørehastighet i hvert gir, når maskinen kjøres med hastighetskontrollen i **T**-STILLINGEN (transport).

Gir	Hastighet (km/t)	Hastighet (m/t)
R (REVERS)	0 til 21	0 til 13
L (SAKTE FOROVER)	0 til 18	0 til 11
D (KJØR)	0 til 32	0 til 20

   Merk: Unngå å la motoren gå på tomgang i lengre perioder.

   Merk: Lar du tenningen være i PÅ-stillingen i lange perioder av gangen uten at motoren går, vil batteriet bli utladet.

Stoppe maskinen

Når du skal stoppe kjøretøyet, må du fjerne foten fra gasspedalen, og trykke ned bremsepedalen.

Slå av motoren

1. Stopp maskinen.
2. Flytt girspaken til **P**-STILLINGEN (parkering).
3. Sett på parkeringsbremsen.
4. Vri nøkkeltenningen til AV-stilling, og ta ut nøkkelen.

Bruke hastighetskontrollen

Bruk hastighetskontrollspaken til å begrense maskinens maksimale kjørehastighet for operasjoner som krever konstant hastighet, som gjødselspredning og annen spredning. Bruk hastighetsspaken (Figur 23) til å velge en av de fire arbeidshastighetene som brukes til å begrense maksimal kjørehastighet eller en transporthastighet som brukes når du flytter maskinen mellom jobbsteder.

Merk: Gasspedalen må slippes opp for å veksle mellom hastighetsinnstillinger, men det er ikke nødvendig å stoppe maskinen.

- Flytt hastighetsspaken til sporet for hastighetene A, B, C og D når presis kontroll av kjørehastighet ønskes.
- Flytt hastighetsspaken til T-stillingen (transport) ved å flytte hastighetsspaken ut av sporet for hastighetene A, B, C eller D og frem til T-stillingen (transport).

Merk: Bruk hastighetskontrollen til å begrense maksimal kjørehastighet i hvert intervall med 4 til 18 km/t med girspaken i stillingen **L** (SAKTE FOROVER) eller 8 til 32 km/t med girspaken i **D**-STILLINGEN (kjør).

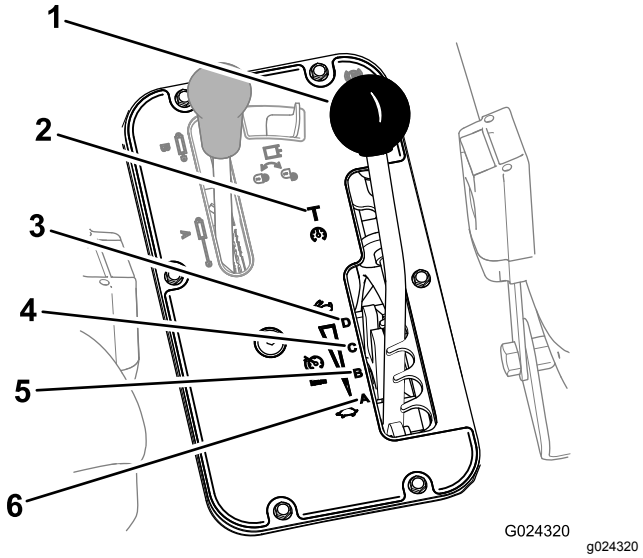

Figur 23

1. Hastighetsspak
2. **T** (transport)
3. **D** (høyt intervall)
4. **C** (middels til høyt intervall)
5. **B** (middels til lavt intervall)
6. **A**(lavt intervall)

Bruke utjevningssperren

⚠ ADVARSEL

Hvis du velter med kjøretøyet i en bakke, kan du pådra deg alvorlige personskader.

- **Den ekstra trekkraften som utjevningssperren gir, kan lokke deg inn i farlige situasjoner, som for eksempel å kjøre opp bakker som er for bratte til at du kan svinge i dem. Vis ekstra varsomhet når du kjører med utjevningssperren på, særlig i bratte bakker.**
- **Dersom utjevningssperren er på når du gjør en skarp sving i høy hastighet, og det innerste bakhjulet letter fra bakken, kan du miste kontrollen. Dette kan føre til at maskinen skrenser. Bruk kun utjevningssperren ved lave hastigheter.**

⚠ FORSIKTIG

Hvis du svinger når utjevningssperren er på, kan du miste kontrollen over maskinen. Ikke kjør med utjevningssperren på når du foretar skarpe svinger eller kjører i høy hastighet.

Utjevningssperren øker kjøretøyets trekkraft ved å låse bakhjulene slik at ingen av hjulene glipper. Dette er til hjelp når du trekker tung last på vått gress eller glatt overflate, i motbakker og på sand. Du må huske at denne ekstra trekkraften er kun for midlertidig og begrenset bruk. Den kan ikke fungere som erstatning for en sikker drift av kjøretøyet i bratte bakker og med tung last.

Utjevningssperren gjør at bakhjulene går rundt i samme hastighet. Bruk av utjevningssperren kan gjøre det noe vanskeligere å foreta skarpe svinger, og kan slite på gresset. Bruk kun utjevningssperren når det er nødvendig og ved lave hastigheter.

Merk: For å koble inn eller koble fra utjevningssperren må maskinen være bevegelse og svinge svakt.

- Trykk utjevningssperrebryteren opp for å aktivere utjevningssperren (Figur 24).

  Merk: Lyset i utjevningssperrebryteren tennes når bryteren er i låst stilling.

- Trykk utjevningssperrebryteren opp for å deaktivere utjevningssperren (Figur 24).

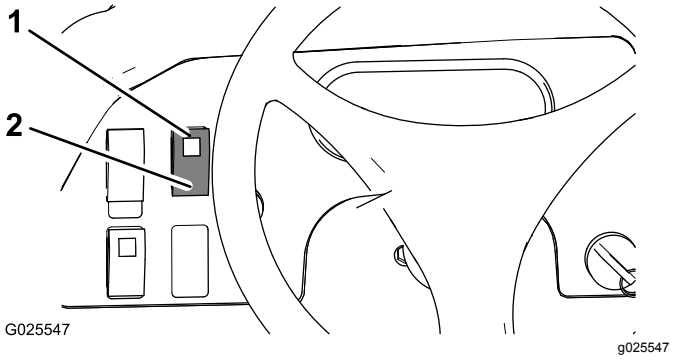

Figur 24

1. Låst stilling (utjevningssperrebryter)
2. Ulåst stilling (utjevningssperrebryter)

Bruke hydraulikkspaken

Hydraulikkspaken gir hydraulisk kraft fra pumpen når maskinen er i gang. Du kan bruke kraften gjennom hurtigkoblingene bak på maskinen.

⚠ ADVARSEL

Hydraulikkvæske som kommer ut under trykk, kan trenge gjennom huden og kan forårsake alvorlige skader.

Vær forsiktig når du kobler til eller fra de hydrauliske hurtigkoblingene. Slå av motoren, sett på parkeringsbremsen, senk tilbehøret og sett hydraulikkspakventilen i flytestilling før du aktiverer eller deaktiverer hurtigkoblinger. Dette letter på det hydrauliske trykket.

Viktig: **Hvis flere maskiner bruker samme tilbehør, kan det forekomme krysskontaminering av girolje. Skift girolje oftere..**

Bruke løftespaken til det hydrauliske lasteplanet for å styre hydraulisk tilbehør

- **STILLINGEN AV**

  Dette er den normale stillingen til styreventilen når den ikke er i bruk. I denne stillingen er inngangene til styreventilen blokkert, og all last holdes av kontrollventilene i begge retninger.

- **HEVE-stilling (hurtigkobling A)**

  Denne stillingen brukes ved løfting av lasteplanet og tilbehøret på bakre kobling, eller til å øve trykk på hurtigkobling A. Denne stillingen tillater også at hydraulikkvæske fra hurtigkobling B strømmer tilbake til ventilen, og deretter til beholderen. Denne stillingen er kun midlertidig. Når du slipper håndtaket, vender det tilbake til den midtre AV-stillingen.

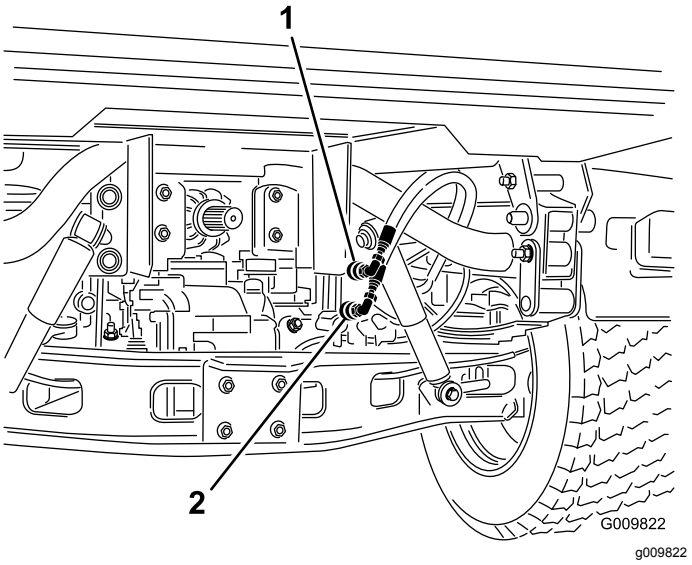

Figur 25

1. Hurtigkoblingsstilling A
2. Hurtigkoblingsstilling B

- **SENKE-stilling (hurtigkobling B)**

  Denne stillingen brukes ved senking av lasteplanet eller tilbehøret på bakre kobling, eller til å øve trykk på hurtigkobling B. Dette tillater også at hydraulikkvæske fra hurtigkobling A strømmer tilbake til ventilen, og deretter til beholderen. Denne stillingen er kun midlertidig. Når du slipper håndtaket, vender det tilbake til den midtre AV-stillingen. Ved å holde styrespaken et øyeblikk i denne stillingen for deretter å slippe den, sørger du for at det flyter hydraulikkvæske til hurtigkobling B, som trykker ned bakre kobling. Når du slipper den, opprettholder den kraften som koblingen trykkes ned med.

  Viktig: **Dersom den brukes med en hydraulikksylinder, vil det å holde styrespaken i lav stilling føre til at strømmen av hydraulikkvæske går over en avlastningsventil, noe som kan skade hydraulikksystemet.**

- **PÅ-stilling**

  Denne stillingen er lik SENKE (HURTIGKOBLINGENS B-STILLING). Det fører også hydraulikkvæske til hurtigkoblingen B, bortsett fra at håndtaket holdes fast i denne stillingen ved hjelp av en låsespak i kontrollpanelet. Dette lar hydraulikkvæsken strømme jevnt og kontinuerlig til utstyr som går på hydraulikkmotor.

  Bruk denne stillingen kun på tilbehør som er utstyrt med hydraulikkmotor.

  Viktig: **Dersom du bruker den med en hydraulisk sylinder eller uten tilbehør, vil stillingen PÅ føre til at strømmen av hydraulikkvæske går over en avlastningsventil, noe som kan skade hydraulikksystemet. Bare bruk denne stillingen midlertidig eller med en motor festet på.**

  Viktig: **Kontroller nivået til hydraulikkvæsken etter at tilbehør er blitt påmontert. Kontroller hvordan tilbehøret fungerer ved å aktivere det flere ganger for å renske systemet for luft. Deretter kontrollerer du nivået til hydraulikkvæsken igjen. Tilbehørssylinderen har en svak påvirkning på oljenivået til transakselen. Bruker du maskinen med lavt hydraulikkvæskenivå, kan du skade pumpen, hydraulikksystemet, servostyringen og transakselen.**

Koble til hurtigkoblingene

Viktig: **Rengjør hurtigkoblingene før du kobler dem til. Skitne koblinger kan føre til forurensning i hydraulikksystemet.**

1. Trekk tilbake låseringen på koblingen.
2. Sett slangenippelen inn i koblingen helt til den smekker på plass.

Merk: Når du fester utstyr til hurtigkoblingene, avgjør hvilken side som trenger trykk, og fest så den slangen til hurtigkobling B som har trykk når kontrollspaken er skjøvet forover eller låst i PÅ-stilling.

Koble fra hurtigkoblingene

Merk: Med både maskinen og tilbehøret slått av, flytt løftespaken frem og tilbake for å fjerne trykket i systemet og gjøre det lettere å koble fra hurtigkoblingene.

1. Trekk tilbake låseringen på koblingen.
2. Trekk slangen bestemt ut av koblingen.

Viktig: **Rengjør, og sett støvplugger og støvdeksler på endene til hurtigkoblingene når de ikke er i bruk.**

Feilsøking for hydraulikkspake

- **Vanskeligheter med å koble til eller koble fra hurtigkoblingene.**

  Trykket er ikke utløst (hurtigkoblingen er under trykk).
- **Servostyringen er svært tungdreid eller dreier ikke i det hele tatt.**
  - For lite hydraulikkvæske.
  - Hydraulikkvæsken er for varm.
  - Pumpen er ikke i drift.
- **Det finnes hydraulikklekkasjer.**
  - Koblingene er løse.
  - Koblingen mangler O-ring.
- **Et tilbehør fungerer ikke.**
  - Hurtigkoblinger er ikke helt tilkoblet.
  - Hurtigkoblingene er byttet om.
- **Det høres en kvinende lyd.**
  - Fjern ventilen som er i PÅ-sperrestillingen og som får hydraulikkvæsken til å strømme over avlastningsventilen.
  - Beltet er løst.
- **Motoren starter ikke.**

  Den hydrauliske spaken er låst i FREMOVER-stillingen.

Etter bruk

Sikkerhet etter bruk

Generell sikkerhet

- Gjør følgende før du forlater førersetet:
  - Parker maskinen på et jevnt underlag.
  - Flytt drivverket til FRI.
  - Sett på parkeringsbremsen.
  - Senk lasteplanet.
  - Slå av maskinen og ta ut nøkkelen (hvis utstyrt).
  - Vent til alle bevegelige deler har stoppet
- La maskinen kjøles ned før justering, service, rengjøring eller oppbevaring.
- Oppbevar aldri maskinen i nærheten av åpen ild, gnister eller kontrollampe, som på en varmtvannstank eller andre apparater.
- Hold alle deler av maskinen i god stand, og sørg for at de er godt festet.
- Vedlikehold og rengjør sikkerhetsbelte(r) etter behov.
- Skift ut slitte, skadde eller manglende merker.

Transportere maskinen

- Vær forsiktig når du laster maskinen av eller på en lastebil eller tilhenger.
- Bruk en bred rampe når du laster maskinen på en tilhenger eller lastebil.
- Fest maskinen godt.

Se Figur 26 og Figur 27 for informasjon om festepunktene på maskinen.

Merk: Last maskinen på tilhengeren med forsiden av maskinen vendt forover. Hvis det ikke er mulig, fest maskinens panser til rammen med en stropp, eller fjern panseret og transporter og fest det separat, slik at det ikke blåser løs under transport.

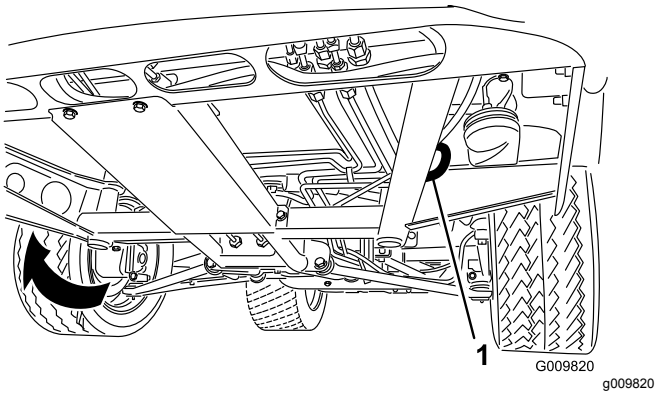

Figur 26

1. Øyehull i rammen (hver side)

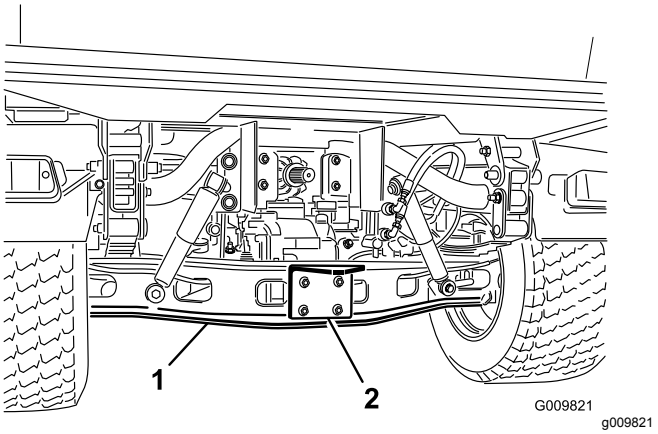

Figur 27

1. Aksel
2. Koblingsplate

Taue maskinen

I nødstilfeller kan du taue maskinen over korte avstander, men dette må ikke brukes som standardprosedyre.

⚠ ADVARSEL

Hvis du tauer i høy hastighet, kan du lett miste kontrollen over kjøretøyet, noe som kan føre til personskader.

Tau aldri maskinen fortere enn 8 km/t.

Merk: Servostyringen fungerer ikke, noe som gjør det vanskeligere og tyngre å styre.

Det må to personer til for å taue maskinen. Hvis du må flytte maskinen over store avstander, bør den transporteres på en lastebil eller tilhenger.

1. Fest et tau til tungen på frontrammen til maskinen (Figur 26).
2. Sett girspaken i FRIog frigjør parkeringsbremsen.

Taue en tilhenger

Maskinen kan taue tilhengere og tilbehør som veier mer enn maskinen selv. Maskinen har flere typer koplinger, avhengig av bruken. Ta kontakt med et autorisert forhandlerverksted for informasjon.

Dersom den er utstyrt med en trekkobling som er boltet til bakre akselrør, kan maskinen slepe tilhengere eller tilbehør med en maksimal brutto tilhengervekt på inntil 1587 kg.

Plasser alltid 60 % av lastevekten foran på tilhengeren. Dermed er om lag 10 % (maksimalt 272 kg) av tilhengerens bruttovekt på maskinens trekkobling.

Når du transporterer last eller trekker en tilhenger (tilbehør), må du ikke overbelaste maskinen eller tilhengeren. Overbelastning kan gi dårlig ytelse eller skade bremsene, akselen, motoren, transakselen, styringen, opphenget, karosseristrukturen eller dekkene.

Viktig: **For å redusere muligheten for transmisjonsskader, bør du bruke lav hastighetsinnstilling.**

Når du trekker femtehjulstilbehør, som fairwayluftingsapparater, må du alltid montere hjulbjelken som følger med i femtehjulssettet, for å forhindre forhjulene i å løftes fra bakken dersom tilbehøret plutselig stopper opp.

Vedlikehold

Sikkerhet ved vedlikehold

- Ikke la personer uten opplæring vedlikeholde eller reparere maskinen.
- Gjør følgende før du forlater førersetet:
  - Parker maskinen på et jevnt underlag.
  - Flytt drivverket til FRI.
  - Sett på parkeringsbremsen.
  - Senk lasteplanet.
  - Slå av maskinen og ta ut nøkkelen (hvis utstyrt).
  - Vent til alle bevegelige deler har stoppet
- La maskinen kjøles ned før justering, service, rengjøring eller oppbevaring.
- Støtt maskinen med jekkstøtter når du hever maskinen.
- Ikke arbeid under et løftet plan uten korrekt sikkerhetsstøtter på plass.
- Kontroller at alle koblingene til hydraulikkslangene er tette, og at alle hydraulikkslanger og rør er i god stand, før systemet settes under trykk.
- Før du kobler fra eller utfører vedlikehold eller reparasjoner på det hydrauliske systemet, må du slippe ut alt trykket i systemet. Dette gjør du ved å stoppe motoren og senke tømmeventilen og/eller senke lasteplanet og tilleggsutstyr. Sett hydraulikkspaken i avlastet stilling. Hvis lasteplanet må stå i hevet stilling, må det sikres med sikkerhetsstøtter.
- Vær forsiktig når du reduserer trykket i komponenter under trykk.
- Ikke lad batteriene mens du vedlikeholder maskinen.
- For å passe på at hele maskinen er i god stand, må du sørge for at alle festeelementer er godt strammet.
- Reduser brannfaren ved å sørge for at det ikke er overflødig smørefett, gress, blader eller støv i maskinen.
- Ikke utfør vedlikehold når maskinen er i gang hvis du kan unngå det. Hold deg borte fra bevegelige deler.
- Hvis maskinen må være i gang for å utføre en vedlikeholdsjustering, må du passe på at klær, hender, føtter og andre kroppsdeler ikke er i nærheten av bevegelige deler. Hold andre borte fra maskinen.
- Tørk opp olje- og drivstoffsøl.
- Kontroller at parkeringsbremsen fungerer som anbefalt i vedlikeholdsplanen, og juster og vedlikehold den etter behov.
- Hold alle deler av maskinen i god stand, og sørg for at festeelementene er godt strammet. Bytt ut slitte eller skadde merker.
- Du må aldri forstyrre den tilmålte funksjonen til en sikkerhetsenhet eller redusere beskyttelsen som en sikkerhetsenhet gir.
- Ikke kjør motoren med for høyt turtall ved å endre regulatorinnstillingene. La en autorisert serviceforhandler kontrollere maksimal hastighet med en turteller, slik at det blir utført på en sikker og nøyaktig måte.
- Kontakt en autorisert serviceforhandler hvis det er nødvendig med store reparasjoner eller du trenger hjelp.
- Hvis du endrer maskinen på en måte som påvirker drift, ytelse, varighet eller bruk, kan det føre til personskader eller dødsfall. Slike endringer kan gjøre garantien fra Toro® ugyldig.

Anbefalt vedlikeholdsplan

Vedlikeholdsintervall	Vedlikeholdsprosedyre
Etter de 2 første timene	• Stram for- og bakhjulenes hakemuttere med en momentnøkkel.
Etter de 10 første timene	• Stram for- og bakhjulenes hakemuttere med en momentnøkkel. • Kontrollere justering av parkeringsbremsen.
Etter de 50 første timene	• Skift motoroljen og oljefilteret. • Inspiser åpningen på filteret. • Kontroller giroljenivået.
Etter de 100 første timene	• Følg retningslinjene for innkjøring av en ny maskin.

Vedlikeholdsintervall	Vedlikeholdsprosedyre
For hver bruk eller daglig	• Inspiser sikkerhetsbelte(r) med henblikk på slitasje, hakk og andre skader. Skift ut sikkerhetsbeltet(er) hvis en eller flere komponenter ikke fungerer riktig. • Kontroller trykket i dekkene. • Kontroller at sikkerhetssperresystemet fungerer. • Kontroller motoroljenivået. (Sjekk oljenivået før og etter motoren startes for første gang, og deretter daglig.) • Kontroller varsellampen for oljetrykk. • Kontroller kjølemiddelnivået. Kontroller kjølevæskenivået kun ved reservetanken. Ikke fjern radiatorlokket. (Kontroller kjølevæskenivået før du starter maskinen for første gang, og deretter daglig.) • Fjern rusk fra motorområdet og radiatoren. (Rengjør oftere under skitne forhold.) • Kontroller bremsevæskenivået. (Sjekk nivået før motoren startes for første gang og daglig deretter.) • Kontroller nivået på hydraulikkvæsken. (Kontroller den hydrauliske oljen før du starter maskinen for første gang, og deretter hver dag.) • Vask maskinen.
Hver 25. driftstime	• Fjern luftrenserdekslet og rengjør det.
Hver 50. driftstime	• Sjekk batterivæskenivået (Hver 30. dag hvis på lager.) • Kontroller koblingene til batteriledningene.
Hver 100. driftstime	• Smør lagrene og hylsene (smør oftere ved arbeid med stor belastning). • Skift luftfilteret (Oftere under skitne og støvete forhold.) • Kontroller tennpluggene. • Kontroller tilstanden på dekkene. • Kontroller de homokinetiske leddene for skade og smøremiddellekkasje.
Hver 200. driftstime	• Skift motoroljen og oljefilteret. • Endre luftfilteret i karbonsylinderen. • Stram for- og bakhjulenes hakemuttere med en momentnøkkel • Kontroller oljenivået i beholderen for hastighetskontrollsylinderen. • Kontrollere justering av parkeringsbremsen. • Kontrollere justering av bremsepedalen. • Kontroller drifts- og parkeringsbremsen.
Hver 400. driftstime	• Bytt ut drivstoffilteret. • Kontroller drivstoffslangene og -koblingene. • Kontroller at forhjulene er rettet inn i forhold til hverandre. • Kontroller giroljenivået. • Kontroller drivremmens tilstand. • Rengjør clutchene. • Se etter om bremseskoene er slitt.
Hver 800. driftstime	• Skift hydraulikkvæske og filter hvis du ikke bruker anbefalt hydraulikkvæske eller noen gang har fylt beholderen med en alternativ væske.
Hver 1000. driftstime	• Spyl/skift væske i kjølesystemet. • Skift bremsevæsken. • Bytt det hydrauliske filteret hvis du bruker anbefalt hydraulikkvæske.
Hver 2000. driftstime	• Skift hydraulikkvæske hvis du bruker anbefalt hydraulikkvæske.
Årlig	• Fullfør alle de årlige vedlikeholdsprosedyrene som er spesifisert i brukerhåndboken for motoren.

Merk: Last ned en gratis kopi av skjemaet ved å gå til www.Toro.com og søk etter maskinen fra koblingen Håndbøker på hjemmesiden.

Viktig: **Se eierhåndboken for motoren for mer informasjon om vedlikeholdsprosedyrer.**

⚠ ADVARSEL

Hvis du ikke vedlikeholder maskinen, kan det føre til tidlig funksjonssvikt i maskinsystemer, noe som kan medføre skader på deg eller tilskuere.

Hold maskinen godt vedlikeholdt og i god stand, som angitt i disse instruksjonene.

⚠ FORSIKTIG

Kun kvalifisert og autorisert personell skal utføre vedlikehold, reparasjon, justeringer og kontroller på maskinen.

- **Unngå brannfarer og ha brannvernutstyr tilgjengelig i arbeidsområdet. Bruk aldri åpen ild for å kontrollere væskenivåer eller lekkasje av drivstoff, batterielektrolytter eller kjølevæske.**
- **Ikke bruk åpne beholdere med drivstoff eller brennbar rengjøringsvæske for å rengjøre maskindeler.**

⚠ FORSIKTIG

Dersom du lar nøkkelen stå i bryteren, kan noen utilsiktet starte motoren, noe som kan påføre deg eller personer i nærheten alvorlige skader.

Slå av motoren og ta ut nøkkelen fra tenningen før du utfører vedlikehold.

Vedlikeholde maskinen under spesielle driftsforhold

Viktig: **Hvis maskinen utsettes for noen av forholdene som nevnes nedenfor, bør du utføre vedlikehold dobbelt så ofte:**

- Ørkenbruk
- Drift i kaldt klima – under 10 °C
- Taue tilhenger
- Hyppig bruk under støvete forhold
- Anleggsarbeid
- Etter langvarig bruk i søle, sand, vann, eller tilsvarende skitne forhold, gjør følgende:
  - Sørg for at bremsene kontrolleres og rengjøres så fort som mulig. Dette forhindrer at slipende materiale påfører bremsene økt slitasje.
  - Bruk bare vann eller vann og et mildt rengjøringsmiddel.

    Viktig: **Ikke bruk brakkvann eller gjenvunnet vann til å rengjøre maskinen.**

Forberedelse for vedlikehold

Gjøre maskinen klar for vedlikehold

1. Parker maskinen på en jevn flate.
2. Sett på parkeringsbremsen.
3. Tøm og hev lasteplanet. Se Heve lasteplanet (side 24).
4. Slå av motoren og ta ut nøkkelen.
5. La motoren kjøle seg ned før du utfører vedlikehold.

Bruke støttepilar for lasteplan

Viktig: **Du må alltid montere eller fjerne støttepilaren fra utsiden av lasteplanet.**

1. Hev planet helt til løftesylinderne er helt utstrakte.
2. Fjern støtten til planet fra lagringsbrakettene på baksiden av veltebøylepanelet (Figur 28).

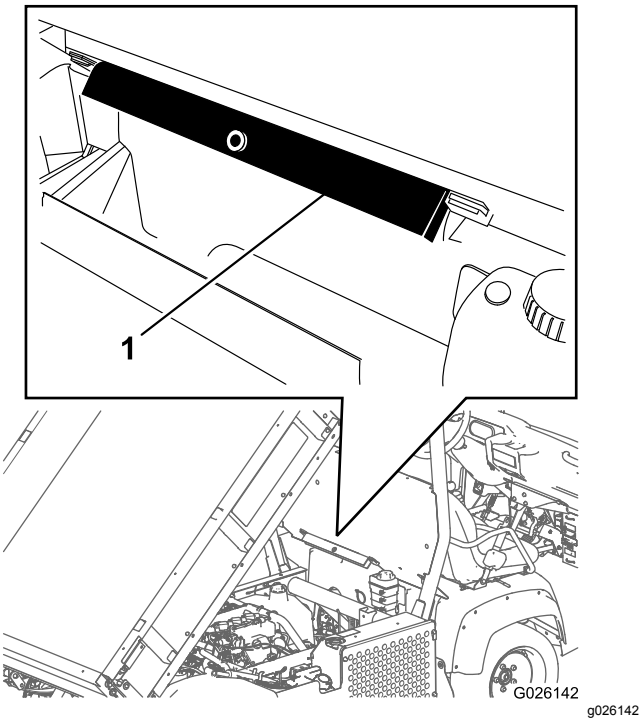

Figur 28

1. Støttepilar for lasteplan

3. Skyv støttepilaren for lasteplanet på sylinderstangen. Påse at pilarendene hviler på enden av sylinderløpet og sylinderstangen (Figur 29).

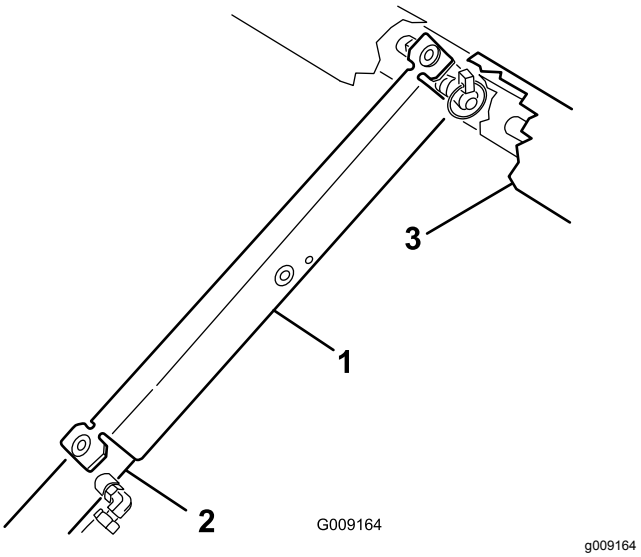

Figur 29

1. Støttepilar for lasteplan
2. Sylinderløp
3. Plan

4. Fjern støttepilaren fra sylinderen og sett den inn i brakettene bak på veltebeskyttelsespanelet.

   Viktig: **Ikke forsøk å senke planet med støttepilaren på sylinderen.**

Fjerne fullt plan

1. Start motoren, koble inn den hydrauliske løftespaken og senk planet slik at sylinderne sitter løst i slissene.
2. Utløs løftespaken og slå av motoren.
3. Fjern ringstiften fra den ytre enden av splittpinnene (Figur 30) på sylinderstaget.

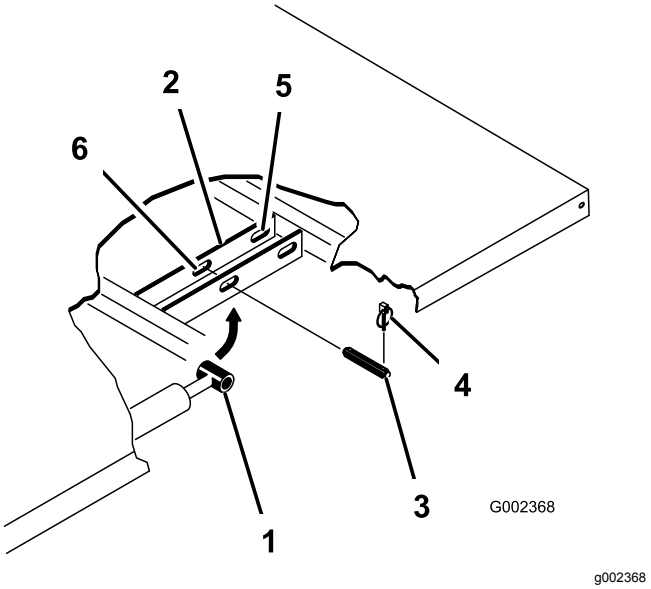

Figur 30

1. Sylinderstagende
2. Planmonteringsplate
3. Splittpinne
4. Ringstift
5. Bakre spor (fullt plan)
6. Fremre spor (⅔ plan)

4. Fjern splittpinnene som fester sylinderstagendene til monteringsplatene for lasteplanet, ved å skyve pinnene innover (Figur 30).
5. Fjern orepinnene og splittpinnene som fester svingbrakettene til rammen (Figur 30).
6. Løft lasteplanet opp fra maskinen.

⚠ FORSIKTIG

Hele planet veier omtrent 148 kg, så forsøk aldri å montere eller fjerne planet på egenhånd.

Bruk en traverskran eller få hjelp av to-tre personer.

7. Oppbevar sylindrene i festeklammer.
8. Aktiver låsespaken til den hydrauliske løftemekanismen på maskinen, slik at ikke løftesylindrene forlenges ved et uhell.

Montere fullt plan

Merk: Hvis du monterer plansidene på flatt plan, er det enklest å montere dem før planet monteres på maskinen.

Påse at de bakre dreieplatene er boltet til planrammen/-kanalen slik at den laveste enden vipper bakover (Figur 31).

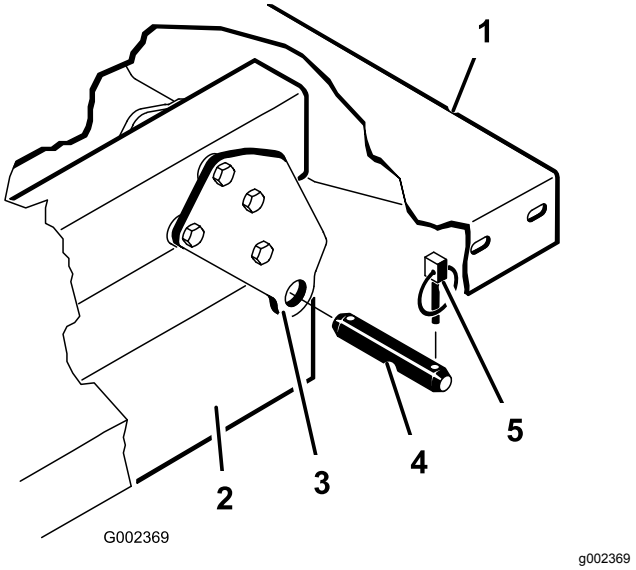

Figur 31

1. Bakre venstre hjørne på planet
2. Maskinrammekanal
3. Hengselplate
4. Splittpinne
5. Ringstift

⚠ FORSIKTIG

Hele planet veier omtrent 148 kg, så forsøk aldri å montere eller fjerne planet på egenhånd.

Bruk en traverskran eller få hjelp av to-tre personer.

Påse at avstandsbrakettene og slitasjeblokkene (Figur 32) er montert med låsebolthodene plassert på innsiden av maskinen.

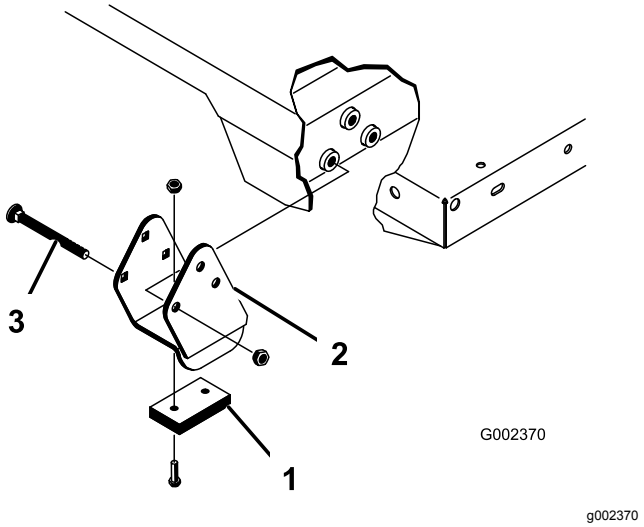

Figur 32

1. Slitasjeblokk
2. Avstandsbrakett
3. Låsebolt

1. Påse at løftesylinderne er trukket helt tilbake.
2. Sett planet forsiktig oppå maskinens ramme. Hullene i den bakre hengselplaten skal være på linje med hullene i den bakre rammekanalen. Monter to splittpinner og ringstifter (Figur 32).
3. Sørg for at planet er senket, og fest så hver sylinderstangende til korresponderende slisse i planets monteringsplater med én splittpinne og én ringstift.
4. Før inn splittpinnen fra utsiden av planet med ringstiften vendt mot utsiden (Figur 32).

   Merk: De bakre slissene er for montering av fullt plan, og de fremre slissene er for montering av ⅔-plan.

   Merk: Du må kanskje starte motoren for å forlenge eller trekke tilbake sylinderne for å innrette hullene.

   Merk: Du kan plugge en ubrukt slisse med en bolt og en mutter for å hindre feilmonteringer.
5. Start motoren og aktiver den hydrauliske løftespaken for å løfte planet.
6. Utløs løftespaken og slå av motoren.
7. Monter støttepilarene for lasteplanet for å forhindre at planet senkes ved et uhell. Se Bruke støttepilar for lasteplan (side 34).
8. Monter ringstiftene på innsideendene av splittpinnene.

   Merk: Dersom den automatiske utløseren for baklemmen er montert på planet, pass da på at det fremre kuleleddet for dumping plasseres på innsiden av venstre splittpinne før du setter inn ringstiften.

Heve maskinen

⚠ FARE

En maskin på en jekk kan bli ustabil, gli av jekken og dermed skade noen som er under den.

- **Ikke start maskinen mens maskinen er jekket opp. Vibrasjoner fra motoren eller hjulbevegelser kan føre til at maskinen sklir av jekken.**
- **Ta alltid nøkkelen ut av bryteren før du går ut av maskinen.**
- **Blokker dekkene når maskinen står på en jekk.**

Når maskinens front jekkes opp, skal man alltid plassere en treblokk (eller tilsvarende materiale) mellom jekken og maskinrammen.

Jekkpunktet foran på maskinen er plassert under midten av den fremre rammestøtten (Figur 33).

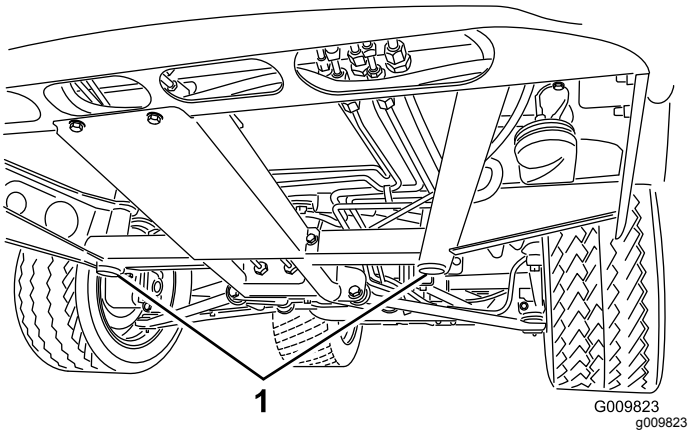

Figur 33

1. Jekkpunkter foran

Jekkpunktet bak på maskinen er under akselen (Figur 34).

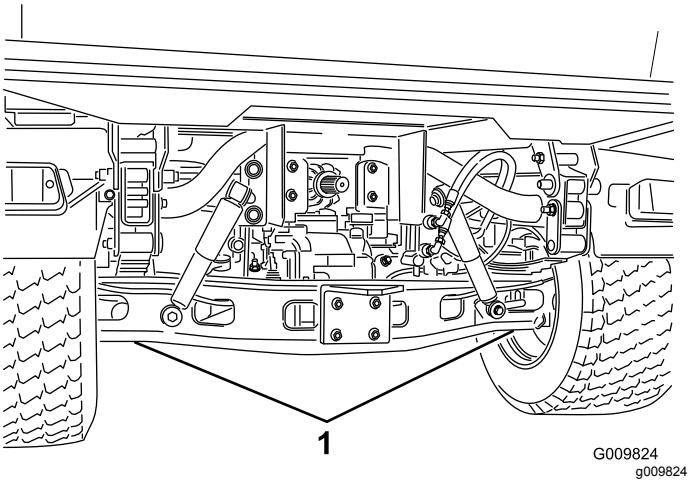

Figur 34

1. Jekkpunkter bak

Fjerne og montere panseret

Fjerne panseret

1. Hold i panseret i frontlysåpningene mens du løfter opp panseret for å frigjøre nedre monteringstapper fra sporene på rammen (Figur 35).

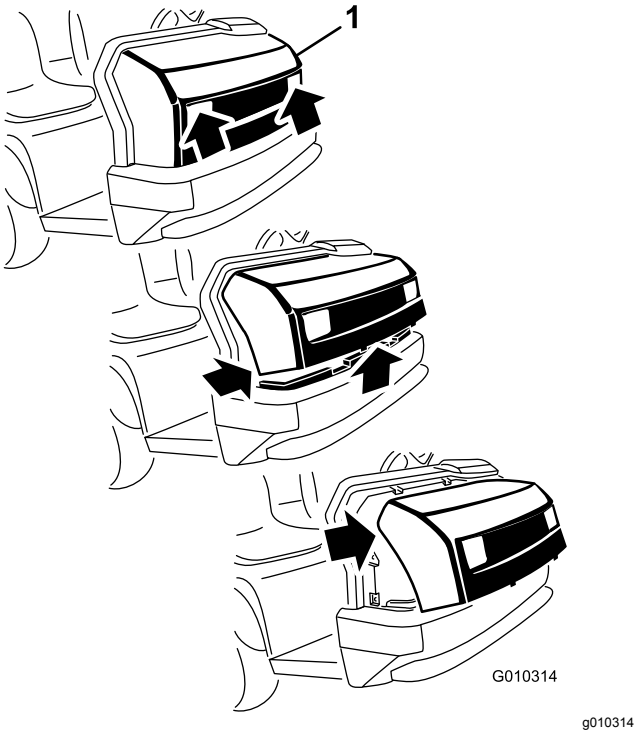

Figur 35

1. Panser

2. Sving bunnen av panseret oppover til du kan trekke de øvre monteringstappene ut av sporene på rammen (Figur 35).
3. Sving toppen av panseret fremover og koble ledningskontaktene fra frontlysene (Figur 35).
4. Fjern panseret.

Montere panseret

1. Koble til lysene.
2. Før de øvre monteringstappene inn i sporene på rammen (Figur 35).
3. Før de nedre monteringstappene inn i sporene på rammen (Figur 35).
4. Påse at panseret er helt engasjert i sporene på toppen, sidene og bunnen.

Smøring

Smøre lagrene og hylsene

Serviceintervall: Hver 100. driftstime (smør oftere ved arbeid med stor belastning).

Smørefett: Nr. 2 litiumbasert smørefett

Viktig: **Når du oljer korsene til drivaksel, universalaksel og lager, må du pumpe smørefett helt til det tyter ut av alle fire koppene på hvert kors.**

1. Tørk av smøreniplene med ei fille slik at fremmedmateriale ikke kan komme inn i lagrene eller hylsene.
2. Bruk en fettsprøyte og pump for å få smørefett inn i maskinens smørenipler.
3. Tørk vekk eventuell overflødig smørefett.

Plassering av og antall smørenipler er som følger:

- **Kuleledd (4)**. Se Figur 36
- **Panserhengsler (2)**. Se Figur 36
- **Styresylinder (2)**. Se Figur 36
- **Parallellstag (2)**. Se Figur 36

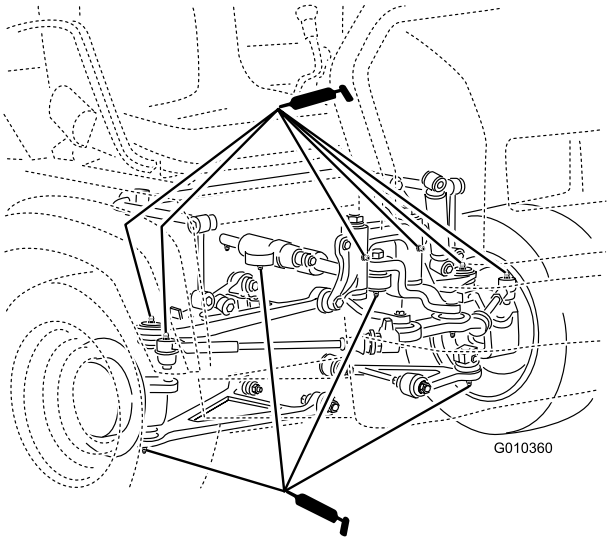

Figur 36

- **Fjærtårn (2)**. Se Figur 37

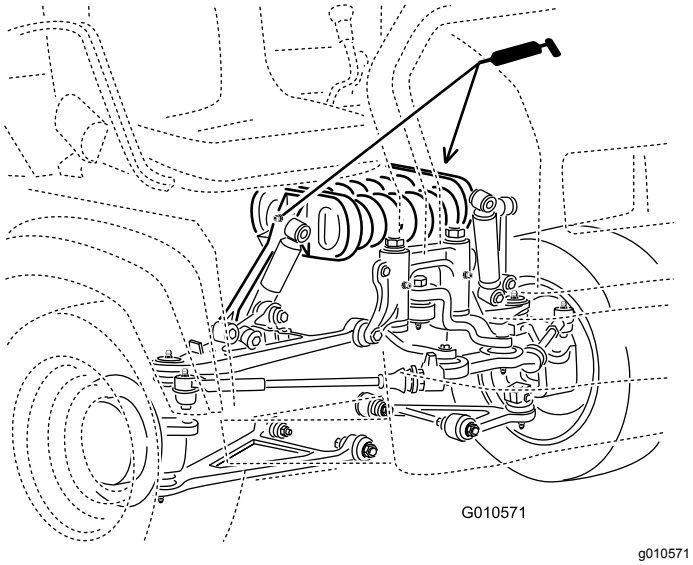

Figur 37

- **Bremse (1)**. Se Figur 38
- **Gass (1)**. Se Figur 38

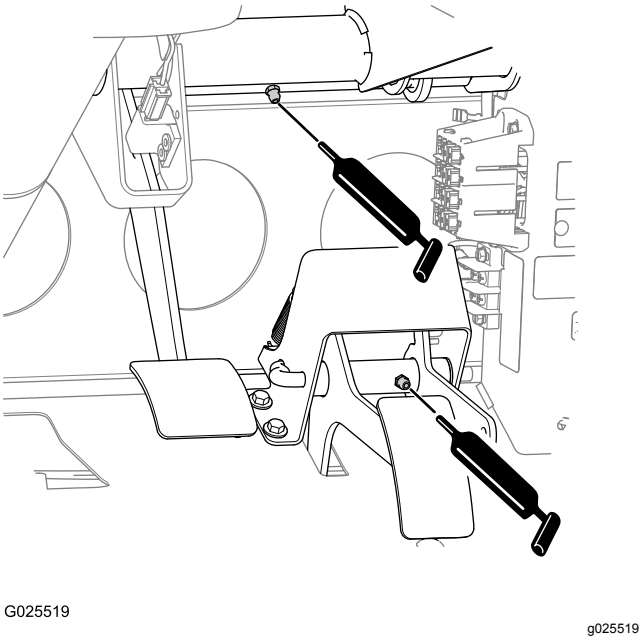

Figur 38

- **Drivaksel med U-ledd (2)**. Se Figur 39
- **Bevegelig krysshode (1)**. Se Figur 39

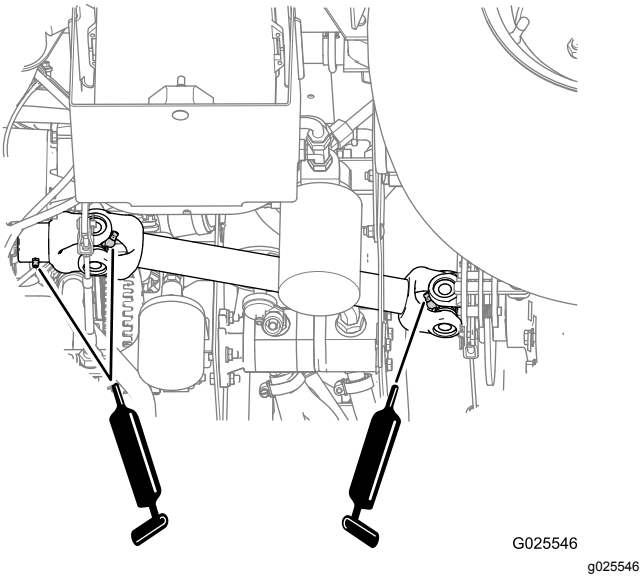

Figur 39

Vedlikehold av motor

Motorsikkerhet

- Før du sjekker oljenivået eller fyller på olje, må du stanse motoren, ta ut nøkkelen og vente til alle bevegelige deler står stille.
- Hold hender, føtter, ansiktet, klær og andre kroppsdeler borte fra lyddemperen og andre varme overflater.

Vedlikeholde luftfilteret

Serviceintervall: Hver 25. driftstime—Fjern luftrenserdekslet og rengjør det.

Hver 100. driftstime—Skift luftfilteret (Oftere under skitne og støvete forhold.)

Undersøk luftfilteret og slangene med jevne mellomrom for å oppnå høyest mulig motorbeskyttelse og lengst mulig brukstid. Kontroller om luftfilterdekselet og -huset er skadet, noe som kan forårsake en luftlekkasje. Skift ut eventuelle ødelagte luftfilterdeler.

1. Trekk låsen utover, og drei luftfilterdekslet mot urviseren (Figur 40).

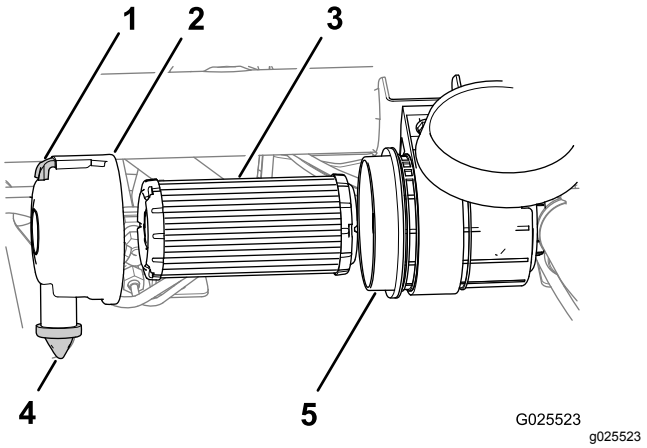

Figur 40

1. Lås
2. Luftfilterdeksel
3. Luftfilter
4. Støvventil
5. Luftfilterhus

2. Før du tar av filteret bruker du luft under lavt trykk (2,75 bar, ren og tørr) til å fjerne store oppsamlinger av smuss mellom utsiden av luftfilteret og luftfilterhuset.

   Viktig: **Unngå bruk av luft under høyt trykk, som kan presse smuss gjennom filteret og inn i inntakstrakten. Denne rengjøringprosessen forhindrer at smuss flyttes til inntaket når hovedfilteret fjernes.**

3. Fjern luftfilteret fra huset (Figur 40).

   Merk: Ikke rengjør et brukt filterelement. Dette kan skade filtermediet.

4. Tørk av innsiden av luftfilterdekselet og -huset (Figur 40).
5. Fjern gummistøvventilen fra dekslet (Figur 40).
6. Rengjør smussutstøtningsporten i luftrenserdekselet, hulrommet for støvventilen og skift så ut støvventilen (Figur 40).
7. Inspiser det nye luftfilteret for transportskade, kontroller forseglingsenden av filteret og huset.

   Viktig: **Ikke bruk et ødelagt filter.**

8. Sett inn det nye luftfilteret ved å påføre lett trykk på den utvendige kanten av filteret for å sette det på plass i luftfilterhuset (Figur 40).
9. Monter luftfilterdekselet med støvventilen plassert i klokken 6-stilling, sett fra venstre side av dekselet (Figur 40).
10. Fest luftfilterdekselets lås (Figur 40).

    Merk: Tilbakestill indikatoren hvis den viser rødt (hvis utstyrt).

Kontrollere motoroljen

Merk: Bytt oljen oftere når driftsforholdene er svært støvete eller sandete.

Merk: Den brukte motoroljen og det brukte oljefilteret skal kasseres på et godkjent gjenvinningssenter.

Motoroljespesifikasjoner

Oljetype: Rensende motorolje (API SJ eller høyere)

Veivhuskapasitet: 2,0 l når filteret er skiftet ut

Viskositet: Se tabellen nedenfor.

USE THESE SAE VISCOSITY OILS

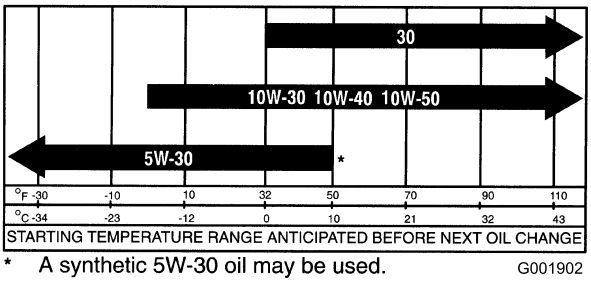

* A synthetic 5W-30 oil may be used.

g001902

Figur 41

Kontrollere motoroljenivået

Serviceintervall: For hver bruk eller daglig—Kontroller motoroljenivået. (Sjekk oljenivået før og etter

motoren startes for første gang, og deretter daglig.)

Merk: Den beste tiden for å sjekke motoroljen er når motoren er kald før den har blitt startet for dagen. Hvis motoren allerede er blitt kjørt, slå av maskinen og vent i minst ti minutter før du sjekker oljenivået.

1. Parker maskinen på en jevn flate.
2. Sett på parkeringsbremsen.
3. Slå av motoren og ta ut nøkkelen.
4. Ta ut peilestaven og tørk den med en ren fille (Figur 42).

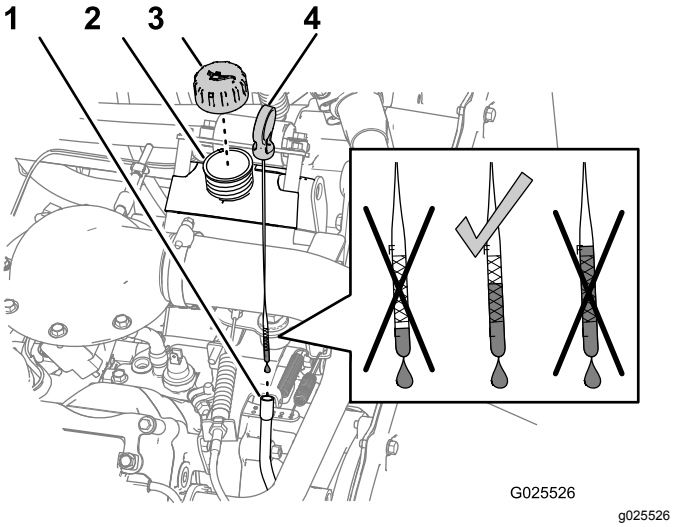

Figur 42

1. Peilestavrør
2. Påfyllingshals
3. Påfyllingslokk
4. Peilestav

5. Sett peilestaven inn i røret, og pass på at den når helt ned.
6. Ta ut peilestaven, og kontroller oljenivået (Figur 42).
7. Hvis oljenivået er lavt, må du ta av tanklokket (Figur 42) og fylle på nok olje til nivået når opp til Full-merket på peilestaven.

   Merk: Når du etterfyller olje, ta ut peilestaven slik at det blir tilstrekkelig ventilasjon. Hell olje sakte i påfyllingshalsen, og kontroller nivået ofte underveis. **Ikke overfyll motoren med olje.**

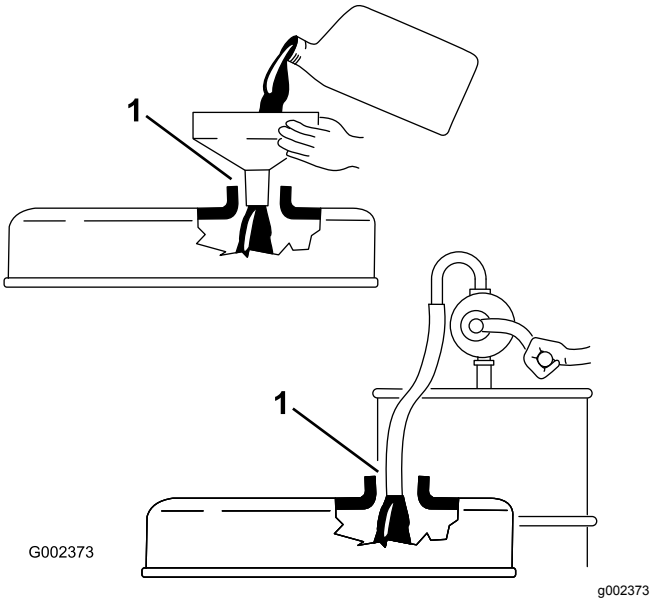

Figur 43

1. Legg merke til klaringen mellom påfyllingsenheten og oljepåfyllingshalsen.

Viktig: **Når du fyller på motorolje, må det være en klaring mellom oljepåfyllingsinnretningen og hullet i ventildekslet som vist på Figur 43. Denne klaringen er nødvendig for å sikre ventilasjon under påfyllingen.**

8. Sett lokket på plass på påfyllingshalsen (Figur 42).
9. Sett peilestaven godt på plass igjen (Figur 42).

Skifte motorolje og filter

Serviceintervall: Etter de 50 første timene

Hver 200. driftstime

1. Hev lasteplanet og sett støttepilaren på den utstrakte løftesylinderen for å holde lasteplanet oppe.
2. Plasser et stort tappefat under oljetappepluggen (Figur 44).

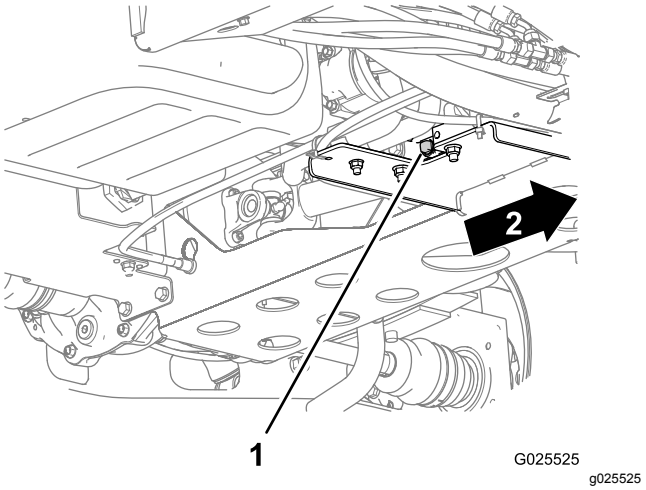

Figur 44

1. Tappeplugg
2. Fremover

3. Fjern tappepluggen (Figur 44) og la oljen renne ut i et tappefat.
4. Når oljen slutter å renne, setter du tappepluggen på igjen.
5. Fjern oljefilteret fra filteradapteren (Figur 45).

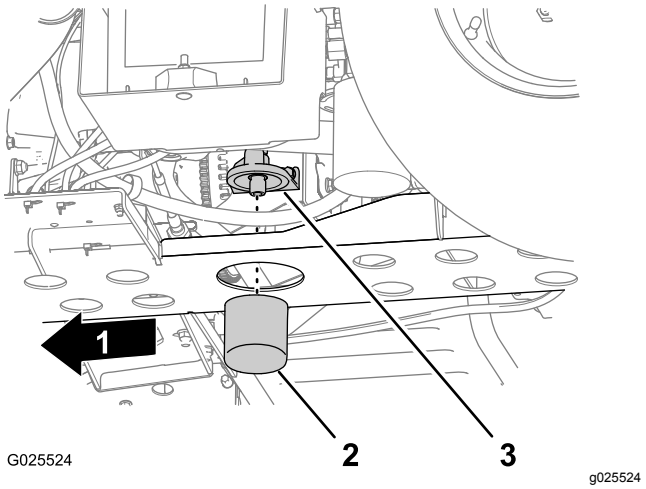

Figur 45

1. Fremover
2. Oljefilter
3. Filteradapter

6. Tørk av filteradapterens forsegling (Figur 45).
7. Stryk et tynt lag med ren olje på den nye filterforseglingen.
8. Monter filteret til pakningen kommer i kontakt med monteringsplaten, og stram så filteret ytterligere 1/2–2/3 omdreining med urviseren (Figur 45).

   Merk: Motoroljefilteret må ikke trekkes til for hardt.
9. Fyll spesifisert olje på motorens veivhus.

Kontrollere varsellampe for oljetrykk

Serviceintervall: For hver bruk eller daglig

Merk: Hvis motoren nettopp er blitt slått av, kan det ta ett til to minutter før lyset tennes.

1. Sett på parkeringsbremsen.
2. Drei nøkkelbryteren til PÅ-stilling, men ikke start maskinen.

   Merk: Oljetrykklampen skal lyse rødt.

   Merk: Dersom en av lampene ikke fungerer, kan det være at det har gått en lyspære, eller det har oppstått en feil i systemet som må repareres.

Overhale tennpluggene

Serviceintervall: Hver 100. driftstime/Årlig (avhengig av hva som kommer først) Skift tennpluggene etter behov.

Type: Champion RN14YC (eller lignende)

Elektrodeavstand: 0,762 mm

Viktig: **En tennplugg som er sprukket, skitten eller som ikke virker, må skiftes. Elektrodene må ikke sandblåses, skrapes eller rengjøres ved å bruke en stålbørste fordi partikler kan falle av tennpluggen og inn i sylinderen. Dette resulterer vanligvis i en ødelagt motor.**

Merk: Pluggen bør imidlertid tas av og kontrolleres hvis motoren svikter.

1. Rengjør området rundt tennpluggen, slik at fremmedstoff ikke kommer inn i sylinderen når du fjerner tennpluggen.
2. Trekk av ledningen fra klemmen på tennpluggen.
3. Fjern tennpluggen fra sylinderhodet.
4. Kontroller tilstanden til elektroden på siden, elektroden i midten og elektrodeisolatoren i midten for å sikre det ikke er skader (Figur 46).

   Merk: Ikke bruk en ødelagt eller slitt tennplugg. Skift ut med en ny tennplugg av angitt type.

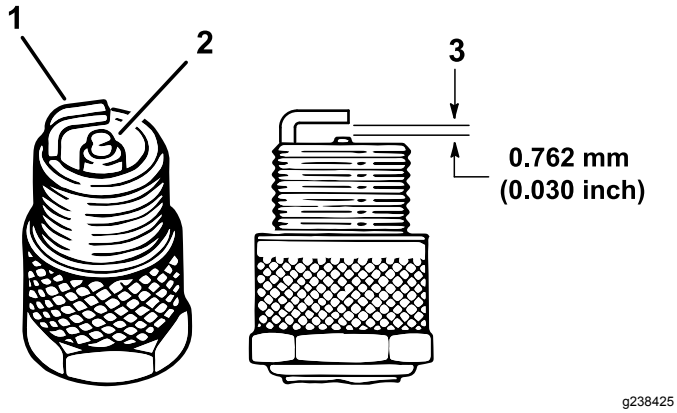

Figur 46

1. Elektrode på siden
2. Elektrodeisolator i midten
3. Elektrodeavstand (ikke måltegning)

5. Still inn elektrodeavstanden mellom midten og siden på elektrodene til 0,762 mm, som vist i Figur 46.
6. Sett tennpluggen på sylinderhodet, og stram med et moment på 20 N·m.
7. Koble til tennpluggledningen.
8. Gjenta trinn 1 til og med 7 for den andre tennpluggen.

Vedlikehold av drivstoffsystem

Inspisere luftfilteret i karbonsylinderen

Serviceintervall: Etter de 50 første timene—Inspiser åpningen på filteret.

Hver 200. driftstime—Endre luftfilteret i karbonsylinderen.

1. Finn luftfilteret på undersiden av karbonsylinderen (Figur 47).

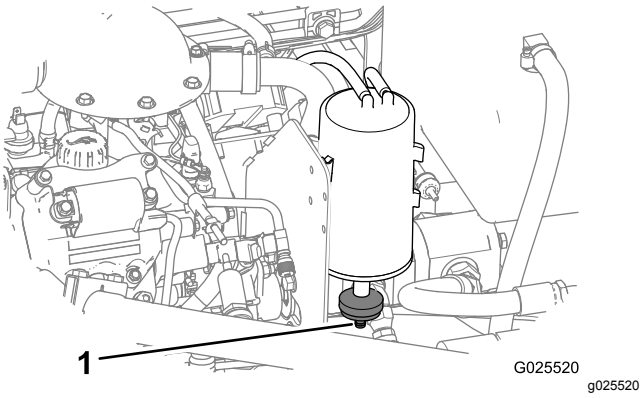

Figur 47

1. Filteråpning

2. Påse at åpningen på undersiden av filteret er ren og åpen.
3. Fjern, og monter det nye filteret (om nødvendig).

Skifte drivstoffilteret

Serviceintervall: Hver 400. driftstime

1. Hev lasteplanet og sett støttepilaren på den utstrakte løftesylinderen for å holde lasteplanet oppe.
2. Koble ledningsfastspennerne fra drivstoffpumpen (Figur 48).
3. Løsne slangeklemmen og koble drivstoffslangen fra drivstoffpumpelokket (Figur 48).

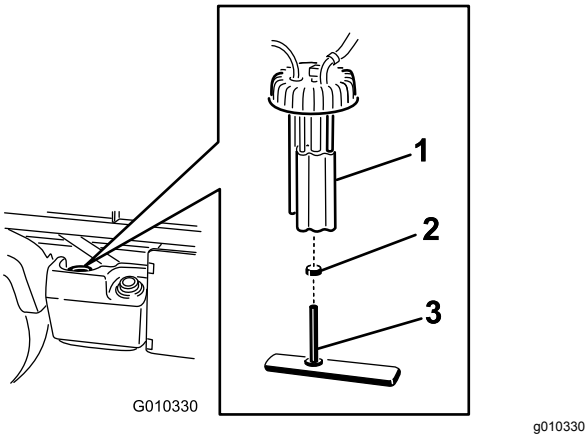

Figur 48

1. Drivstoffpumpe
2. Slangeklemme
3. Bensinslange/drivstoffilter

4. Ta av drivstoffpumpelokket fra toppen av drivstofftanken (Figur 48).

   Viktig: **Ikke la drivstoffpumpeenheten rotere i tanken mens du fjerner drivstoffpumpen. Skader på flytenheten kan inntreffe hvis drivstoffpumpen roterer inni drivstofftanken.**

5. Fjern drivstoffpumpeenheten og drivstoffilteret fra tanken (Figur 48).
6. Fjern klemmen som fester drivstoffilterslangen til drivstoffpumpenippelen.
7. Fjern slangen fra nippelen (Figur 48).
8. Sett den nye slangeklemmen på drivstoffilterslangen.
9. Sett slangen inn på drivstoffpumpen og fest klemmen.
10. Sett enheten inn i drivstofftanken og stam lokket til 20–22 N·m.
11. Koble til ledningene og fest slangen med slangeklemmen.

Kontrollere drivstoffslangene og -koblingene

Serviceintervall: Hver 400. driftstime/Årlig (avhengig av hva som kommer først)

Kontroller om drivstoffledninger, fester og klemmer er slitte, ødelagte eller løse.

Merk: Reparer komponenter i drivstoffsystem som er ødelagte eller lekker før maskinen tas i bruk.

Vedlikehold av elektrisk system

Sikkerhet for elektrisk system

- Koble fra batteriet før du reparerer maskinen. Koble kabelen fra den negative klemmen først, og deretter den andre kabelen fra den positive klemmen. Koble til den positive polen først og den negative polen sist.
- Lad opp batteriet på et åpent sted med god ventilasjon og borte fra gnister eller åpen ild. Koble laderen fra strømuttaket før du kobler den til eller fra batteriet. Ha på deg beskyttelsesklær og bruk verktøy som er isolert.

Vedlikeholde sikringene

Sikringene for det elektriske systemet er plassert under midten av dashbordet (Figur 49 og Figur 50).

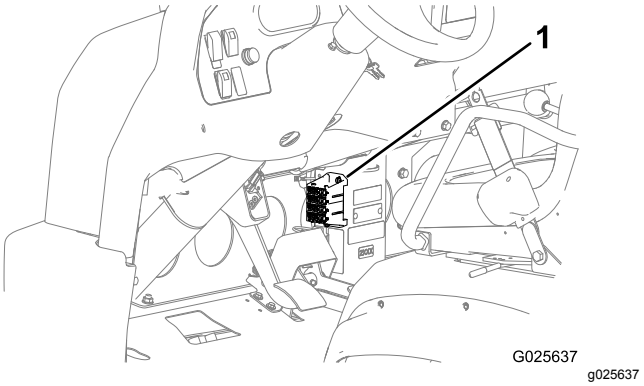

Figur 49

1. Sikringer

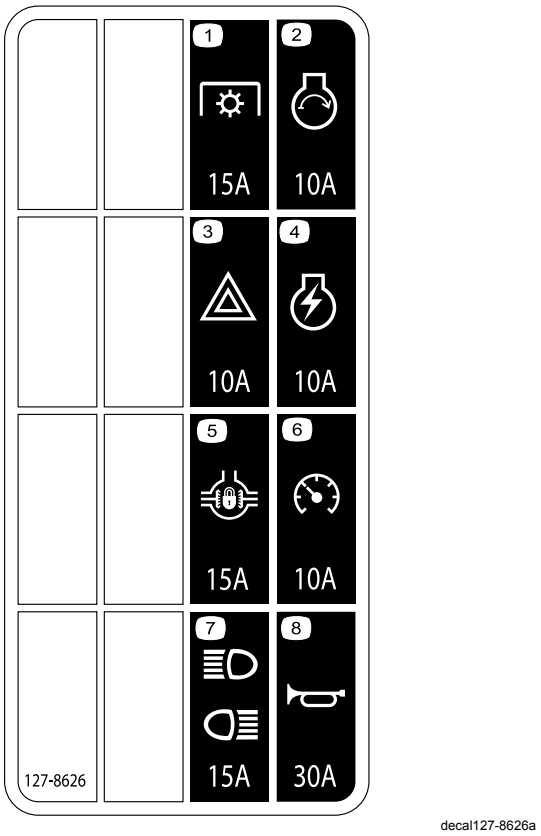

Figur 50

1. Kraftuttak (15 A)
2. Motorstarter (10 A)
3. Varselslys (10 A)
4. Motortenning (10 A)
5. Utjevningssperre (15 A)
6. Fartsmåler (10 A)
7. Front- og baklys (15 A)
8. Horn (30 A)

Kaldstart av maskinen

⚠ ADVARSEL

Bruk av startkabler kan innebære fare. Det viktig at du tar hensyn til følgende advarsler for å avverge personskade eller skade på det elektriske utstyret:

- **Bruk aldri startkabler med en spenningskilde større enn 15 V DC. Dette vil skade det elektriske systemet.**
- **Du må aldri bruke startkabler på et utladet batteri som er frosset. Det kan sprekke eller eksplodere under startforsøket.**
- **Ta hensyn til alle batteriadvarsler ved bruk av startkabler.**
- **Påse at maskinen ikke er i berøring med den andre maskinen.**
- **Hvis du kobler kablene til feil pol, kan det føre til personskader og/eller skader på det elektriske systemet.**

1. Klem batteridekselet for å løsne tappene fra batteribasen, og fjern batteridekselet fra batteribasen (Figur 51).

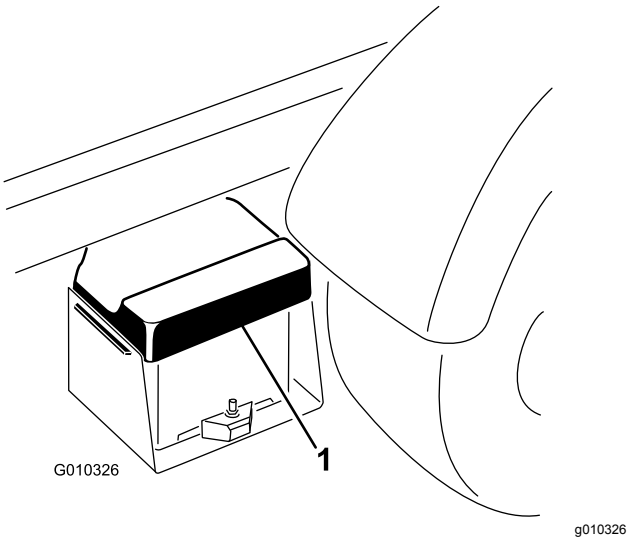

Figur 51

1. Batterideksel

2. Koble de to batterienes positive poler til hverandre med en startkabel (Figur 52).

   Merk: Positive poler kan være markert med et "+"-tegn øverst på batteridekslet.

3. Koble én ende på den andre startkabelen til den negative polen til batteriet i den andre maskinen.

   Merk: Den negative polen har ”NEG” på batteridekslet.

   Merk: Ikke koble den andre enden på startkabelen til den negative polen til det utladete batteriet. Koble startkabelen til motoren eller rammen. Ikke koble startkabelen til drivstoffsystemet.

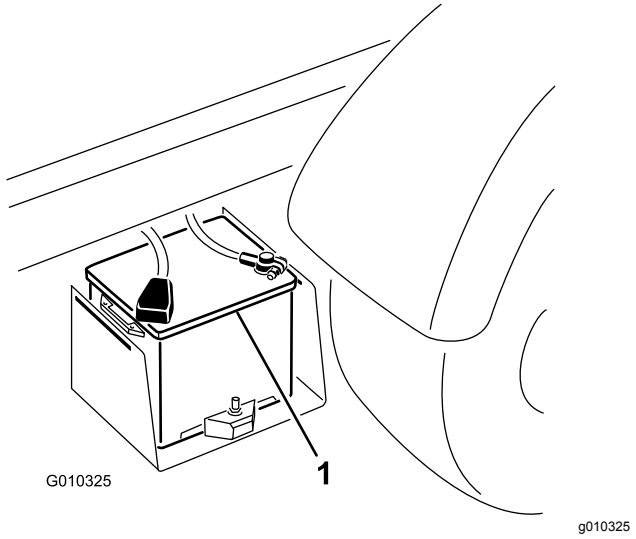

Figur 52

1. Batteri

4. Start motoren i maskinen som tilfører strøm.

   Merk: La den gå i noen minutter. Deretter starter du din egen motor.

5. Fjern den negative startkabelen, først fra din egen motor, deretter fra batteriet i den andre maskinen.
6. Sett batteridekselet på batterikassen.

Vedlikeholde batteriet

Serviceintervall: Hver 50. driftstime—Sjekk batterivæskenivået (Hver 30. dag hvis på lager.)

Hver 50. driftstime—Kontroller koblingene til batteriledningene.

⚠ FARE

Elektrolytten i batteriet inneholder svovelsyre, en dødelig gift hvis den inntas, og som også kan forårsake alvorlige brannskader.

- **Ikke drikk elektrolytt, og unngå kontakt med hud, øyne og klær. Bruk vernebriller for å beskytte øynene og gummihansker for å beskytte hendene.**
- **Fyll batteriet i nærheten av rent vann som kan brukes til å skylle huden.**

- Batteriet må alltid holdes rent og fulladet.
- Hvis batteriklemmene er korroderte, må de rengjøres med en oppløsning av fire deler vann og én del natron.
- Smør litt fett på batteriklemmene for å beskytte dem mot korrosjon.
- Batteriets elektrolyttnivå må opprettholdes.
- Hold toppen av batteriet ren ved å vaske den regelmessig med en børste dyppet i ammoniakk eller en oppløsning med natriumbikarbonat. Skyll overflaten med vann etter rengjøring. Ikke ta av påfyllingslokket mens du rengjør.
- For å oppnå god elektrisk kontakt, må batterikablene sitte fast på batteripolene.
- Oppretthold elektronlyttnivået i cellen med destillert vann eller vann uten mineraler. Ikke fyll cellene over bunnen av den delte fyllringen inni hver celle.
- Dersom maskinen oppbevares på et sted der temperaturen er ekstremt høy, tappes batteriet raskere enn dersom den oppbevares på et kjølig sted.

Vedlikehold av drivsystem

Kontrollere dekkene

Serviceintervall: Hver 100. driftstime

Spesifikasjon for lufttrykk i fordekk: 2,2 bar

Spesifikasjon for lufttrykk i bakdekk: 1,24 bar

Under bruk kan du komme ut for uhell som å kjøre på fortauskanter, og dette kan skade dekket eller felgen og også forandre hjulstillingen. Av den grunn bør du kontrollere dekkene etter slike hendelser.

Viktig: **Kontroller ofte at dekktrykket er korrekt. Hvis dekket ikke har korrekt trykk, vil dekkene slites raskere, noe som kan føre til at firehjulsdriften låser seg.**

Figur 53 er et eksempel på dekkslitasje som skyldes for lite luft i dekkene.

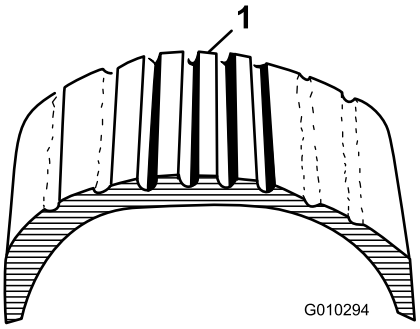

g010294

Figur 53

1. For lite luft i dekket

Figur 54 er et eksempel på dekkslitasje som skyldes for mye luft i dekkene.

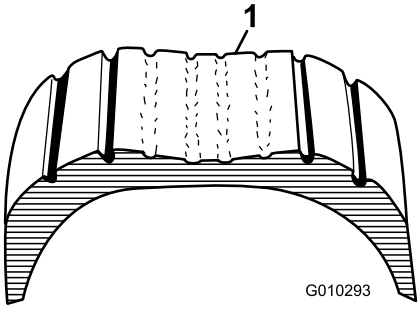

g010293

Figur 54

1. For mye luft i dekket

Kontrollere at hjulmutterne er strammet til

Serviceintervall: Etter de 2 første timene

Etter de 10 første timene

Hver 200. driftstime

⚠ ADVARSEL

Hvis hjulmutterne ikke er strammet tilstrekkelig til, kan det hende at det oppstår en feil med et hjul, eller at det faller av. Dette kan føre til personskader.

Stram de fremre og bakre hjulmutterne til 109–122 N·m etter 1–4 driftstimer, og gjenta etter 10 driftstimer. Trekk deretter til hjulmutterene hver 200. time.

Kontrollere at forhjulene er korrekt rettet inn

Serviceintervall: Hver 400. driftstime/Årlig (avhengig av hva som kommer først)

1. Påse at dekkene er vendt rett fremover.
2. Mål avstanden fra midten til midten (i akselhøyde) foran og bak på styredekkene (Figur 55).

   Merk: Avstanden skal ikke være større enn 0 ± 3 mm ved fordekket sammenliknet med bakdekket. Roter dekket 90°, og kontroller avstanden igjen.

   Viktig: **Kontrollere målene på samme sted på dekket. Maskinen skal stå på en flat overflate med dekkene rettet rett fremover.**

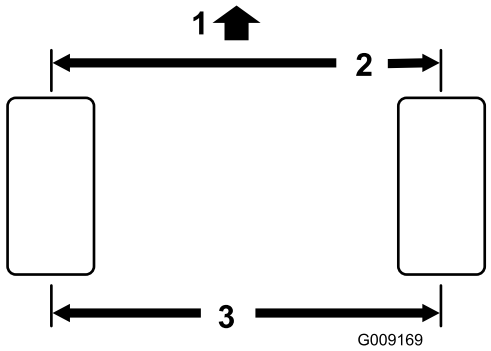

g009169

Figur 55

1. Foran på maskinen
2. 0 ± 3 mm for for- og bakdekk
3. Avstand fra midten til midten

3. Juster avstanden fra midten til midten slik:

A. Løsne låsemutteren midt på parallellstaget (Figur 56).

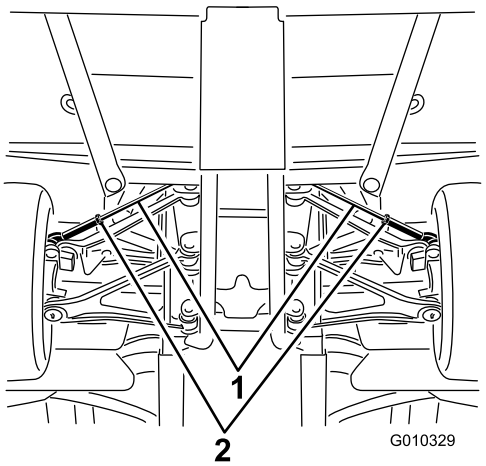

g010329

Figur 56

1. Parallellstag
2. Låsemutre

B. Roter parallellstaget jevnt for å bevege forsiden av dekket inn- eller utover, slik at du oppnår riktig avstand fra midten til midten både foran og bak.

C. Stram parallellstagets låsemutter når justeringen er korrekt.

D. Kontroller at dekkene kan dreies like langt både mot høyre og venstre.

Merk: Hvis dekkene kan dreies lenger mot én side, må du lese om justering av dekkene i *servicehåndboken*.

Vedlikeholde girkassen

Kontrollere giroljenivået

Serviceintervall: Etter de 50 første timene

Hver 400. driftstime

Girolje, type: Dexron VI

1. Finn påfyllingspluggen nederst på innsiden av girkassen (Figur 57).

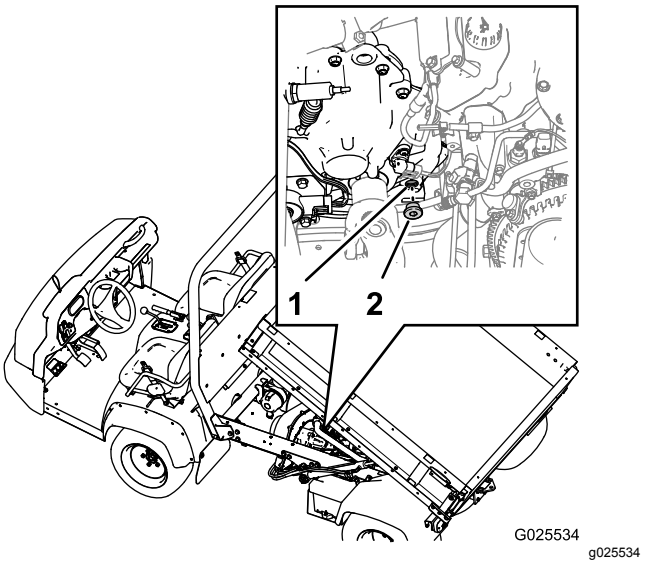

g025534

Figur 57

1. Påfyllingsåpning (girkasse)
2. Påfyllingsplugg

2. Plasser tappefatet under påfyllingspluggen.
3. Vri pluggen mot klokken og fjern den fra påfyllingsåpningen i girkassen (Figur 57).

   Merk: Når girvæskenivået er korrekt, skal væsken være på linje med de nederste gjengene i påfyllingsåpningen.

4. Når giroljenivået er lavt, tilsett girolje av spesifisert type i girkassen gjennom påfyllingsåpningen til oljen er på linje med de nederste gjengene i påfyllingsåpningen (Figur 57).

   Merk: Bruk en trakt med fleksibel slange når du fyller girolje.

5. Kontroller tilstanden til O-ringen ved påfyllingspluggen.

   Merk: Skift ut O-ringen hvis den er slitt eller skadet.

6. Sett påfyllingspluggen på girkassen og stram for hånd (Figur 57).

Skifte giroljen

Girolje, type: Dexron VI

Girolje, kapasitet: 700 ml

1. Parker maskinen på en jevn flate.
2. Finn påfyllingspluggen nederst på innsiden av girkassen og tappepluggen foran på utsiden av girkassen (Figur 58 og Figur 59).

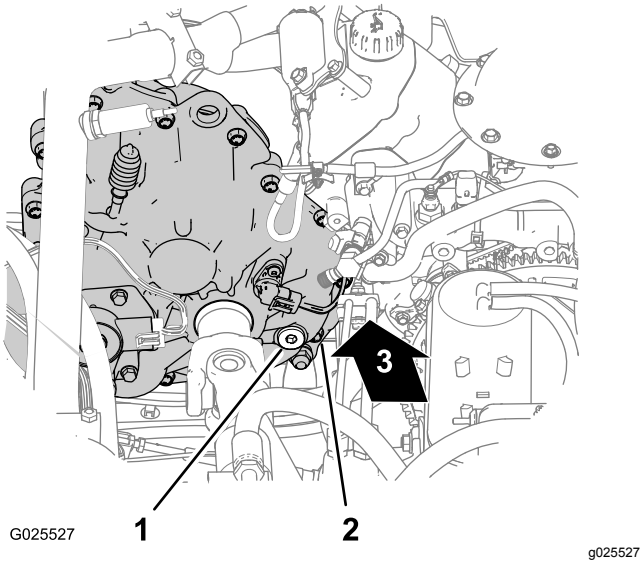

Figur 58

1. Påfyllingsplugg
2. Girkasse (bak på innsiden)
3. Fremover

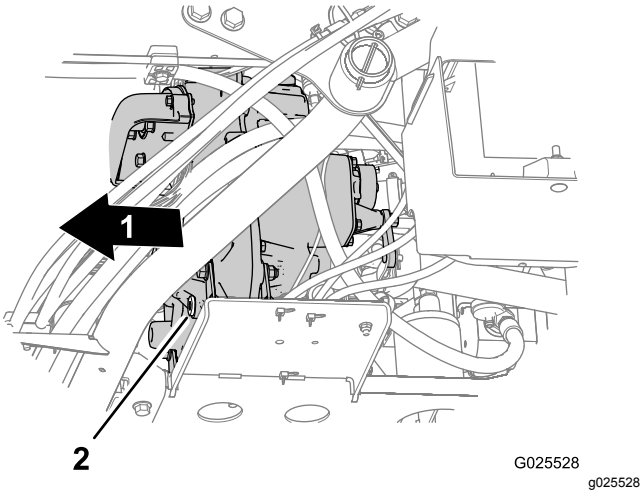

Figur 59

1. Fremover
2. Tappeplugg

3. Fjern påfyllingspluggen fra påfyllingsåpningen ved å rotere pluggen mot klokken og ta den ut av girkassen (Figur 58).
4. Plasser tappefatet under tappepluggen (Figur 59).
5. Fjern tappepluggen fra tappeåpningen ved å rotere pluggen mot klokken og ta den ut av girkassen (Figur 59).

   Merk: La giroljen renne helt ut.
6. Sett på plass tappepluggen (Figur 59).
7. Fyll 700 ml med Dexron VI-girolje på girkassen gjennom påfyllingsåpningen (Figur 58).

   Merk: Bruk en trakt med fleksibel slange når du fyller girolje.

   Merk: Når girvæskenivået er korrekt, skal væsken være på linje med de nederste gjengene i påfyllingsåpningen.
8. Sett påfyllingspluggen på plass igjen (Figur 58).

Utføre service på hastighetskontrollsylinderens beholder

Serviceintervall: Hver 200. driftstime

Beholdervæske, type: DOT 3-bremsevæske

1. Fjern knottene fra den hydrauliske løftespaken og hastighetsspaken (Figur 60).

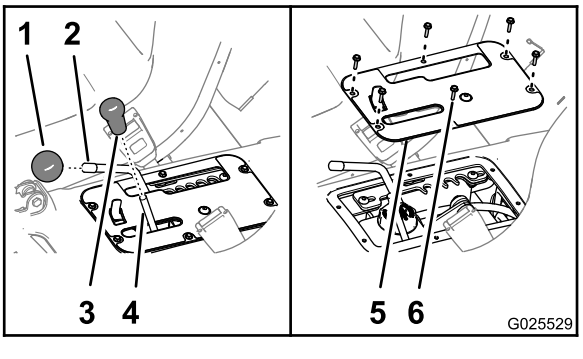

Figur 60

1. Knott (hastighetsspak)
2. Stang (hastighetsspak)
3. Knott (hydraulisk løftespak)
4. Stang (hydraulisk løftespak)
5. Dekselplate for kontroll
6. Sekskantede skivehodeskruer (nr. 10 x ¾ tomme))

2. Fjern de seks sekskantede skivehodeskruene (nr. 10 x ¾ tomme) som fester dekselplaten for kontroll til setebasen, og fjern dekkplaten (Figur 60).
3. Flytt hastighetsspaken til TRANSPORTSTILLING. Se Bruke hastighetskontrollen (side 26).
4. Kontroller oljenivået i beholderen for hastighetskontrollsylinderen (Figur 61).

   Merk: Det normale væskenivået er mellom min- og maks-merkene på siden av beholderen.

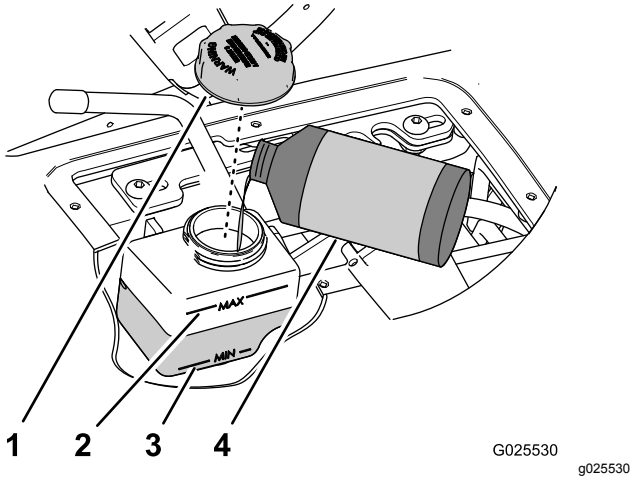

Figur 61

1. Lokk
2. Maks-merke (beholder)
3. Min.-merke (beholder)
4. DOT 3-bremsevæske

5. Gjør følgende hvis væskenivået er lavt:
   A. Tørk av området rundt beholderens lokk (Figur 61).
   B. Ta lokket av beholderen (Figur 61).
   C. Fyll på spesifisert væske til nivået er halvveis mellom min- og maks-merkene på siden av beholderen (Figur 61).
   D. Sett på lokket og stram for hånd (Figur 61).
6. Plasser hullene i dekselplaten på linje med hullene i setebasen (Figur 60).
7. Fest platen til basen de seks sekskantede skivehodeskruene (Figur 60) som du fjernet i trinn av 2.
8. Skru knottene på stengene for den hydrauliske løftespaken og hastighetsspaken (Figur 60).

Justere hastighetskontrollen

Viktig: **Laveste kontrollerte hastighet for maskinen er 4 km/t ved full motorhastighet. Hvis du angir en hastighetskontroll som er lavere enn 4 km/t, fører det til ekstra rem- og clutchslitasje.**

1. Kjør maskinen i hastighetsintervall A (lavt intervall), B (middels til lavt intervall), C (middels til høyt intervall) eller D (høyt intervall) for å fastsette hvilket hastighetsintervall som omfatter den maksimale kjørehastigheten du ønsker å stille inn. Se Bruke hastighetskontrollen (side 26).

   Merk: Bruk fartsmåleren til å fastsette hvilken hastighet maskinen kjører i.
2. Fjern knottene fra den hydrauliske løftespaken og hastighetsspaken (Figur 60).
3. Fjern de seks sekskantede skivehodeskruene (nr. 10 x ¾ tomme) som fester dekselplaten for kontroll til setebasen, og fjern dekkplaten (Figur 60).
4. Flytt hastighetsspaken til **T**-STILLINGEN (transport) (Figur 62).
5. Løsne de to sokkelskruene med sekskanthode (5/16 x ¾ tomme) som fester sperreplaten til spakstøttebraketten (Figur 62).

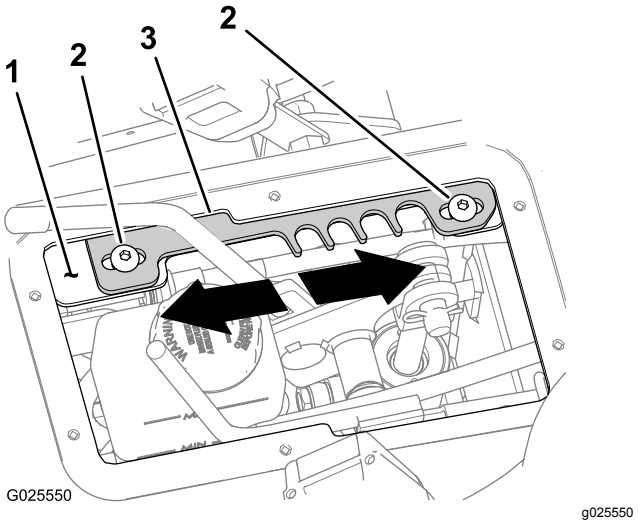

Figur 62

1. Spakstøttebrakett
2. Sokkelskruer med sekskanthode
3. Sperreplate

6. Flytt sperreplaten i en av de følgende retningene:
   - Flytt sperreplaten **fremover** for å øke maksimal kjørehastighet (Figur 62).
   - Flytt sperreplaten **bakover** for å øke maksimal kjørehastighet (Figur 62).
7. Stram de to sokkelskruene med sekskanthode (5/16 x ¾ tomme) til 19,8–25,4 N·m.
8. Kjør maskinen med hastighetskontrollen stilt til hastighetsinnstillingen som du setter maksimal kjørehastighet til. Hvis maksimal kjørehastighet er for rask eller for langsom, gjenta trinn 1 til og med 8 til korrekt maksimal kjørehastighet er oppnådd.
9. Plasser hullene i dekselplaten på linje med hullene i setebasen (Figur 60).
10. Fest platen til basen de seks sekskantede skivehodeskruene (Figur 60) som du fjernet i trinn av 3.
11. Skru knottene på stengene for den hydrauliske løftespaken og hastighetsspaken (Figur 60).

Kontrollere drivremmen

Serviceintervall: Hver 400. driftstime

1. Fjern de ni sekskantede skivehodeskruene (¼ x 1 tomme) fester girdekselet til girets monteringsplate (Figur 63).

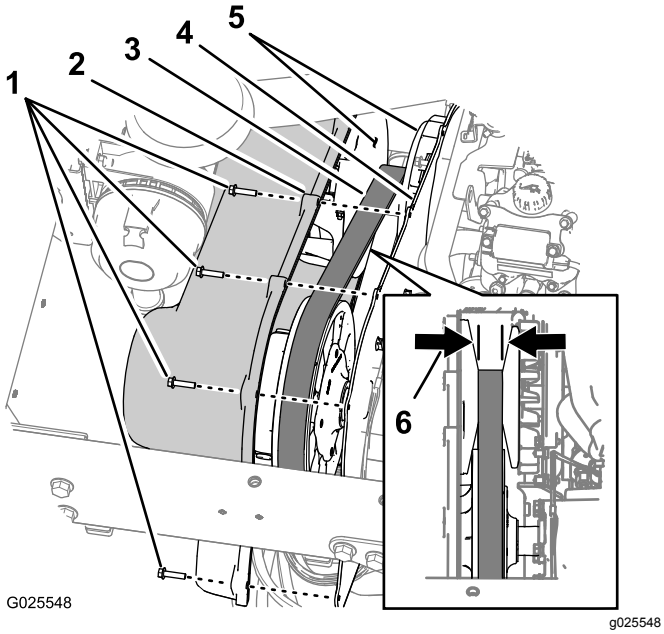

Figur 63

1.	Sekskantede skivehodeskruer (¼ x 1 tomme)	4.	Monteringsplate
2.	Girkassedeksel	5.	Kileformede overflater (primærclutch)
3.	Drivrem	6.	Rembredde – skift ut ved 29,5 mm eller mindre

2. Flytt dekslet fremover til du kan se drivremmen (Figur 63).
3. Sjekk primærclutchens kileformede overflater for tegn på skade (Figur 63).

   Merk: Hvis primærclutchens overflater er skadet, skal primærclutchen skiftes ut. Ta kontakt med et autorisert forhandlerverksted.
4. Kontroller drivremmen for manglende eller skadde knaster (Figur 63).

   Merk: Hvis drivremmens knaster mangler eller er skadet, skift ut drivremmen.
5. Mål på tvers av remmen og registrer rembredden (Figur 63).

   Merk: Hvis rembredden er 29,5 mm eller mindre, skift ut remmen (Figur 63).
6. Plasser hullene i girdekselet på linje med hullene i monteringsplaten (Figur 63).
7. Fest dekslet til monteringsplaten (Figur 63) med de ni sekskantede skivehodeskruene (1/4 x 1 tomme) som du fjernet i trinn 1, og stram skruene til 10,2 til 12,4 N·m.

Rengjøre clutchene

Serviceintervall: Hver 400. driftstime

1. Fjern de ni sekskantede skivehodeskruene (¼ x 1 tomme) fester girdekselet til girets monteringsplate (Figur 64).

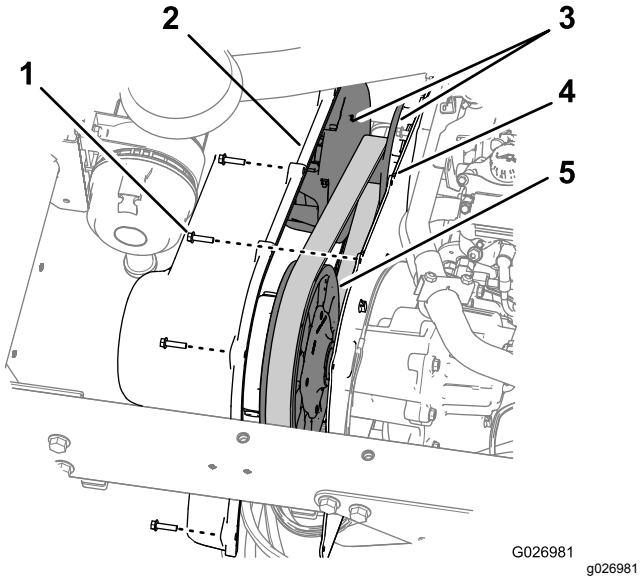

Figur 64

1.	Sekskantede skivehodeskruer (¼ x 1 tomme)	4.	Monteringsplate
2.	Girkassedeksel	5.	Sekundærclutch
3.	Primær clutch		

2. Fjern oppbygging av smuss og søle på hoved- og sekundærclutchen med vann og tørk umiddelbart med trykkluft for å fjerne overskytende vann og rusk.
3. Fjern eventuelt gjenværende rusk med et rengjøringsmiddel for bremse eller et som tørker raskt.

   Merk: Merk: Fjern rusk fra og rundt bevegelige deler.
4. Hvis rusk eller oppbygging finnes rundt remmen eller langs clutchakselen, fjern det med en slipepute av fin kvalitet.
5. Plasser hullene i girdekselet på linje med hullene i monteringsplaten (Figur 64).
6. Fest dekslet til monteringsplaten (Figur 64) med de ni sekskantede skivehodeskruene (1/4 x 1 tomme) som du fjernet i trinn 1, og stram skruene til 10,2 til 12,4 N·m.

Vedlikeholde differensial og aksler

Skifte differensialoljen

Olje, type: 80W90 API GL-5

Olje, kapasitet: 550 ml

1. Plasser tappefatet under tappepluggen (Figur 65).

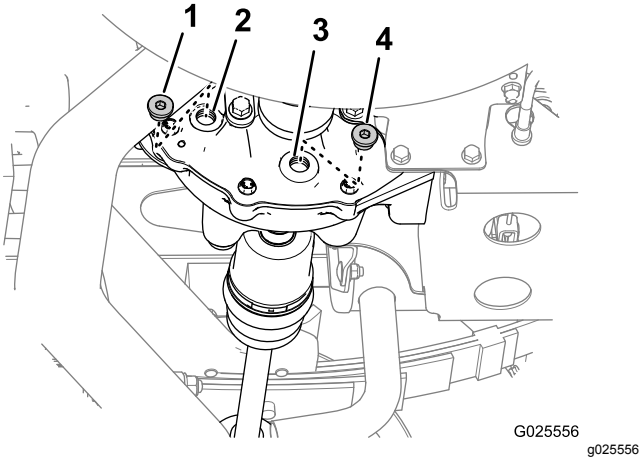

Figur 65

1. Påfyllingsplugg
2. Påfyllingsåpning
3. Tappeåpning
4. Tappeplugg

2. Fjern påfyllingspluggen fra påfyllingsåpningen og tappepluggen fra tappeåpningen i differensialen (Figur 65).

   Merk: Tapp all oljen ut av differensialen.

3. Kontroller tilstanden til O-ringene på pluggene.

   Merk: Skift ut slitte eller skadde O-ringer.

4. Monter tappepluggen i tappeåpningen (Figur 65) og stram til pluggen med et moment på 14 til 19 N·m.

   Merk: Tappepluggen er magnetisk. Det er normalt å se små mengder jernholdige metallpartikler rundt magneten. Forvent mer partikler rundt magneten etter den innledende innkjøringen.

5. Fyll 550 ml med spesifisert olje i påfyllingsåpningen på differensialen (Figur 65).

   Merk: Bruk en trakt med fleksibel slange når du fyller olje på differensialen.

6. Monter påfyllingspluggen i påfyllingsåpningen (Figur 65) og stram til pluggen med et moment på 14 til 19 N·m.

Kontrollere det homokinetiske leddet

Serviceintervall: Hver 100. driftstime

1. Jekk opp maskinens bakenden og støtt den med jekkstøtter. Se Heve maskinen (side 36).
2. Kontroller de homokinetiske leddene på bakakslene for skade og smøremiddellekkasje (Figur 66).

   Merk: Skift ut homokinetiske ledd som er ødelagt eller lekker, før du bruker maskinen.

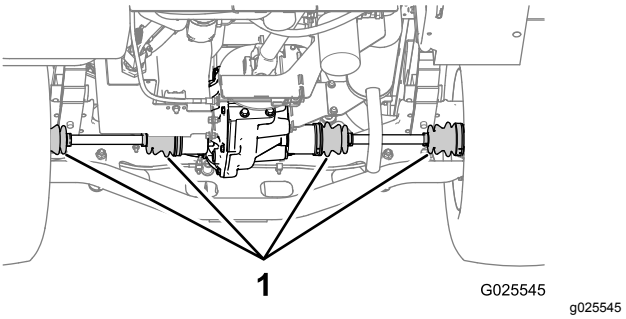

Figur 66

3. Ta bort jekkstøttene, og senk maskinen ned på bakken.

Vedlikehold av kjølesystem

Kjølesystemsikkerhet

- Du kan bli forgiftet av å svelge motorkjølevæske. Oppbevares utilgjengelig for barn og kjæledyr.
- Utslipp av varm kjølevæske under trykk, eller berøring av en varm radiator og omsluttende deler, kan føre til alvorlige brannsår.
  - La alltid motoren kjøle seg ned i minst 15 minutter før du fjerner radiatorlokket.
  - Bruk en klut når du åpner radiatorlokket. Åpne det forsiktig, slik at dampen kan slippe ut.
- Ikke bruk maskinen uten at dekslene er på plass.
- Hold fingre, hender og bekledning unna roterende vifter og drivremmer.
- Stopp motoren og ta ut nøkkelen før du utfører vedlikehold.

Kontrollere motorkjølevæskenivået

Serviceintervall: For hver bruk eller daglig—Kontroller kjølemiddelnivået. Kontroller kjølevæskenivået kun ved reservetanken. Ikke fjern radiatorlokket. (Kontroller kjølevæskenivået før du starter maskinen for første gang, og deretter daglig.)

Kjølemiddeltype: en 50/50-blanding av vann og permanent frostvæske med etylenglykol

⚠ FORSIKTIG

Hvis motoren er varm, kan det hende at varm kjølevæske under trykk kommer ut, noe som kan forårsake brannsår.

- **Ikke åpne radiatorlokket.**
- **La motoren kjøle seg ned i minst 15 minutter eller til radiatorlokket er avkjølt nok til at man kan ta på det uten å brenne seg.**
- **Bruk en klut når du åpner reservetanklokket. Åpne det forsiktig, slik at dampen kan slippe ut.**
- **Ikke kontroller kjølevæskenivået ved radiatoren. Kontroller det kun ved reservetanken.**

1. Parker maskinen på en jevn flate.
2. Sett på parkeringsbremsen.
3. Slå av motoren og ta ut nøkkelen.
4. Kontroller kjølemiddelnivået ved reservetanken (Figur 67).

   Merk: Kjølemiddelnivået skal være fylt opp til bunnen av påfyllingshalsen.

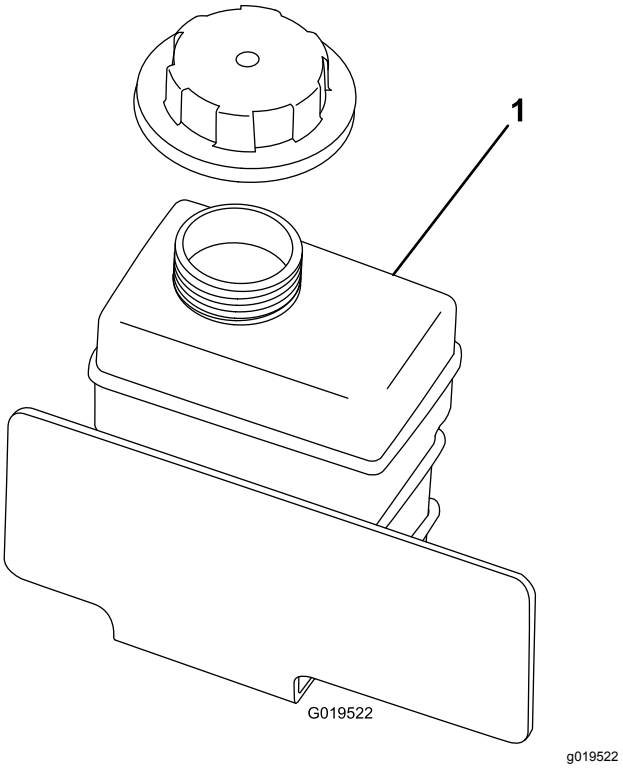

Figur 67

1. Reservetank for kjølevæske

5. Hvis kjølevæskenivået er lavt, tar du av lokket på reservetanken og fyller halvt om halvt med vann og frostvæske med etylenglykol.

   Merk: Ikke fyll på for mye.
6. Sett på reservetanklokket.

Fjerne rester fra kjølesystemet

Serviceintervall: For hver bruk eller daglig—Fjern rusk fra motorområdet og radiatoren. (Rengjør oftere under skitne forhold.)

1. Parker maskinen på en jevn flate.
2. Sett på parkeringsbremsen.
3. Slå av motoren og ta ut nøkkelen.
4. Rengjør motorområdet grundig for alle rester.
5. Løsne og fjern radiatorskjermen fra forsiden av radiatoren (Figur 68).

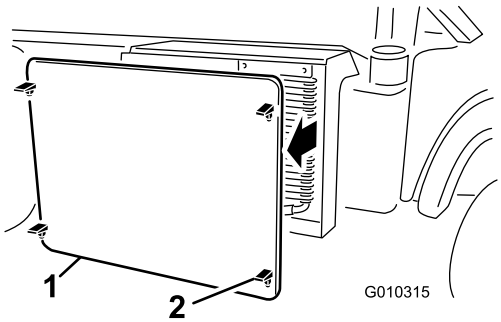

g010315

Figur 68

1. Radiatorskjerm
2. Lås

6. Roter sperrene og sving oljekjøleren bort fra radiatoren, hvis utstyrt med dette (Figur 69).

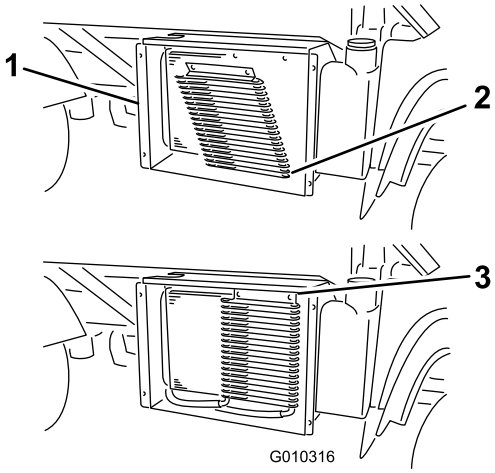

g010316

Figur 69

1. Radiatorhus
2. Oljekjøler
3. Låser

7. Rengjør radiatoren, oljekjøleren og skjermen med komprimert luft.

   Merk: Blås rusk bort fra radiatoren.

8. Monter kjøleren og skjermen på radiatoren.

Skifte kjølevæsken i motoren

Serviceintervall: Hver 1000. driftstime/Annet hvert år (avhengig av hva som kommer først)

Kjølesystemets kapasitet: 3,7 l

Kjølemiddeltype: en 50/50-blanding av vann og permanent frostvæske med etylenglykol

1. Parker maskinen på en jevn flate.
2. Hev lasteplanet og sett støttepilaren på den utstrakte løftesylinderen for å sikre lasteplanet.

⚠ FORSIKTIG

Hvis motoren er varm, vil kjølesystemet være under trykk og varm kjølevæske kan komme ut og forårsake brannsår.

- **Ikke åpne radiatorlokket når motoren går.**
- **La motoren kjøle seg ned i minst 15 minutter eller til radiatorlokket er avkjølt nok til at man kan ta på det uten å brenne seg.**
- **Bruk en fille til å åpne radiatorlokket. Åpne det forsiktig, slik at dampen kan slippe ut.**

3. Fjern radiatorlokket (Figur 70).

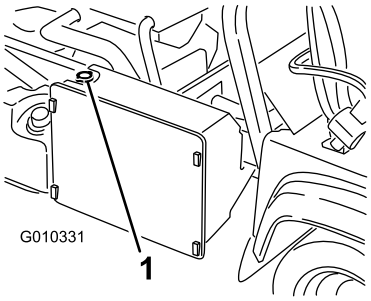

g010331

Figur 70

1. Radiatorlokk

4. Ta av reservetanklokket (Figur 70).

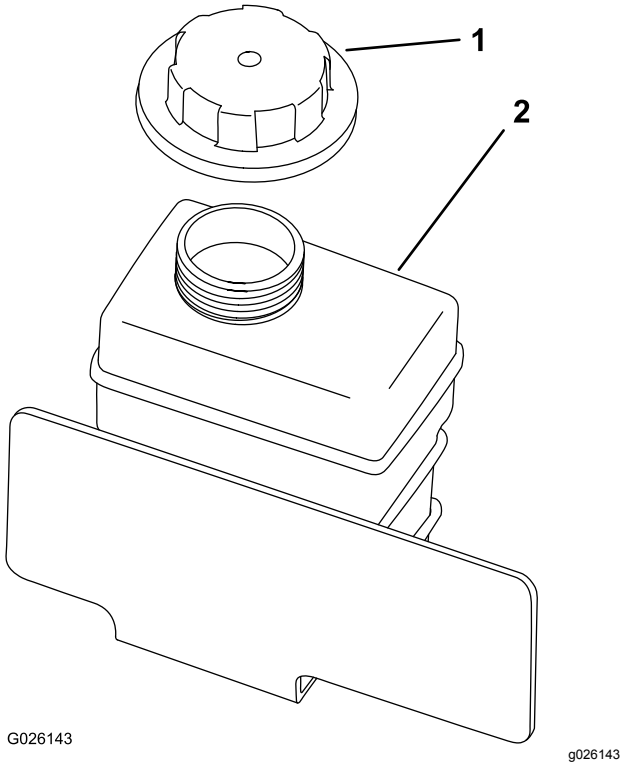

Figur 71

1. Reservetanklokk
2. Reservetank

5. Koble fra den nedre radiatorslangen og la kjølemiddelet renne ut i et oppsamlingsfat.

   Merk: Når kjølemiddelet stopper, koble til den nedre radiatorslangen.

6. Fyll kjølesystemet sakte halvt om halvt med vann og permanent frostvæske med etylenglykol.
7. Fyll på radiatoren og sett på lokket igjen (Figur 70).
8. Fyll langsomt på reservetanken for kjølemiddel til nivået er ved bunnen av påfyllingshalsen (Figur 71).
9. Sett på reservetanklokket (Figur 71).
10. Start motoren og la den gå til den er varm.
11. Stopp motoren, sjekk kjølevæskenivået og etterfyll etter behov.

Vedlikehold av bremser

Kontrollere bremsevæske-nivået

Serviceintervall: For hver bruk eller daglig—Kontroller bremsevæskenivået. (Sjekk nivået før motoren startes for første gang og daglig deretter.)

Hver 1000. driftstime/Annet hvert år (avhengig av hva som kommer først)—Skift bremsevæsken.

Bremsevæsketype: DOT 3-bremseveske

Merk: Bremsevæsketanken sendes fra fabrikken fylt med DOT 3-bremsevæske.

1. Parker maskinen på en jevn flate.
2. Sett på parkeringsbremsen.
3. Slå av motoren og ta ut nøkkelen.
4. Fjern panseret.
5. Sjekk væskenivået i bremsevæskebeholderen (Figur 72 og Figur 73).

   Merk: Væskenivået bør være opp til Full-linjen på beholderen.

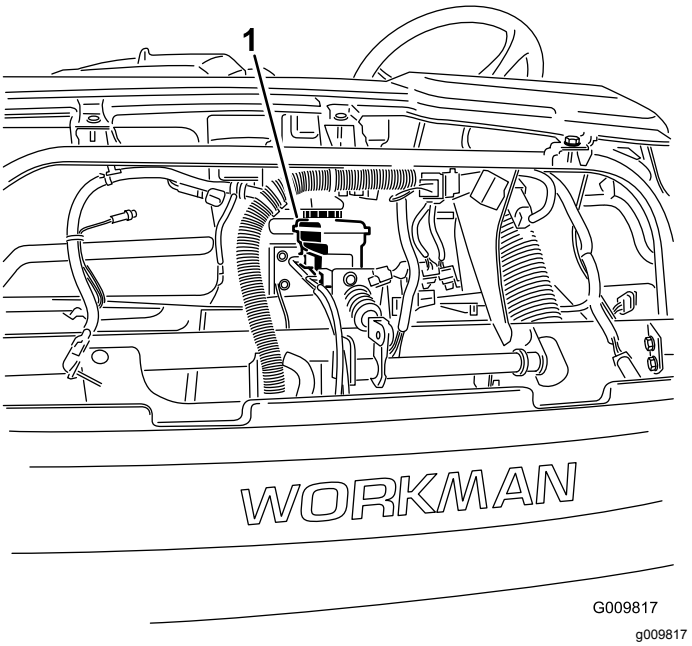

Figur 72

1. Bremsevæskebeholder

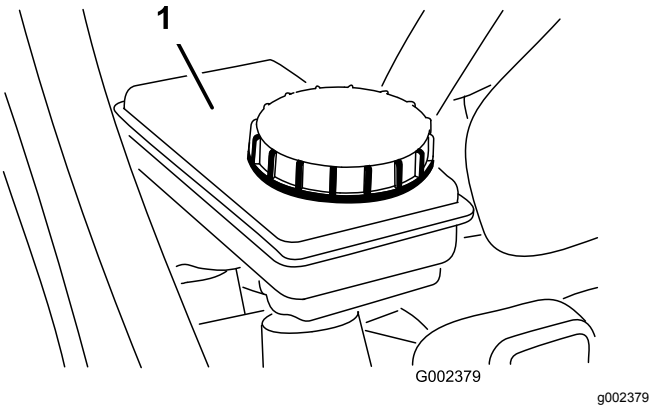

Figur 73

1. Bremsevæskebeholder

6. Gjør følgende hvis væskenivået er lavt:
   A. Rengjør området rundt beholderens lokk (Figur 73).
   B. Fjern beholderens lokk (Figur 73).
   C. Fyll på spesifisert bremsevæske til Full-linjen på beholderen (Figur 73).

      Viktig: **Ikke overfyll bremsevæskebeholderen.**

   D. Sett på lokket (Figur 73).
7. Montere panseret.

Justere parkeringsbremsen

Serviceintervall: Etter de 10 første timene
Hver 200. driftstime

1. Fjern gummihåndtaket fra parkeringsbremsespaken (Figur 74).

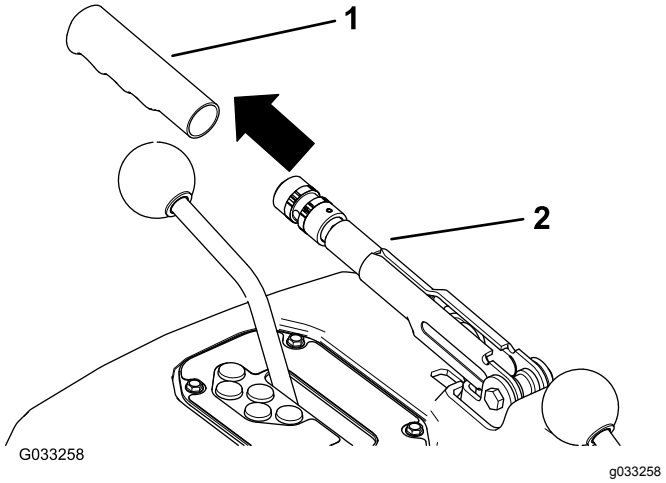

Figur 74

1. Håndtak
2. Parkeringsbremsespak

2. Løsne setteskruen som festen knotten til parkeringsbremsespaken (Figur 75).

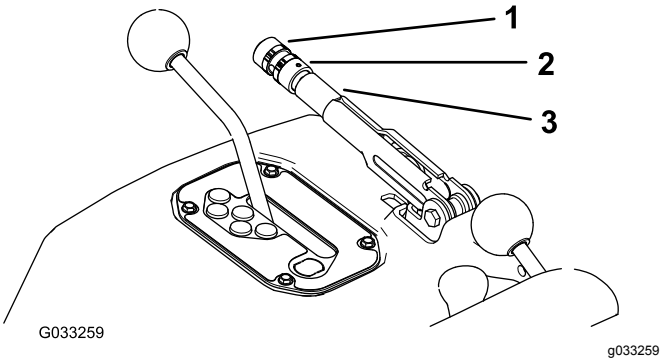

Figur 75

1. Knott
2. Setteskrue
3. Parkeringsbremsespak

3. Roter knotten (Figur 75) til det er nødvendig med styrke på 20–22 kg for å heve spaken.
4. Stram setteskruen når du er ferdig (Figur 75).

   Merk: Hvis du ikke lenger kan justere håndbremsen ved å justere spaken, løsne håndtaket til midten av justeringen, juster kabelen bak og gjenta så trinn 3.
5. Monter gummihåndtaket på parkeringsbremsespaken (Figur 74).

Justere bremsepedalen

Serviceintervall: Hver 200. driftstime

1. Fjern panseret.
2. Fjern splinten og splittpinnene som fester hovedsylinderkrysshodet til bremsepedaltappen (Figur 76).

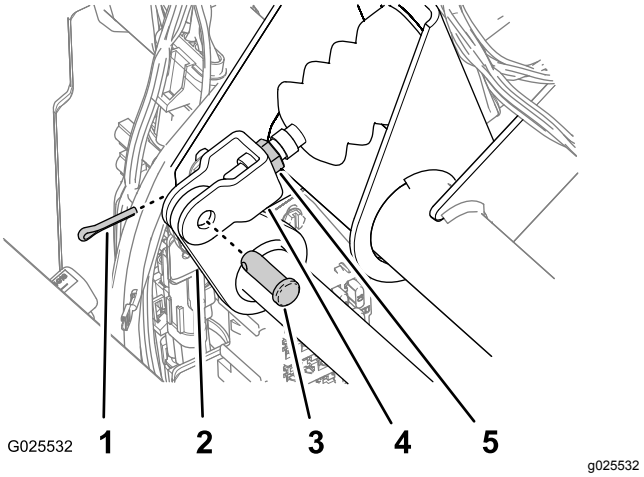

Figur 76

1. Hårnålssplint
2. Bremsepedelens omdreiningsledd
3. Splittpinne
4. Hovedsylinderkrysshode
5. Låsemutter

3. Slipp opp bremsepedalen (Figur 77) til den kommer i kontakt med rammen.

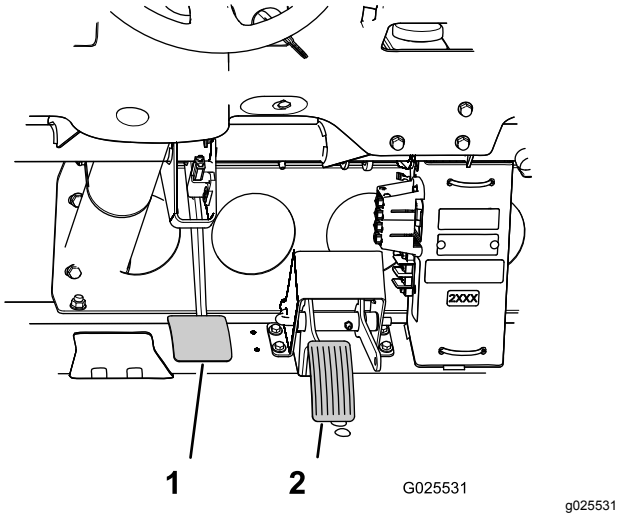

Figur 77

1. Bremsepedal
2. Gasspedal

4. Løsne låsemutterne som fester krysshodet til hovedsylinderstangen (Figur 76).
5. Juster krysshodet til hullene i krysshodet er på linje med hullet i bremsepedaltappen (Figur 76).
6. Deretter fester du krysshodet til pedaltappen med splittpinnen og splinten (Figur 76).
7. Stram låsemutteren som fester krysshodet til hovedsylinderstangen (Figur 76).

   Merk: Når den er riktig justert, skal bremsehovedsylinderen slippe ut trykk fra servicebremsen.
8. Monter panseret.

Vedlikehold av kontrollsystem

Konvertere fartsmåleren

Du kan konvertere fartsmåleren fra miles/t til km/t eller km/t til miles/t.

1. Plasser maskinen på en jevn overflate, slå av motoren, koble inn parkeringsbremsen og ta ut nøkkelen.
2. Fjern panseret.
3. Finn de to løse ledningene ved siden av måleren (Figur 78).

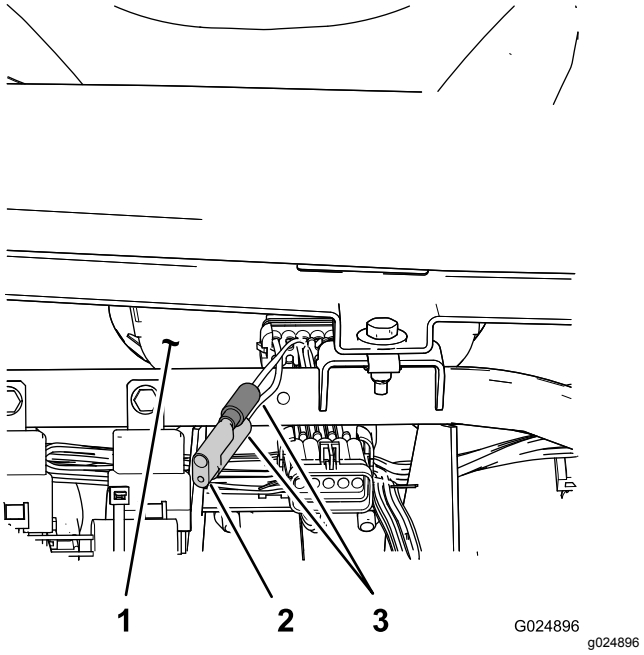

Figur 78

1. Måler (forovervendt)
2. Plugg
3. Fartsmålerledninger

4. Fjern konnektorpluggen fra ledningsfastspenneren og koble ledningene sammen (Figur 78).

   Merk: Måleren kan veksles mellom miles/t og km/t. Ta vare på pluggen for å kunne konvertere fartsmåleren tilbake til m/t igjen.
5. Monter panseret.

Vedlikehold av hydraulisk system

Sikkerhet for hydraulisk system

- Oppsøk legehjelp øyeblikkelig hvis olje sprøytes inn under huden. Innsprøytet væske må fjernes kirurgisk innen få timer av en lege.
- Før du kobler fra eller utfører vedlikehold eller reparasjoner på det hydrauliske systemet, må du slippe ut alt trykket i systemet. Dette gjør du ved å stoppe motoren og senke tømmeventilen og/eller senke lasteplanet og tilleggsutstyr. Sett hydraulikkspaken i avlastet stilling. Ikke arbeid under et løftet plan uten korrekt sikkerhetsstøtter på plass.
- Kontroller at alle hydraulikkslanger og ledninger er i god stand, og at alle hydrauliske koblinger og beslag er tette, før det hydrauliske systemet settes under trykk.
- Hold kropp og hender borte fra hull eller dyser som sprøyter ut hydraulikkvæske under høyt trykk.
- Bruk kartong eller papir til å finne lekkasjer.

Overhale det hydrauliske systemet

Spesifisering av hydraulikkvæske

Beholderen fylles på fabrikken med høykvalitets hydraulikkvæske. Kontroller nivået på hydraulikkvæsken før du starter maskinen for første gang, og deretter hver dag. Se Kontrollere nivået på den hydrauliske væsken (side 57).

Anbefalte erstatningsvæsker: Toro PX Extended Life-hydraulikkvæske, tilgjengelig i spann på 19 liter eller fat på 208 liter.

Merk: En maskin med den anbefalte erstatningsvæsken krever ikke væske og filterskift så ofte.

Alternative væsker: Hvis Toro PX Extended Life-hydraulikkvæske ikke er tilgjengelig, kan du bruke andre konvensjonelle hydraulikkvæsker med petroleumsbase, forutsatt at spesifikasjonene faller innenfor oppgitt område for følgende materialegenskaper og oppfyller bransjestandarder. Syntetisk væske må ikke benyttes. Forhør deg med smøremiddelleverandøren for å finne et egnet produkt.

Merk: Toro er ikke ansvarlig for skader som skyldes bruk av uegnede alternativer. Bruk kun produkter fra anerkjente produsenter, som står for sine anbefalinger.

Hydraulikkvæske med høy viskositetsindeks og lavt flytpunkt mot slitasje, ISO VG 46

Materielle egenskaper:	
Viskositet, ASTM D445	cSt ved 40 °C (104 °F) 44 til 48
Viskositetsindeks ASTM D2270	140 eller høyere
Flytepunkt, ASTM D97	-37 til -45 °C
Bransjespesifikasjoner:	Eaton Vickers 694 (I-286-S, M-2950-S/35VQ25 eller M-2952-S)

Merk: Mange hydraulikkvæsker er nesten fargeløse, noe som gjør det vanskelig å oppdage lekkasjer. Et rødt fargestoff for hydraulikkvæsken er tilgjengelig i flasker på 20 ml. Én flaske er nok til 15–22 liter med hydraulikkvæske. Bestill delenr. 44-2500 fra en autorisert Toro-forhandler.

Kontrollere nivået på den hydrauliske væsken

Serviceintervall: For hver bruk eller daglig—Kontroller nivået på hydraulikkvæsken. (Kontroller den hydrauliske oljen før du starter maskinen for første gang, og deretter hver dag.)

Hydraulikkvæskekapasitet for ikke-TC-modell: 7,5 l

Hydraulikkvæskekapasitet for ikke-TC-modell med sett for høy hydraulisk gjennomstrømning (valgfritt) eller TC-modell: 15,1 l

1. Parker maskinen på en jevn flate.
2. Sett på parkeringsbremsen.
3. Slå av motoren og ta ut nøkkelen.
4. Rengjør rundt påfyllingshalsen og lokket på beholderen for hydraulisk olje (Figur 79 og Figur 80).

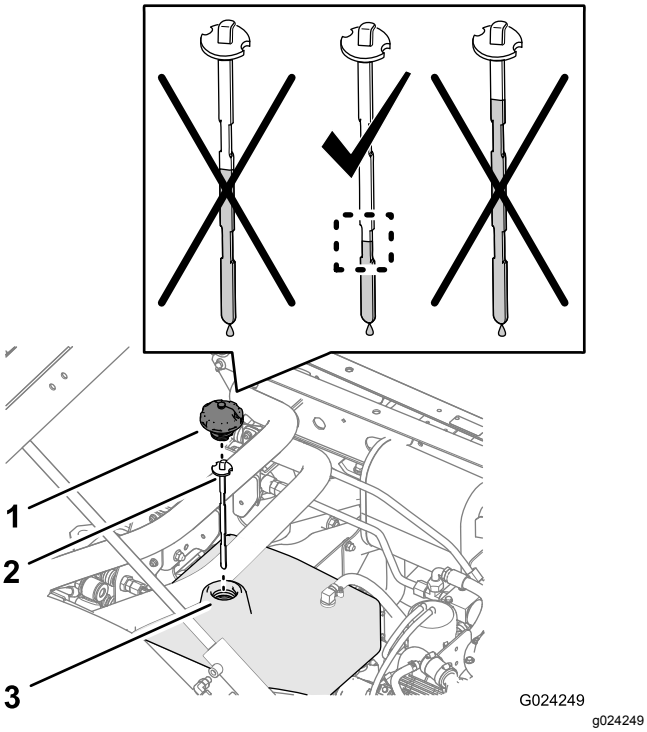

Figur 79

Hydraulikkvæskenivå (ikke-TC-modeller)

1. Lokk
2. Peilestav
3. Påfyllingshals

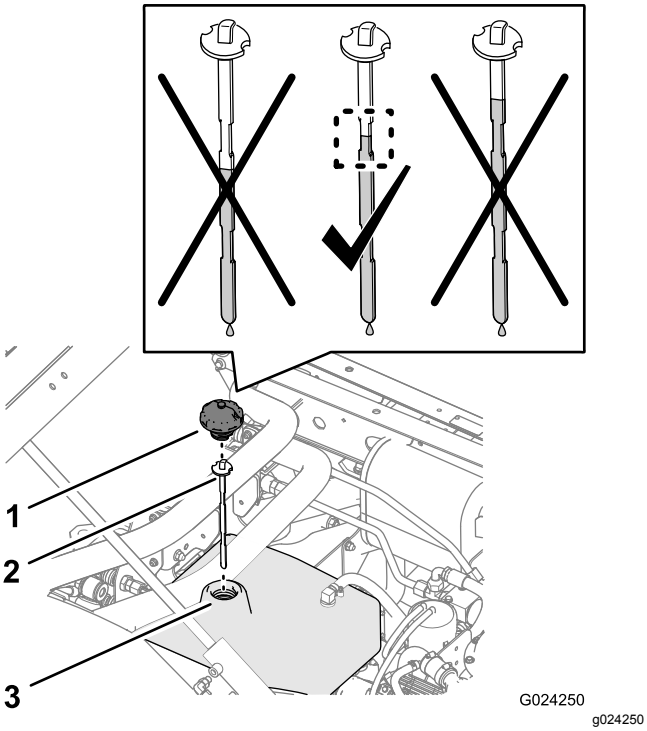

Figur 80

Hydraulikkvæskenivå (ikke-TC-modell med sett for høy hydraulisk gjennomstrømning (valgfritt) eller TC-modell)

1. Lokk
2. Peilestav
3. Påfyllingshals

5. Fjern lokket og peilestaven fra beholderens påfyllingshals, og tørk av peilestaven med en ren fille (Figur 79 og Figur 80).
6. Før peilestaven ned i påfyllingshalsen før du tar den ut og kontroller oljenivået (Figur 79 og Figur 80).
   - **Ikke-TC-modell:** Hydraulikkvæskenivået må være innenfor det nedre innskårede området på peilestaven.
   - **Ikke-TC-modell med sett for høy hydraulisk gjennomstrømning (valgfritt) eller TC-modell:** Hydraulikkvæskenivået må være innenfor det øvre innskårede området på peilestaven.
7. Hvis nivået er lavt, fyller du spesifisert hydraulisk olje i beholderen for å heve nivået til midten av det innskårede området på peilestaven (Figur 79 og Figur 80).
8. Sett peilestaven og lokket på plass på påfyllingshalsen på beholderen (Figur 79 og Figur 80).

Bytte ut det hydrauliske filteret

Serviceintervall: Hver 1000. driftstime—Bytt det hydrauliske filteret hvis du **bruker** anbefalt hydraulikkvæske.

Viktig: **Hvis du bruker et annet filter, kan dette føre til at garantien blir ugyldig for enkelte komponenter.**

1. Parker maskinen på en jevn overflate, slå av motoren, sett på parkeringsbremsen og ta ut nøkkelen.
2. Rengjør området rundt der filteret monteres (Figur 81).

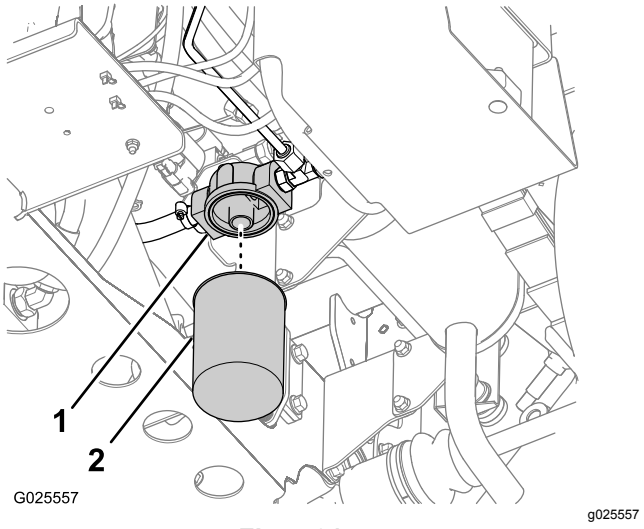

Figur 81

1. Filteradapter
2. Hydraulisk filter

3. Plasser et tappefat under filteret (Figur 81).
4. Fjern filteret ved å rotere det mot urviseren (Figur 81).
5. Rengjør overflaten på filteradapteren der filteret skal plasseres (Figur 81).
6. Smør pakningen på det nye filteret med den spesifiserte hydraulikkvæsken.
7. Tre det nye filteret på filteradapteren til filterpakningen kommer i kontakt med adapteroverflaten (Figur 81). Stram deretter filteret ytterligere en halv omdreining (Figur 81).
8. Start motoren og la den gå i omtrent to minutter for å blåse luft ut fra systemet.
9. Stopp motoren og sjekk hydraulikkvæskenivået i hydraulikktanken og filterområdet for lekkasjer.

Skifte hydraulikkvæsken

Serviceintervall: Hver 2000. driftstime—Skift hydraulikkvæske hvis du **bruker** anbefalt hydraulikkvæske.

Hver 800. driftstime—Skift hydraulikkvæske og filter hvis du **ikke bruker** anbefalt hydraulikkvæske eller noen gang har fylt beholderen med en alternativ væske.

Hydraulikkvæskekapasitet for ikke-TC-modell: 7,5 l

Hydraulikkvæskekapasitet for ikke-TC-modell med sett for høy hydraulisk gjennomstrømning (valgfritt) eller TC-modell: 15,1 l

1. Parker maskinen på en jevn overflate, slå av motoren, sett på parkeringsbremsen og ta ut nøkkelen.
2. Hev lasteplanet.
3. Fjern lokket og peilestaven fra hydraulikktankens påfyllingshals (Figur 82).

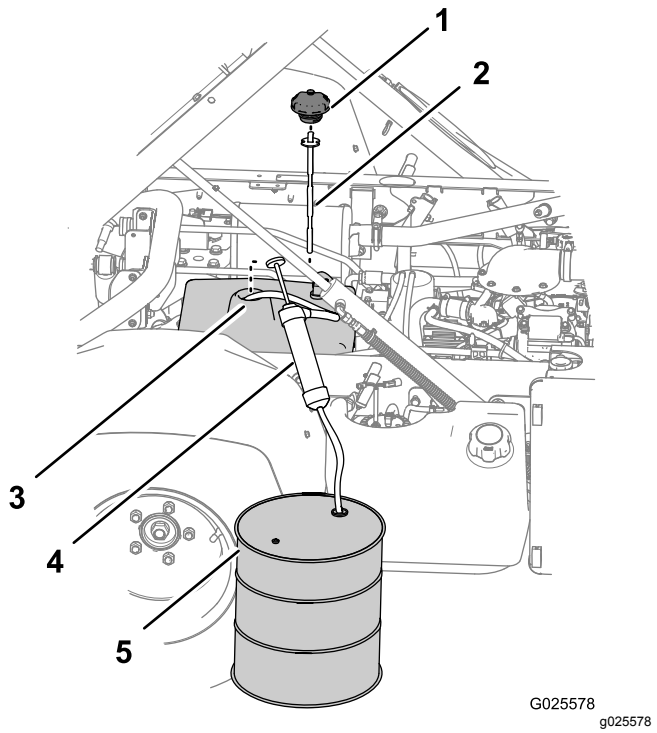

Figur 82

1. Lokk
2. Peilestav
3. Påfyllingshals (hydraulikktank)
4. Hevertutstyr
5. Oppsamlingsbeholder

4. Før hevertutstyrets inntaksslange gjennom påfyllingshalsen til hydraulikktanken og ned til bunnen av tanken (Figur 82).
5. Før hevertutstyrets utslippsslange inn i en oppsamlingsbeholder (Figur 82) med kapasitet på 11,4 l (for ikke-TC-modell) eller 18,9 l (for ikke-TC-modell med sett for høy hydraulisk gjennomstrømning (valgfritt) eller TC-modell).
6. Fjern hydraulikkvæsken fra hydraulikktanken ved hjelp av hevert.
7. Fjern hevertutstyret fra hydraulikktanken (Figur 82).
8. Fyll 7,5 l (for ikke-TC-modell) eller 15,1 l (for ikke-TC-modell med sett for høy hydraulisk gjennomstrømning (valgfritt) eller TC-modell) av spesifisert hydraulikkvæske i hydraulikktanken (Figur 82).

   Viktig: **Bruk bare de hydrauliske oljene som er angitt. Andre væsker kan skade systemet.**

9. Sett peilestaven og lokket på plass på påfyllingshalsen på hydraulikktanken (Figur 82).
10. Start motoren og la maskinen gå for å fylle hydraulikksystemet.
11. Sjekk hydraulikkvæskenivået igjen, og etterfyll etter behov.

Heve lasteplanet i nødstilfeller

Du kan heve lasteplanet i nødstilfeller uten å starte ved å sette i gang starteren eller kaldstarte det hydrauliske systemet.

Heve lasteplanet ved hjelp av starteren

Vri om starteren mens du holder løftespaken i hevet stilling. La startmotoren gå i 10 sekunder. Deretter venter du i 60 sekunder før du aktiverer startmotoren igjen. Hvis motoren ikke starter, må du fjerne lasten og planet (tilbehør) for å utføre service på motoren eller transakselen.

Heve lasteplanet ved å kaldstarte hydraulikksystemet

⚠ FORSIKTIG

Et hevet lasteplan som er fullt av materiale uten korrekt støttepilar kan senke seg uventet. Arbeid under et frittstående hevet lasteplan kan forårsake skader på deg eller andre personer.

- **Parker maskinen på en jevn flate, sett på parkeringsbremsen, slå av motoren, og ta ut nøkkelen før vedlikehold foretas eller justeringer gjøres på maskinen.**
- **Fjern lastemateriale fra lasteplanet eller annet tilbehør og sett støttepilaren på en helt utstrakt sylinderstang før du jobber under et hevet plan.**

Du trenger to hydrauliske slanger, hver med en hurtigkobling med hann- og hunnende, som passer til maskinens koblinger, for å utføre denne handlingen.

1. Rygg en annet maskin opp til bakenden på den deaktiverte maskinen.

   Viktig: **Maskinens hydrauliske system bruker Dexron III ATF. Unngå systemkontaminasjon ved å passe på at maskinen som brukes for å kaldstarte det hydrauliske systemet, benytter en tilsvarende olje.**

2. Koble de to hurtigkoblingsslangene på begge maskinene fra slangene som er festet til koblingsbraketten (Figur 83).

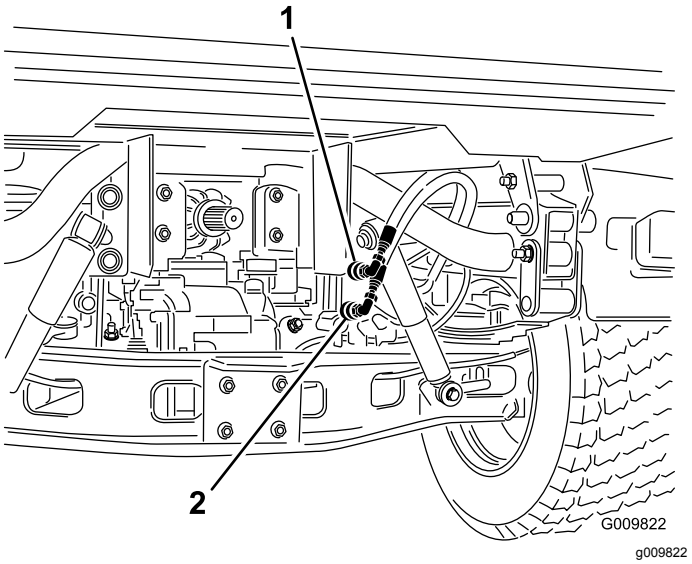

Figur 83

1. Hurtigkoblingsslange A
2. Hurtigkoblingsslange B

3. Koble de to forbindelsesslangene på den deaktiverte maskinen til slangene som ble koblet fra (Figur 84).
4. Dekk til ubenyttede nipler.

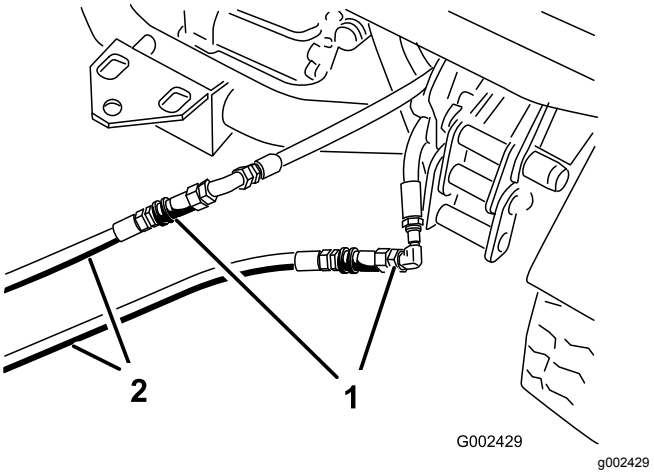

Figur 84

1. Frakoblede slanger
2. Kaldstartslanger

5. På den andre maskinen kobler du de to slangene til koblingen som fremdeles er i koblingsbraketten (koble den øverste slangen til den øverste koblingen og den nederste slangen til den nederste koblingen) (Figur 85).
6. Dekk til ubenyttede nipler.

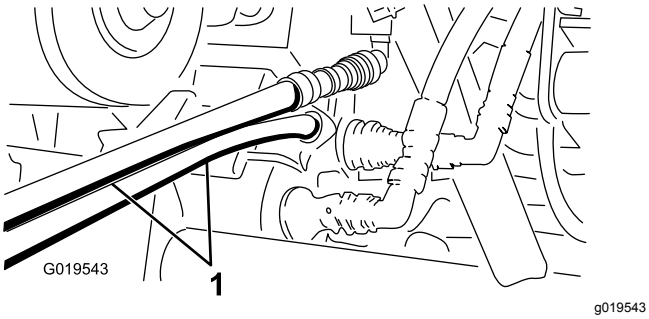

Figur 85

1. Kaldstartslanger

7. Hold alle andre på god avstand fra maskinene.
8. Start den andre maskinen og flytt løftespaken til hevet stilling for å heve den deaktiverte lasteplanet.
9. Flytt den hydrauliske løftespaken til NØYTRAL stilling og aktiver løftespaklåsen.
10. Monter støttepilarene til lasteplanet på den utstrakte løftesylinderen. Se Bruke støttepilar for lasteplan (side 34).

    Merk: Med begge maskinene slått av, flytt løftespaken frem og tilbake for å fjerne trykket i systemet og gjøre det lettere å koble fra hurtigkoblingene.
11. Når du har fullført handlingen, fjern startkablene og koble de hydrauliske slangene til begge maskinene.

    Viktig: **Kontroller nivået på hydraulikkvæsken i begge maskinene før du tar dem i bruk igjen.**

Rengjøring

Vaske maskinen

Serviceintervall: For hver bruk eller daglig—Vask maskinen.

Vask maskinen etter behov med bare vann eller vann og et mildt rengjøringsmiddel. Du kan bruke en klut når du vasker maskinen.

Viktig: **Ikke bruk brakkvann eller gjenvunnet vann til å rengjøre maskinen.**

Viktig: **Ikke bruk høytrykksutstyr til å vaske maskinen. Høyttrykksutstyr kan skade det elektriske systemet, løsne viktige merker og vaske bort nødvendig fett fra friksjonspunktene. Unngå overdreven bruk av vann nær kontrollpanelet, motoren og batteriet.**

Viktig: **Ikke vask maskinen mens motoren er i gang. Vask av maskinen mens motoren er i gang kan føre til interne skader på motoren.**

Lagring

Lagringssikkerhet

- Slå av maskinen, ta ut nøkkelen (hvis utstyrt) og vent til alle bevegelige deler har stoppet før du forlater førerstillingen. La maskinen kjøles ned før justering, service, rengjøring eller oppbevaring.
- Oppbevar aldri maskinen eller bensinkannen i nærheten av åpen ild, gnister eller kontrollampe, som på en varmtvannstank eller andre apparater.

Oppbevare maskinen

Serviceintervall: Hver 200. driftstime—Kontroller drifts- og parkeringsbremsen.

Hver 400. driftstime—Se etter om bremseskoene er slitt.

Årlig

1. Parker maskinen på en jevn flate, sett på parkeringsbremsen, slå av motoren og ta nøkkelen ut av tenningsbryteren.
2. Fjern utvendige gressrester og smuss fra hele maskinen, inkludert i motorens sylindertoppribber og viftehus.

   Viktig: **Du kan vaske maskinen med skånsomt vaskemiddel og vann. Ikke bruk høyttrykksspyler til å vaske kjøretøyet. Trykkvasking kan skade det elektriske systemet og vaske bort nødvendig fett fra friksjonspunktene. Unngå bruk av for mye vann, spesielt nær dashbordet, lysene, motoren og batteriet.**
3. Kontroller og juster bremsepedalen og parkeringsbremsen, hvis nødvendig. Se Justere bremsepedalen (side 55) og Justere parkeringsbremsen (side 55).
4. Vedlikehold luftrenseren. Se Vedlikeholde luftfilteret (side 39).
5. Smøre maskinen. Se Smøre lagrene og hylsene (side 37).
6. Skift motoroljen og oljefilteret. Se Kontrollere motoroljen (side 39).
7. Kontroller trykket i dekkene. Se Kontrollere trykket i dekkene (side 20).
8. Ved lagring i mer enn 30 dager skal drivstoffsystemet forberedes på følgende måte:
   A. Bland et stabiliserings-/kondisjoneringsmiddel med petroleumsbase i drivstoffet på tanken. Ikke bruk stabiliseringsmidler med alkoholbase (etanol eller metanol).

      Viktig: **Ikke oppbevar drivstoff som inneholder stabiliserings-/kondisjoneringsmiddel, lenger enn anbefalt av produsenten av middelet.**

   B. Kjør motoren i fem minutter for å fordele det behandlede drivstoffet i drivstoffsystemet.
   C. Slå av motoren, la den kjøles ned og tøm drivstofftanken.
   D. Start motoren og kjør den til den stopper.
   E. Start motoren og la den gå til den ikke starter mer.
   F. Tappet drivstoff må kasseres i henhold til lokale forskrifter. Gjenvinn i henhold til lokale forskrifter.
9. Ta ut tennpluggene, og sjekk tilstanden. Se Overhale tennpluggene (side 41).
10. Når tennpluggene er tatt ut, heller du 15 ml (to spiseskjeer) motorolje i tennplugghullet.
11. Bruk deretter starteren for å sveive i gang motoren og fordele oljen inne i sylinderen.
12. Monter tennpluggene, og stram hver av dem til anbefalt spenningsmoment. Se Overhale tennpluggene (side 41).

    Merk: Ikke sett tennpluggledningene på tennpluggene.
13. Kontroller frostvæsken, og fyll på halvt om halvt med vann og frostvæske etter behov, avhengig av forventet minimumstemperatur der du bor.
14. Ta batteriet ut av chassiset lad det helt opp. Se Vedlikeholde batteriet (side 45).

    Merk: Batterikablene må ikke være koblet til batteripolene under lagring.

    Viktig: **Batteriet må være fulladet for å unngå at det fryser og skades ved temperaturer under 0 °C. Et fullt oppladet batteri opprettholder ladningen i ca. 50 dager ved temperaturer som er under 4 °C. Hvis temperaturen er over 4 °C må du kontrollere vannivået inne i batteriet og lade det opp hver 30. dag.**
15. Kontroller og stram alle fester. Alle skadde eller defekte deler må repareres eller skiftes ut.
16. Mal over riper eller bare metalloverflater med lakk du kan kjøpe hos autoriserte Toro-forhandlere.
17. Maskinen må oppbevares rent og tørt i en garasje eller på et lager.
18. Fjern nøkkelen fra tenningen, og oppbevar den på et trygt sted som er utilgjengelig for barn.
19. Legg en presenning over kjøretøyet for å beskytte den og holde den ren.

Feilsøking

Problem	Mulig årsak	Løsning
Hurtigkoblingene er vanskelig å koble til eller fra.	1. Det hydrauliske trykket er ikke utløst (hurtigkobling under trykk).	1. Slå av motoren, beveg den hydrauliske løftespaken frem og tilbake flere ganger, og koble hurtigkoblingene for beslagene i det ekstra hydraulikkpanelet.
Servostyringen er treg.	1. For lite hydraulisk olje. 2. Hydraulikkvæsken er varm. 3. Den hydrauliske pumpen virker ikke.	1. Overhal den hydrauliske beholderen. 2. Kontroller nivået på den hydrauliske oljen, og utfør vedlikehold hvis det er lavt. Kontakt et autorisert forhandlerverksted. 3. Kontakt et autorisert forhandlerverksted.
Den hydrauliske koblingen lekker.	1. Koblingen er løs. 2. Den hydrauliske koblingen mangler en O-ring.	1. Stram koblingen. 2. Monter den manglende O-ringen.
Et tilbehør fungerer ikke.	1. Hurtigkoblingene er ikke helt tilkoblet. 2. Hurtigkoblingene er byttet om.	1. Koble fra hurtigkoblingene, fjern smuss og koble dem til igjen. Skift ut eventuelle ødelagte koblinger. 2. Koble fra hurtigkoblingene, rett dem inn etter de korrekte portene på det ekstra hydraulikkpanelet og koble dem til igjen.
Det høres en kvinende lyd.	1. Den hydrauliske løftespaken er låst i PÅ-stillingen (som fører til at den hydrauliske oljen strømmer over avlastningsventilen).	1. Flytt den hydrauliske løftelåsen til ULÅST-stillingen, og flytt den hydrauliske løftespaken til NØYTRAL.
Motoren starter ikke.	1. Den hydrauliske løftespaken er låst i PÅ-stillingen.	1. Flytt den hydrauliske løftelåsen til ULÅST-stillingen, flytt den hydrauliske løftespaken til NØYTRAL og start motoren.
Det er vanskelig å skifte gir.	1. Motorens tomgangsturtall er stilt for høyt. 2. Clutchene er skitne.	1. Juster motorens sakte tomgang til 1250 til 1350 o/min. 2. Rengjør clutchene.
Clutchens aktivering er brå.	1. Motorens tomgangsturtall er for lavt. 2. Beltet er nytt. 3. Gasspedalen har for stor frigang. 4. Clutchene er skitne.	1. Juster motorens sakte tomgang til 1250 til 1350 o/min. 2. Beltet har en innkjøringsfase på ti timer med normal drift. 3. Juster gasspedalen. 4. Rengjør clutchene.

Notat:

Notat:

California Proposition 65-advarsel

Hva er denne advarselen?

Du kan se et produkt for salg som har følgende advarselsmerke:

ADVARSEL: Kreftfremkallende og skadelig for forplantningsevnen – www.p65Warnings.ca.gov.

Hva er Prop 65?

Prop 65 gjelder for enhver virksomhet som har drift i California, selger produkter i California eller som lager produkter som kan selges i eller fraktes inn i California. Det pålegger at Californias guvernør fører og offentliggjør en liste over kjemikalier som det er kjent at kan forårsake kreft, fosterskader og/eller annen forplantningsskade. Listen, som oppdateres hvert år, inkluderer hundrevis av kjemikalier som brukes i mange dagligvarer. Formålet med Prop 65 er å informere offentligheten om disse kjemikaliene, og hvor utsatt man er for dem.

Prop 65 forbyr ikke salget av produkter som inneholder disse kjemikaliene, men krever i stedet advarsler på produktene, på produktemballasjen eller i litteraturen som følger med produktet. Videre betyr ikke en Prop 65-advarsel at et produkt ikke oppfyller produktsikkerhetsstandarder eller -krav. Faktisk har Californias myndigheter gjort det klart at en Prop 65-advarsel «ikke er det samme som en regulatorisk uttalelse om hvorvidt et produkt er 'trygt' eller 'utrygt'». Mange av disse kjemikaliene er blitt benyttet i produkter som har vært i daglig bruk i årevis, uten noen dokumenterte skadevirkninger. Hvis du ønsker mer informasjon, gå til https://oag.ca.gov/prop65/faqs-view-all

En Prop 65-advarsel betyr at et selskap har enten (1) vurdert eksponeringsnivået og konkludert med at det overstiger «ikke-signifikant risikonivå», eller (2) har valgt å gi en advarsel basert på at de vet at et oppført kjemisk stoff er brukt, men de har ikke vurdert eksponeringsnivået.

Gjelder denne loven overalt?

Prop 65-advarslene er kun pålagt under californisk lov. Disse advarslene kan ses over hele California, i alle slags sammenhenger, inkludert, men ikke begrenset til, restauranter, dagligvarebutikker, hoteller, skoler og sykehus samt på et bredt spekter av produkter. I tillegg fører enkelte Internett- og postordreforhandlere Prop 65-advarsler på nettsidene eller i katalogene sine.

Er Californias advarsler strengere eller mindre strenge enn de føderale reglene?

Prop 65-standarder er ofte strengere enn både føderale og internasjonale standarder. Det finnes forskjellige stoffer som krever en Prop 65-advarsel selv ved nivåer som er mye lavere enn grensene satt føderalt. For eksempel er Prop 65-standarden for advarsler om bly 0,5 µg/dag, noe som er godt under føderale og internasjonale nivåer.

Hvorfor har ikke alle lignende produkter en slik advarsel?

- Produkter som selges i California, trenger en Prop 65-merking, mens lignende produkter som selges andre steder, ikke trenger det.
- Et selskap som er involvert i en Prop 65-rettssak, og som kommer til et forlik, kan bli påkrevd å ha Prop 65-advarsler på produktene sine. Men andre selskaper som lager lignende produkter, blir ikke nødvendigvis pålagt det samme.
- Håndhevelsen av Prop 65 er ikke helt konsekvent.
- Selskaper kan velge å ikke gi advarsler, fordi de har konkludert med at det ikke er nødvendig for dem å gjøre dette under Prop 65. Det at et produkt ikke har en advarsel, betyr ikke at produktet er fri for de oppførte kjemikaliene på lignende nivå.

Hvorfor har Toro inkludert en slik advarsel?

Toro har valgt å gi forbrukere så mye informasjon som mulig, slik at de kan ta informerte beslutninger om produktene de kjøper og bruker. Toro gir advarsler i enkelte tilfeller hvor vi vet at én eller flere oppførte kjemikalier er brukt, uten å ha evaluert eksponeringsnivået, siden ikke alle oppgitte kjemikalier har en bestemt pålagt eksponeringsgrense. Selv om eksponeringen fra Toro-produkter kan være ubetydelig eller godt innenfor «ikke-signifikant risiko»-nivået, har Toro valgt å gi Prop 65-advarsler på en føre-var-basis. I tillegg kan Toro risikere å bli saksøkt av delstaten California eller private parter som ønsker at Prop 65 skal håndheves, og bli ilagt dyre bøter, hvis vi ikke gir slike advarsler.

Personvernerklæring for EØS/Storbritannia

Toros bruk av dine personopplysninger

Toro Company («Toro») respekterer ditt personvern. Når du kjøper produktene våre, kan vi samle inn visse personopplysninger om deg, enten direkte fra deg eller gjennom ditt lokale Toro-selskap eller -forhandler. Toro bruker disse opplysningene for å oppfylle kontraktsmessige forpliktelser – f.eks. for å registrere garantikrav, behandle garantikrav og kontakte deg ved en eventuell produkttilbakekalling – og for legitime bedriftsformål – f.eks. for å måle kundetilfredshet, forbedre produktene våre eller gi deg produktinformasjon som kan være av interesse. Toro kan dele din informasjon med Toros datterselskaper, undergrupper, forhandlere eller andre forretningspartnere i forbindelse med disse aktivitetene. Vi kan også videreformidle personopplysninger når dette er påkrevd ved lov eller i forbindelse med salg, kjøp eller fusjon av en bedrift. Vi vil aldri selge dine personopplysninger til andre selskaper for markedsføringsformål.

Oppbevaring av personopplysninger

Toro vil oppbevare personopplysningene dine så lenge det er relevante for de ovennevnte formålene og i samsvar med nasjonalt regelverk. Mer informasjon om hvor lenge vi oppbevarer personopplysninger kan fås ved henvendelse til legal@toro.com.

Toros forpliktelse til sikkerhet

Personopplysningene dine kan behandles i USA eller et annet land som kan ha mindre streng personvernlovgivning enn landet du bor i. Når vi overfører opplysningene dine utenfor landet du bor i, følger vi lovfestede krav om å sikre at opplysningene er beskyttet og blir behandlet på en trygg måte.

Tilgang og korrigering

Du kan ha rett til å korrigere eller gå gjennom personopplysningene dine, eller protestere på eller begrense behandlingen av opplysningene. For å gjøre dette kan du kontakte oss per e-post på legal@toro.com. Hvis du har spørsmål om måten Toro har håndtert opplysningene dine på, oppfordrer vi deg til å ta dette opp direkte med oss. Merk at europeiske innbyggere har rett til å klage til sitt nasjonale datatilsyn.

Toro-garantien

Hvert andre år eller 1500 timer begrenset garanti

Betingelser og inkluderte produkter

Toro Company og datterselskapet Toro Warranty Company, i henhold til en avtale mellom dem, garanterer i fellesskap at ditt kommersielle Toro-produkt («produktet») er uten feil i materialer eller håndverk i to år eller 1500 driftstimer*, avhengig av hva som inntreffer først. Denne garantien gjelder alle produkter, med unntak av luftemaskiner (se separate garantierklæringer for disse produktene). Der det finnes berettigede forhold, vil vi reparere produktet uten ekstra kostnad for deg, inkludert diagnose, arbeid, deler og transport. Denne garantien tar effekt på den dato som produktet leveres til kunden.
* Produkt utstyrt med timeteller.

Instruksjoner for å innhente garantitjenester

Du er ansvarlig for å underrette distributøren eller den autoriserte forhandleren av kommersielle produkter om hvem du kjøpte produktet av, straks du tror at det foreligger et berettiget forhold. Hvis du trenger hjelp med å finne en distributør eller autorisert forhandler av kommersielle produkter, eller hvis du har spørsmål ang. dine garantirettigheter eller ansvar, kan du kontakte:

Toros serviceavdeling for kommersielle produkter
Toro Warranty Company
8111 Lyndale Avenue South
Bloomington, MN 55420-1196, USA

+1-952-888-8801 eller +1-800-952-2740
E-post: commercial.warranty@toro.com

Eierens ansvar

Som eier av produktet, er du ansvarlig for nødvendig vedlikehold og justeringer som beskrives i *brukerhåndboken*. Reparasjoner av produktproblemer forårsaket av at man ikke har utført nødvendig vedlikehold og justeringer dekkes ikke av denne garantien.

Elementer og betingelser som ikke inkluderes

Ikke all produktsvikt eller feilfunksjon som finner sted i løpet av garantiperioden, er et resultat av defekter i materialene eller håndverket. Denne garantien dekker ikke følgende:

- Produktsvikt, som er et resultat av at man ikke har brukt originale Toro-deler ved utskiftninger, eller fra installering og bruk av tilleggsutstyr eller endret tilbehør som ikke kommer fra Toro.
- Produktsvikt som er et resultat av at man ikke har utført anbefalt vedlikehold og/eller justeringer.
- Produktsvikt som er et resultat av at man har brukt produktet på en grov, uaktsom eller uforsiktig måte.
- Deler som er forbruksdeler gjennom bruk og som ikke er defekte. Eksempler på deler som anses som forbruksdeler, eller som brukes opp, under normal drift av produktet er, men er ikke begrenset til, bremseklosser og bremsebelegg, clutchbelegg, knivblad, spoler, valser og lagre (tettet eller smurt), motstål, tennplugger, styrehjul og lagre, dekk, filtre, remmer og enkelte sprøytedeler som diafragma, munnstykker og kontrollventiler.
- Feil forårsaket av utenforliggende krefter, inkludert, men ikke begrenset til, vær, lagringsprosedyre, kontaminering, eller bruk av ikke-godkjent drivstoff, kjølevæsker, smøremidler, tilsetningsstoffer, gjødsel, vann eller kjemikalier.
- Feil eller ytelsesproblemer på grunn av drivstoffbruk (f.eks. bensin, diesel eller biodiesel) som ikke samsvarer med de respektive bransjestandardene.
- Normal støy, vibrasjon, slitasje og forringelse. «Vanlig slitasje» inkluderer, men er ikke begrenset til, skade på seter pga. slitasje eller slipevirkning, slitte, lakkerte overflater og oppskrapte merker eller vinduer.

Deler

Deler som skal skiftes ut som en del av nødvendig vedlikehold er garantert for perioden opp til tidspunktet for utskiftingen av delen. Deler som skiftes ut under garantien dekkes i gyldighetsperioden for garantien til originalproduktet og blir Toros eiendom. Toro vil ta den siste avgjørelsen om å reparere eventuelle eksisterende deler eller montere eller erstatte den. Toro kan bruke fabrikkreparerte deler for garantireparasjoner.

Garanti for dypsyklus- og litiumionbatterier

Dypsyklus- og litium-ion-batterier har et begrenset antall kilowattimer de kan levere i løpet av levetiden. Bruks-, lade- og vedlikeholdsteknikker kan forlenge eller forkorte den totale levetiden til batteriet. Etter hvert som batteriene i dette produktet brukes, vil mengden med faktisk arbeid mellom ladeintervallene sakte men sikkert minske til batteriet er helt brukt opp. Utskifting av oppbrukte batterier, på grunn av normalt forbruk, er produkteiers ansvar.
Merk: (kun for litiumionbatteri) proratabasis etter to år. Se batterigarantien for mer informasjon.

Livstidsgaranti for veivaksel (kun ProStripe 02657-modell)

Prostripe som er utstyrt med en original Toro-friksjonsskive og veivakselsikker knivbremsclutch (integrert knivbremsclutch (BBC) + friksjonsskivesammenstilling) som originalutstyr, og som brukes av den opprinnelige kjøperen i samsvar med anbefalte drifts- og vedlikeholdsprosedyrer, er dekket av en livstidsgaranti mot bøying av motorveivakselen. Maskiner utstyrt med spennskiver, knivbremsclutch (BBC)-enheter og andre slike enheter er ikke dekket av livstidsgarantien for veivaksel.

Vedlikehold foretas for eierens regning

Trimming av motor, smøring, rengjøring og lakkering, utskifting av filtre, kjølevæske og utføring av anbefalt vedlikehold, er noen av de normale tjenestene som Toro-produkter forutsetter må foretas for eiers regning.

Generelle betingelser

Reparasjon av en autorisert Toro-distributør eller -forhandler er ditt eneste rettsmiddel under denne garantien.

Verken Toro Company eller Toro Warranty Company er ansvarlig for indirekte, tilfeldige eller betingede skader i forbindelse med bruk av Toro-produkter som dekkes av denne garantien, inkludert eventuelle kostnader eller utgifter forbundet med bruk av reserveutstyr eller -tjenester i perioder med feilfunksjon og ikke-bruk (innenfor rimelighetens grenser) i påvente av at reparasjoner skal foretas under denne garantien. Bortsett fra utslippsgarantien som det vises til nedenfor, hvis den gjelder, er det ingen andre uttrykkelige garantier. Alle impliserte garantier om salgbarhet og egnethet til bruk er begrenset til varigheten av denne uttrykkelig garantien.

Noen stater tillater ikke utelatelse av tilfeldige eller betingede skader eller begrensninger for hvor lenge en implisert garanti skal vare. Ovennevnte utelatelser og begrensninger gjelder derfor kanskje ikke for deg. Denne garantien gir deg spesielle rettigheter i henhold til loven, og du kan kanskje også ha andre rettigheter som varierer fra stat til stat.

Merknad vedrørende utslippsgaranti

Systemet for utslippskontroll på ditt produkt dekkes kanskje av en separat garanti hvor kravene er fastsatt av det amerikanske miljøforvaltningsorganet EPA (EPA = Environmental Protection Agency) og/eller bilprodusentgruppen CARB (CARB = California Air Resources Board). Timebegrensningen som fastsettes ovenfor gjelder ikke for garantien for systemer for utslippskontroll. Se erklæringen om garantien for motorutslippskontroll i brukerhåndboken eller i dokumentasjonen fra motorprodusenten.

Land andre enn USA og Canada

Kunder som har kjøpt Toro-produkter som er eksportert fra USA eller Canada bør ta kontakt med sin Toro-distributør (forhandler) for å få garantipoliser for ditt land, din provins eller din delstat. Hvis du av noen grunn er misfornøyd med din forhandlers tjenester eller har vanskeligheter med å skaffe deg informasjon om garantien, ta kontakt med et lokalt autorisert servicesenter.

374-0253 Rev F