Form No. 3422-738 Rev B

TORO®

Count on it.

Manuale dell'operatore

Trattorini Greensmaster® Flex™ 1820 e 2120

Nº del modello 04044—Nº di serie 403070001 e superiori
Nº del modello 04045—Nº di serie 403070001 e superiori

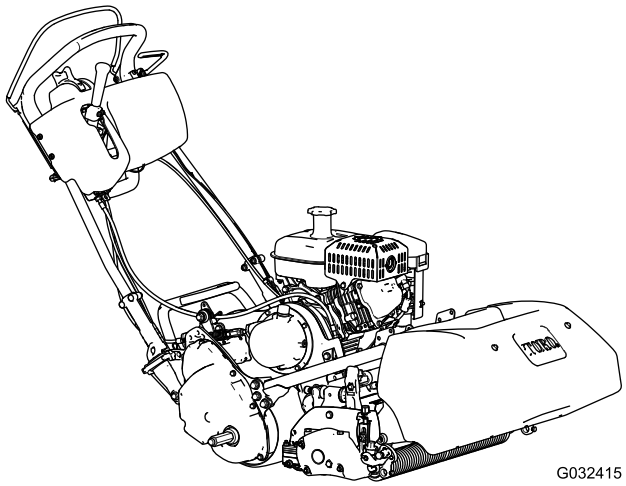

G032415

Registrate il vostro prodotto presso www.Toro.com.
Traduzione dell'originale (IT)

CE

3422-738 B

Questo prodotto è conforme a tutte le direttive europee pertinenti; vedere i dettagli nella Dichiarazione di Conformità (DICO) specifica del prodotto, fornita a parte.

Costituisce una trasgressione al Codice delle Risorse Pubbliche della California, Sezione 4442 o 4443, utilizzare o azionare questo motore su terreno forestale, sottobosco o prateria a meno che il motore non sia dotato di un parascintille, come definito nella Sezione 4442, mantenuto in buone condizioni operative, o a meno che il motore non sia costruito, attrezzato e manutenuto per la prevenzione di incendi.

Il manuale d'uso del motore in dotazione è fornito per informazioni relative all'Environmental Protection Agency (EPA) statunitense e al Regolamento di controllo delle emissioni della California dei sistemi di emissioni, manutenzione e garanzia. I pezzi di ricambio possono essere ordinati tramite il produttore del motore.

L'impiego della macchina a un'altezza compresa tra 1500 e 2400 metri sul livello del mare richiede il kit per altitudini elevate. Contattate il concessionario autorizzato Toro di zona.

⚠ AVVERTENZA

CALIFORNIA
Avvertenza norma "Proposition 65"

Il gas di scarico di questo prodotto contiene sostanze chimiche note allo Stato della California come cancerogene e responsabili di difetti congeniti ed altri problemi riproduttivi.

L'utilizzo del presente prodotto potrebbe esporre a sostanze chimiche che nello Stato della California sono considerate cancerogene e causa di anomalie congenite o di altre problematiche della riproduzione.

Importante: **Per massimizzare sicurezza, prestazioni e funzionamento corretto di questa macchina, leggete e assicuratevi di aver ben compreso i contenuti di questo *Manuale dell'operatore*. Il mancato rispetto delle presenti istruzioni operative o la mancanza di un addestramento adeguato possono causare infortuni. Per ulteriori informazioni sulle pratiche di lavoro sicure, inclusi suggerimenti relativi alla sicurezza e materiale per la formazione, visitate il sito web www.Toro.com.**

Ogni volta che vi occorrono assistenza, ricambi Toro originali o informazioni aggiuntive, contattate un Distributore autorizzato e tenete pronto il numero di modello e il numero di serie del vostro prodotto. I numeri di serie e del modello sono riportati sulla targhetta affissa all'apparato di taglio. Scrivete i numeri nell'apposito spazio.

Importante: **Con il vostro dispositivo mobile, potete scansionare il codice QR (se presente) sull'adesivo del numero di serie per accedere a informazioni su garanzia, ricambi e altre informazioni sui prodotti.**

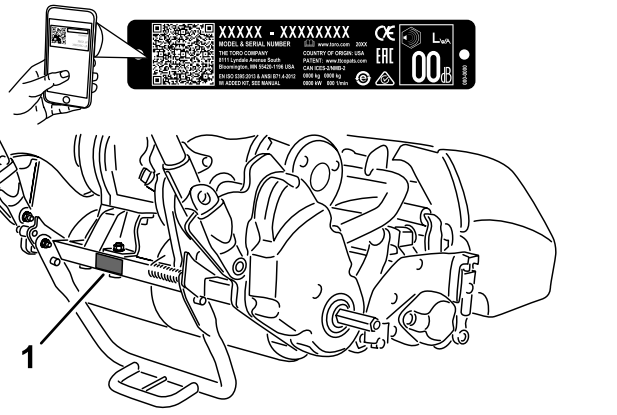

g234204

Figura 1

1. Posizione del numero del modello e del numero di serie

Nº del modello _____

Nº di serie _____

Introduzione

Questo è un tosaerba a cilindri con operatore a piedi pensato per essere utilizzato da professionisti e operatori del verde in applicazioni commerciali. Il suo scopo è quello di tagliare l'erba di parchi, campi da golf, campi sportivi e aree verdi commerciali ben tenuti. Non è stato progettato per tagliare aree cespugliose, erba e altre piante ai bordi delle strade, né per impieghi in agricoltura.

Il sistema di avvertimento adottato dal presente manuale identifica i pericoli potenziali e riporta messaggi di sicurezza, identificati dal simbolo di avvertimento (Figura 2), che segnalano un pericolo in grado di provocare infortuni gravi o la morte se non si osservano le precauzioni raccomandate.

© 2019—The Toro® Company
8111 Lyndale Avenue South
Bloomington, MN 55420

Contattateci a www.Toro.com.
Stampato negli USA
Tutti i diritti sono riservati



g000502

Figura 2
Simbolo di avvertimento

Per evidenziare le informazioni vengono utilizzate due parole. **Importante** indica informazioni meccaniche di particolare importanza, e **Nota** evidenzia informazioni generali di particolare rilevanza.

Indice

Sicurezza 4
Requisiti generali di sicurezza 4
Adesivi di sicurezza e informativi 4
Preparazione 7
1 Preparazione del trattorino 8
2 Installazione dell'apparato di taglio sull'unità motrice 8
3 Montaggio dei fermi della stegola 9
4 Montaggio delle ruote di trasferimento 9
5 Controllo del livello dell'olio motore 10
6 Applicazione dell'adesivo dell'anno di produzione 10
7 Montaggio del cesto di raccolta 11
8 Rodaggio della macchina 11
Quadro generale del prodotto 12
Comandi 13
Specifiche 16
Attrezzi/accessori 16
Prima dell'uso 17
Sicurezza prima del funzionamento 17
Esecuzione della manutenzione giornaliera 17
Controllo del livello dell'olio motore 17
Specifiche del carburante 17
Riempimento del serbatoio del carburante 18
Approntamento della macchina in corrispondenza alle condizioni del tappeto erboso 20
Regolazione dell'altezza della stegola 21
Regolazione dell'angolo della stegola 21
Regolazione del comando dell'acceleratore 21
Controllo del funzionamento dei microinterruttori di sicurezza. 22
Trasporto della macchina al cantiere 23
Durante l'uso 24
Sicurezza durante il funzionamento 24
Avviamento del motore 25
Spegnimento del motore 25
Rilascio della trasmissione 25
Suggerimenti 26
Dopo l'uso 27
Sicurezza dopo le operazioni 27
Trasporto della macchina 27
Manutenzione 28
Programma di manutenzione raccomandato 28
Lista di controllo della manutenzione quotidiana 29
Procedure pre-manutenzione 30
Sicurezza in fase di pre-manutenzione 30
Manutenzione del motore 31
Sicurezza del motore 31
Revisione dell'olio motore 31
Revisione del filtro dell'aria 32
Manutenzione della candela 33
Manutenzione del sistema di alimentazione 34
Pulizia della griglia del serbatoio del carburante 34
Sostituzione del tubo del carburante 34
Sostituzione del flessibile di sfiato 34
Manutenzione dell'impianto elettrico 34
Manutenzione del microinterruttore di sicurezza della trazione 34
Manutenzione del microinterruttore di sicurezza del freno 35
Manutenzione dei freni 35
Regolazione del freno di servizio/stazionamento 35
Manutenzione della cinghia 36
Ispezione della cinghia di trasmissione del cilindro 36
Controllo visivo della frizione del cilindro 36
Innesto/disinnesto del tendicinghia della trasmissione 37
Manutenzione del sistema di controlli 37
Regolazione del comando della trazione 37
Regolazione del comando del cilindro 38
Rimessaggio 39
Sicurezza nel rimessaggio 39
Rimessaggio della macchina 39

Sicurezza

Questa macchina è stata progettata in conformità con EN ISO 5395:2013 e ANSI B71.4-2017 e soddisfa tali standard quando viene aggiunto il kit Presenza operatore e i necessari adesivi.

Requisiti generali di sicurezza

Questo prodotto è in grado di amputare mani e piedi e di scagliare oggetti. Rispettate sempre tutte le norme di sicurezza per evitare gravi infortuni.

L'utilizzo di questo prodotto per scopi non conformi alle funzioni per cui è stato concepito può essere pericoloso per l'utente e gli astanti.

- Leggete e comprendete i contenuti del presente *Manuale dell'operatore* prima di avviare la macchina.
- Non mettete le mani o i piedi vicino alle parti mobili della macchina.
- Azionate la macchina solo con le protezioni e i dispositivi di sicurezza montati e funzionanti.
- Restate sempre lontani dall'apertura di scarico. Tenete gli astanti a distanza di sicurezza dalla macchina.
- Tenete lontani i bambini dall'area operativa. Non permettete che bambini e ragazzi utilizzino la macchina.
- Spegnete la macchina e scollegate la batteria prima di eseguire interventi di manutenzione o di disostruzione della macchina.

L'errato utilizzo o l'errata manutenzione di questa macchina può causare infortuni. Per ridurre il rischio di incidenti, rispettate le seguenti norme di sicurezza e fate sempre attenzione al simbolo di allarme (Figura 2), che indica: Attenzione, Avvertenza o Pericolo – “norme di sicurezza”. La mancanza di rispetto delle presenti istruzioni può provocare infortuni o la morte.

Nel presente manuale sono disponibili ulteriori informazioni sulla sicurezza qualora necessarie.

Adesivi di sicurezza e informativi

Adesivi e istruzioni di sicurezza sono chiaramente visibili all'operatore e ubicate vicino a qualsiasi area di potenziale pericolo. Sostituite eventuali adesivi se danneggiati o mancanti.

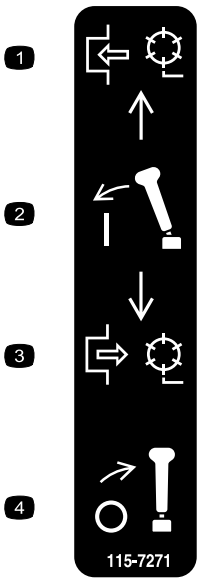

decal115-7271

115-7271

1. Innestate il cilindro.
2. Innestate la leva.
3. Disinnestate il cilindro.
4. Disinnestate la leva.

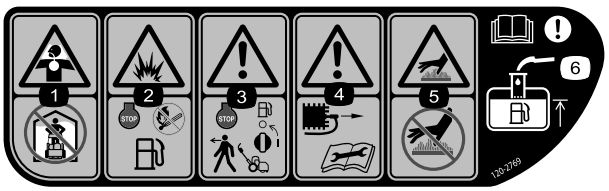

decal120-2769

120-2769

1. Pericolo di inalazione di gas tossici – Non avviate il tosaerba al chiuso.
2. Rischio di esplosione - spegnete il motore e restate lontano da fiamme libere durante il rifornimento.
3. Avvertenza - spegnete il motore e bloccate il carburante prima di allontanarvi dalla macchina.
4. Avvertenza - Scollegate il cappellotto dalla candela e leggete il *Manuale dell'operatore* prima di effettuare interventi di assistenza o manutenzione.
5. Superficie calda/pericolo di ustione – Non toccate superfici calde.
6. Avvertenza – Leggete il *Manuale dell'operatore*; quando versate il carburante nel serbatoio, riempitelo soltanto fino alla base del tubo di riempimento.



decal120-9570

120-9570

1. Avvertenza – tenetevi a debita distanza dalle parti in movimento, non rimuovete le protezioni e i carter.

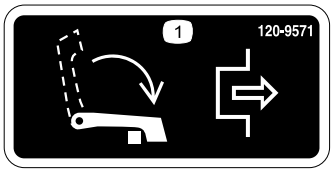

decal120-9571

120-9571

1. Abbassate la leva per disinserire la trazione.

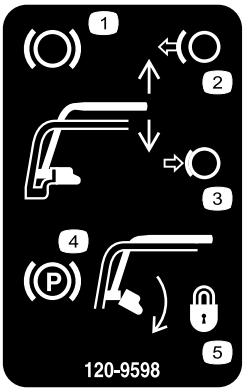

decal120-9598

120-9598

1. Freno
2. Rilasciate la stegola per disinnestare il freno.
3. Premete la maniglia per innestare il freno.
4. Freno di stazionamento
5. Ruotate il dispositivo di chiusura per bloccare il freno di stazionamento; premete la stegola per rilasciare il fermo.

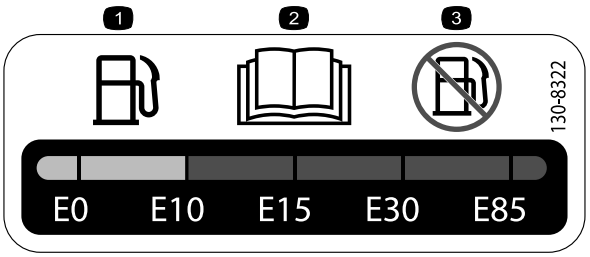

decal130-8322

130-8322

1. Utilizzate solo benzina contenente etanolo al 10% per volume (E10) o meno.
2. Leggete il *Manuale dell'operatore*.
3. Non utilizzate benzina contenente etanolo superiore al 10% per volume (E10).

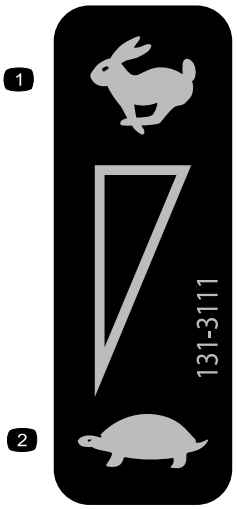

decal131-3111

131-3111

1. Massima
2. Minima



decal133-8062

133-8062

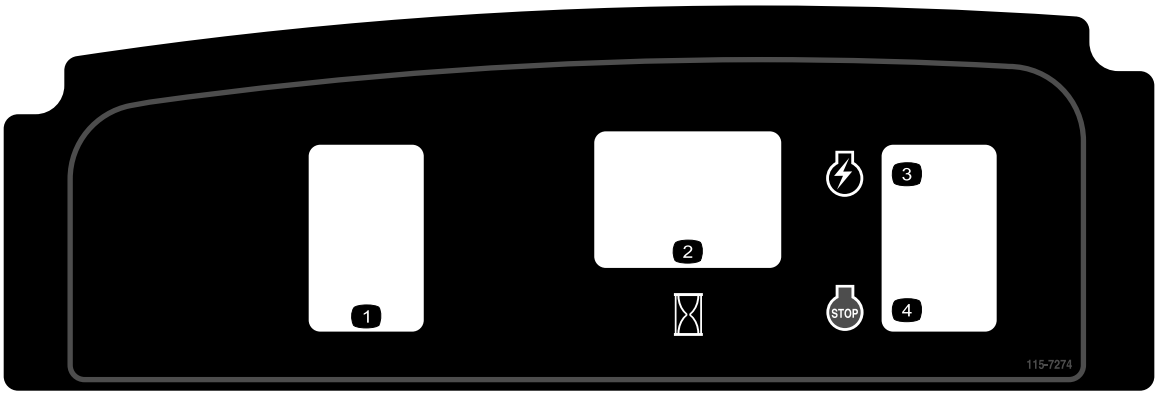

decal115-7274

115-7274

1. Luci (opzionali)
2. Contaore
3. Avviamento del motore
4. Motore – spento



decal133-2335

133-2335

1. Avvertenza – Leggete il *Manuale dell'operatore*; non utilizzate la macchina a meno che non siate addestrati.
2. Avvertenza – Usate la protezione per l'udito.
3. Pericolo di oggetti scagliati: tenete gli astanti a distanza di sicurezza dalla macchina.
4. Avvertenza – tenetevi a debita distanza dalle parti in movimento; non rimuovete le protezioni e i carter.
5. Non trainate la macchina.

Preparazione

Parti sciolte

Verificate che sia stata spedita tutta la componentistica, facendo riferimento alla seguente tabella.

Procedura	Descrizione	Qté	Uso
1	Non occorrono parti	–	Preparazione del trattorino (opzionale).
2	Bullone (⅜" x ¾")	2	Installazione dell'apparato di taglio sull'unità motrice.
3	Fermo della stegola Coppiglia a forcina	2 2	Montaggio dei fermi della stegola.
4	Ruote di trasferimento – Kit ruote di trasferimento (modello n 04123 [opzionale])	2	Montaggio delle ruote di trasferimento.
5	Non occorrono parti	–	Controllo del livello dell'olio motore.
6	Adesivo dell’anno di produzione	1	Applicazione dell’adesivo dell’anno di produzione
7	Cesto di raccolta	1	Montaggio del cesto di raccolta.
8	Non occorrono parti	–	Rodaggio della macchina.

Strumenti e parti aggiuntive

Descrizione	Qté	Uso
Manuale dell'operatore Manuale d'uso del motore Certificato di conformità	1 1 1	Lettura o visualizzazione del presente materiale, prima dell'utilizzo della macchina.

Nota: Stabilite i lati sinistro e destro della macchina dalla normale posizione di guida.

1

Preparazione del trattorino

Opzionale - Modelli apparati di taglio 04251, 02452, 04253 o 04254

Non occorrono parti

Procedura

Se state montando un apparato di taglio modello 04251, 02452, 04253 o 04254 su questo trattorino, completate i seguenti passaggi:

1. Collocate l'unità di taglio su una superficie piana.
2. Su entrambi i bracci orientabili (Figura 3) misurate 2,3 mm sulle alette e limate l'angolo come illustrato nella Figura 4.

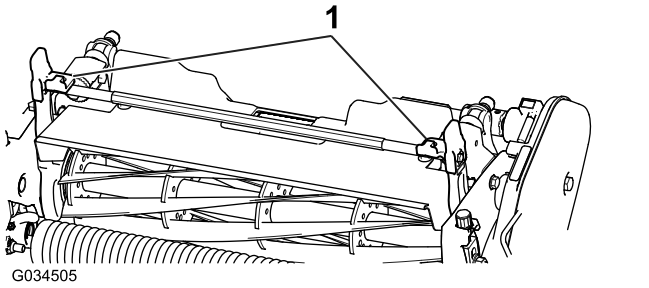

Figura 3

1. Bracci orientabili

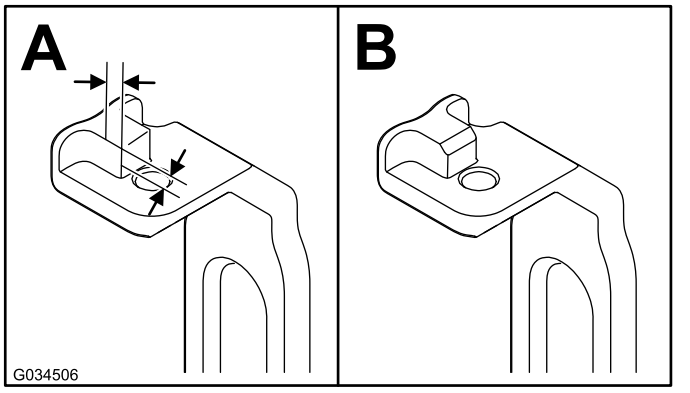

Figura 4

3. Verniciate il metallo esposto per evitare la corrosione.

2

Installazione dell'apparato di taglio sull'unità motrice

Parti necessarie per questa operazione:

2	Bullone (⅜" x ¾")

Procedura

Nota: Per montare l'asta della zavorra sulla macchina, fate riferimento alle istruzioni per l'installazione riportate nel *Manuale dell'operatore* del vostro apparato di taglio.

1. Su un piano orizzontale, posizionate il tosaerba sui suoi cilindri.
2. Abbassate il cavalletto e premete il perno di bloccaggio per fissare il cavalletto in posizione di SERVIZIO (Figura 5). Appoggiate la macchina sul cavalletto di bloccaggio.

   Nota: Posizionate il cavalletto in posizione di SERVIZIO per rimuovere l'apparato di taglio. La posizione del cavalletto previene il ribaltamento della macchina sulla stegola.

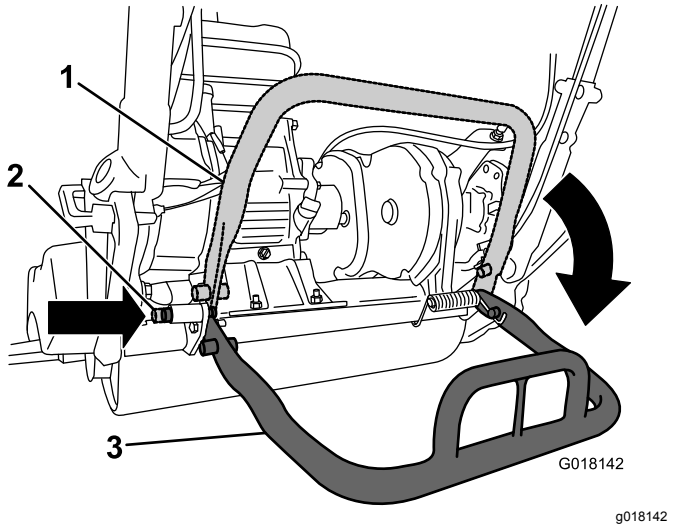

Figura 5

1. Cavalletto – posizione di STOCCAGGIO
2. Perno di bloccaggio
3. Cavalletto – posizione di SERVIZIO

3. Spingete l'apparato di taglio sotto la trattrice e a sinistra per innestare il giunto di trasmissione (Figura 6).

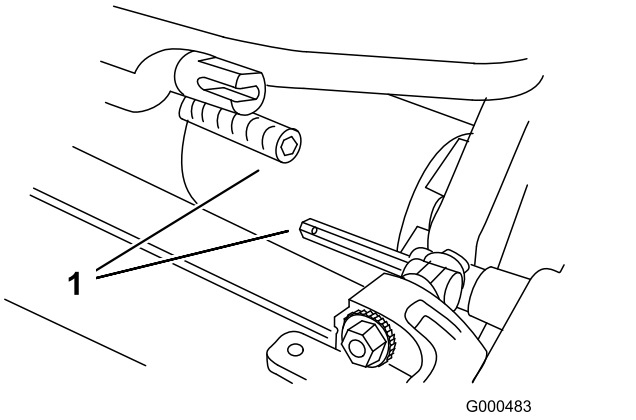

Figura 6

1. Giunto di trasmissione

4. Spostate il telaio della macchina in avanti fino a determinarne l'innesto sui bracci girevoli dell'apparato di taglio Figura 7.

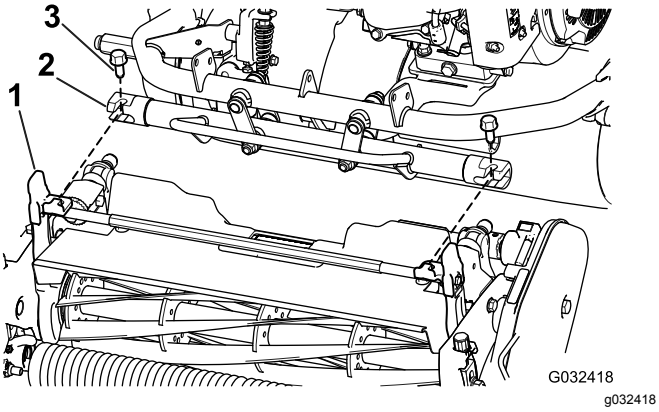

Figura 7

1. Accoppiatore telescopico.
2. Albero esagonale apparato di taglio
3. Bullone

5. Fissate il telaio della macchina ai bracci girevoli dell'apparato di taglio con i 2 bulloni (⅜" x ¾") (Figura 7).
6. Spostate il cavalletto in posizione di NON UTILIZZO rilasciando il perno di bloccaggio e facendo ruotare il cavalletto verso l'alto.
7. Regolate l'altezza di taglio dell'apparato di taglio; fate riferimento al *Manuale dell'operatore* del vostro apparato di taglio.

3

Montaggio dei fermi della stegola

Parti necessarie per questa operazione:

2	Fermo della stegola
2	Coppiglia a forcina

Procedura

1. Sostenendo la stegola, rimuovete le fascette per cavi che fissano i morsetti della stegola alle piastre laterali (Figura 8).

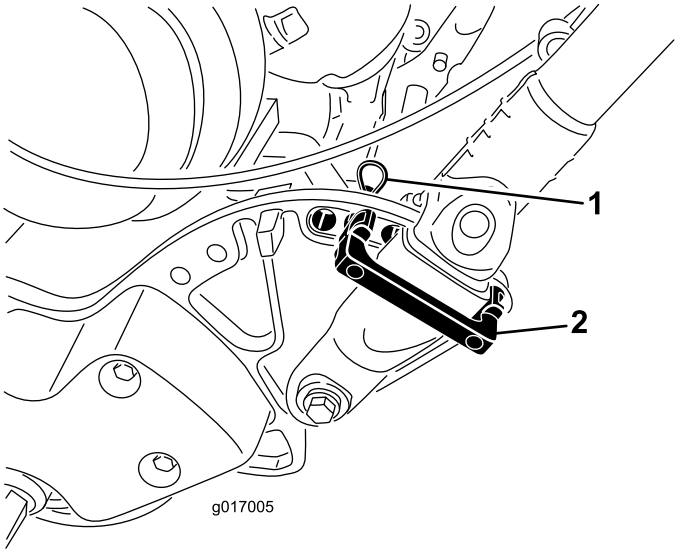

Figura 8

1. Coppiglia a forcina
2. Fermo della stegola

2. Ruotate la stegola nella posizione di funzionamento desiderata, quindi inserite un fermo della stegola sul relativo morsetto e nei fori corrispondenti della piastra laterale (Figura 8).
3. Mantenete il morsetto in posizione con la coppiglia a forcina (Figura 8).
4. Ripetete la procedura sull'altro lato della stegola.
5. Regolate l'altezza della stegola nella posizione desiderata; fate riferimento a Regolazione dell'altezza della stegola (pagina 21).

   Nota: La macchina viene spedita con la stegola regolata nella posizione più bassa. La macchina è generalmente azionata con la stegola estratta in modalità telescopica fino all'altezza massima.

4

Montaggio delle ruote di trasferimento

Opzionale

Parti necessarie per questa operazione:

2	Ruote di trasferimento – Kit ruote di trasferimento (modello n 04123 [opzionale])

Procedura

1. Con il piede, spingete verso il basso il centro del cavalletto, quindi alzate il sostegno della stegola inferiore finché il cavalletto non ruota in avanti e sopra il centro (Figura 9).

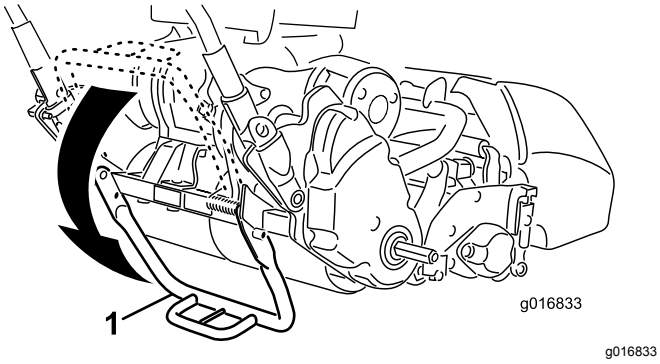

Figura 9

1. Cavalletto

2. Premete la clip di bloccaggio verso il centro della ruota, e collocate quest'ultima sull'albero esagonale (Figura 10).

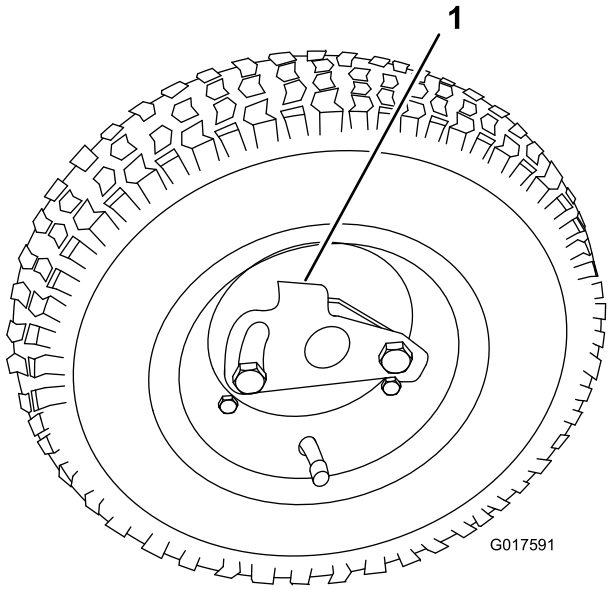

Figura 10

1. Clip di bloccaggio

3. Fate girare la ruota avanti e indietro finché non si inserisce sull’assale e la clip di bloccaggio non è fissata nella scanalatura prevista sull’albero dell’assale.
4. Ripetete la procedura sull'altro lato della macchina.
5. Gonfiate gli pneumatici da 0,83 a 1,03 bar.
6. Togliete con cautela la macchina dal cavalletto, spingendo lentamente in avanti o sollevando il supporto inferiore della stegola, consentendo al cavalletto di tornare alla posizione di RIPOSO.

5

Controllo del livello dell'olio motore

Non occorrono parti

Procedura

Controllate il livello dell'olio motore; fate riferimento a Controllo del livello dell'olio motore (pagina 31).

6

Applicazione dell’adesivo dell’anno di produzione

Solo macchine CE

Parti necessarie per questa operazione:

1	Adesivo dell’anno di produzione

Procedura

Se utilizzate la macchina in un paese che aderisce agli standard CE, applicate l’adesivo dell’anno di produzione accanto alla piastra con il numero di serie; fate riferimento alla Figura 11.

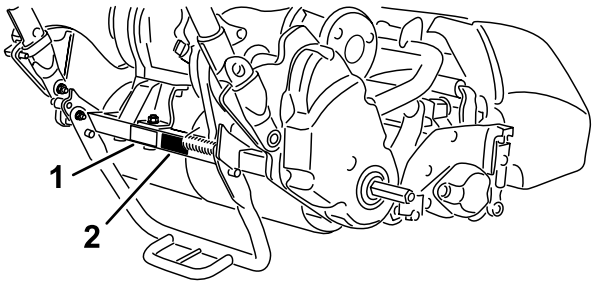

Figura 11

1. Piastra del numero di serie
2. Adesivo dell’anno di produzione

7

Montaggio del cesto di raccolta

Parti necessarie per questa operazione:

1	Cesto di raccolta

Procedura

1. Afferrate il cesto dalla stegola.
2. Guidate il coperchio del cesto tra le piastre laterali dell’apparato di taglio e sopra il rullo anteriore (Figura 12).

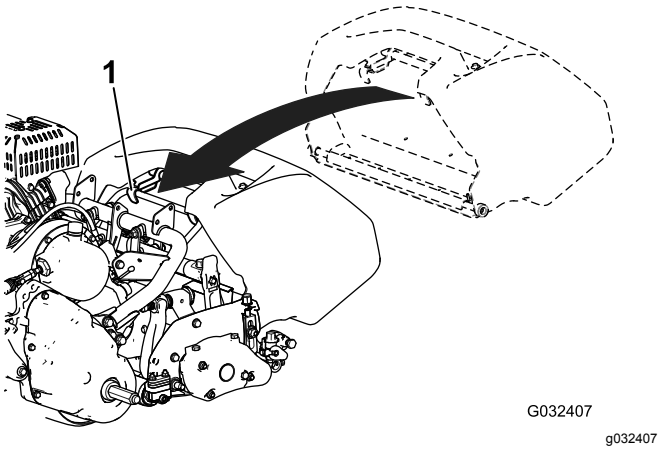

Figura 12

1. Ganci del cesto

3. Installate i ganci del cesto sull'anello del telaio (Figura 12).

Importante: **In caso di caduta del cesto, esaminate i punti di contatto del braccio orientabile vicino al bordo inferiore del cesto per individuare possibili danni (Figura 13). Raddrizzateli prima di utilizzare il cesto.**

Utilizzare il cesto con i punti di contatto del braccio oscillante piegati potrebbe provocare il contatto tra il cesto e l’apparato di taglio, causando rumori indesiderati e/o danni al cesto o all’apparato di taglio.

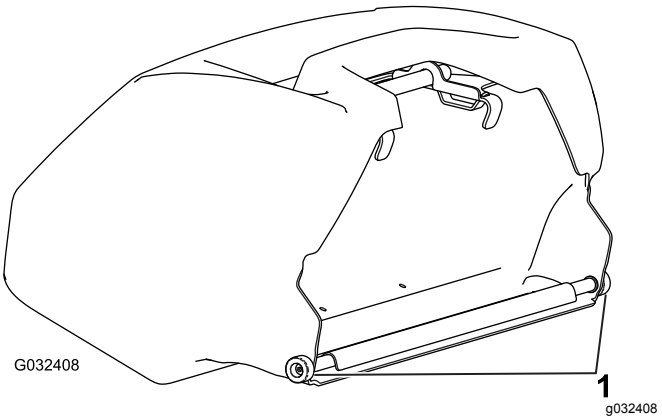

Figura 13

1. Punto di contatto del braccio oscillante

8

Rodaggio della macchina

Non occorrono parti

Procedura

Il rodaggio è limitato a sole 8 ore di tosatura.

Le prime ore di funzionamento sono di importanza vitale per l'affidabilità futura della macchina. Monitorando le prestazioni della macchina con attenzione, potrete rilevare piccoli problemi che, corretti, eviteranno di trasformarsi in problemi seri. Nelle prime ore di funzionamento, controllate frequentemente la macchina per individuare eventuali fuoriuscite di olio, dispositivi di bloccaggio lenti o altri tipi di malfunzionamento.

Consultate il manuale d'uso del motore riguardo al cambio olio nel periodo di rodaggio e alle procedure di manutenzione.

Quadro generale del prodotto

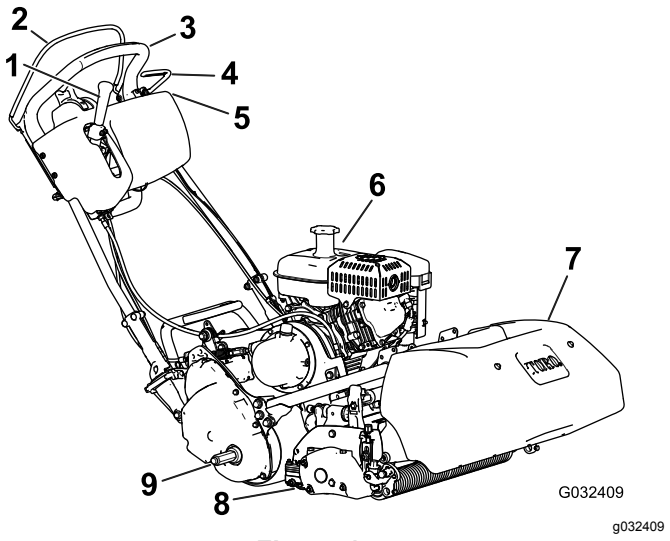

Figura 14

1. Leva d'innesto della trazione e della trasmissione del cilindro
2. Comando Presenza dell'Operatore
3. Stegola
4. Freno di servizio
5. Plancia
6. Serbatoio carburante
7. Cesto di raccolta
8. Apparato di taglio
9. Assale della ruota di trasferimento

Comandi

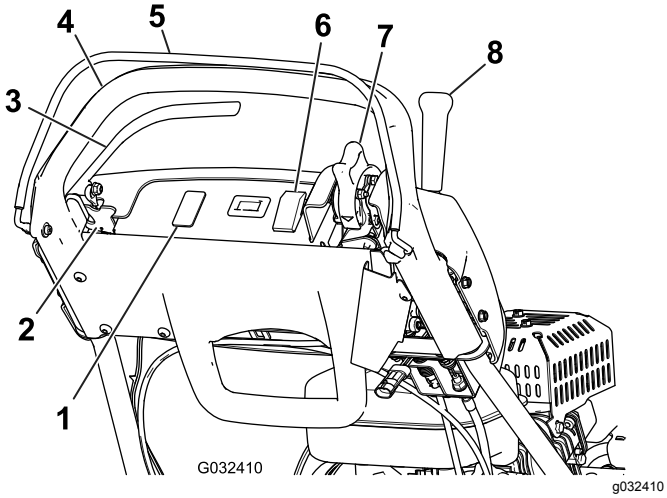

Figura 15

1. Spazio aperto per luci opzionali
2. Fermo freno di stazionamento
3. Freno di servizio
4. Stegola
5. Comando Presenza dell'Operatore
6. Interruttore On/Off
7. Comando dell'acceleratore
8. Leva d'innesto della trazione e della trasmissione del cilindro

Comando dell'acceleratore

Il comando dell'acceleratore (Figura 15 e Figura 16) si trova sul lato destro dietro la plancia. All'avviamento del motore regolate l'acceleratore.

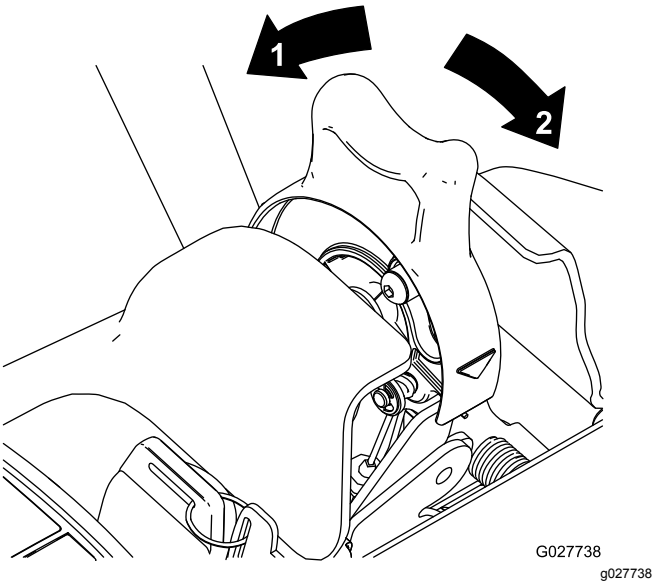

Figura 16

1. Velocità massima
2. Bassa velocità

Leva d'innesto della trazione e della trasmissione del cilindro

La leva d'innesto della trazione e della trasmissione del cilindro (Figura 17) è situata sul davanti della plancia, a destra.

La leva ha 2 posizioni per le operazioni di trasporto: FOLLE e AVANTI. Spingendo la leva in posizione di marcia AVANTI (trasporto) o in posizione di marcia AVANTI e di INNESTO dell'azionamento del cilindro innesterete la trasmissione (Figura 17).

Nota: Per spostare la leva, innestate innanzitutto il comando presenza dell'operatore.

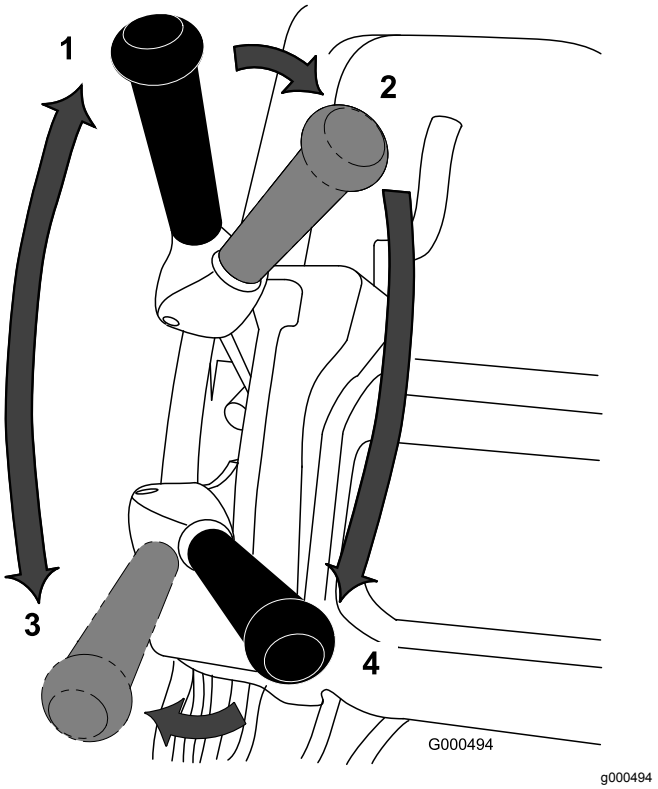

Figura 17

1. FOLLE
2. Trazione – FOLLE e azionamento del cilindro – DISINNESTO
3. Trazione – MARCIA AVANTI (trasporto)
4. Trazione – MARCIA AVANTI e azionamento del cilindro – INNESTO

La leva ha due posizioni per il funzionamento del cilindro: INNESTO e DISINNESTO. Spostate la parte superiore della leva verso sinistra, quindi avanti verso la posizione di marcia AVANTI e di INNESTO dell'azionamento del cilindro per innestare il cilindro e iniziare la tosatura. Premete la leva verso destra in posizione di marcia AVANTI (trasporto) per disinnestare il cilindro e continuare a spostarvi in avanti o tiratela indietro in posizione di FOLLE e di DISINNESTO dell'azionamento del cilindro per disinnestare sia il cilindro, sia la trasmissione (Figura 17).

Nota: Se rilasciate il comando di presenza dell'operatore, la leva torna in folle e la macchina si arresta.

Freno di servizio

Il freno di servizio (Figura 18) si trova sulla parte anteriore sinistra della stegola. Per applicare il freno di servizio, tirate indietro la leva.

Dovete disinserire il freno prima di innestare la trazione. Se azionate la macchina con il freno inserito, questa si sposterà, ma con elevata resistenza e un maggior consumo di energia.

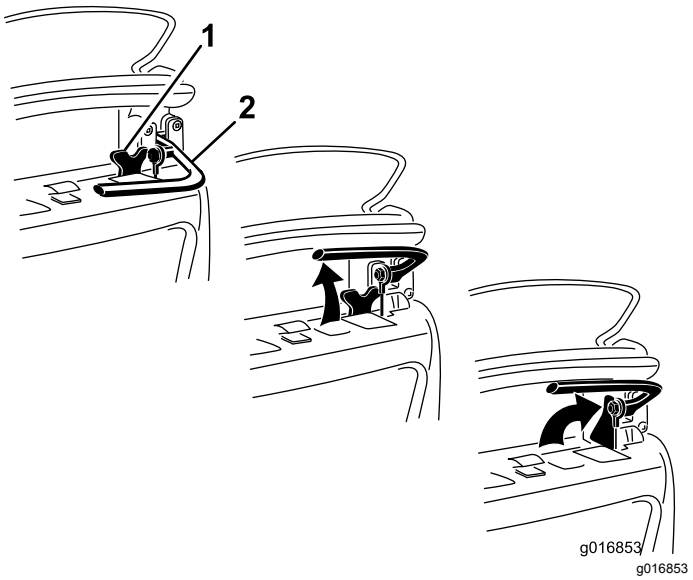

Figura 18

1. Fermo freno di stazionamento
2. Freno di servizio

Fermo freno di stazionamento

Utilizzate il fermo del freno di stazionamento (Figura 18) con il freno di servizio. Ruotate il fermo del freno di stazionamento verso la stegola del freno per mantenere il freno di servizio in posizione. Tirate la leva del freno per rilasciarlo.

Nota: Non potete spostare la leva di comando della trazione mentre il fermo è inserito.

Interruttore principale

L'interruttore principale (Figura 15) si trova sopra il quadro di comando. Spostate l'interruttore in posizione di ACCENSIONE per avviare il motore, e in posizione di SPEGNIMENTO per spegnerlo.

Comando Presenza dell'Operatore (OPC)

Prima di innestare la leva della trazione, innestate il comando presenza dell'operatore (Figura 15). Rilasciando l'OPC durante il funzionamento, la leva di trazione torna in folle e il motore continua a girare.

Leva dello starter

Lo starter (Figura 19) si trova sulla parte anteriore sinistra del motore. La leva ha 2 posizioni: FUNZIONAMENTO e STARTER. Prima di avviare il motore a freddo, spostate la leva in posizione STARTER. Quando il motore si è avviato, spostate la leva dello starter in posizione di FUNZIONAMENTO.

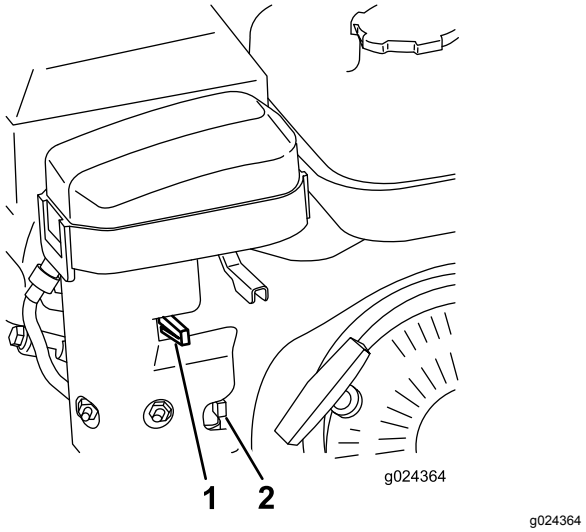

Figura 19

1. Leva dello starter
2. Valvola di intercettazione del carburante

Valvola di intercettazione del carburante

La valvola di intercettazione del carburante (Figura 19 e Figura 20) si trova sulla parte anteriore sinistra del motore vicino alla leva dello starter. La valvola ha 2 posizioni: CHIUSA (Closed) e APERTA (Open). Sollevate la leva in posizione CHIUSA per il rimessaggio o il trasporto della macchina. Aprite la valvola prima di avviare il motore ruotando la leva verso il basso.

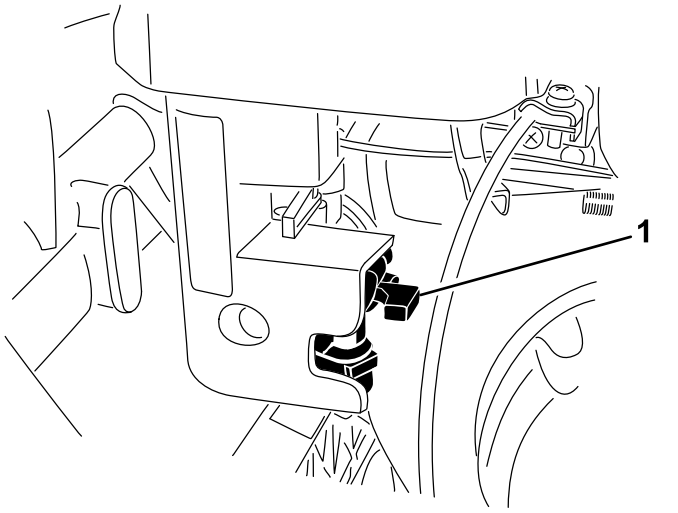

g196011

Figura 20

1. Valvola di intercettazione del carburante – Posizione CHIUSA.

Avviatore autoavvolgente

Tirate l'avviatore autoavvolgente (Figura 21) per avviare il motore.

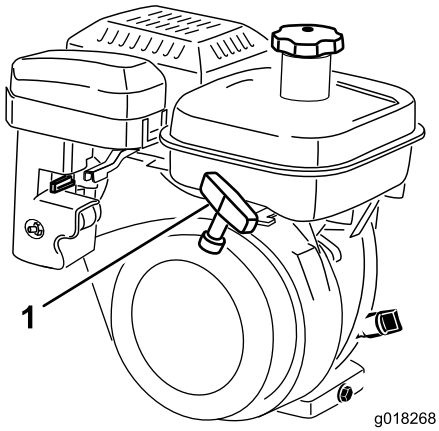

g018268

g018268

Figura 21

1. Avviatore autoavvolgente

Cavalletto

Il cavalletto (Figura 23) è montato sulla parte posteriore della macchina. Utilizzate il cavalletto quando montate o smontate le ruote di trasferimento oppure l'apparato di taglio.

- Per utilizzare il cavalletto per montare le ruote di trasferimento, abbassatelo a terra e poggiate il piede sul suo occhiello mentre tirate verso l'alto e all'indietro la stegola centrale inferiore della macchina (Figura 22).

⚠ ATTENZIONE

La macchina è pesante e può causare lesioni alla schiena se sollevata in modo inadeguato.

Poggiate il piede sull'occhiello del cavalletto spingendolo in giù e utilizzate solo la stegola centrale inferiore per sollevare la macchina. Tentare di sollevare la macchina sul cavalletto in qualsiasi altro modo può causare ferite.

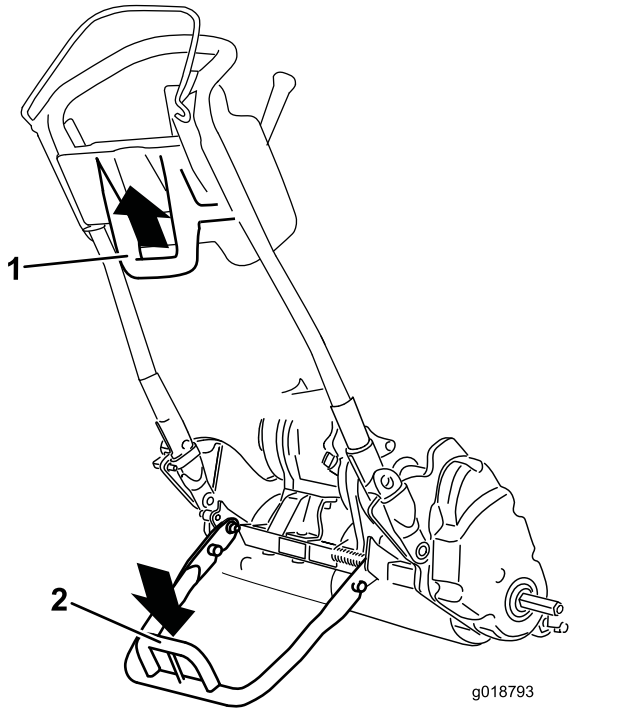

g018793

g018793

Figura 22

1. Stegola centrale inferiore
2. Occhiello cavalletto

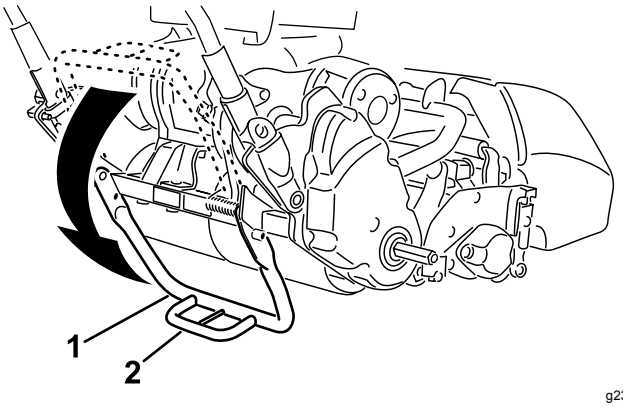

g239955

Figura 23

1. Cavalletto
2. Occhiello cavalletto

- Per evitare il ribaltamento all'indietro della macchina durante la rimozione del cilindro, abbassate il cavalletto e premete il perno di

bloccaggio per bloccare il cavalletto in posizione di SERVIZIO (Figura 24).

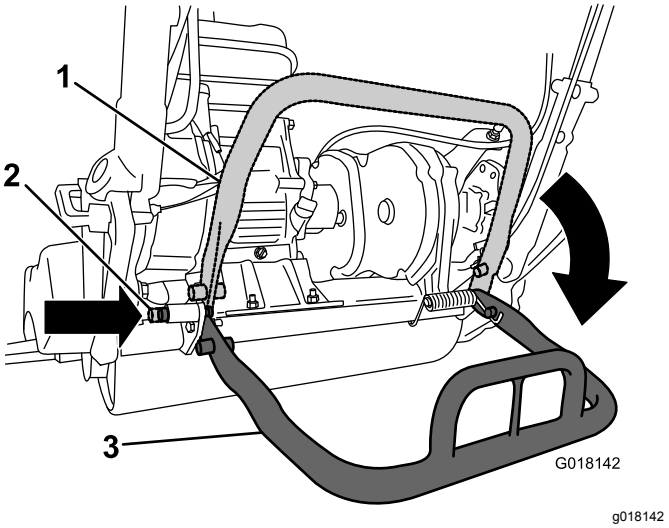

Figura 24

1. Cavalletto – posizione di STOCCAGGIO
2. Perno di bloccaggio
3. Cavalletto – posizione di SERVIZIO

Specifiche

Trattorino 1820

Larghezza	82,5 cm
Altezza	104,8 cm
Lunghezza con cesto	152,4 cm
Peso netto (con apparato di taglio a 11 lame e cesto di raccolta installati)	117 kg
Larghezza di taglio	46 cm
Altezza di taglio	da 1,5 a 7,5 mm con controlama Micro-Cut
Frequenza di taglio	Regolabile (fate riferimento al *Manuale dell'operatore* dell'apparato di taglio)

Trattorino 2120

Larghezza	90,1 cm
Altezza	104,8 cm
Lunghezza con cesto	152,4 cm
Peso netto (con apparato di taglio a 11 lame e cesto di raccolta installati)	117,9 kg
Larghezza di taglio	53,3 cm
Altezza di taglio	da 1,5 a 7,5 mm con controlama Micro-Cut
Frequenza di taglio	Regolabile (fate riferimento al *Manuale dell'operatore* dell'apparato di taglio)

Attrezzi/accessori

È disponibile una gamma di attrezzi ed accessori approvati da Toro per l'impiego con la macchina, per ottimizzare ed ampliare le sue applicazioni. Richiedete un elenco di tutti gli attrezzi ed accessori approvati a un Centro Assistenza Toro o a un Distributore Toro autorizzati oppure visitate il sito www.Toro.com.

Per ottenere prestazioni ottimali e mantenere la certificazione di sicurezza della macchina, utilizzate solo ricambi e accessori originali Toro. I ricambi e gli accessori realizzati da altri produttori possono essere pericolosi e tale utilizzo può rendere nulla la garanzia del prodotto.

Funzionamento

Prima dell'uso

Nota: Stabilite i lati sinistro e destro della macchina dalla normale posizione operativa.

Sicurezza prima del funzionamento

Requisiti generali di sicurezza

- Non lasciate mai che bambini o persone non addestrate utilizzino o effettuino interventi di manutenzione sulla macchina. Le normative locali possono imporre limiti all'età dell'operatore. Il proprietario è responsabile dell'addestramento di tutti gli operatori e i meccanici.
- Familiarizzate con il funzionamento sicuro dell'apparecchiatura, con i comandi dell'operatore e con gli adesivi di sicurezza. E' necessario essere in grado di spegnere il motore rapidamente.
- Verificate che il comando di presenza dell'operatore (se in dotazione), gli interruttori di sicurezza e le protezioni siano collegati e correttamente funzionanti. Se non funzionano correttamente, non azionate la macchina.
- Ispezionate l'area in cui userete la macchina ed eliminate tutti gli oggetti che potrebbero interferire con il suo funzionamento o che la macchina potrebbe scagliare.
- Esaminate il terreno per determinare quali accessori e quali attrezzi siano necessari per eseguire il lavoro in modo corretto e sicuro.

Sicurezza del carburante

- Prestate estrema cautela nel maneggiare il carburante. È infiammabile e i suoi vapori sono esplosivi
- Spegnete sigarette, sigari, pipa e altre fonti di accensione.
- Non rimuovete il tappo del carburante né rabboccate il serbatoio del carburante mentre il motore è in funzione o è caldo.
- Non rabboccate o spurgate il carburante in uno spazio chiuso.
- Non rimessate la macchina o la tanica del carburante in luoghi in cui siano presenti fiamme aperte, scintille o spie, come uno scaldabagno o altri apparecchi.
- Se del carburante dovesse fuoriuscire, non tentate di avviare il motore, evitate di creare fonti di ignizione fino a quando i vapori di carburante non saranno evaporati.

Esecuzione della manutenzione giornaliera

Eseguite le procedure di manutenzione giornaliera; fate riferimento a Lista di controllo della manutenzione quotidiana (pagina 29).

Controllo del livello dell'olio motore

Controllate il livello dell'olio motore prima dell'utilizzo od ogni 8 ore di servizio; fate riferimento a Controllo del livello dell'olio motore (pagina 31).

Specifiche del carburante

Capacità del serbatoio del carburante: 3,0 l

Carburante consigliato: benzina senza piombo con un valore di ottani di 87 o superiore (metodo di valutazione (R+M)/2)

Etanolo: è accettabile la benzina con etanolo fino al 10% (nafta) o 15% di MTBE (metil-ter-butil etere) per volume. Etanolo e MTBE non sono identici. L'utilizzo di benzina con etanolo al 15% (E15) per volume non è approvato.

- **Non utilizzate benzina con etanolo superiore al 10% per volume**, come E15 (contiene etanolo al 15%), E20 (contiene etanolo al 20%) o E85 (contiene etanolo fino all'85%).
- **Non** utilizzate benzina contenente metanolo.
- Nella stagione invernale, **non** conservate il carburante nel serbatoio o nei contenitori senza utilizzare un apposito stabilizzatore.
- **Non** aggiungete olio alla benzina.
- Per ottenere i migliori risultati, utilizzate solo carburante pulito e fresco (non più vecchio di 30 giorni).
- L'utilizzo di benzina non approvata può provocare problemi di prestazioni e/o danni al motore non coperti da garanzia

Riempimento del serbatoio del carburante

⚠ PERICOLO

In talune condizioni il carburante è estremamente infiammabile e altamente esplosivo. Un incendio o un'esplosione di carburante possono ustionare voi ed altre persone e causare danni.

- **Fate il pieno di carburante all'aria aperta, a motore freddo. Tergete il carburante versato.**
- **Non riempire mai il serbatoio del carburante all'interno di un rimorchio.**
- **Non riempite completamente il serbatoio. Versate carburante nel serbatoio fino a 6–13 mm sotto la base del collo del bocchettone di riempimento. Questo spazio servirà ad assorbire l'espansione del carburante.**
- **Non fumate mai quando maneggiate carburante e state lontani da fiamme libere e da dove i fumi di carburante possano essere accesi da una scintilla.**
- **Conservate il carburante in taniche omologate e tenete lontano dalla portata dei bambini. Acquistate carburante in modo da utilizzarlo entro 30 giorni.**
- **Non utilizzate la macchina se l'impianto di scarico completo non è montato, o se quest'ultimo non è in perfette condizioni d'impiego.**

⚠ PERICOLO

In talune condizioni, durante il rifornimento, vengono rilasciate scariche elettrostatiche che causano scintille in grado di fare incendiare i vapori di carburante. Un incendio o un'esplosione di carburante possono ustionare voi ed altre persone e causare danni.

- **Prima del rabbocco, posizionate sempre le taniche del carburante sul pavimento, lontano dal veicolo.**
- **Non riempite taniche di carburante all'interno di un veicolo o su un autocarro o sul pianale di un rimorchio, dal momento che la tappezzeria interna o i rivestimenti in plastica dei pianali potrebbero isolare la tanica e rallentare la perdita di eventuale carica statica.**
- **Se possibile, scaricate l'attrezzatura dall'autocarro o dal rimorchio ed effettuate il rifornimento da terra. Qualora ciò non sia possibile, fate rifornimento dell'apparecchiatura con una tanica portatile, anziché con un normale ugello erogatore del carburante.**
- **Se è necessario utilizzare un ugello di erogazione del carburante, mantenete l'ugello a contatto con il bordo del serbatoio del carburante o l'apertura del contenitore in ogni momento, fino al completamento del rifornimento.**

⚠ AVVERTENZA

Se ingerito, il carburante è nocivo o fatale. L'esposizione a lungo termine ai vapori di benzina può causare gravi danni e malattie.

- **Evitate di respirare a lungo i vapori.**
- **Tenete il viso lontano dall'ugello e dal serbatoio del carburante o dall'apertura del flacone di additivo.**
- **Evitate il contatto con la pelle; pulite le fuoriuscite con sapone e acqua.**

1. Pulite l'area intorno al tappo del serbatoio del carburante e togliete il tappo (Figura 25). Rabboccate il serbatoio del carburante non oltre la base del filtro.

   Importante: **Non riempite troppo il serbatoio di carburante.**

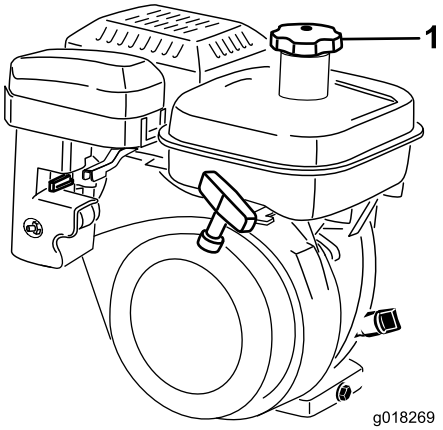

g018269

Figura 25

1. Tappo del serbatoio del carburante

2. Montate il tappo del serbatoio del carburante e pulite eventuali fuoriuscite di carburante.

Approntamento della macchina in corrispondenza alle condizioni del tappeto erboso

Utilizzate la seguente tabella per l'approntamento della macchina in corrispondenza alle condizioni del tappeto erboso

Barre di appoggio: standard e opzionali (macchine Flex/eFlex 2120)			
N. cat.	**Descrizione**	**Aggressività**	**Osservazioni**
106-2468-01	Non aggressivo	Inferiore	Rosso, Standard
99-3794-03	Aggressivo	Superiore	Nero
Barre di appoggio: standard e opzionali (macchine Flex/eFlex 1820)			
110-2282-01	Non aggressivo	Inferiore	Rosso, Standard
110-2281-03	Aggressivo	Superiore	Nero

Controlame: standard e opzionali (macchine Flex/eFlex 2120)			
N. cat.	**Descrizione**	**Range di altezze di taglio**	**Osservazioni**
115-1880	Microcut-EdgeMax	1,6 a 3,2 mm	Standard
93-4262	Microcut	1,6 a 3,2 mm	
108-4303	Extended Microcut	1,6 a 3,2 mm	Meno aggressivo
115-1881	Tournament- EdgeMax	3,2 a 6,4 mm	
93-4263	Tournament	3,2 a 6,4 mm	
108-4302	Extended Tournament	3,2 a 6,4 mm	Meno aggressivo
93-4264	Low Cut	6,4 mm ed oltre	
Controlame: standard e opzionali (macchine Flex/eFlex 1820)			
117-1530	Microcut-EdgeMax	1,6 a 3,2 mm	Standard
98-7261	Microcut	1,6 a 3,2 mm	
110-2300	Extended Microcut	1,6 a 3,2 mm	Meno aggressivo
98-7260	Tournament	3,2 a 6,4 mm	
117-1532	Tournament- EdgeMax	3,2 a 6,4 mm	
110-2301	Low Cut	6,4 mm ed oltre	

Rulli (macchine Flex/eFlex 2120)			
N. cat.	**Descrizione**	**Diametro/Materiale**	**Osservazioni**
04255	Wiehle stretto	6,4 cm/Alluminio	Scanalature strette
04256	Wiehle largo	6,4 cm/Alluminio	Maggiore penetrazione, scanalature ampie
04257	Rullo pieno	6,4 cm/Acciaio	Minima penetrazione
04258	Wiehle stretto-Lungo	6,4 cm/Alluminio	Maggiore supporto sul bordo; 4,3 cm più lungo
04267	Paspalum	6,4 cm/Alluminio	Minore penetrazione, scanalature strette ammorbidite
115-7356	Rullo posteriore	5,1 cm/Alluminio	Posteriore standard
120-9595	Rullo posteriore	5,1 cm/Acciaio	Posteriore in acciaio
Rulli (macchine Flex/eFlex 1820)			
120-9607	Wiehle stretto	6,4 cm/Alluminio	Scanalature strette
120-9609	Wiehle largo	6,4 cm/Alluminio	Maggiore penetrazione, scanalature ampie
120-9611	Rullo pieno	6,4 cm/Acciaio	Minima penetrazione

121-4681	Wiehle stretto-Lungo	6,4 cm/Alluminio	Maggiore supporto sul bordo; 4,3 cm più lungo
120-9605	Rullo posteriore	5,1 cm/Alluminio	Posteriore standard

Regolazione dell'altezza della stegola

Nota: La macchina viene spedita con la stegola regolata nella posizione più bassa. La macchina è generalmente azionata con la stegola estratta in modalità telescopica fino all'altezza massima.

1. Allentate i 3 bulloni a testa tonda e i dadi che fissano ogni lato della stegola ai relativi morsetti (Figura 26).

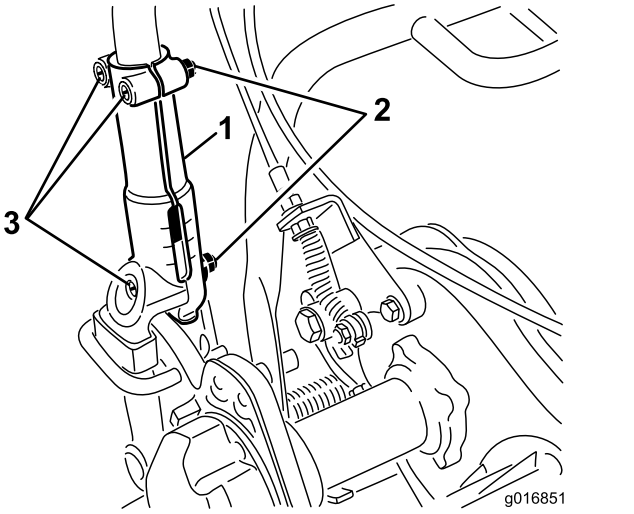

g016851

Figura 26

1. Morsetto della stegola
2. Dado
3. Bulloni a testa tonda

2. Tirate verso l'alto la stegola in modo lento e costante su entrambi i lati fino a ottenere la posizione operativa desiderata.
3. Serrate i bulloni a testa tonda e i dadi per fissare la regolazione.

Regolazione dell'angolo della stegola

1. Togliete la coppiglia a forcina dai fermi della stegola (Figura 27) da ciascun lato della macchina.

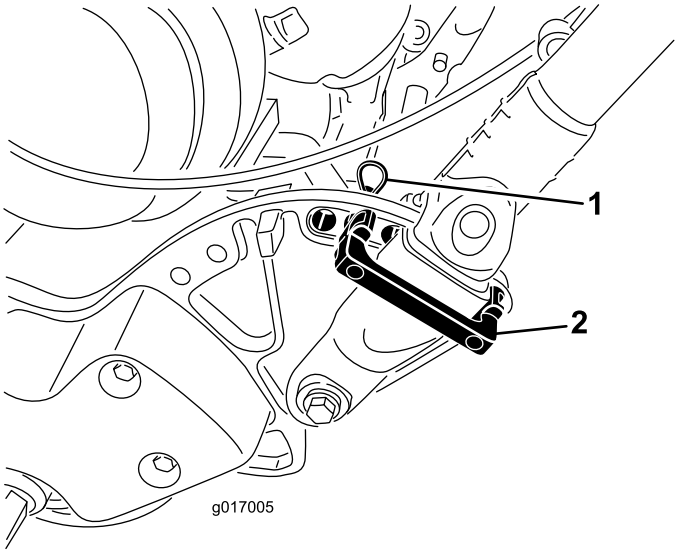

g017005

Figura 27

1. Coppiglia a forcina
2. Fermo della stegola

2. Sostenete la stegola, togliete la coppiglia a forcina da ciascun lato, quindi ruotate la stegola nella posizione operativa desiderata (Figura 27).
3. Montate i fermi della stegola e la coppiglie a forcina.

Regolazione del comando dell'acceleratore

1. Togliete il coperchio della console.
2. Allentate i 2 dispositivi di fissaggio che fissano il comando dell'acceleratore (Figura 28).

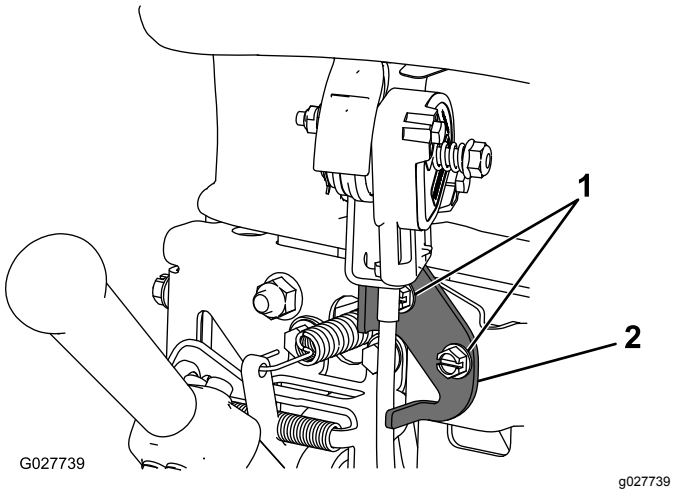

g027739

Figura 28

1. Dispositivi di fissaggio
2. Comando dell'acceleratore

3. Regolate il comando dell'acceleratore alla posizione desiderata.
4. Serrate i dispositivi di fissaggio del comando dell'acceleratore.
5. Montate il coperchio della console rimosso in precedenza.

Controllo del funzionamento dei microinterruttori di sicurezza.

Intervallo tra gli interventi tecnici: Prima di ogni utilizzo o quotidianamente

⚠ ATTENZIONE

Se i microinterruttori di interblocco di sicurezza sono scollegati o danneggiati, la macchina può avviarsi improvvisamente e provocare infortuni.

- **Non manomettete i microinterruttori di sicurezza.**
- **Ogni giorno, controllate il funzionamento dei microinterruttori di sicurezza, e prima di azionare la macchina sostituite gli interruttori guasti.**

Controllo del microinterruttore di sicurezza Controllo Presenza dell'Operatore (OPC)

1. Abbassate il cavalletto con il piede, quindi alzate il sostegno della stegola finché il cavalletto non ruota in avanti, sopra il centro.
2. Avviate il motore.
3. Tentate di innestare la leva della trazione con l'OPC rilasciato (Figura 29). La leva della trazione **non deve** innestarsi. Se la leva della trazione si innesta, il sistema di sicurezza deve essere revisionato. Rettificate il problema prima di utilizzare la macchina; fate riferimento a Manutenzione del microinterruttore di sicurezza della trazione (pagina 34).

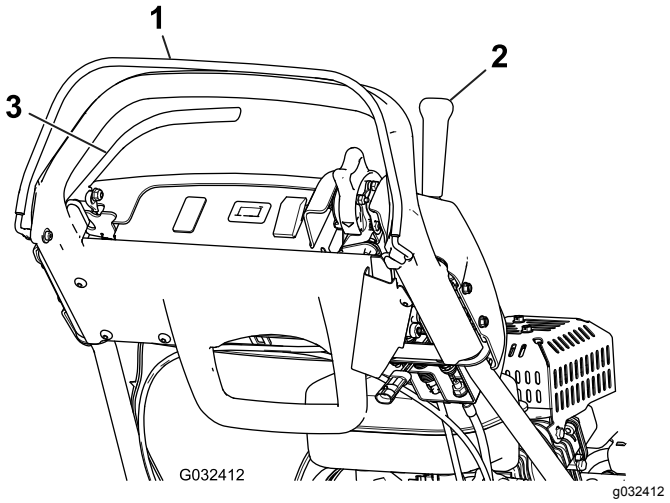

Figura 29

1. Comando Presenza dell'Operatore (OPC)
2. Leva della trazione
3. Leva del freno

4. Tenete premuto l'OPC e la leva della trazione innestata per rilasciare l'OPC stesso (Figura 29). La leva della trazione **deve** disinnestarsi. Se la leva della trazione non si disinnesta, il sistema di sicurezza deve essere revisionato. Rettificate il problema prima di utilizzare il tosaerba; vedere Manutenzione del microinterruttore di sicurezza della trazione (pagina 34).
5. Con l'OPC premuto e la leva del cambio spostata a sinistra, innestate il comando della trazione e l'azionamento del cilindro, quindi rilasciate l'OPC (Figura 29). La leva della trazione **deve** disinnestarsi. Se la leva della trazione non si disinnesta, il sistema di sicurezza deve essere revisionato. Rettificate il problema prima di utilizzare la macchina; fate riferimento a Manutenzione del microinterruttore di sicurezza della trazione (pagina 34) o a Regolazione del comando del cilindro (pagina 38).
6. Tenete premuto l'OPC e la leva del cambio spostata a sinistra per innestare il comando della trazione e del cilindro, spostate la leva del cambio a destra per disinnestare il comando del cilindro (Figura 29). La trasmissione del cilindro **deve** disinnestarsi. Se la trasmissione del cilindro non si disinnesta, il sistema di sicurezza deve essere revisionato. Rettificate il problema prima di utilizzare la macchina; fate riferimento a Regolazione del comando del cilindro (pagina 38).
7. Abbassate con cautela la macchina sul cavalletto.

Controllo del microinterruttore di sicurezza della trazione

1. Abbassate il cavalletto con il piede, quindi alzate il sostegno della stegola finché il cavalletto non ruota in avanti, sopra il centro.
2. Tenendo premuto l'OPC, la leva della trazione innestata e i comandi del motore in posizione di avviamento (Figura 29), cercate di avviare il motore. Il motore **non dovrebbe** avviarsi. Se dovesse avviarsi, occorre fare revisionare il microinterruttore di sicurezza. Rettificate il problema prima di utilizzare la macchina; fate riferimento a Manutenzione del microinterruttore di sicurezza della trazione (pagina 34).
3. Abbassate con cautela la macchina sul cavalletto.

Controllo del microinterruttore di sicurezza del freno

1. Con il piede, abbassate il cavalletto, quindi alzate il sostegno della stegola finché il cavalletto non gira in avanti, sopra il centro.
2. Tenendo la leva della trazione disinnestata, il freno di servizio inserito e i comandi del motore in posizione di avviamento (Figura 29), tentate di avviare il motore. Il motore **si deve** avviare. Se non dovesse avviarsi, occorre fare revisionare il microinterruttore di sicurezza. Rettificate il problema prima di utilizzare la macchina; fate riferimento a Manutenzione del microinterruttore di sicurezza del freno (pagina 35).
3. Con il motore acceso, innestate il freno di servizio (non il fermo del freno di stazionamento), premete l'OPC e inserite la leva della trazione (Figura 29). Il motore dovrà funzionare senza essere compromesso dal freno, ma senza spegnersi. Se dovesse spegnersi immediatamente, occorre fare revisionare il microinterruttore di sicurezza. Rettificate il problema prima di utilizzare la macchina; fate riferimento a Manutenzione del microinterruttore di sicurezza del freno (pagina 35).
4. Con il motore acceso, innestate il fermo del freno di stazionamento, premete l'OPC e inserite la leva della trazione (Figura 29). Il motore **dovrebbe** spegnersi. Se il motore non si spegne, occorre far revisionare il microinterruttore di sicurezza. Rettificate il problema prima di utilizzare la macchina; fate riferimento a Manutenzione del microinterruttore di sicurezza del freno (pagina 35).
5. Abbassate con cautela la macchina sul cavalletto.

Trasporto della macchina al cantiere

Trasporto della macchina con le ruote di trasferimento

Utilizzate le ruote di trasferimento per trasportare la macchina su distanze brevi.

1. Montate le ruote di trasferimento; fate riferimento a 4 Montaggio delle ruote di trasferimento (pagina 9)
2. Verificate che i comandi della trazione e di azionamento del cilindro siano in posizione di FOLLE.
3. Avviate il motore; fate riferimento a Avviamento del motore (pagina 25)
4. Regolate il comando dell'acceleratore sulla MINIMA, sollevate la parte anteriore della macchina, innestate gradualmente la trasmissione e aumentate lentamente il regime del motore.
5. Regolate l'acceleratore per utilizzare il tosaerba alla velocità di spostamento desiderata e trasportate la macchina nel luogo previsto.

Trasporto della macchina con un rimorchio

Usate un rimorchio per spostare la macchina su lunghe distanze. Agite con cautela durante le operazioni di carico e scarico della macchina da un rimorchio.

1. Guidate la macchina sul rimorchio prestando attenzione.
2. Spegnete il motore e inserite il freno di stazionamento.
3. Assicurate saldamente la macchina al rimorchio.

Nota: È possibile utilizzare un rimorchio Toro Trans Pro per trasportare la macchina. Per istruzioni sulle operazioni di carico sul rimorchio, fate riferimento al *Manuale dell'operatore* del vostro rimorchio.

Importante: **Non mettete in funzione il motore durante il trasporto su un rimorchio, perché potreste danneggiare la macchina.**

Trasporto della macchina

- Prestate la massima attenzione durante il carico e lo scarico della macchina da un rimorchio o da un autocarro.
- Utilizzate una rampa a piena larghezza per il carico della macchina su un rimorchio o un autocarro.
- Legate saldamente la macchina.

Durante l’uso

Sicurezza durante il funzionamento

Requisiti generali di sicurezza

- Il proprietario/operatore può impedire ed è responsabile di incidenti che possano causare infortuni personali o danni alla proprietà.
- Indossate un abbigliamento idoneo, comprendente protezione per gli occhi, pantaloni lunghi, calzature robuste anti-scivolo e protezione dell'udito. Legate i capelli lunghi dietro il capo, bloccate gli indumenti ampi e non indossate gioielli pendenti.
- Prestate piena attenzione quando utilizzate la macchina. Non effettuate alcuna attività che causi distrazioni; in caso contrario, potreste causare infortuni o danni alla proprietà.
- Non utilizzate la macchina in caso di malattia, stanchezza o sotto l'effetto di alcol o droga. Tenete lontani gli astanti, soprattutto i bambini, dall'area operativa. Spegnete il motore se qualcuno entra nell’area.
- Non azionate il motore in un'area chiusa dove posso accumularsi gas di scarico.
- Azionate la macchina soltanto in condizioni meteo idonee e di buona visibilità. Non utilizzate la macchina se c'è rischio di fulmini.
- Prima di avviare il motore, disinserite tutti gli innesti dell'accessorio con lame, mettete il cambio in folle e inserite il freno di stazionamento.
- Fate attenzione a buche, solchi, gobbe, rocce o altre insidie del terreno. La macchina potrebbe slittare e cadere su un terreno accidentato.
- Prestate la massima attenzione quando vi avvicinate a curve cieche, cespugli, alberi o ad altri oggetti che possano ostruire la visuale.
- Stazionate nella posizione operativa (dietro alla stegola) quando avviate la macchina e la utilizzate.
- Accertatevi che il cesto dell’erba sia al proprio posto durante la tosatura. Spegnete il motore prima di svuotare il cesto.
- Non lasciate mai incustodita una macchina in moto.
- Non toccate motore, marmitta o tubo di scarico con il motore acceso o subito dopo lo spegnimento, in quanto tali componenti potrebbero essere sufficientemente caldi da causare ustioni.
- Spegnete il motore e disinserite la trasmissione dell’apparato di taglio nelle seguenti circostanze:
  - Prima di fare rifornimento di carburante
  - Prima di sbloccare ostruzioni
  - Prima di togliere il cesto di raccolta
  - Prima degli interventi di controllo, pulizia o manutenzione dell’unità di taglio
  - Dopo avere urtato un corpo estraneo, o in caso di vibrazioni anomale. Ispezionate l’apparato di taglio per rilevare eventuali danni ed effettuare le riparazioni necessarie prima di avviare e utilizzare la macchina
  - Prima di abbandonare la posizione operativa
- Disinserite la trasmissione dell’apparato di taglio tutte le volte che trasportate o non utilizzate la macchina.
- Prestate attenzione al traffico quando attraversate o procedete nei pressi di una strada.
- Fermate le lame tutte le volte che non state effettuando la tosatura.
- Non modificate la taratura del regolatore del motore e non fate superare al motore i regimi previsti. Il motore che funziona a velocità eccessiva può aumentare il rischio di infortuni.
- Utilizzate solo accessori e attrezzi approvati da The Toro® Company.

Sicurezza sui pendii

- Le pendenze sono un importante fattore che influisce sugli incidenti causati da perdita di controllo e ribaltamento, che possono comportare gravi infortuni o la morte. L'operatore è responsabile del funzionamento sicuro in pendenza. L'utilizzo della macchina su qualsiasi pendenza richiede un livello superiore di attenzione.
- Valutate le condizioni del sito per determinare se la pendenza è sicura per l'utilizzo della macchina, anche facendo un sopralluogo del sito. Basatevi sempre su buon senso e giudizio quando effettuate questa ricognizione.
- Consultate le istruzioni elencate di seguito per l'utilizzo della macchina in pendenza e verificate le condizioni in cui utilizzerete la macchina al fine di stabilire se è possibile utilizzarla quel particolare giorno e in quel particolare sito. I cambiamenti del terreno possono determinare un cambiamento del funzionamento in pendenza della macchina.
  - Evitate di avviare, arrestare o sterzare con la macchina in pendenza. Evitate di effettuare improvvisi cambiamenti di velocità o direzione. Svoltate lentamente e in modo graduale.
  - Non azionate la macchina in condizioni in cui trazione, sterzaggio o stabilità possono essere compromessi.
  - Rimuovete o segnalate le ostruzioni, come fossati, buche, solchi, dossi, rocce o altri pericoli nascosti. L'erba alta può nascondere

ostacoli. Il terreno accidentato può ribaltare la macchina.

– Siate consapevoli del fatto che l'utilizzo della macchina su erba bagnata, trasversalmente su pendenze o in discesa può causare una perdita di trazione della macchina. La perdita di trazione può comportare uno slittamento e una perdita di capacità frenante e sterzante.
– Prestate la massima attenzione quando utilizzate la macchina vicino a scarpate, fossi, terrapieni, laghetti o altri potenziali pericoli. La macchina potrebbe ribaltarsi improvvisamente nel caso in cui parte della trazione superi il bordo o se il bordo dovesse cedere. Individuate un margine di sicurezza tra la macchina ed eventuali pericoli.
– Individuate i pericoli alla base della pendenza.

Avviamento del motore

Nota: Le illustrazioni e la descrizione dei comandi citati in questa sezione sono riportati nella Comandi (pagina 13).

Nota: Verificate che il cappellotto sia montato sulla candela.

1. Verificate che le leve della trazione e di azionamento del cilindro siano in posizione di DISINNESTO..

   Nota: Il motore non si avvia se la leva della trazione è in posizione di INNESTO.
2. Assicuratevi che la valvola di intercettazione del carburante sia aperta.
3. Spostate l'interruttore principale in posizione di ACCENSIONE.
4. Mettete il comando dell'acceleratore in posizione MASSIMA.
5. Prima di avviare il motore a freddo, spostate lo starter in posizione intermedia tra STARTER e ACCENSIONE.

   Nota: A motore caldo spesso non occorre usare lo starter.
6. Tirate la stegola dell'avviatore autoavvolgente fino ad ottenere l'innesto, quindi date uno strappo per avviare il motore.

   Importante: **Non tirate completamente il cavo di avviamento e non lasciate la stegola di avviamento quando il cavo è stato estratto perché potreste spezzarlo o danneggiare il gruppo di riavvolgimento.**
7. Mentre il motore si riscalda, spostate la leva dello starter in posizione di ACCENSIONE.

Spegnimento del motore

1. Spostate i comandi della trazione e di azionamento del cilindro in posizione di DISINNESTO.
2. Spostate il comando dell'acceleratore in posizione di MINIMA.
3. Spostate l'interruttore principale in posizione di SPEGNIMENTO.
4. Prima di rimessare o trasportare la macchina, chiudete la valvola di intercettazione del carburante.

Rilascio della trasmissione

In caso di disattivazione della macchina con il freno motore inserito, è possibile disinnestare il tamburo dalla trasmissione in modo da manovrare la macchina.

1. Sull'angolo posteriore destro della macchina, individuate la leva di innesto/disinnesto della trazione, vicino al tamburo di alloggiamento della trasmissione (Figura 30).

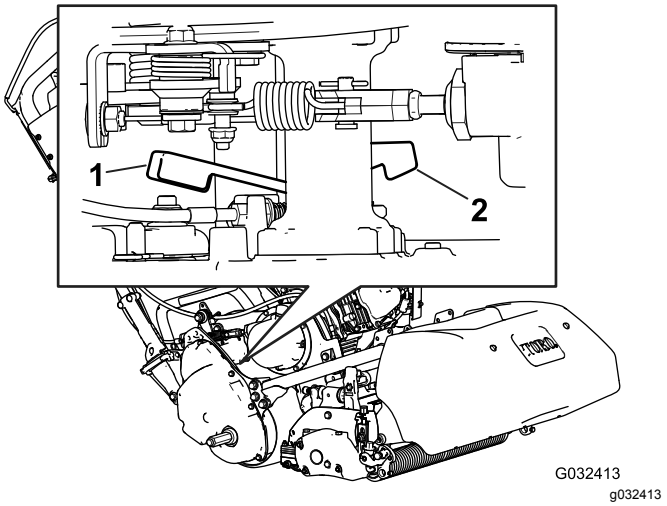

Figura 30

1. Leva di innesto/disinnesto della trazione - innestata
2. Leva di innesto/disinnesto della trazione - disinnestata

2. Girate la leva indietro per disinnestare la trasmissione dal tamburo.

   Importante: **Spingete la leva da dietro in modo che la leva a molla non urti la mano.**
3. Spostate la macchina come necessario:

   Importante: **Non trainate la macchina, se possibile. Se assolutamente necessario, non superate la velocità di 4,8 km/h, disinnestate sempre la trasmissione dal tamburo. La mancata osservanza di questa**

indicazione, provocherà danni alla macchina, in particolare ai componenti elettrici.

4. Al termine, girate la leva in avanti per innestare la trasmissione nel tamburo.

Nota: Il freno di stazionamento resta operativo con la trasmissione disinnestata dal tamburo.

Suggerimenti

Importante: **L'erba tagliata funge da lubrificante durante la tosatura. L'apparato di taglio può subire danni in caso di utilizzo eccessivo in assenza di erba tagliata.**

- Tosate i green spostandovi avanti e indietro in linea retta su tutto il green.
- Evitate di tosare con moto circolare e non girate la macchina sul green per non causare rigature indesiderate.
- Togliete la macchina dal green sollevando il cilindro di taglio (abbassate la stegola) e girando facendo leva sul cilindro di trazione.
- Tosate camminando a velocità normale; Velocità elevate consentono un risparmio di tempo molto ridotto e riducono la qualità del lavoro di tosatura.
- Per realizzare una linea retta attraverso il green e mantenere la macchina equidistante dal bordo del taglio precedente, usate le strisce di allineamento previste sul cesto (Figura 31).

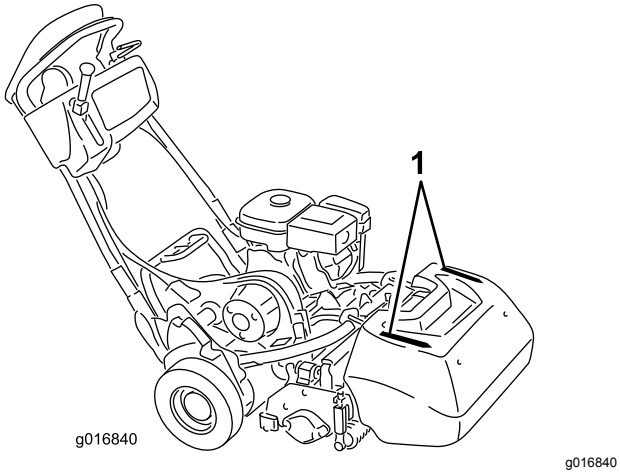

Figura 31

1. Strisce di allineamento

Funzionamento della macchina in condizioni di scarsa illuminazione

Utilizzate il kit delle luci LED quando azionate la macchina in condizioni di scarsa illuminazione; contattate il distributore autorizzato di zona Toro.

Importante: **Non usate altri sistemi di illuminazione su questa macchina poiché non funzionerebbero correttamente con l'uscita c.a. del motore.**

Azionamento dei comandi durante la tosatura

1. Avviate il motore, impostate l'acceleratore a bassa velocità, abbassate la stegola per sollevare l'apparato di taglio, premete il comando presenza dell'operatore, spostate la leva della trazione e di azionamento del cilindro in posizione di MARCIA AVANTI (di trasporto) e trasportate la macchina sul bordo del green (Figura 32).
2. Spostate la leva posizione di FOLLE (Figura 32).

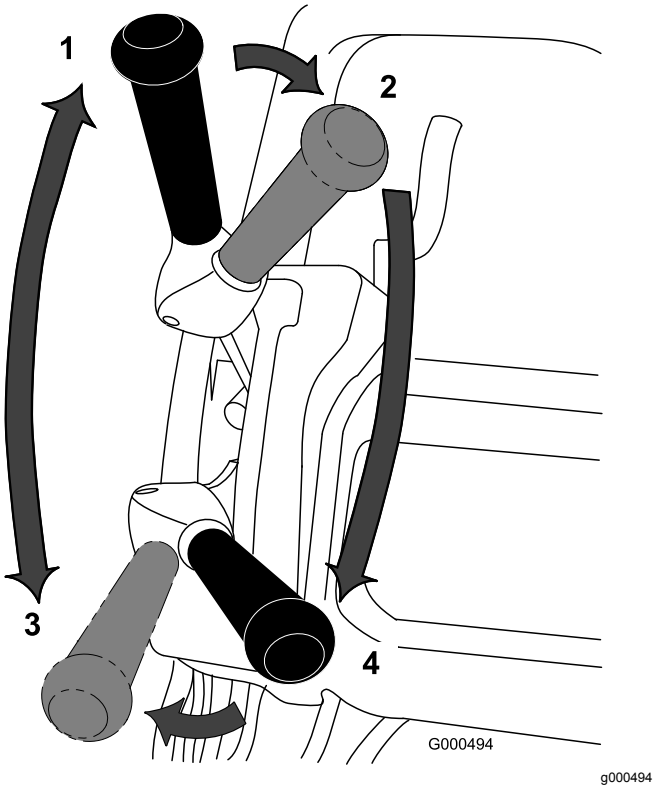

Figura 32

Posizioni della leva della trazione e di azionamento del cilindro

1. FOLLE
2. Trazione – FOLLE e azionamento del cilindro – DISINNESTO
3. Trazione – MARCIA AVANTI (trasporto)
4. Trazione – MARCIA AVANTI e azionamento del cilindro – INNESTO

3. Spostate la leva in posizione di FOLLE per la trazione e di DISINNESTO per l'azionamento del cilindro (Figura 32).
4. Spostate la leva in posizione di MARCIA AVANTI per la trazione e di INNESTO (Figura 32) per l'azionamento del cilindro, aumentate la velocità dell'acceleratore sinché la macchina non avanza alla velocità desiderata, guidate la macchina sul

green, abbassate l’apparato di taglio a terra e iniziate a tosare l’erba.

Azionamento dei comandi dopo la tosatura

1. Portate il tosaerba fuori del green, spostate le leve di comando della trazione e del cilindro in posizione di DISINNESTO e spegnete il motore.
2. Svuotate il cesto dello sfalcio, montatelo sul tosaerba e iniziate il trasferimento della macchina per il rimessaggio.

Dopo l’uso

Sicurezza dopo le operazioni

Requisiti generali di sicurezza

- Diminuite l’impostazione dell’acceleratore prima di spegnere il motore e, se il motore è dotato di una valvola di intercettazione del carburante, chiudere la valvola al termine della tosatura.
- Per prevenire un incendio, eliminate erba e detriti dalla macchina. Tergete l'olio e il carburante versati.

Trasporto della macchina

Al termine del lavoro di tosatura, per il trasporto della macchina dal cantiere fate riferimento a Trasporto della macchina con le ruote di trasferimento (pagina 23) oppure a Trasporto della macchina con un rimorchio (pagina 23).

Manutenzione

⚠ AVVERTENZA

Una manutenzione non corretta della macchina può determinare un guasto prematuro degli impianti della macchina, causando possibili infortuni a voi o agli astanti.

Sottoponete sempre la macchina alla corretta manutenzione e mantenetela in buone condizioni operative, come indicato in queste istruzioni.

Nota: Stabilite i lati sinistro e destro della macchina dalla normale posizione operativa.

Importante: **Non inclinate la macchina a un'angolazione superiore ai 25°. Un'inclinazione della macchina oltre i 25° provoca lo sversamento dell'olio nella camera di combustione e/o la fuoriuscita del carburante dal tappo del serbatoio.**

Importante: **Per ulteriori interventi di manutenzione si rimanda al vostro manuale d'uso del motore.**

Nota: Scaricate una copia gratuita dello schema elettrico o idraulico visitando il sito www.Toro.com e cercando la vostra macchina dal link Manuali sulla home page.

⚠ ATTENZIONE

Se lasciate inserita la chiave nell'interruttore di accensione, qualcuno potrebbe accidentalmente avviare il motore e ferire gravemente voi o altre persone.

Prima di eseguire qualsiasi intervento di manutenzione, togliete la chiave dall'accensione e scollegate i cappellotti delle candele. e riponeteli in un luogo sicuro, perché non tocchino accidentalmente le candele.

Programma di manutenzione raccomandato

Cadenza di manutenzione	Procedura di manutenzione
Dopo le prime 20 ore	• Cambio dell'olio motore. • Pulite la griglia del serbatoio del carburante.
Prima di ogni utilizzo o quotidianamente	• Controllate il funzionamento dei microinterruttori di sicurezza. • Controllo del livello dell'olio motore.
Ogni 50 ore	• Cambiate l'olio motore (più spesso in ambienti polverosi o sporchi). • Pulite il filtro dell'aria (più sovente in ambienti inquinati o polverosi).
Ogni 100 ore	• Sostituite l'elemento di carta del filtro dell'aria (più sovente in ambienti inquinati o polverosi). • Controllate la candela. • Pulite la griglia del serbatoio del carburante.
Ogni 500 ore	• Sostituite l'olio della frizione con fluido per trasmissione automatica Mobil ATF D/M (n. cat. Toro 505-136).
Ogni 1000 ore	• Sostituite il tubo del carburante.. • Sostituite il flessibile di sfiato. • Ispezionate la cinghia di trasmissione del cilindro. • Controllate le cinghie di trasmissione. • Controllate i cuscinetti di trasmissione.

Lista di controllo della manutenzione quotidiana

Importante: **Fotocopiate questa pagina e utilizzatela quando opportuno.**

Punto di verifica per la manutenzione	**Per la settimana di:**						
	Lun	**Mar**	**Mer**	**Gio**	**Ven**	**Sab**	**Dom**
Verificate il funzionamento del sistema di sicurezza a interblocchi.							
Verificate il funzionamento dei freni di stazionamento.							
Verificate che i giunti orientabili funzionino senza attrito.							
Controllate il livello del carburante.							
Controllate il livello dell'olio motore.							
Controllate il filtro dell'aria.							
Pulite le alette di raffreddamento del motore.							
Controllate eventuali rumori anomali del motore.							
Controllate eventuali rumori anomali di funzionamento.							
Verificate la regolazione tra cilindro e controlama.							
Controllate la regolazione dell'altezza di taglio.							
Ritoccate la vernice danneggiata.							

Nota sulle aree problematiche		
Ispezione eseguita da:		
Art.	Data	Informazioni

Procedure pre-manutenzione

Sicurezza in fase di pre-manutenzione

- Sganciate gli azionamenti e l'unità di taglio, inserite il freno di stazionamento, spegnete il motore e staccate il cappellotto della candela. Attendete l'arresto di ogni movimento prima di eseguire interventi di regolazione, pulitura o riparazione della macchina.
- Se il motore deve essere mantenuto in funzione per eseguire un intervento di regolazione, tenete mani, piedi, indumenti e le altre parti del corpo distanti dall'apparato di taglio, dagli accessori e dalle parti in movimento. Tenete lontano gli astanti.
- Mantenete tutte le parti in buone condizioni operative e tutti i raccordi idraulici ben serrati. Sostituite tutti i componenti e gli adesivi usurati, danneggiati o mancanti. Mantenete serrati tutti i dispositivi di fissaggio per assicurarvi che la macchina sia in grado di funzionare in tutta sicurezza.
- Verificate frequentemente i componenti del sistema di raccolta e sostituiteli quando necessario.
- Pulite erba e detriti da piatto di taglio, trasmissioni, marmitte, griglie di raffreddamento e motore, per aiutare a evitare incendi. Tergete l'olio e il carburante versati.
- Scaricate con cautela la pressione dai componenti che hanno accumulato energia.
- Sostituite le marmitte di scarico difettose.
- Qualora fossero necessari interventi di assistenza o di riparazione di notevole entità, rivolgetevi a un Distributore Toro autorizzato.
- Per ottenere prestazioni ottimali e mantenere la certificazione di sicurezza della macchina, utilizzate solo ricambi e accessori originali Toro. I ricambi e gli accessori realizzati da altri produttori possono essere pericolosi e tale utilizzo può rendere nulla la garanzia del prodotto.

Manutenzione del motore

Sicurezza del motore

- Il carburante è infiammabile, esplosivo e può causare infortuni.
- Controllate regolarmente tutti i tubi del carburante per verificarne tenuta e usura. All'occorrenza, provvedete al serraggio o alla riparazione.
- Inclinando la macchina potreste fare fuoriuscire il carburante. Non inclinate la macchina a un'angolazione superiore ai 25°. Se il carburante viene a contatto con il relativo tappo, sostituite il tappo.
- Fate girare il motore finché non è vuoto, o togliete la benzina con una pompa a mano; non travasatela mai per mezzo di un sifone. All'occorrenza, se dovete vuotare la benzina dal serbatoio, fatelo all'aperto.

Revisione dell'olio motore

Riempite la coppa dell'olio con circa 0,6 l di olio della corretta viscosità prima di iniziare. Il motore funziona con olio di alta qualità con classificazione SE o superiore dell'American Petroleum Institute (API). Selezionate la giusta viscosità dell'olio (peso) in base alla temperatura ambiente. Figura 33 illustra la temperatura-viscosità raccomandata.

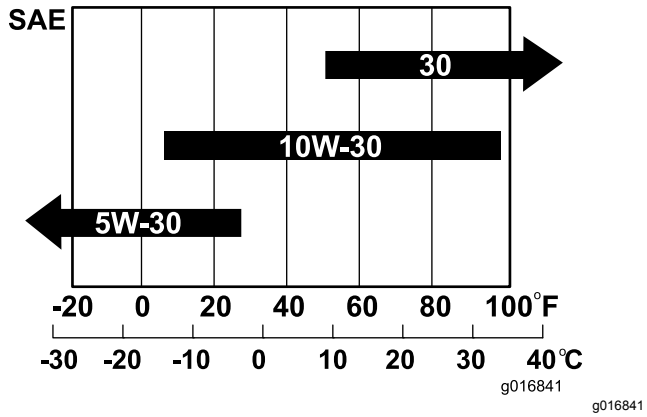

g016841

Figura 33

Nota: Gli oli multi grade (5W-20, 10W-30 e 10W-40) aumentano il consumo di olio. Controllate il livello dell'olio motore più frequentemente se fate uso di oli di questo tipo.

Controllo del livello dell'olio motore

Intervallo tra gli interventi tecnici: Prima di ogni utilizzo o quotidianamente

Il momento ideale per controllare il livello dell'olio è quando il motore è freddo o prima di avviare il motore per la giornata. Se il motore è già stato in funzione, lasciate che l'olio ritorni nel pozzetto per almeno 10 minuti prima di controllare il livello dell'olio motore.

1. Rimuovete le ruote di trasferimento (se installate).
2. Posizionate la macchina in modo che il motore sia a livello e pulite attorno al misuratore del livello dell'olio (Figura 34).

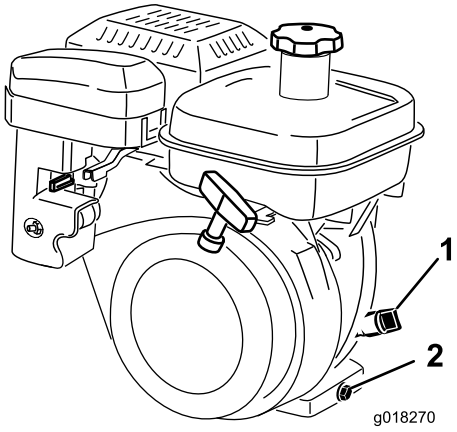

g018270

Figura 34

1. Asta di livello dell'olio
2. Tappo di spurgo

3. Rimuovete l'asta di livello dell'olio ruotandola in senso antiorario (Figura 34).
4. Pulite l'asta di livello dell'olio e inseritela nel foro di riempimento, ma non riavvitate l'asta nel foro.
5. Rimuovete l'asta di livello e verificata il livello dell'olio.
6. Se il livello è basso, aggiungete solo l'olio sufficiente ad alzare il livello fino a quando non è compreso tra i segni "H" (alto) e "L" (basso) sull'asta di livello (Figura 35). Controllate il livello dell'olio.

   Importante: **Non riempite eccessivamente la coppa dell'olio.**

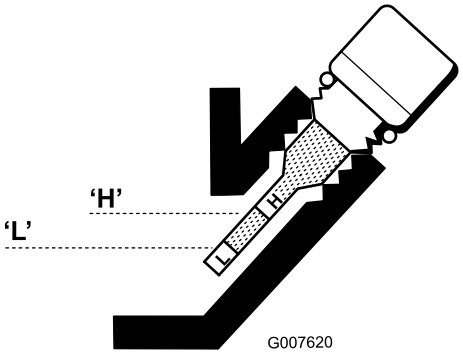

g007620

Figura 35

7. Montate l'asta di livello e pulite eventuali fuoriuscite d'olio.

Cambio dell'olio motore

Intervallo tra gli interventi tecnici: Dopo le prime 20 ore

Ogni 50 ore

1. Avviate il motore e lasciatelo in funzione per alcuni minuti per riscaldare l'olio motore.
2. Collocate una bacinella sotto il tappo di spurgo, dietro la macchina (Figura 34). Allentate il tappo di spurgo.
3. Premete sulla stegola per inclinare all'indietro la macchina e il motore e lasciate defluire tutto l'olio nella bacinella.

   Importante: **Non inclinate la macchina a un'angolazione superiore ai 25°. Inclinare la macchina oltre i 25° provoca lo sversamento dell'olio nella camera di combustione e/o la fuoriuscita del carburante dal tappo del serbatoio.**
4. Montate il tappo di spurgo e riempite la coppa con l'olio specificato.
5. Serrate il tappo di spurgo a una coppia compresa tra 20 e 23 N·m.
6. Tergete l'olio versato.
7. Smaltite l'olio usato nel rispetto dell'ambiente. Riciclate in base alle normative locali.

Revisione del filtro dell'aria

Intervallo tra gli interventi tecnici: Ogni 50 ore

1. Verificate che il cappellotto sia staccato dalla candela.
2. Togliete il dado ad alette che fissa il coperchio del filtro dell'aria al filtro e rimuovete il coperchio.
3. Pulite il coperchio (Figura 36 e Figura 37).

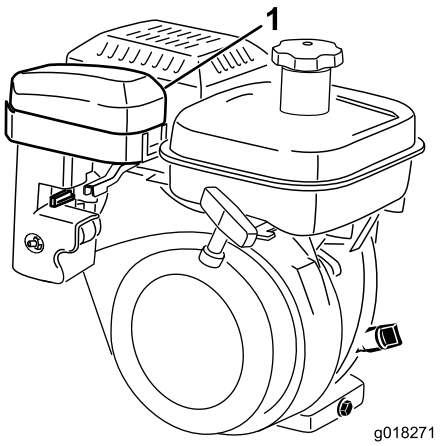

g018271

Figura 36

1. Coperchio del filtro dell'aria

4. Se l'elemento in schiuma sintetica è sporco, toglietelo dall'elemento di carta (Figura 37) e pulitelo come indicato di seguito.
   A. Lavate l'elemento in schiuma sintetica in una soluzione di acqua tiepida e sapone. Premete l'elemento per eliminare lo sporco ma non strizzatelo, perché potreste strappare la schiuma sintetica.
   B. Asciugate l'elemento in schiuma sintetica avvolgendolo in un panno pulito. Premete il panno e l'elemento in schiuma per asciugarli, ma non strizzateli, perché potreste strappare la schiuma sintetica.
   C. Imbibite l'elemento in olio motore pulito. Premete l'elemento per rimuovere l'olio in eccesso e distribuirlo.

      Nota: È auspicabile che l'elemento in schiuma sintetica sia inumidito di olio.

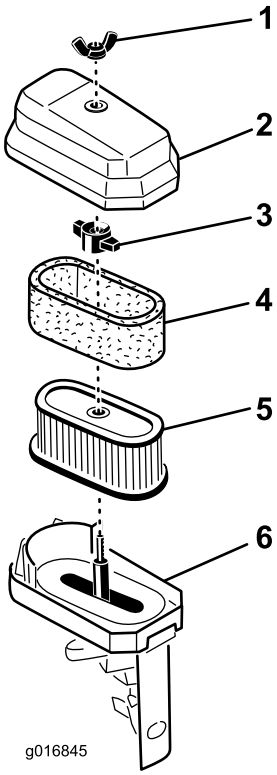

Figura 37

1. Dado ad alette
2. Coperchio del filtro dell'aria
3. Dado ad alette
4. Elemento in schiuma sintetica
5. Elemento di carta
6. Base del filtro dell'aria

5. Controllate le condizioni dell'elemento di carta. Pulite tamponando leggermente o, all'occorrenza, sostituitelo.

   Importante: **Non utilizzate l'aria compressa per pulire l'elemento di carta.**

6. Montate l'elemento in schiuma sintetica, l'elemento di carta ed il coperchio del filtro dell'aria.

   Importante: **Non azionate il motore senza l'elemento del filtro dell'aria, perché tale comportamento provocherà verosimilmente danni e usurerà pesantemente il motore.**

Manutenzione della candela

Intervallo tra gli interventi tecnici: Ogni 100 ore

Usate una candela NGK BR6HS o equivalente. La distanza corretta fra gli elettrodi è tra 0,6 e 0,7 mm.

1. Staccate il cappellotto della candela (Figura 38).

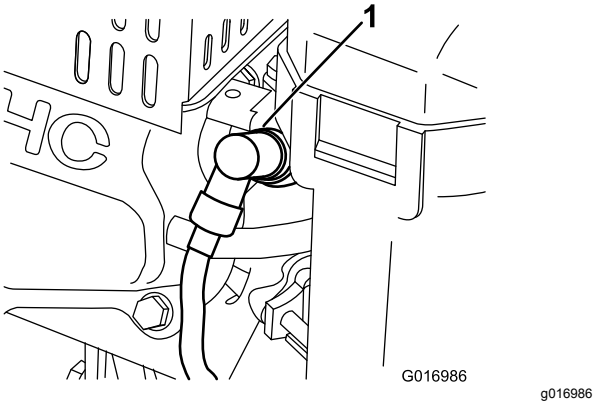

Figura 38

1. Cappellotto della candela

2. Pulite attorno alla candela e toglietela dalla testata del cilindro.

   Importante: **Le candele incrinate, incrostate o sporche devono essere sostituite. Non sabbiate, raschiate o pulite gli elettrodi perché l'ingresso della graniglia nel cilindro può danneggiare il motore.**

3. Impostate la distanza fra gli elettrodi a 0,6 - 0,7 mm, come illustrato nella (Figura 39). Montate la candela con l'esatta distanza tra gli elettrodi e serratela saldamente a 23 N·m.

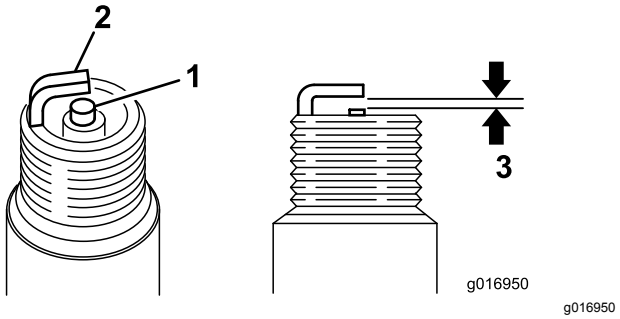

Figura 39

1. Isolante dell'elettrodo centrale
2. Elettrodo laterale
3. Distanza fra gli elettrodi: 0,6 - 0,7 mm

Manutenzione del sistema di alimentazione

Pulizia della griglia del serbatoio del carburante

Intervallo tra gli interventi tecnici: Dopo le prime 20 ore

Ogni 100 ore/Ogni mese (optando per l'intervallo più breve)

1. Svitate e togliete il relativo tappo dal serbatoio carburante (Figura 40).

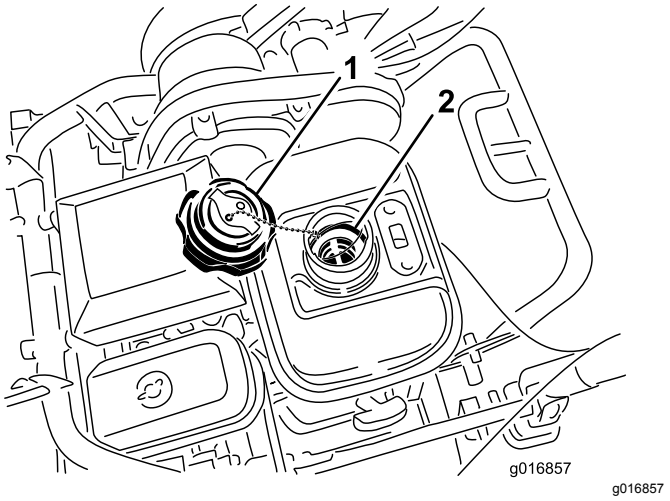

Figura 40

1. Tappo del serbatoio del carburante
2. Griglia del serbatoio del carburante

2. Togliete la griglia dall'interno del serbatoio carburante.
3. Pulite la griglia con carburante pulito e montatela nel serbatoio.
4. Montate il relativo tappo sul serbatoio carburante.

Sostituzione del tubo del carburante

Intervallo tra gli interventi tecnici: Ogni 1000 ore

In caso di perdite di carburante dal tubo, sostituitelo immediatamente.

Sostituzione del flessibile di sfiato

Se il flessibile di sfiato è danneggiato, sostituitelo immediatamente.

Manutenzione dell'impianto elettrico

Manutenzione del microinterruttore di sicurezza della trazione

Qualora fosse necessario regolare o sostituire il microinterruttore della trazione, procedete come segue.

1. Assicuratevi che il motore sia spento.
2. Rimuovete la plancia.
3. Innestate la leva della trazione.

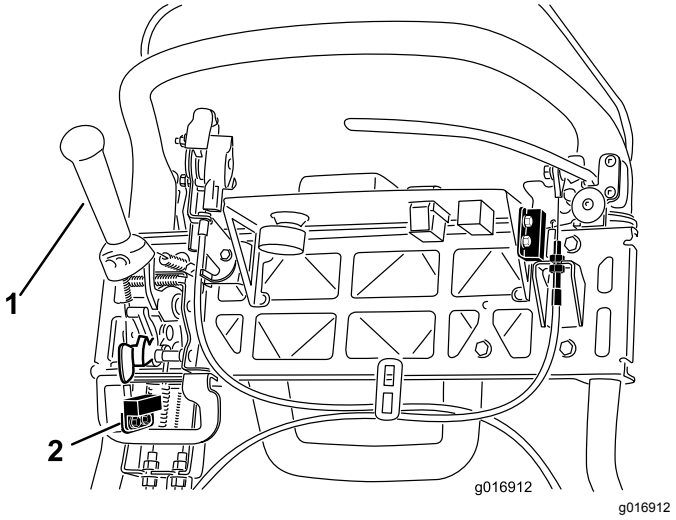

Figura 41

1. Leva della trazione
2. Microinterruttore di sicurezza

4. Allentate il i dispositivi di fissaggio del microinterruttore di sicurezza (Figura 41).
5. Inserite uno spessore di 1,6 mm fra la leva della trazione ed il microinterruttore (Figura 41).
6. Serrate i dispositivi di fissaggio del microinterruttore.
7. Innestate la leva della trazione e verificate la distanza. Il normale range operativo è compreso tra 0,76 e 3,05 mm. Con la leva della trazione innestata verificate che il microinterruttore perda la continuità. All'occorrenza sostituite il microinterruttore.

Manutenzione del microinterruttore di sicurezza del freno

1. Assicuratevi che il motore sia spento.
2. Rimuovete la plancia.
3. Innestate la leva del freno di servizio e il fermo del freno di stazionamento.
4. Allentate e rimuovete i dispositivi di fissaggio del microinterruttore di sicurezza (Figura 42).

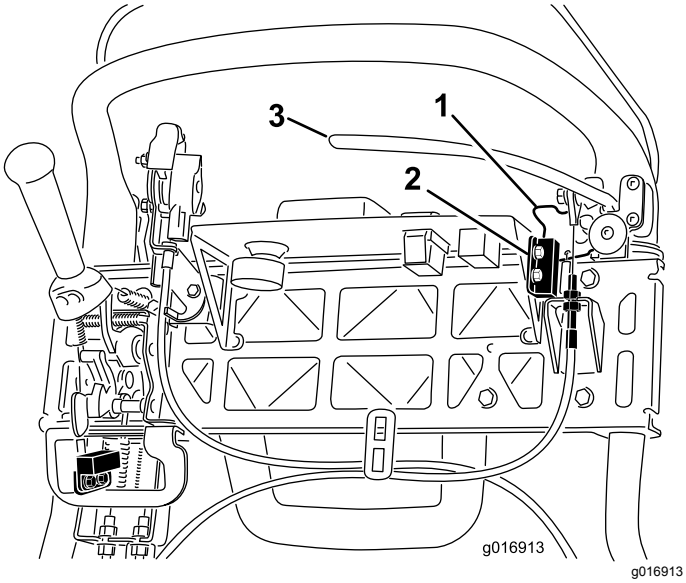

Figura 42

1. Fermo freno di stazionamento
2. Microinterruttore di sicurezza
3. Leva del freno di servizio

5. Inserite uno spessore di 1,6 mm fra il fermo del freno di stazionamento ed il microinterruttore (Figura 42).
6. Montate e serrate i dispositivi di fissaggio dei microinterruttori di sicurezza. Controllate la distanza. Il fermo non deve essere a contatto con il microinterruttore.
7. Innestate la leva del freno e ruotate il fermo. Verificate che il microinterruttore perda continuità. All'occorrenza sostituite il microinterruttore.

Manutenzione dei freni

Regolazione del freno di servizio/stazionamento

Se il freno di servizio/stazionamento dovesse slittare durante l'uso, regolate il cavo come segue:

1. Portate la leva del freno di servizio/stazionamento in posizione di SPEGNIMENTO.
2. Rimuovete la plancia.
3. Per aumentare la tensione del cavo, allentate il controdado del cavo superiore e serrate il controdado del cavo inferiore (Figura 43) finché non occorre applicare una forza di 156 N sulla manopola della leva del freno per rilasciare il fermo del freno di stazionamento.

   Importante: **Non regolate eccessivamente il freno, perché la cinghia potrebbe opporre resistenza.**

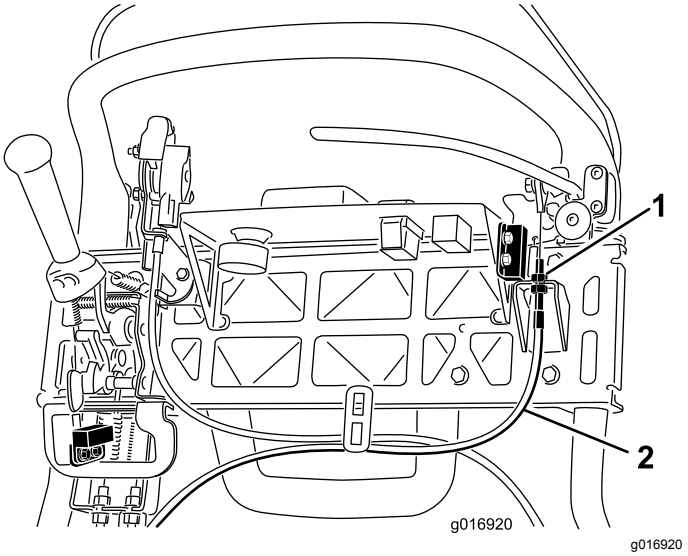

Figura 43

1. Controdadi
2. Cavo del freno di servizio

Manutenzione della cinghia

Ispezione della cinghia di trasmissione del cilindro

Intervallo tra gli interventi tecnici: Ogni 1000 ore

1. Spegnete il motore e togliete la chiave.
2. Allentate il bullone della flangia che fissa il copricinghia e togliete il copricinghia per accedere alla cinghia (Figura 44).

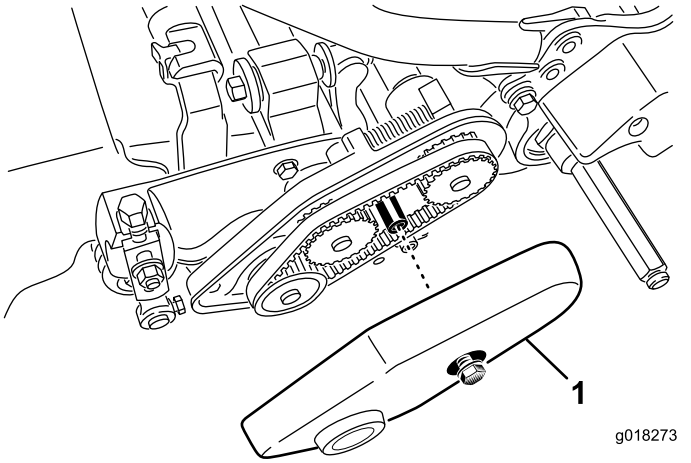

Figura 44

1. Copricinghia

3. Eseguite i passaggi indicati di seguito per regolare la tensione della cinghia:
   A. Allentate il dado di montaggio dell'alloggiamento dei cuscinetti (Figura 45).

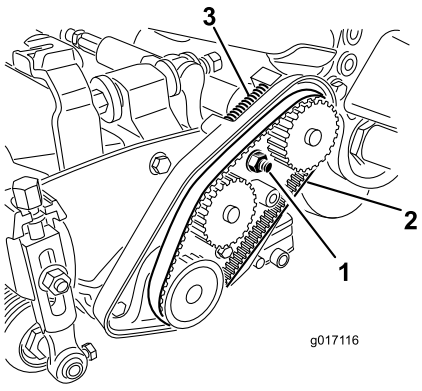

Figura 45

1. Dado di montaggio della sede del cuscinetto
2. Cinghia di trasmissione del cilindro
3. Molla di compressione

   B. Utilizzate una chiave da 16 mm (⅝") e ruotate l'alloggiamento del cuscinetto per assicurarvi che ruoti liberamente.
   C. Pulite da qualsiasi detrito l'interno della sede della cinghia e l'area attorno alla molla di compressione (Figura 45).
   D. Verificate che la molla di compressione applichi la tensione corretta sulla cinghia.
   E. Serrate il dado di montaggio della sede del cuscinetto.
   F. Montate il copricinghia.

Controllo visivo della frizione del cilindro

Per controllare visivamente la frizione del cilindro in fase di regolazione, togliete il tappo di gomma (Figura 46) dal foro nella parte anteriore della trasmissione.

Importante: **Riposizionate il tappo al termine dell'operazione per evitare che acqua e detriti contaminino la frizione.**

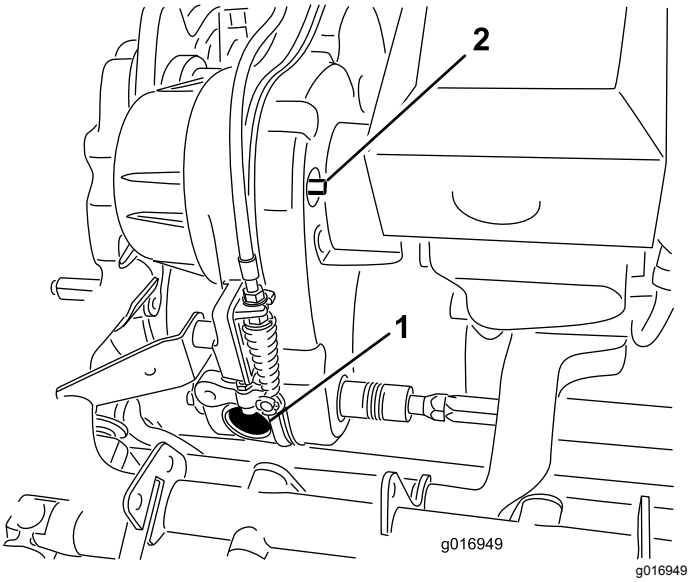

Figura 46

1. Tappo del foro in gomma
2. Albero di innesto/disinnesto

Innesto/disinnesto del tendicinghia della trasmissione

La cinghia di trasmissione viene tesa mediante una puleggia tendicinghia caricata a molla. Se è necessario innestare o disinnestare la tensione della cinghia, utilizzate una chiave da ⅜ poll. per ruotare l'albero di innesto/disinnesto (Figura 46) alla posizione desiderata. La rotazione dell'albero di ¼ di giro (90°) in senso orario disinnesta il tendicinghia dalla cinghia (Figura 47).

Nota: Dovete disinnestare la tensione della cinghia prima di rimuovere il coperchio della trasmissione

Nota: La cinghia di trasmissione è tensionata correttamente quando i segni di allineamento sul coperchio di trasmissione e l'albero di innesto sono allineati.

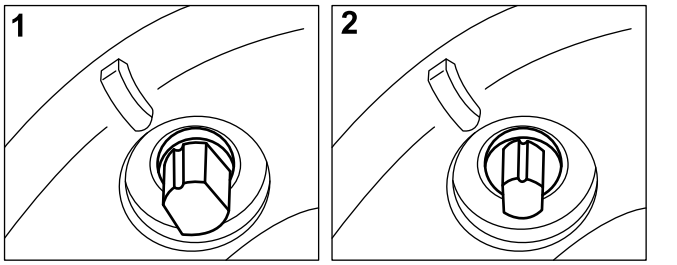

Figura 47

1. INNESTATO
2. DISINNESTATO

Manutenzione del sistema di controlli

Regolazione del comando della trazione

Se il comando della trazione non si innesta o scivola durante il funzionamento, occorre regolarlo.

1. Spostate il comando della trazione in posizione di INNESTO.
2. Misurate la distanza dal perno su ciascun'estremità della molla di comando della trazione (Figura 48); se non è compresa tra 7,3 e 7,6 cm, regolate la frizione in base ai passaggi sotto.

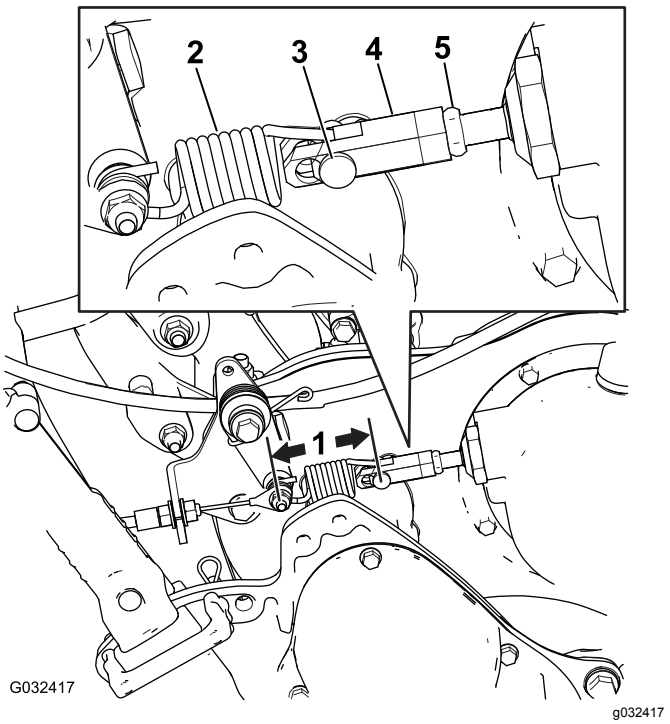

Figura 48

1. Misurate questa distanza; deve essere compresa tra 7,3 e 7,6 cm
2. Molla di comando trazione
3. Perno con testa
4. Tornichetto
5. Controdado

A. Disinnestate la leva di comando della trazione.

B. Allentate il controdado sul tornichetto e rimuovete il perno con testa, scollegando la molla dal tornichetto (Figura 48).

C. Girate il tornichetto in dentro o in fuori per regolare la lunghezza in base alle esigenze.

D. Montate il tornichetto sulla molla con il perno con testa.

E. Spostate il comando della trazione in posizione di INNESTO.

F. Misurate la distanza dal perno su ciascun'estremità della molla di comando della trazione (Figura 48); ripetete i passaggi da A a F fino a quando non è compresa tra 7,3 e 7,6 cm.

Regolazione del comando del cilindro

Se il comando del cilindro non si innesta correttamente, è necessaria una messa a punto.

1. Assicuratevi che il comando del cilindro sia disinnestato.
2. Sulla paratia di trasmissione, regolate il cavo di comando del cilindro (Figura 49) in modo da raggiungere la lunghezza della molla di 70,6 - 72,4 mm.

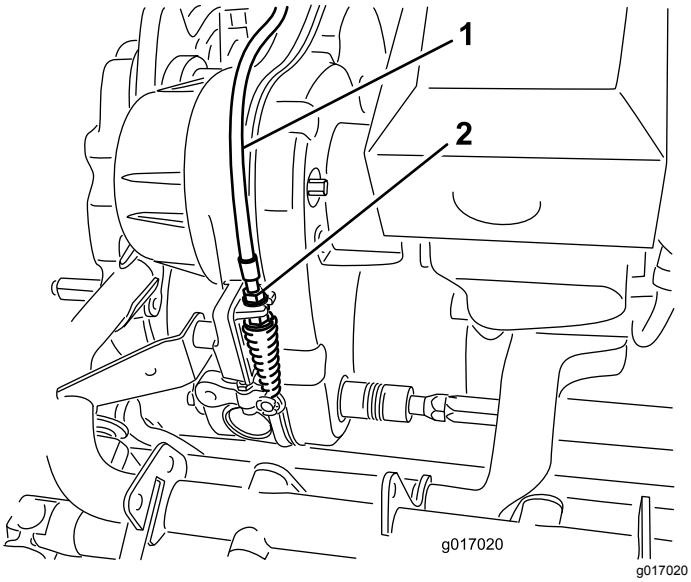

Figura 49

1. Cavo di comando del cilindro
2. Controdadi

3. Sulla paratia della stegola di comando allentate il cavo di comando del cilindro in modo da creare un imbando (Figura 50).

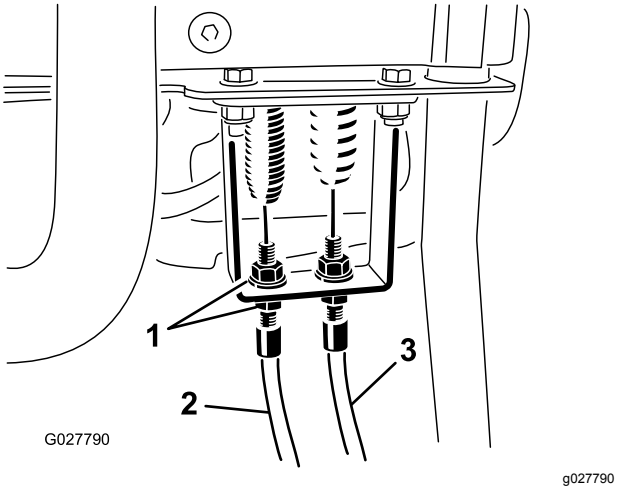

Figura 50

1. Controdadi
2. Cavo di comando trazione
3. Cavo di comando del cilindro

4. Sulla paratia della stegola di comando serrate il cavo di comando del cilindro in modo da eliminare l'imbando del cavo senza allungare la molla.
5. Controllate l'operazione come segue:
   - Verificate che i denti della frizione del cilindro si disinnestino al rilascio della frizione e non tocchino il fondo quando sono innestati.

     Nota: Per vedere la frizione del cilindro, togliete il tappo di gomma (Figura 46) dal foro nella parte anteriore della trasmissione.
   - Il tempo di arresto del cilindro deve essere inferiore a 7 secondi, con il cilindro della controlama allentato.
   - Fate riferimento al *Manuale di manutenzione* o contattate il vostro distributore Toro autorizzato per ulteriore assistenza.

Rimessaggio

Sicurezza nel rimessaggio

- Non depositate mai la macchina o la tanica del carburante in presenza di fiamme libere, scintille o spie, come vicino a uno scaldabagno o altre apparecchiature.
- Lasciate raffreddare il motore prima di riporre la macchina in un ambiente chiuso.

Rimessaggio della macchina

1. Eliminate residui d'erba, morchia e fanghiglia dalle parti esterne della macchina, in particolare dal motore. Pulite accuratamente da pula e morchia le alette esterne della testata del motore e l'alloggiamento della ventola.

   Importante: **La macchina può essere lavata con detersivo neutro ed acqua. Non lavate la macchina a pressione. Non usate una quantità d'acqua eccessiva, particolarmente in prossimità della piastra della leva del cambio e del motore.**

2. Per il rimessaggio a lungo termine (più di 30 giorni) aggiungete al carburante nel serbatoio un additivo stabilizzatore/additivo.

   A. Fate funzionare il motore per distribuire il carburante condizionato nel sistema di alimentazione (5 minuti).

   B. Spegnete il motore, lasciatelo raffreddare e scaricate il serbatoio del carburante oppure azionate il motore fino allo spegnimento.

   C. Avviate il motore e tenete in funzione fino allo spegnimento. Avviate nuovamente il motore, con lo starter chiuso, fino a quando il motore non si avvia.

   D. Scollegate il cappellotto dalla candela.

   E. Smaltite il carburante nel rispetto dell'ambiente. Riciclatelo nel rispetto delle leggi locali.

      Nota: Non conservate carburante contenente stabilizzatore/additivo per un lasso di tempo superiore a quello consigliato dal produttore dello stabilizzatore.

3. Controllate e serrate tutti i bulloni, i dadi e le viti. Riparate o sostituite eventuali componenti usurati o danneggiati.
4. Ritoccate tutti i graffi e le superfici metalliche sverniciate. La vernice è disponibile presso il vostro distributore Toro autorizzato.
5. Riponete la macchina in un garage o in un'area di rimessaggio asciutti e puliti e su una superficie piana. Coprite la macchina con un telo per proteggerla e mantenerla pulita.

Note:

Note:

Informativa europea sulla privacy

Dati raccolti da Toro
Toro Warranty Company (Toro) rispetta la privacy. Al fine di elaborare i reclami in garanzia e contattarvi in caso di richiamo di un prodotto, vi chiediamo di comunicarci determinati dati personali direttamente o tramite The Toro Company o un rivenditore Toro in loco.

Il sistema di garanzia Toro è installato su server situati negli Stati Uniti, dove la legge sulla tutela della privacy può prevedere una protezione diversa da quella del vostro paese.

COMUNICANDOCI I VOSTRI DATI PERSONALI ACCONSENTITE ALLA LORO ELABORAZIONE COME INDICATO NELL'INFORMATIVA SULLA PRIVACY.

Utilizzo delle informazioni da parte di Toro
Toro può utilizzare i vostri dati personali per elaborare i reclami in garanzia, contattarvi in caso di richiamo di un prodotto e per qualsiasi altro scopo di cui vi informiamo, nonché condividere i vostri dati con consociate, rivenditori e altri partner commerciali collegati a tali attività. Non venderemo i vostri dati personali ad altre compagnie. Ci riserviamo il diritto di divulgare i dati personali a scopo di conformità con la legislazione applicabile e su richiesta delle autorità competenti, per il corretto funzionamento del nostro sistema o per tutelare noi stessi o gli altri utenti.

Conservazione dei dati personali
Conserveremo i vostri dati personali finché saranno necessari per gli scopi previsti al momento della loro raccolta iniziale o per altri scopi legittimi (come la conformità normativa) o laddove richiesto dalla legislazione applicabile.

Impegno di Toro alla sicurezza dei dati personali
Adottiamo precauzioni ragionevoli al fine di tutelare la sicurezza dei vostri dati personali, nonché misure atte a mantenere l'accuratezza e lo status corrente dei dati personali.

Accesso e correzione delle vostre informazioni personali
Se desiderate rivedere o correggere le vostre informazioni personali, contattateci via e-mail all'indirizzo legal@toro.com.

Legislazione australiana relativa ai consumatori

I clienti australiani potranno reperire i dettagli concernenti la legislazione australiana relativa ai consumatori all'interno della confezione o presso il rivenditore Toro in loco.

Proposizione 65 della California, Informazioni di avvertenza

Che cos'è questa avvertenza?

Potreste notare che un prodotto in vendita presenta un'etichetta di avvertenza simile alla seguente:



AVVERTENZA: Cancro e problematiche della riproduzione – www.p65Warnings.ca.gov.

Che cos'è la Prop 65?

La Prop 65 si applica a qualsiasi azienda che operi in California, venda prodotti in California o fabbrichi prodotti che possano essere venduti o importati in California. Stabilisce che il Governatore della California mantenga e pubblichi un elenco di sostanze chimiche note come causa di cancro, difetti di nascita e/o altre problematiche della riproduzione. L'elenco, aggiornato annualmente, include centinaia di sostanze chimiche riscontrate in molti articoli d'uso quotidiano. Lo scopo della Prop 65 è informare il pubblico riguardo l'esposizione a tali sostanze chimiche.

La Prop 65 non vieta la vendita di alcun prodotto contenente tali sostanze chimiche ma richiede l'indicazione delle avvertenze su qualsiasi prodotto, imballaggio di prodotti o documentazione in dotazione con il prodotto. Inoltre, un'avvertenza Prop 65 non implica una violazione da parte del prodotto di alcuno standard o requisito di sicurezza dei prodotti. In effetti, il governo della California ha chiarito che un'avvertenza Prop 65 “non equivale alla decisione normativa di “sicurezza“ o “non sicurezza” di un prodotto”. Molte di queste sostanze chimiche sono state utilizzate per anni nei prodotti d'uso quotidiano senza alcun danno documentato. Per maggiori informazioni, visitate https://oag.ca.gov/prop65/faqs-view-all.

Un'avvertenza Prop 65 indica che una società ha (1) valutato l'esposizione e ha concluso che supera il livello “nessun rischio significativo”; oppure (2) ha scelto di fornire un'avvertenza sulla base delle proprie informazioni riguardo la presenza di una sostanza chimica elencata, senza tentare di valutarne l'esposizione.

Questa legge si applica ovunque?

Le avvertenze Prop 65 sono richieste unicamente ai sensi della legge della California. Queste avvertenze si riscontrano in tutta la California in un'ampia gamma di ambienti, compresi, senza limitazione ristoranti, negozi di alimentari, hotel, scuole, ospedali e su una grande varietà di prodotti. Inoltre, alcuni rivenditori online e per corrispondenza forniscono avvertenze Prop 65 sui propri siti Web o cataloghi.

Dove si collocano le avvertenze della California in confronto ai limiti federali?

Gli standard Prop 65 sono spesso più rigidi degli standard federali e internazionali. Vi sono varie sostanze che richiedono un'avvertenza Prop 65 a livelli molto inferiori rispetto ai limiti d'azione federali. Ad esempio, lo standard della Prop 65 per le avvertenze relative al piombo è pari a 0,5 microgrammi/giorno, un limite molto inferiore rispetto agli standard federali e internazionali.

Perché non tutti i prodotti simili riportano l'avvertenza?

- I prodotti venduti in California richiedono l'etichettatura Prop 65, mentre prodotti simili venduti altrove non la richiedono.
- A un'azienda coinvolta in un'azione giuridica relativa alla Prop 65 che raggiunga un accordo può essere richiesto l'utilizzo di avvertenze Prop 65 per i propri prodotti, mentre ad altre aziende che producono prodotti analoghi può non essere imposto tale requisito.
- L'applicazione della Prop 65 non è omogenea.
- Le aziende possono scegliere di non fornire avvertenze perché stabiliscono di non essere tenute a farlo ai sensi della Prop 65; una mancanza di avvertenze per un prodotto non significa che il prodotto sia privo delle sostanze chimiche elencate a livelli simili.

Perché Toro include questa avvertenza?

Toro ha scelto di fornire ai consumatori quante più informazioni possibile, in modo da consentire loro di prendere decisioni informate sui prodotti che acquistano e utilizzano. Toro fornisce avvertenze in determinati casi, sulla base delle proprie conoscenze in merito alla presenza di una o più sostanze chimiche elencate, senza valutarne il livello di esposizione, dal momento che non tutte le sostanze chimiche elencate presentano requisiti riguardo i limiti di esposizione. Benché l'esposizione da prodotti Toro possa essere trascurabile o nettamente all'interno del range “nessun rischio significativo”, scegliendo di eccedere nel senso della cautela, Toro fornisce le avvertenze Prop 65. Inoltre, qualora Toro non fornisca tali avvertenze, può essere citata in giudizio dallo Stato della California o da soggetti privati che mirino all'applicazione della Prop 65 e può essere soggetta a gravi sanzioni.

Garanzia Toro per prodotti commerciali generali

Garanzia limitata di due anni

Condizioni e prodotti coperti

The Toro Company e la sua affiliata, Toro Warranty Company, ai sensi di un accordo tra le medesime, garantiscono che il vostro Prodotto Commerciale Toro (il "Prodotto") è esente da difetti di materiale o lavorazione per due anni o 1500 ore di servizio*, al primo dei due termini raggiunto. Questa garanzia si applica a tutti i prodotti ad eccezione degli arieggiatori (per questi prodotti vedere le dichiarazioni di garanzia a parte). Nei casi coperti dalla garanzia, provvederemo alla riparazione gratuita del Prodotto, ad inclusione di diagnosi, manodopera, parti e trasporto. La presente garanzia è valida con decorrenza dalla data di consegna del Prodotto all'acquirente iniziale.
* Prodotto provvisto di contaore.

Istruzioni per ottenere il servizio in garanzia

Il proprietario è responsabile della notifica al Distributore Commerciale dei Prodotti o al Concessionario Commerciale Autorizzato dei Prodotti dal quale è stato acquistato il Prodotto, non appena si ritiene che esista una condizione prevista dalla garanzia. Per informazioni sul nominativo di un Distributore Commerciale dei Prodotti o di un Concessionario Autorizzato e per qualsiasi chiarimento in merito ai propri diritti e responsabilità in termini di garanzia, contattare:

Toro Commercial Products Service Department
Toro Warranty Company
8111 Lyndale Avenue South
Bloomington, MN 55420-1196

952–888–8801 o 800–952–2740
E-mail: commercial.warranty@toro.com

Responsabilità del proprietario

Quale proprietario del Prodotto siete responsabile della manutenzione e delle regolazioni necessarie citate nel *Manuale dell'operatore*. La mancata esecuzione della manutenzione e delle regolazioni previste possono rendere nullo un reclamo in garanzia.

Articoli e condizioni non coperti da garanzia

Non tutte le avarie o i guasti che si verificano durante il periodo di garanzia sono difetti di materiale o lavorazione. Quanto segue è escluso dalla presente garanzia:

- Avarie del prodotto risultanti dall'utilizzo di parti di ricambio non originali Toro, o dal montaggio e utilizzo di parti aggiuntive, o dall'impiego di accessori e prodotti modificati non a marchio Toro. Una garanzia a parte può essere fornita dal produttore dei suddetti articoli.
- Avarie del prodotto risultanti dalla mancata esecuzione della manutenzione e/o delle regolazioni consigliate. Qualora non venga eseguita una corretta manutenzione del Prodotto, secondo le procedure consigliate, elencate nel *Manuale dell'operatore*, eventuali richieste di intervento in garanzia potrebbero essere respinte.
- Avarie risultanti dall'utilizzo del Prodotto in maniera errata, negligente o incauta.
- Le parti soggette a usura derivante dall'utilizzo, salvo quando risultino difettose. I seguenti sono solo alcuni esempi di parti che si consumano o usurano durante il normale utilizzo del prodotto: pastiglie e segmenti dei freni, ferodi della frizione, lame, cilindri, rulli e cuscinetti (sigillati o che possono essere ingrassati), controlame, candele, ruote orientabili e cuscinetti, pneumatici, filtri, cinghie e alcuni componenti di irrigatori, come membrane, ugelli, valvole di ritegno, ecc.
- Avarie provocate da cause esterne. I seguenti sono solo alcuni esempi di circostanze esterne: condizioni atmosferiche, metodi di rimessaggio, contaminazione, utilizzo di carburanti, refrigeranti, lubrificanti, additivi, fertilizzanti, acqua o prodotti chimici non autorizzati, ecc.
- Avarie o problemi relativi alle prestazioni dovuti all'uso di carburanti (per esempio benzina, diesel o biodiesel) non conformi ai rispettivi standard di fabbrica.
- Rumore, vibrazione, usura e deterioramento normali.
- L'usura normale dovuta all'uso comprende, senza limitazione alcuna, danni a sedili causati da usura o abrasione, superfici verniciate usurate, adesivi o finestrini graffiati, ecc.

Parti

Le parti previste per la sostituzione come parte della manutenzione sono garantite per il periodo fino al tempo previsto per la sostituzione di tale parte. Le parti sostituite ai sensi della presente garanzia sono coperte per tutta la durata della garanzia del prodotto originale e diventano proprietà di Toro. Toro si riserva il diritto di prendere la decisione finale in merito alla riparazione di parti o gruppi esistenti, o alla loro sostituzione. Per le riparazioni in garanzia Toro può utilizzare parti ricostruite.

Garanzia sulle batterie deep-cycle e agli ioni di litio:

Durante la loro vita, le batterie deep-cycle e agli ioni di litio possono fornire una specifica quantità di chilowattora. Le modalità di utilizzo, ricarica e manutenzione possono allungare o abbreviare la vita totale della batteria. Man mano che le batterie di questo prodotto si consumano, la quantità di lavoro utile tra gli intervalli di carica si ridurrà lentamente, fino a che la batteria sarà del tutto esaurita. La sostituzione di batterie che, a seguito del normale processo di usura, risultano inutilizzabili, è responsabilità del proprietario del prodotto. Durante il normale periodo di garanzia del prodotto potrebbe essere necessaria la sostituzione delle batterie, a spese del proprietario.
Nota: (solo batteria agli ioni di litio): Una batteria agli ioni di litio dispone di una garanzia a scalare con decorrenza dal terzo anno e durata fino al quinto anno e che copre soltanto le parti, basata sul periodo di utilizzo e dei chilowattora consumati. Fate riferimento al *Manuale dell'operatore* per maggiori informazioni.

La manutenzione è a spese del proprietario.

La messa a punto, la lubrificazione e la pulizia del motore, la sostituzione dei filtri, del refrigerante e l'esecuzione delle procedure di manutenzione consigliata sono alcuni dei normali servizi richiesti dai prodotti Toro a carico del proprietario.

Condizioni generali

La riparazione da parte di un Distributore o Concessionario Toro autorizzato è l'unico rimedio previsto dalla presente garanzia.

Né The Toro Company né Toro Warranty Company sono responsabili di danni indiretti, incidentali o consequenziali in merito all'utilizzo dei Prodotti Toro coperti dalla presente garanzia, ivi compresi costi o spese per apparecchiature sostitutive o assistenza per periodi ragionevoli di avaria o di mancato utilizzo in attesa della riparazione ai sensi della presente garanzia. Ad eccezione della garanzia sulle emissioni, citata di seguito, se pertinente, non vi sono altre espresse garanzie. Tutte le garanzie implicite di commerciabilità e idoneità all'uso sono limitate alla durata della presente garanzia esplicita.

In alcuni Stati non è permessa l'esclusione di danni incidentali o consequenziali, né sono previste limitazioni sulla durata di una garanzia implicita; di conseguenza, nel vostro caso le suddette esclusioni e limitazioni potrebbero non essere applicabili. La presente garanzia concede diritti legali specifici; potreste inoltre godere di altri diritti, che variano da uno Stato all'altro.

Nota relativa alla garanzia del motore:

Il Sistema di Controllo delle Emissioni presente sul vostro Prodotto può essere coperto da garanzia a parte, rispondente ai requisiti stabiliti dall'Environmental Protection Agency (EPA) degli Stati Uniti e/o dall'Air Resources Board (CARB) della California. Le limitazioni di cui sopra, in termini di ore, non sono applicabili alla garanzia del Sistema di Controllo delle Emissioni. I particolari sono riportati nella Dichiarazione di Garanzia sul Controllo delle Emissioni del Motore, fornita insieme al prodotto o contenuta nella documentazione del costruttore del motore.

Paesi oltre gli Stati Uniti e il Canada.

I clienti acquirenti di prodotti Toro esportati dagli Stati Uniti o dal Canada devono contattare il proprio Distributore (Concessionario) Toro per ottenere le polizze di garanzia per il proprio paese, regione o stato. Se per qualsiasi motivo non siete soddisfatti del servizio del vostro Distributore o avete difficoltà nell'ottenere informazioni sulla garanzia, siete pregati di rivolgervi all'importatore Toro.