Form No. 3422-737 Rev B

TORO®

Count on it.

Manuel de l'utilisateur

# Groupe de déplacement Greensmaster® Flex™ 1820 et 2120

**N° de modèle 04044—N° de série 403070001 et suivants**
**N° de modèle 04045—N° de série 403070001 et suivants**

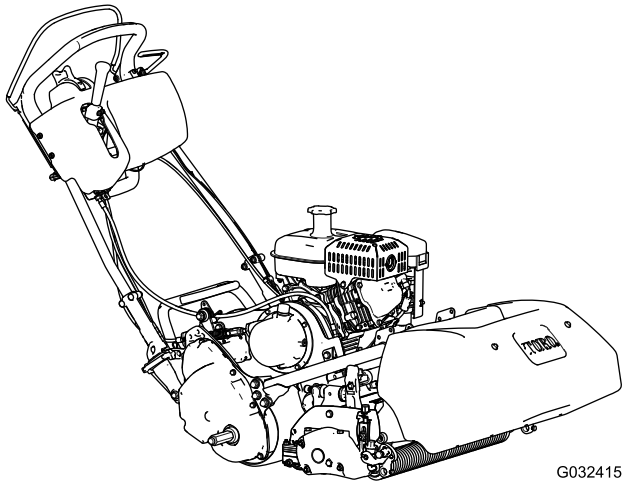


G032415

Enregistrez votre produit à www.Toro.com.
Traduction du texte d'origine (FR)

CE

*3422-737* B

Ce produit est conforme à toutes les directives européennes pertinentes. Pour plus de renseignements, reportez-vous à la Déclaration de conformité spécifique du produit fournie séparément.

Vous commettez une infraction à la section 4442 ou 4443 du Code des ressources publiques de Californie si vous utilisez cette machine dans une zone boisée, broussailleuse ou recouverte d'herbe à moins d'équiper le moteur d'un pare-étincelles, tel que défini à la section 4442, maintenu en bon état de marche, ou à moins de construire, équiper et entretenir le moteur de manière à prévenir les incendies.

Le manuel du propriétaire du moteur ci-joint est fourni à titre informatif concernant la réglementation de l'Agence américaine pour la protection de l'environnement (EPA) et la réglementation antipollution de l'état de Californie relative aux systèmes antipollution, à leur entretien et à leur garantie. Vous pouvez vous en procurer un nouvel exemplaire en vous adressant au constructeur du moteur.

Lorsque vous utilisez cette machine à une altitude de 1 500 à 2 400 mètres au-dessus du niveau de la mer, vous devez l'équiper du kit haute altitude. Consultez votre concessionnaire Toro agréé.

**⚠ ATTENTION**

**CALIFORNIE**
**Proposition 65 - Avertissement**

**Les gaz d'échappement de ce produit contiennent des substances chimiques considérées par l'état de Californie comme susceptibles de provoquer des cancers, des malformations congénitales et autres troubles de la reproduction.**

**L'utilisation de ce produit peut entraîner une exposition à des substances chimiques considérées pas l'état de Californie comme capables de provoquer des cancers, des anomalies congénitales ou d'autres troubles de la reproduction.**

# Introduction

Cette machine est une tondeuse à conducteur marchant à cylindre prévue pour les utilisateurs professionnels employés à des applications commerciales. Elle est principalement conçue pour tondre les pelouses régulièrement entretenues dans les parcs, les terrains de golf, les terrains de sports et les espaces verts commerciaux. Elle n'est pas conçue pour couper les broussailles et autre végétation sur le bord des routes ni pour des utilisations agricoles.

***Important:*** **Pour maximiser la sécurité, les performances et le bon fonctionnement de cette machine, il est nécessaire de lire attentivement et de comprendre parfaitement le contenu de ce *Manuel de l'utilisateur*. Vous risquez de vous blesser si vous ne respectez pas les instructions d'utilisation ou si vous ne suivez pas une formation appropriée. Pour plus de renseignements sur les consignes de sécurité, y compris les conseils de sécurité et les documents de formation, rendez-vous sur www.Toro.com.**

Pour obtenir des prestations de service, des pièces Toro d'origine ou des renseignements complémentaires, munissez-vous des numéros de modèle et de série du produit et contactez un distributeur Toro agréé. Les numéros de modèle et de série se trouvent sur une plaque fixée sur le cadre arrière. Inscrivez les numéros dans l'espace réservé à cet effet.

***Important:*** **Avec votre appareil mobile, vous pouvez scanner le code QR sur l'autocollant du numéro de série (le cas échéant) afin d'accéder aux informations sur la garantie, les pièces détachées et autres renseignements sur le produit.**

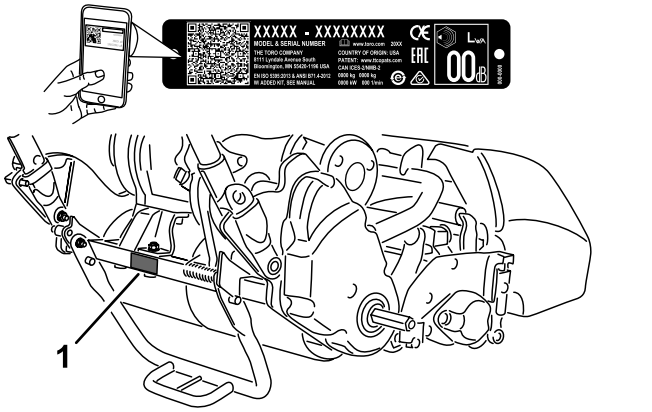


g234204

**Figure 1**

1. Emplacement des numéros de modèle et de série

**N° de modèle** _____

**N° de série** _____

Les mises en garde de ce manuel soulignent des dangers potentiels et sont signalées par le symbole de sécurité (Figure 2), qui indique un danger pouvant entraîner des blessures graves ou mortelles si les précautions recommandées ne sont pas respectées.

**© 2019—The Toro® Company**

**Tous droits réservés**



g000502

**Figure 2**
Symbole de sécurité

Ce manuel utilise deux termes pour faire passer des renseignements essentiels. **Important**, pour attirer l'attention sur des renseignements mécaniques spécifiques et **Remarque**, pour insister sur des renseignements d'ordre général méritant une attention particulière.

# Table des matières


Sécurité ..... 4
Consignes de sécurité générales ..... 4
Autocollants de sécurité et d'instruction ..... 4
Mise en service ..... 7
1 Préparation du groupe de déplacement ..... 8
2 Montage de l'unité de coupe sur le groupe de déplacement ..... 8
3 Pose des dispositifs de maintien du guidon ..... 9
4 Montage des roues de transport ..... 9
5 Contrôle du niveau d'huile moteur ..... 10
6 Pose de l'autocollant de l'année de production ..... 10
7 Montage du bac à herbe ..... 11
8 Rodage de la machine ..... 11
Vue d'ensemble du produit ..... 12
Commandes ..... 13
Caractéristiques techniques ..... 16
Outils et accessoires ..... 16
Avant l'utilisation ..... 17
Contrôles de sécurité avant l'utilisation ..... 17
Procédures d'entretien quotidien ..... 17
Contrôle du niveau d'huile moteur ..... 17
Spécifications relatives au carburant ..... 17
Remplissage du réservoir de carburant ..... 18
Réglage de la machine en fonction de l'état du gazon ..... 20
Réglage de la hauteur du guidon ..... 21
Réglage de l'angle du guidon ..... 21
Réglage de la commande d'accélérateur ..... 21
Contrôle du fonctionnement des contacteurs de sécurité ..... 22
Transport de la machine jusqu'au lieu de travail ..... 23
Pendant l'utilisation ..... 24
Consignes de sécurité pendant l'utilisation ..... 24
Démarrage du moteur ..... 25
Arrêt du moteur ..... 25
Désengagement de la transmission ..... 25
Conseils d'utilisation ..... 26
Après l'utilisation ..... 27
Consignes de sécurité après l'utilisation ..... 27
Transport de la machine ..... 27
Entretien ..... 28
Programme d'entretien recommandé ..... 28
Liste de contrôle pour l'entretien journalier ..... 29
Procédures avant l'entretien ..... 30
Consignes de sécurité avant l'entretien ..... 30
Entretien du moteur ..... 31
Sécurité du moteur ..... 31
Vidange et contrôle du niveau d'huile moteur ..... 31
Entretien du filtre à air ..... 32
Entretien de la bougie ..... 33
Entretien du système d'alimentation ..... 34
Nettoyage de la crépine du réservoir de carburant ..... 34
Remplacement de la conduite d'alimentation ..... 34
Remplacement du tuyau de reniflard ..... 34
Entretien du système électrique ..... 34
Entretien du contacteur de sécurité de déplacement ..... 34
Entretien du contacteur de sécurité de frein ..... 35
Entretien des freins ..... 35
Réglage du frein de service/stationnement ..... 35
Entretien des courroies ..... 36
Contrôle de la courroie d'entraînement de cylindre ..... 36
Inspection visuelle de l'embrayage du cylindre ..... 36
Engagement/désengagement du tendeur de la courroie de transmission ..... 37
Entretien des commandes ..... 37
Réglage de la transmission aux roues ..... 37
Réglage de la commande du cylindre ..... 38
Remisage ..... 39
Consignes de sécurité pour le remisage ..... 39
Remisage de la machine ..... 39

# Sécurité

**Cette machine est conçue en conformité avec la norme EN ISO 5395:2013 et la norme ANSI B71.4-2017, et satisfait à ces normes quand vous ajoutez le kit de présence de l'utilisateur et les autocollants nécessaires.**

# Consignes de sécurité générales

Ce produit peut sectionner les mains ou les pieds et projeter des objets. Respectez toujours toutes les consignes de sécurité pour éviter des blessures graves.

L'utilisation de ce produit à d'autres fins que celle qui est prévue peut être dangereuse pour vous-même et pour les personnes à proximité.

- Vous devez lire et comprendre le contenu de ce *Manuel de l'utilisateur* avant de démarrer la machine.
- N'approchez pas les mains ou les pieds des composants mobiles de la machine.
- N'utilisez pas la machine s'il manque des capots ou d'autres dispositifs de protection, ou s'ils sont endommagés.
- Ne vous tenez pas devant l'ouverture d'éjection. Tenez tout le monde à une distance suffisante de la machine.
- N'admettez jamais d'enfants dans le périmètre de travail. N'autorisez jamais les enfants à utiliser la machine.
- Arrêtez la machine et débranchez la batterie avant de faire l'entretien ou de désobstruer la machine.

L'usage ou l'entretien incorrect de cette machine peut occasionner des accidents. Pour réduire les risques d'accidents et de blessures, respectez les consignes de sécurité qui suivent. Tenez toujours compte des mises en garde signalées par le symbole de sécurité (Figure 2) et la mention Prudence, Attention ou Danger. Le non respect de ces instructions peut entraîner des blessures graves ou mortelles.

Vous trouverez d'autres consignes de sécurité, le cas échéant, en vous reportant aux sections respectives dans ce manuel.

# Autocollants de sécurité et d'instruction

Des autocollants de sécurité et des instructions bien visibles par l'opérateur sont placés près de tous les endroits potentiellement dangereux. Remplacez tout autocollant endommagé ou manquant.

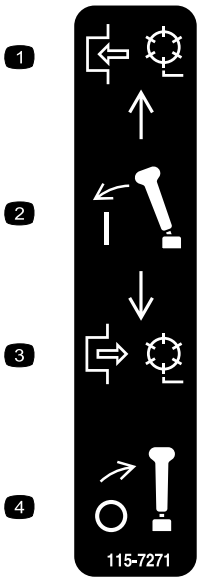


decal115-7271

**115-7271**

1. Engagement du cylindre
2. Engagement du levier.
3. Désengagement du cylindre
4. Désengagement du levier

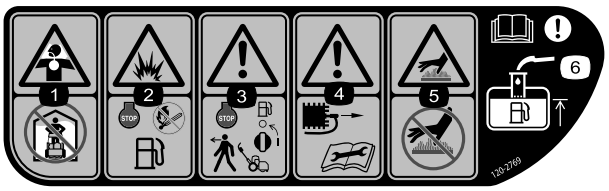


decal120-2769

**120-2769**

1. Risque d'inhalation de gaz toxique – n'utilisez pas la machine à l'intérieur d'un local.
2. Risque d'explosion – coupez le moteur et restez à distance des flammes nues lorsque vous faites le plein de carburant.
3. Attention – arrêtez le moteur et coupez l'arrivée de carburant avant de quitter la machine.
4. Attention – débranchez le fil de la bougie et lisez le *Manuel de l'utilisateur* avant de procéder à l'entretien ou à des révisions.
5. Surface chaude/risque de brûlure – ne touchez pas les surfaces chaudes.
6. Attention – lisez le *Manuel de l'utilisateur* ; lorsque vous faites l'appoint de carburant, ne dépassez pas la base du tube de remplissage.




decal120-9570

**120-9570**

1. Attention – ne vous approchez pas des pièces mobiles ; laissez toutes les protections et tous les capots en place.

---

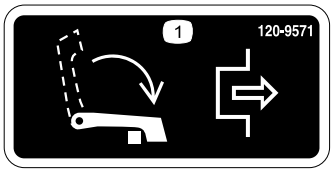


decal120-9571

**120-9571**

1. Abaissez le levier pour débrayer la transmission aux roues.

---

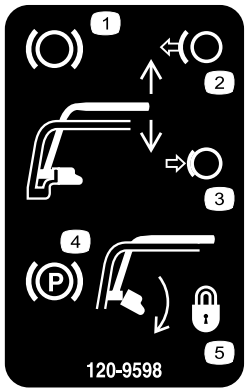


decal120-9598

**120-9598**

1. Frein
2. Tirez sur la poignée pour desserrer le frein.
3. Appuyez sur la poignée pour serrer le frein de stationnement.
4. Frein de stationnement
5. Tournez le verrou pour verrouiller le frein de stationnement ; appuyez sur la poignée pour ouvrir le verrou.

---

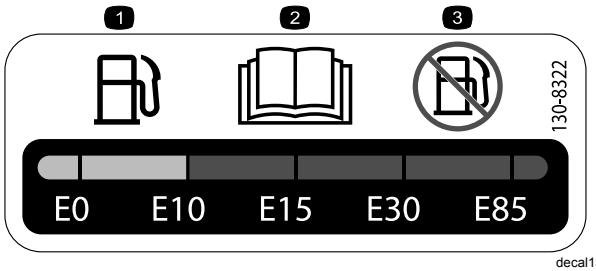


decal130-8322

**130-8322**

1. Utilisez uniquement de l'essence contenant 10 % d'éthanol par volume (E10) ou moins.
2. Lisez le *Manuel de l'utilisateur*.
3. N'utilisez pas d'essence contenant plus de 10 % d'éthanol par volume (E10).

---

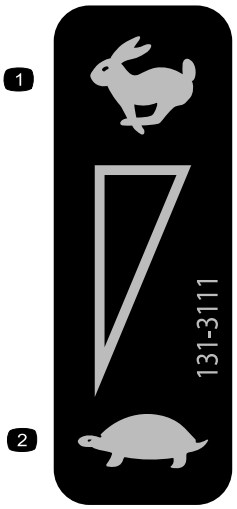


decal131-3111

**131-3111**

1. Haut régime
2. Bas régime

---




decal133-8062

**133-8062**

---

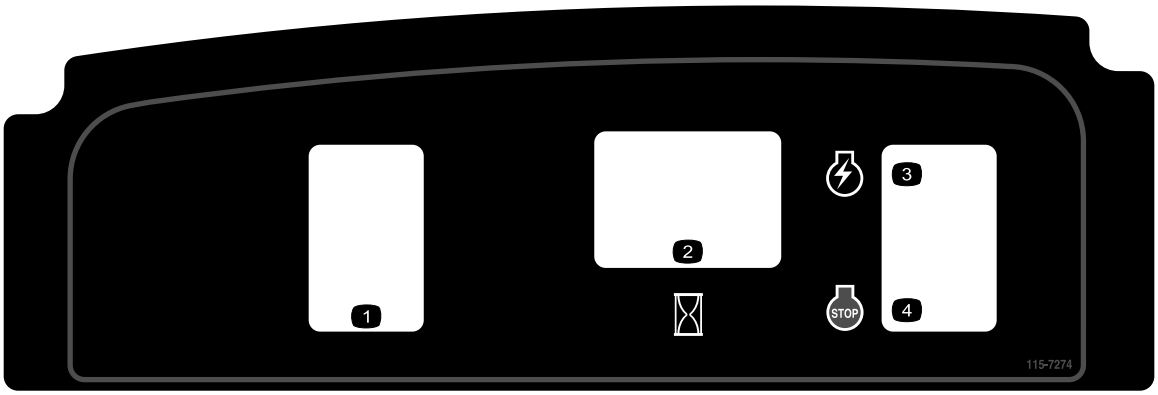


decal115-7274

**115-7274**

1. Éclairages (option)
2. Compteur horaire
3. Démarrage du moteur
4. Arrêt du moteur

---




decal133-2335

**133-2335**

1. Attention – lisez le *Manuel de l'utilisateur* ; n'utilisez pas la machine à moins d'avoir les compétences nécessaires.
2. Attention – portez des protecteurs d'oreilles.
3. Risque de projection d'objets – tenez les spectateurs à bonne distance de la machine.
4. Attention – ne vous approchez pas des pièces mobiles ; laissez toutes les protections et tous les capots en place.
5. Ne remorquez pas la machine.

---

# Mise en service

## Pièces détachées

Reportez-vous au tableau ci-dessous pour vérifier si toutes les pièces ont été expédiées.

| Procédure | Description | Qté | Utilisation |
|---|---|---|---|
| **1** | Aucune pièce requise | – | Préparation du groupe de déplacement (option). |
| **2** | Boulon (3/8" x 3/4") | 2 | Montage de l'unité de coupe sur le groupe de déplacement. |
| **3** | Pose des dispositifs de maintien du guidon<br>Goupille fendue | 2<br>2 | Pose des dispositifs de maintien du guidon. |
| **4** | Roues de transport – Kit roues de transport (modèle nº 04123 [option]) | 2 | Montez les roues de transport. |
| **5** | Aucune pièce requise | – | Contrôle du niveau d'huile moteur. |
| **6** | Autocollant de l'année de production | 1 | Mise en place de l'autocollant de l'année de production |
| **7** | Bac à herbe | 1 | Montage du bac à herbe. |
| **8** | Aucune pièce requise | – | Rodage de la machine. |

## Médias et pièces supplémentaires

| Description | Qté | Utilisation |
|---|---|---|
| Manuel de l'utilisateur<br>Manuel du propriétaire du moteur<br>Certificat de conformité | 1<br>1<br>1 | À lire ou visionner avant d'utiliser la machine. |

**Remarque:** Les côtés gauche et droit de la machine sont déterminés d'après la position d'utilisation normale.

# 1

# Préparation du groupe de déplacement

## Option – Plateau de coupe modèle 04251, 02452, 04253 ou 04254

**Aucune pièce requise**

## Procédure

Si vous montez le plateau de coupe modèle 04251, 02452, 04253 ou 04254 sur ce groupe de déplacement, effectuez la procédure suivante :

1. Placez le plateau de coupe sur une surface plane et horizontale.
2. Sur les deux bras d'inclinaison (Figure 3), mesurez 2,3 mm vers l'intérieur sur les pattes et meulez l'angle, comme montré à la Figure 4.

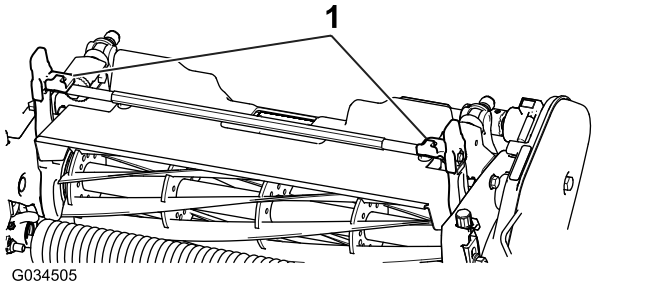


**Figure 3**

1. Bras d'inclinaison

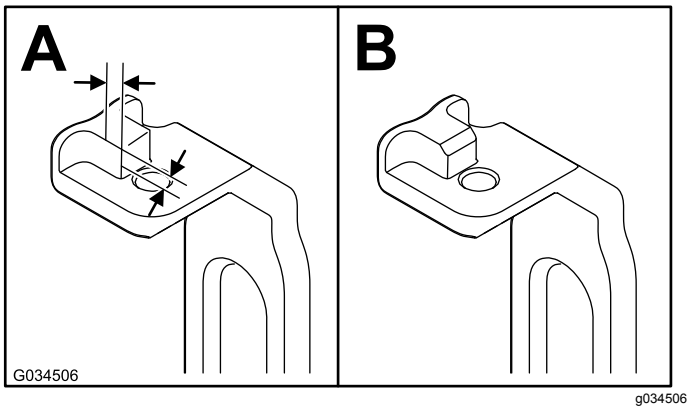


**Figure 4**

3. Peignez le métal mis à nu pour prévenir la corrosion.

# 2

# Montage de l'unité de coupe sur le groupe de déplacement

**Pièces nécessaires pour cette opération:**

| | |
|---|---|
| 2 | Boulon (3/8" x 3/4") |

## Procédure

**Remarque:** Pour monter la barre contrepoids sur la machine, reportez-vous aux instructions d'installation du *manuel de l'utilisateur* de l'unité de coupe.

1. Placez la machine en appui sur les tambours sur une surface de niveau.
2. Abaissez la béquille et appuyez sur la goupille de verrouillage pour bloquer la béquille en position d'ENTRETIEN (Figure 5). Appuyez la machine sur la béquille bloquée.

   **Remarque:** Placez la béquille à la position d'UTILISATION chaque fois que vous déposez l'unité de coupe. Dans cette position, la béquille empêche la machine de basculer en arrière sur le guidon.

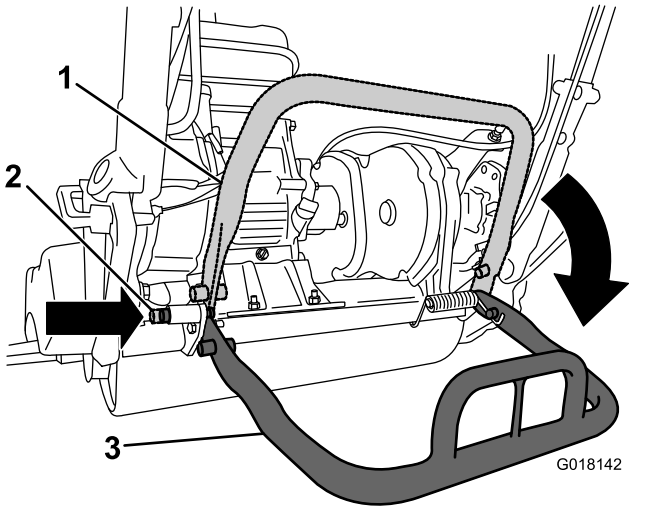


**Figure 5**

1. Béquille – position de RANGEMENT
2. Goupille de verrouillage
3. Béquille – position d'UTILISATION

3. Poussez l'unité de coupe sous le groupe de déplacement et vers la gauche pour engager l'accouplement de la transmission (Figure 6).

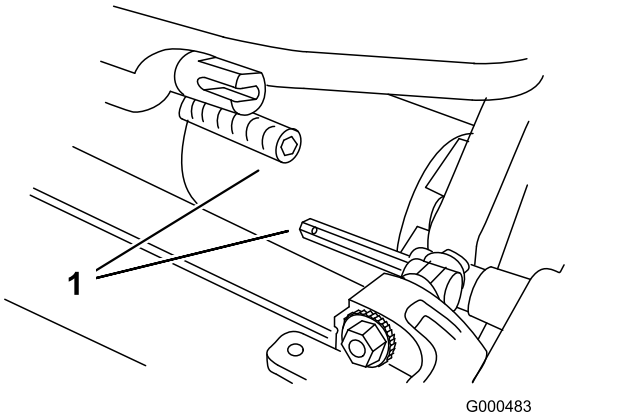


**Figure 6**

1. Accouplement de la transmission

4. Manœuvrez le cadre de la machine en avant jusqu'à ce qu'il s'engage avec les bras pivotants de l'unité de coupe (Figure 7).

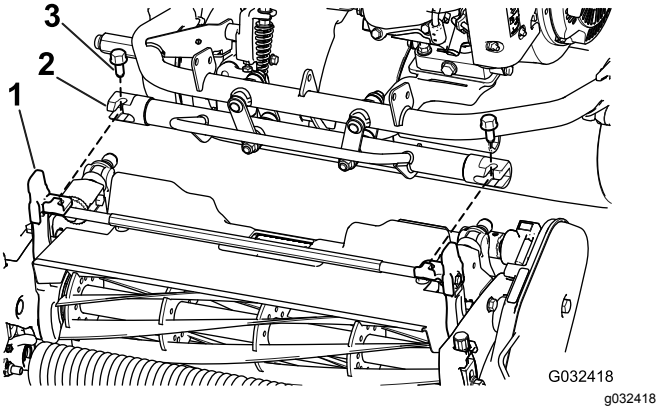


**Figure 7**

1. Accouplement coulissant
2. Arbre hexagonal de l'unité de coupe
3. Boulon

5. Fixez le cadre de la machine aux bras pivotants de l'unité de coupe avec 2 boulons (3/8" x 3/4") (Figure 7)
6. Placez la béquille en position de RANGEMENT en dégageant la goupille de verrouillage et laissant remonter la béquille.
7. Réglez la hauteur de coupe de l'unité de coupe ; voir le *Manuel de l'utilisateur* de l'unité de coupe.

# 3

# Pose des dispositifs de maintien du guidon

**Pièces nécessaires pour cette opération:**

| | |
|---|---|
| 2 | Pose des dispositifs de maintien du guidon |
| 2 | Goupille fendue |

## Procédure

1. Soutenez le guidon et retirez les serre-câbles qui retiennent les manchons de serrage du guidon sur les plaques latérales (Figure 8).

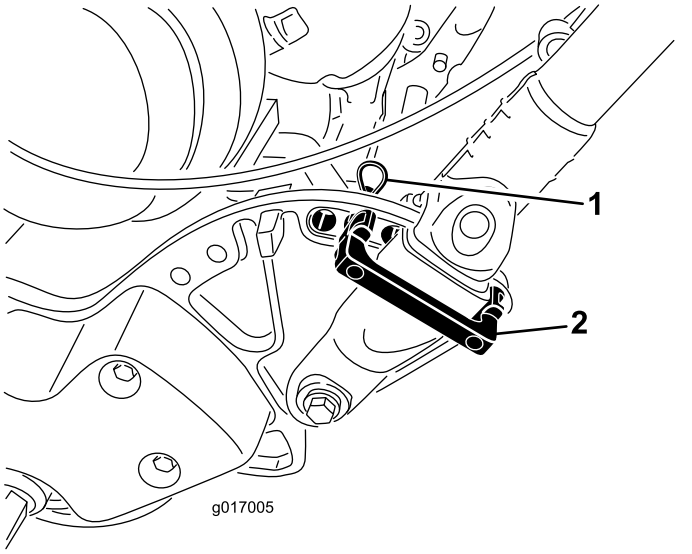


**Figure 8**

1. Goupille fendue
2. Pose des dispositifs de maintien du guidon

2. Faites pivoter le guidon à la position d'utilisation voulue, puis placez un dispositif de maintien sur le manchon de serrage du guidon et dans les trous correspondants de la plaque latérale (Figure 8).
3. Fixez le manchon avec une goupille fendue (Figure 8).
4. Répétez la procédure de l'autre côté du guidon.
5. Réglez le guidon à la hauteur souhaitée ; voir Réglage de la hauteur du guidon (page 21).

   **Remarque:** La machine est livrée avec le guidon réglé à la position la plus basse. Traditionnellement, la machine est utilisée avec le guidon tiré à la hauteur maximale.

# 4

# Montage des roues de transport

## Option

**Pièces nécessaires pour cette opération:**

| | |
|---|---|
| 2 | Roues de transport – Kit roues de transport (modèle nº 04123 [option]) |

## Procédure

1. Avec le pied, appuyez sur le centre de la béquille et tirez sur le support du guidon inférieur jusqu'à ce que la béquille pivote vers l'avant et par-dessus le centre (Figure 9).

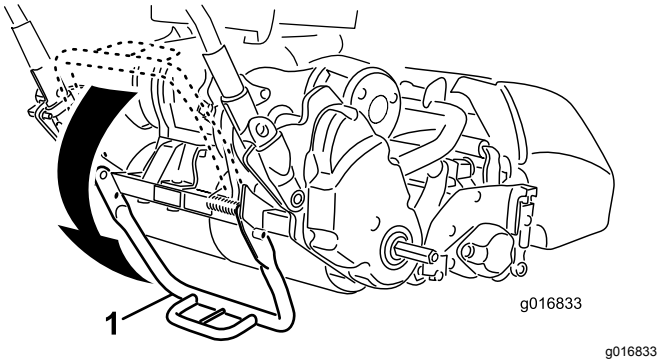


**Figure 9**

1. Béquille

2. Poussez le clip de verrouillage vers le centre de la roue et faites coulisser la roue sur l'arbre hexagonal (Figure 10).

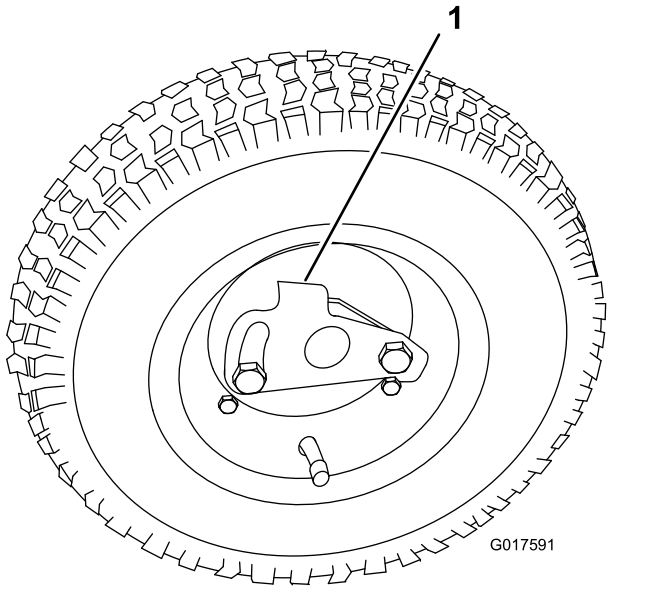


**Figure 10**

1. Clip de verrouillage

3. Faites tourner la roue d'avant en arrière jusqu'à ce qu'elle soit enfoncée sur l'essieu et que le clip de verrouillage soit engagé dans la rainure de l'arbre de roue.
4. Répétez la procédure de l'autre côté de la machine.
5. Gonflez les pneus à une pression de 0,83 à 1,03 bar.
6. Descendez la machine de la béquille avec précaution en la poussant en avant lentement ou en la soulevant par le support de guidon inférieur afin de permettre à la béquille de retourner en position de RANGEMENT.

# 5

# Contrôle du niveau d'huile moteur

**Aucune pièce requise**

## Procédure

Contrôlez le niveau d'huile moteur ; voir Contrôle du niveau d'huile moteur (page 31).

# 6

# Pose de l'autocollant de l'année de production

## Modèles CE seulement

**Pièces nécessaires pour cette opération:**

| | |
|---|---|
| 1 | Autocollant de l'année de production |

## Procédure

Si vous utilisez cette machine dans un pays qui respecte les normes de la CE, apposez l'autocollant de l'année de production près de la plaque du numéro de série ; voir Figure 11.

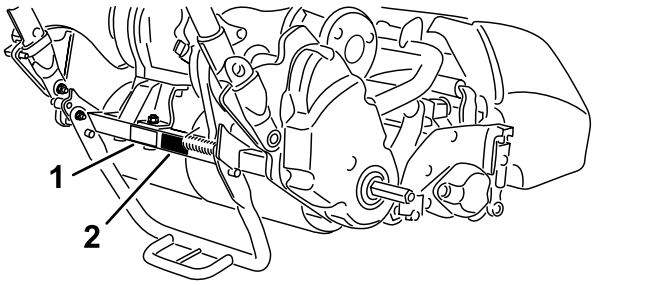


**Figure 11**

1. Plaque du numéro de série
2. Autocollant de l'année de production

# 7

# Montage du bac à herbe

**Pièces nécessaires pour cette opération:**

| | |
|---|---|
| 1 | Bac à herbe |

## Procédure

1. Saisissez le bac par la poignée.
2. Guidez le bord du bac entre les plaques de l'unité de coupe et par dessus le rouleau avant (Figure 12).

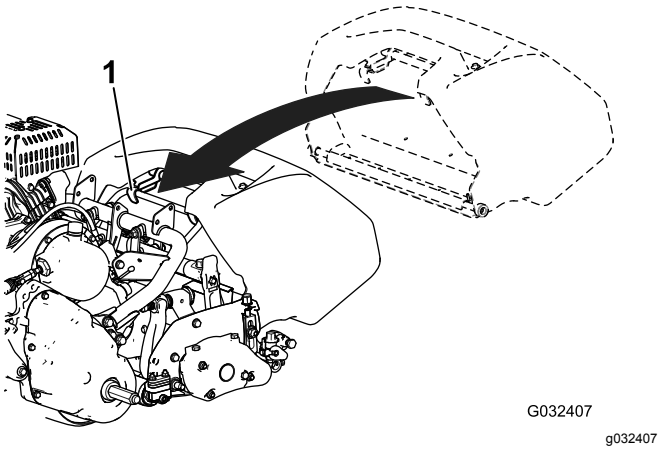


**Figure 12**

1. Crochets du bac

3. Placez les crochets du bac par dessus la boucle du cadre (Figure 12).

***Important:*** **Si jamais vous faites tomber le bac, vérifiez que les points de contact du bras d'inclinaison près du bord inférieur du bac ne sont pas endommagés (Figure 13). Redressez-les avant d'utiliser le bac.**

**Si vous utilisez le bac alors que les points de contact du bras d'inclinaison sont faussés, un contact peut se produire entre le bac et l'unité de coupe, ce qui peut causer un bruit indésirable et/ou endommager le bac et l'unité de coupe.**

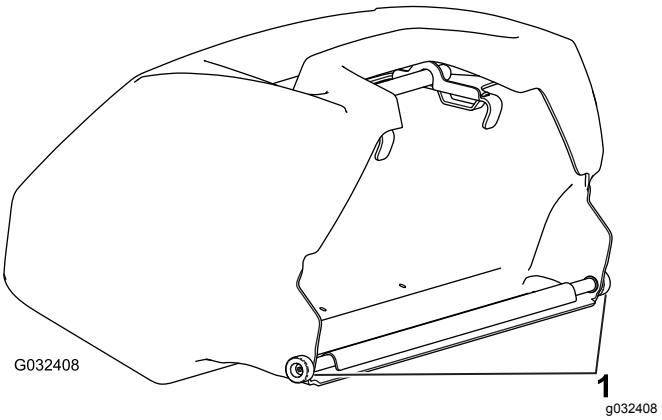


**Figure 13**

1. Point de contact du bras d'inclinaison

# 8

# Rodage de la machine

**Aucune pièce requise**

## Procédure

La machine est rodée après seulement 8 heures de tonte.

Les premières heures de fonctionnement sont déterminantes pour la fiabilité ultérieure de la machine. Il est essentiel de surveiller étroitement les performances de la machine afin de noter et corriger les petites anomalies qui pourraient dégénérer en problèmes importants. Durant les premières heures d'utilisation, examinez fréquemment la machine pour détecter d'éventuels signes de fuites d'huile, fixations desserrées ou autres anomalies.

Lisez le manuel du propriétaire du moteur pour connaître les procédures de vidange d'huile et d'entretien recommandées pendant le rodage.

# Vue d'ensemble du produit

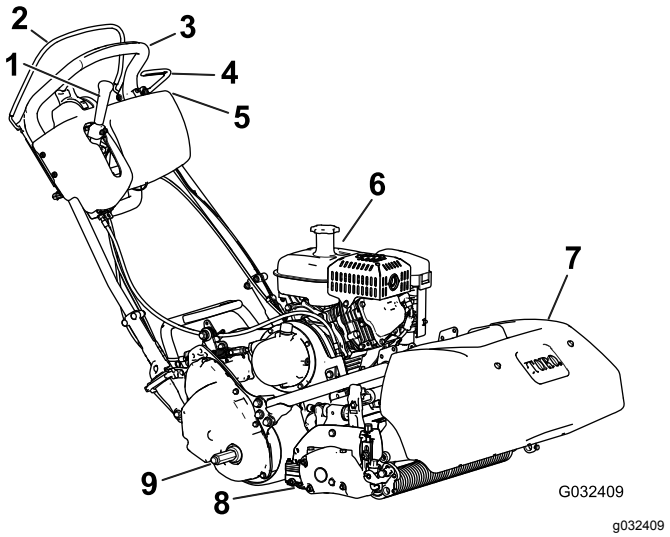


**Figure 14**

1. Levier de commande de déplacement et du cylindre
2. Commande de présence de l'utilisateur
3. Guidon
4. Frein de service
5. Panneau de commande
6. Réservoir de carburant
7. Bac à herbe
8. Unité de coupe
9. Essieu de roue de transport

# Commandes

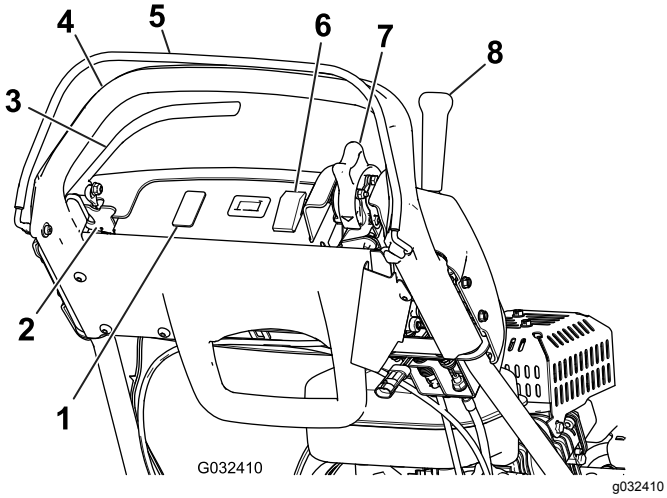


**Figure 15**

1. Emplacement libre pour éclairages optionnels
2. Verrou du frein de stationnement
3. Frein de service
4. Guidon
5. Commande de présence de l'utilisateur
6. Commande marche/arrêt
7. Commande d'accélérateur
8. Levier de commande de déplacement et du cylindre

## Commande d'accélérateur

La commande d'accélérateur (Figure 15 et Figure 16) est située sur le côté arrière droit du panneau de commande. Tournez la commande d'accélérateur pour réguler le régime moteur.

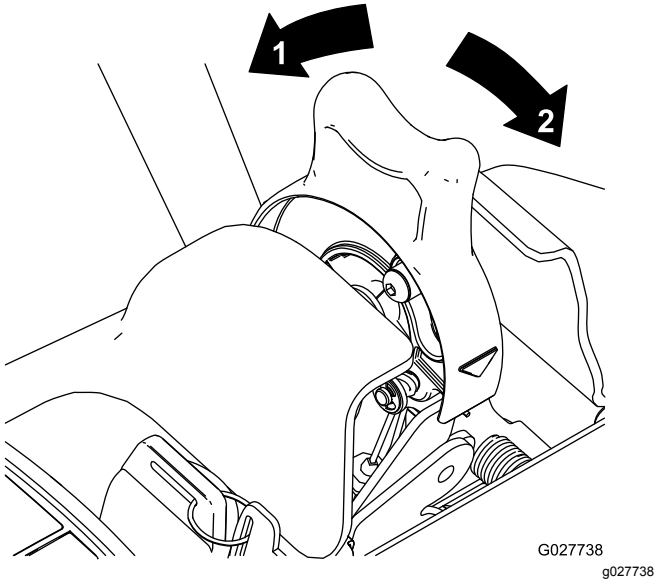


**Figure 16**

1. Haut régime
2. Bas régime

## Levier de commande de déplacement et du cylindre

Le levier de commande de déplacement et du cylindre (Figure 17) est situé sur le côté avant droit du panneau de commande.

Pour transporter la machine, le levier a 2 positions : POINT MORT et MARCHE AVANT. La transmission aux roues est engagée quand vous poussez le levier à la position MARCHE AVANT (transport) ou à la position MARCHE AVANT et commande de cylindre ENGAGÉE (Figure 17).

**Remarque:** Pour déplacer le levier, vous devez d'abord engager la commande de présence de l'utilisateur (OPC).

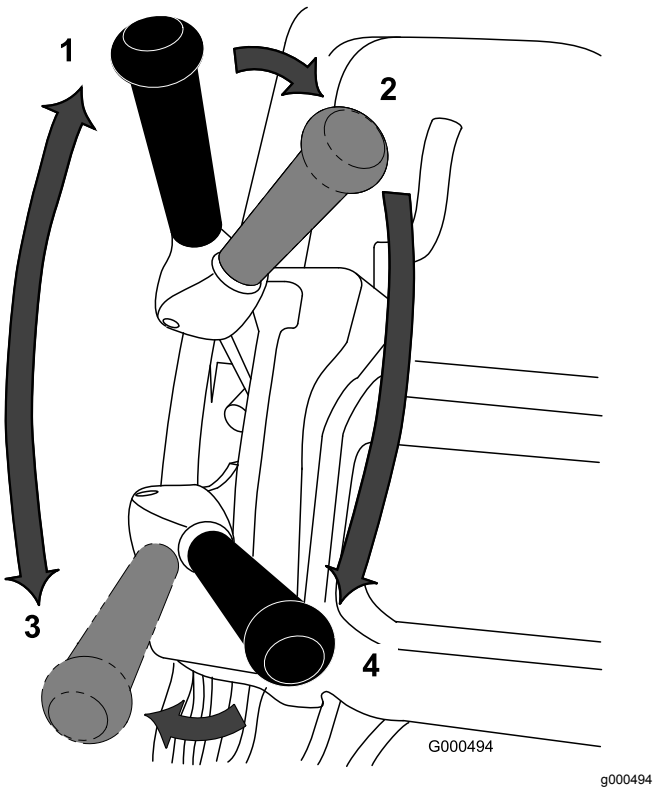


**Figure 17**

1. POINT MORT
2. Déplacement – POINT MORT et commande du cylindre – DÉSENGAGÉ
3. Déplacement – MARCHE AVANT (transport)
4. Déplacement – MARCHE AVANT et commande du cylindre – ENGAGÉE

Le levier de commande du cylindre a 2 positions : ENGAGÉE et DÉSENGAGÉE. Déplacez le haut du levier vers la gauche puis vers l'avant en position de déplacement – MARCHE AVANT et commande du cylindre – ENGAGÉE pour engager le cylindre et commencer à tondre. Poussez le levier vers la droite à la position de déplacement – MARCHE AVANT (transport) pour désengager le cylindre et continuer d'avancer, ou ramenez-le à la position de déplacement – POINT MORT et commande du cylindre – DÉSENGAGÉE

pour désengager à la fois la commande de cylindre et de déplacement (Figure 17).

**Remarque:** Si vous relâchez la commande de présence de l'utilisateur, le levier revient au point mort et la machine s'arrête.

## Frein de service

Le frein de service (Figure 18) est situé sur le côté avant gauche du guidon. Tirez le levier en arrière pour serrer le frein de service.

Vous devez desserrer le frein avant d'engager la transmission aux roues. Si vous utilisez la machine alors que le frein est serré, elle se déplace mais avec une grande résistance, et la consommation d'énergie est accrue.

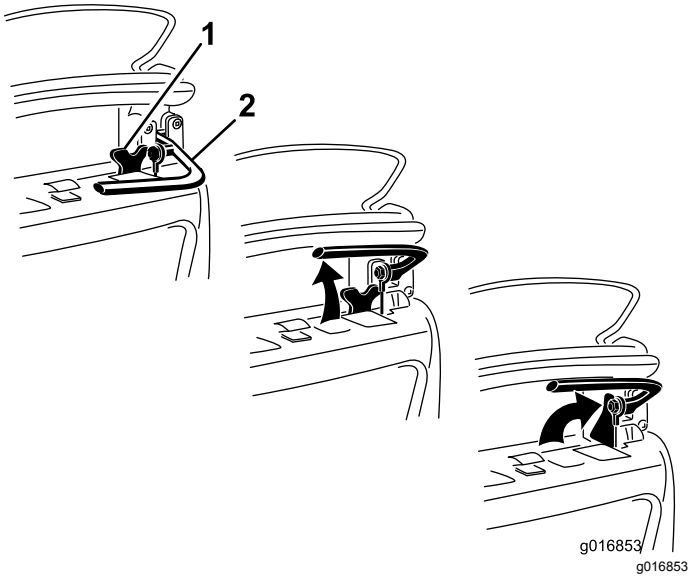


**Figure 18**

1. Verrou du frein de stationnement
2. Frein de service

## Verrou du frein de stationnement

Utilisez le verrou du frein de stationnement (Figure 18) avec le frein de service. Tournez le verrou du frein de stationnement vers la poignée du frein de service pour maintenir ce dernier en place. Tirez sur le levier de frein pour le desserrer.

**Remarque:** Vous ne pouvez pas déplacer le levier de commande de déplacement tant que le verrou est engagé.

## Commande marche/arrêt

La commande marche/arrêt (Figure 15) se trouve sur le dessus du panneau de commande. Placez la commande en position MARCHE pour démarrer le moteur et en position ARRÊT pour couper le moteur.

## Commande de présence de l'utilisateur (OPC)

Vous devez engager la commande de présence de l'utilisateur (Figure 15) avant d'engager le levier de déplacement. Si vous relâchez l'OPC pendant le fonctionnement, le levier de déplacement revient au point mort et le moteur continue de tourner.

## Commande de starter

La commande de starter (Figure 19) se trouve à l'avant gauche du moteur. Elle comporte 2 positions : MARCHE et STARTER. Placez la commande en position STARTER pour démarrer à froid. Lorsque le moteur démarre, placez la commande de starter en position MARCHE.

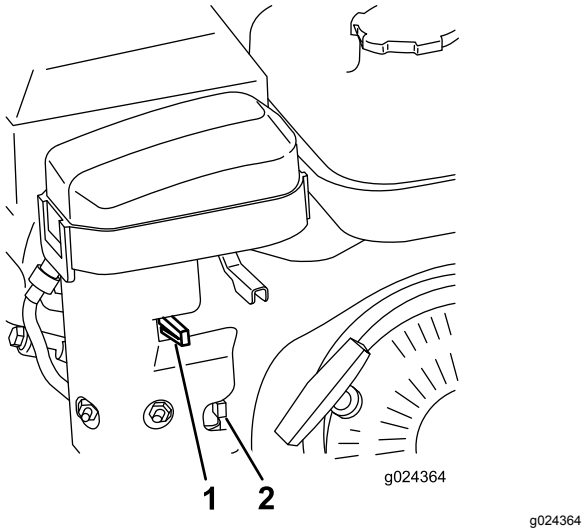


**Figure 19**

1. Commande de starter
2. Robinet d'arrivée de carburant

## Robinet d'arrivée de carburant

Le robinet d'arrivée de carburant (Figure 19 et Figure 20) est situé à l'avant gauche du moteur, près de la commande de starter. Le robinet a 2 positions : FERMÉ et OUVERT. Tournez le levier vers le haut en position FERMÉ quand vous remisez ou transportez la machine. Ouvrez le robinet avant de démarrer le moteur en tournant le levier vers le bas.

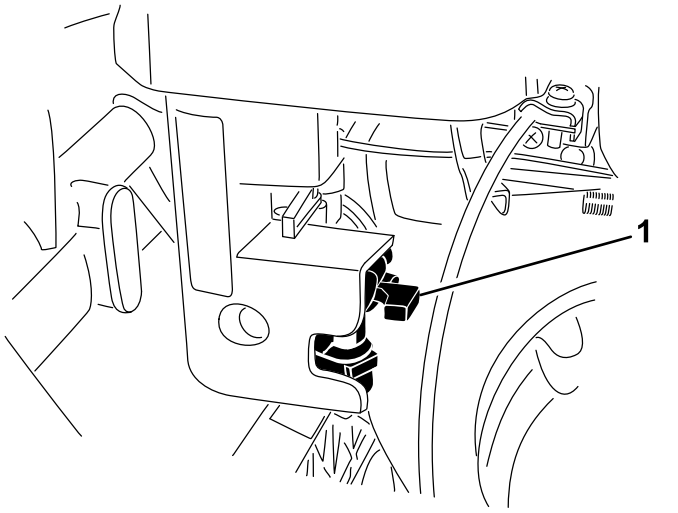


**Figure 20**

1. Robinet d'arrivée de carburant – position FERMÉE

## Poignée du lanceur

Tirez sur le lanceur (Figure 21) pour mettre le moteur en marche.

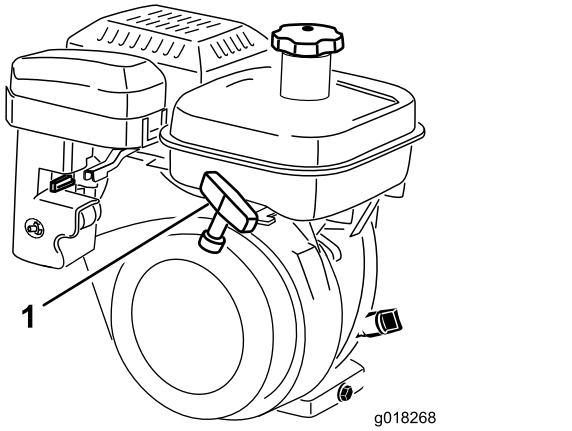


**Figure 21**

1. Poignée du lanceur

## Béquille

La béquille (Figure 23) est montée à l'arrière de la machine. Utilisez la béquille quand vous posez ou déposez les roues de transport ou l'unité de coupe.

- Pour utiliser la béquille afin de monter les roues de transport, abaissez-la au sol et posez le pied sur l'arceau tout en tirant vers le haut et l'arrière par la poignée centrale inférieure (Figure 22).

**⚠ PRUDENCE**

**La machine est lourde ; vous risquez de vous faire mal au dos si vous ne la soulevez pas correctement.**

**Pour soulever la machine, appuyez avec le pied sur l'arceau de la béquille et utilisez seulement la poignée centrale inférieure. Toute autre méthode pour lever la machine sur la béquille peut entraîner des blessures.**

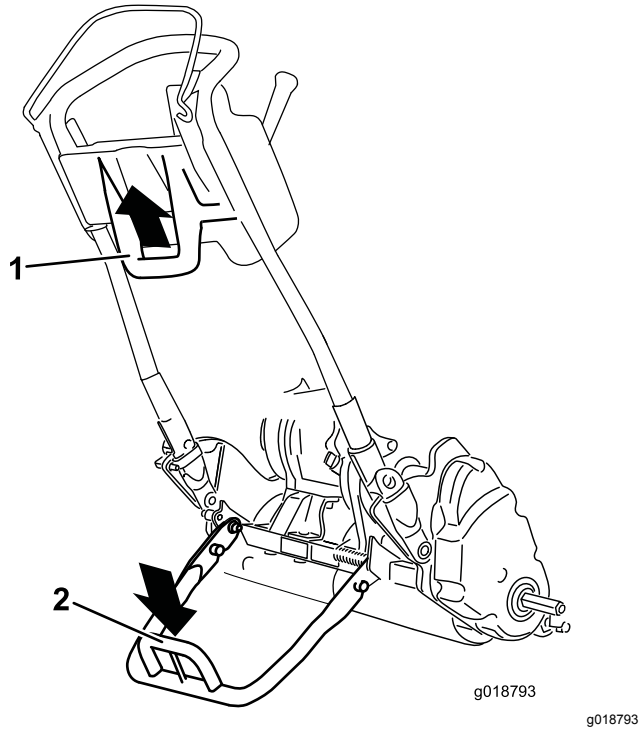


**Figure 22**

1. Poignée centrale inférieure
2. Arceau de béquille

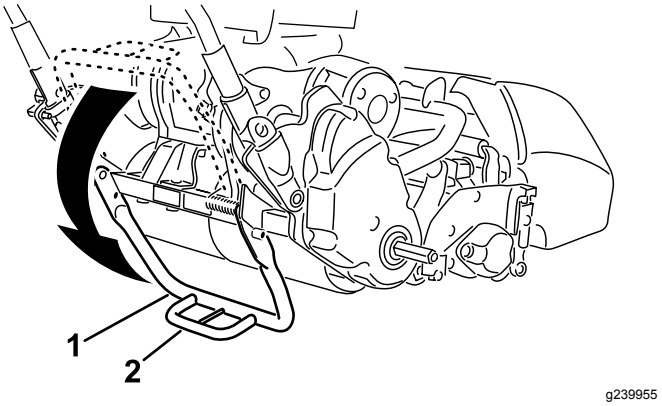


**Figure 23**

1. Béquille
2. Arceau de béquille

- Pour éviter que la machine ne bascule en arrière quand vous déposez le cylindre, abaissez la

béquille et enfoncez la goupille de blocage pour la verrouiller en position d'UTILISATION (Figure 24).

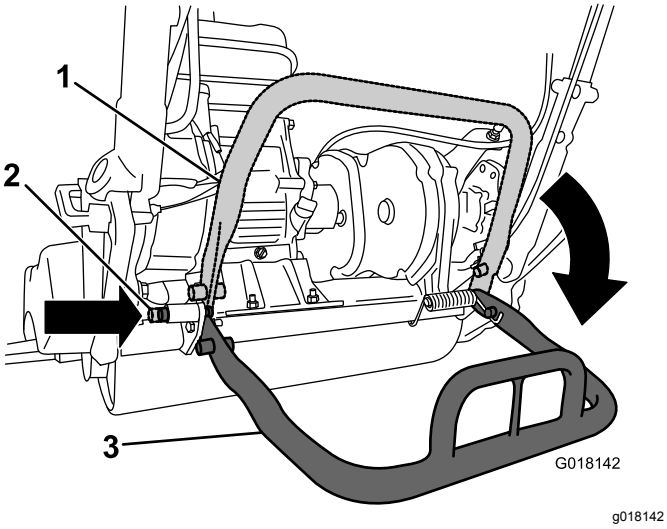


**Figure 24**

1. Béquille – position de RANGEMENT
2. Goupille de verrouillage
3. Béquille – Position d'UTILISATION

# Caractéristiques techniques

### Groupe de déplacement 1820

| | |
|---|---|
| Largeur | 82,5 cm |
| Hauteur | 104,8 cm |
| Longueur avec bac à herbe | 152,4 cm |
| Poids net (avec plateau de coupe de 11 lames et bac à herbe en place) | 117 kg |
| Largeur de coupe | 46 cm |
| Hauteur de coupe | 1,5 à 7,5 mm avec contre-lame pour micro-coupe |
| Fréquence de tonte | Réglable (voir le *Manuel de l'utilisateur* de votre plateau de coupe) |

### Groupe de déplacement 2120

| | |
|---|---|
| Largeur | 90,1 cm |
| Hauteur | 104,8 cm |
| Longueur avec bac à herbe | 152,4 cm |
| Poids net (avec plateau de coupe de 11 lames et bac à herbe en place) | 117,9 kg |
| Largeur de coupe | 53,3 cm |
| Hauteur de coupe | 1,5 à 7,5 mm avec contre-lame pour micro-coupe |
| Fréquence de tonte | Réglable (voir le *Manuel de l'utilisateur* de votre plateau de coupe) |

### Groupe de déplacement 2120 (cont'd.)

## Outils et accessoires

Une sélection d'outils et d'accessoires agréés par Toro est disponible pour augmenter et améliorer les capacités de la machine. Pour obtenir la liste de tous les accessoires et outils agréés, contactez votre concessionnaire-réparateur ou votre distributeur agréé, ou rendez-vous sur www.Toro.com.

Pour garantir un rendement optimal et la sécurité continue de la machine, utilisez uniquement des pièces de rechange et accessoires Toro d'origine. Les pièces de rechange et accessoires provenant d'autres constructeurs peuvent être dangereux, et leur utilisation risque d'annuler la garantie de la machine.

# Utilisation

## *Avant l'utilisation*

**Remarque:** Les côtés gauche et droit de la machine sont déterminés d'après la position d'utilisation normale.

## Contrôles de sécurité avant l'utilisation

### Consignes de sécurité générales

- Ne confiez jamais l'utilisation ou l'entretien de la machine à des enfants ou à des personnes non qualifiées. Certaines législations imposent un âge minimum pour l'utilisation de ce type d'appareil. Le propriétaire de la machine doit assurer la formation de tous les utilisateurs et mécaniciens.
- Familiarisez-vous avec le maniement correct du matériel, les commandes et les symboles de sécurité. Apprenez à arrêter le moteur rapidement.
- Vérifiez toujours que la commande de présence de l'utilisateur (selon l'équipement), les contacteurs de sécurité et les capots de protection sont en place et fonctionnent correctement. N'utilisez pas la machine s'ils ne fonctionnent pas correctement.
- Inspectez la zone de travail et débarrassez-la de tout objet pouvant gêner le fonctionnement de la machine ou être projeté pendant son utilisation.
- Examinez la zone de travail pour déterminer quels accessoires et équipements vous permettront d'exécuter votre tâche correctement et sans danger.

### Consignes de sécurité relatives au carburant

- Faites preuve de la plus grande prudence quand vous manipulez du carburant, en raison de son inflammabilité et du risque d'explosion des vapeurs qu'il dégage.
- Éteignez cigarettes, cigares, pipes et autres sources d'étincelles.
- N'enlevez pas le bouchon du réservoir de carburant et n'ajoutez pas de carburant pendant que le moteur tourne ou est encore chaud.
- N'ajoutez pas de carburant et ne vidangez pas le réservoir dans un local fermé.
- Ne remisez pas la machine ni les bidons de carburant à proximité d'une flamme nue, d'une source d'étincelles ou d'une veilleuse, telle celle d'un chauffe-eau ou autres appareils.
- Si vous renversez du carburant, ne mettez pas le moteur en marche. Évitez toute source possible d'inflammation jusqu'à dissipation complète des vapeurs de carburant.

## Procédures d'entretien quotidien

Effectuez les procédures d'entretien quotidiennes ; voir Liste de contrôle pour l'entretien journalier (page 29).

## Contrôle du niveau d'huile moteur

Contrôlez le niveau d'huile moteur avant chaque utilisation ou toutes les 8 heures de fonctionnement ; voir Contrôle du niveau d'huile moteur (page 31).

## Spécifications relatives au carburant

**Capacité du réservoir de carburant :** 3,0 litres

**Carburant recommandé :** essence sans plomb avec indice d'octane de 87 ou plus (méthode de calcul [R+M]/2).

**Éthanol :** De l'essence contenant jusqu'à 10 % d'éthanol (essence-alcool) ou 15 % de MTBE (éther méthyltertiobutylique) par volume peut être utilisée à la rigueur. L'éthanol et le MTBE sont deux produits différents. L'utilisation d'essence contenant 15 % d'éthanol (E15) par volume n'est pas agréée.

- **N'utilisez jamais d'essence contenant plus de 10 % d'éthanol par volume**, comme E15 (qui contient 15 % d'éthanol), E20 (qui contient 20 % d'éthanol) ou E85 (qui contient jusqu'à 85 % d'éthanol).
- N'utilisez **pas** d'essence contenant du méthanol.
- Ne stockez **pas** le carburant dans le réservoir ou dans des bidons de carburant pendant l'hiver, à moins d'utiliser un stabilisateur de carburant.
- N'ajoutez **pas** d'huile à l'essence.
- Pour assurer le fonctionnement optimal de la machine, utilisez uniquement du carburant propre et frais (stocké depuis moins d'un mois).
- L'utilisation d'essence non agréée peut entraîner des problèmes de performances et/ou des

dommages au moteur qui peuvent ne pas être couverts par la garantie

# Remplissage du réservoir de carburant

**⚠ DANGER**

**Dans certaines circonstances, le carburant est extrêmement inflammable et hautement explosif. Un incendie ou une explosion par du carburant peut vous brûler, ainsi que les personnes se tenant à proximité, et causer des dommages matériels.**

- **Faites le plein du réservoir de carburant à l'extérieur, dans un endroit bien dégagé, lorsque le moteur est froid. Essuyez tout carburant répandu.**
- **Ne faites jamais le plein du réservoir de carburant à l'intérieur d'une remorque fermée.**
- **Ne remplissez pas complètement le réservoir de carburant. Versez la quantité de carburant nécessaire pour que le niveau se situe entre 6 et 13 mm en dessous de la base du goulot de remplissage. L'espace au-dessus doit rester vide pour permettre au carburant de se dilater.**
- **Ne fumez jamais en manipulant du carburant et tenez-vous à l'écart des flammes nues ou sources d'étincelles qui pourraient enflammer les vapeurs de carburant.**
- **Conservez le carburant dans un récipient homologué et hors de la portée des enfants. N'achetez et ne stockez jamais plus que la quantité de carburant consommée en un mois.**
- **N'utilisez pas la machine si elle n'est pas équipée du système d'échappement complet et en bon état de marche.**

**⚠ DANGER**

**Dans certaines circonstances, de l'électricité statique peut se former lors du remplissage, produire une étincelle et enflammer les vapeurs de carburant. Un incendie ou une explosion par du carburant peut vous brûler, ainsi que les personnes se tenant à proximité, et causer des dommages matériels.**

- **Posez toujours les bidons de carburant sur le sol, à l'écart du véhicule, avant de les remplir.**
- **Ne remplissez pas les bidons de carburant à l'intérieur d'un véhicule ou sur le plateau d'une remorque, car la moquette intérieure ou le revêtement en matière plastique du plateau risque d'isoler le bidon et de freiner l'élimination de l'électricité statique éventuellement produite.**
- **Dans la mesure du possible, descendez la machine du véhicule ou de la remorque et posez-la à terre avant de remplir le réservoir de carburant. Si ce n'est pas possible, laissez la machine dans le véhicule ou sur la remorque, mais remplissez le réservoir à l'aide d'un bidon, et non directement à la pompe.**
- **En cas de remplissage à la pompe, maintenez le pistolet en contact avec le bord du réservoir ou du bidon jusqu'à la fin du remplissage.**

**⚠ ATTENTION**

**Le carburant est toxique et même mortel en cas d'ingestion. L'exposition prolongée aux vapeurs de carburant peut causer des blessures et des maladies graves.**

- **Évitez de respirer les vapeurs de carburant de façon prolongée.**
- **N'approchez pas le visage du pistolet ni de l'ouverture du réservoir de carburant ou du bidon de conditionneur.**
- **Évitez tout contact avec la peau et lavez tout liquide renversé à l'eau et au savon.**

1. Nettoyez la surface autour du bouchon du réservoir de carburant et enlevez le bouchon (Figure 25). Ne remplissez pas le réservoir de carburant plus haut que la base du filtre.

   ***Important:*** **Ne remplissez pas excessivement le réservoir de carburant.**

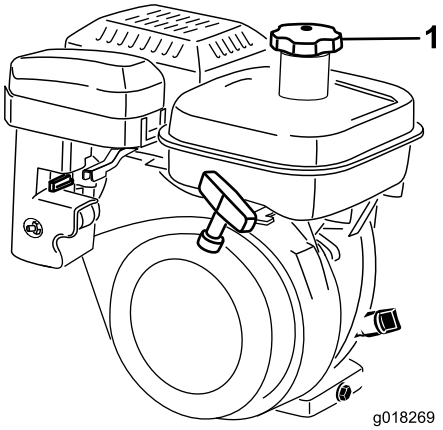


g018269

**Figure 25**

1. Bouchon du réservoir de carburant

2. Remettez le bouchon du réservoir en place et essuyez le carburant éventuellement répandu.

# Réglage de la machine en fonction de l'état du gazon

Reportez-vous au tableau suivant pour régler la machine en fonction de l'état du gazon.

| **Barres d'appui : standard et en option (Flex/eFlex 2120)** | | | |
|---|---|---|---|
| **Réf.** | **Description** | **Agressivité** | **Commentaires** |
| 106-2468-01 | Non agressif | Moins | Rouge, Standard |
| 99-3794-03 | Agressive | Plus | Noir |
| **Barres d'appui : standard et en option (Flex/eFlex 1820)** | | | |
| 110-2282-01 | Non agressif | Moins | Rouge, Standard |
| 110-2281-03 | Agressive | Plus | Noir |

| **Contre-lames : standard et en option (Flex/eFlex 2120)** | | | |
|---|---|---|---|
| **Réf.** | **Description** | **Plage de hauteur de coupe** | **Commentaires** |
| 115-1880 | Microcut-EdgeMax | 1,6 à 3,2 mm | Standard |
| 93-4262 | Microcut | 1,6 à 3,2 mm | |
| 108-4303 | Microcut étendue | 1,6 à 3,2 mm | Moins agressif |
| 115-1881 | Tournament - EdgeMax | 3,2 à 6,4 mm | |
| 93-4263 | Tournament | 3,2 à 6,4 mm | |
| 108-4302 | Tournament étendu | 3,2 à 6,4 mm | Moins agressif |
| 93-4264 | Coupe basse | 6,4 mm et plus | |
| **Contre-lames : standard et en option (Flex/eFlex 1820)** | | | |
| 117-1530 | Microcut-EdgeMax | 1,6 à 3,2 mm | Standard |
| 98-7261 | Microcut | 1,6 à 3,2 mm | |
| 110-2300 | Microcut étendue | 1,6 à 3,2 mm | Moins agressif |
| 98-7260 | Tournament | 3,2 à 6,4 mm | |
| 117-1532 | Tournament - EdgeMax | 3,2 à 6,4 mm | |
| 110-2301 | Coupe basse | 6,4 mm et plus | |

| **Rouleaux (Flex/eFlex 2120)** | | | |
|---|---|---|---|
| **Réf.** | **Description** | **Diamètre/matériau** | **Commentaires** |
| 04255 | Wiehle étroit | 6,4 cm, aluminium | Rainures rapprochées |
| 04256 | Wiehle large | 6,4 cm, aluminium | Grande pénétration, rainures espacées |
| 04257 | Rouleau plein | 6,4 cm, acier | Moindre pénétration |
| 04258 | Wiehle étroit – Long | 6,4 cm, aluminium | Meilleur support en bordure ; plus long de 4,3 cm |
| 04267 | Paspalum | 6,4 cm, aluminium | Pénétration moins importante, rainures arrondies et rapprochées |
| 115-7356 | Rouleau arrière | 5,1 cm, aluminium | Standard arrière |
| 120-9595 | Rouleau arrière | 5,1 cm, acier | Acier arrière |
| **Rouleaux (Flex/eFlex 1820)** | | | |
| 120-9607 | Wiehle étroit | 6,4 cm, aluminium | Rainures rapprochées |
| 120-9609 | Wiehle large | 6,4 cm, aluminium | Grande pénétration, rainures espacées |
| 120-9611 | Rouleau plein | 6,4 cm, acier | Moindre pénétration |
| 121-4681 | Wiehle étroit – Long | 6,4 cm, aluminium | Meilleur support en bordure ; plus long de 4,3 cm |
| 120-9605 | Rouleau arrière | 5,1 cm, aluminium | Standard arrière |

# Réglage de la hauteur du guidon

**Remarque:** La machine est livrée avec le guidon réglé à la position la plus basse. Normalement, la machine est utilisée avec le guidon tiré à la hauteur maximale.

1. Desserrez les 3 boulons de carrosserie et écrous qui fixent chaque côté du guidon dans les manchons de serrage (Figure 26).

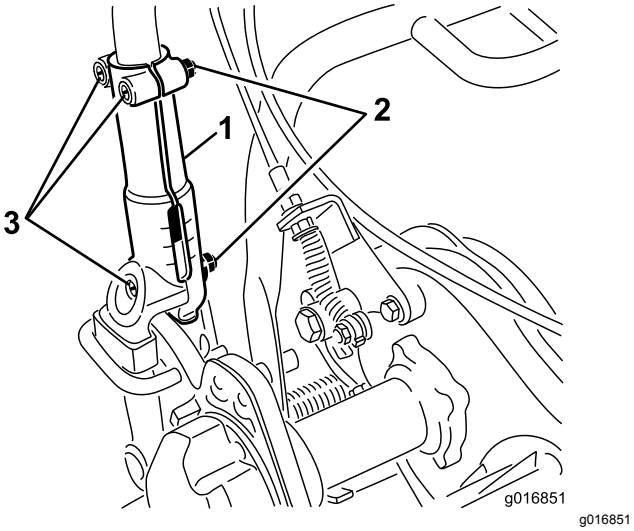


**Figure 26**

1. Manchon de serrage
2. Écrou
3. Boulons de carrosserie

2. Tirez le guidon lentement et également de chaque côté pour l'amener à la position d'utilisation voulue.
3. Serrez les boulons de carrosserie et les écrous pour bloquer le réglage.

# Réglage de l'angle du guidon

1. Retirez les goupilles fendues des dispositifs de maintien du guidon de chaque côté de la machine (Figure 27).

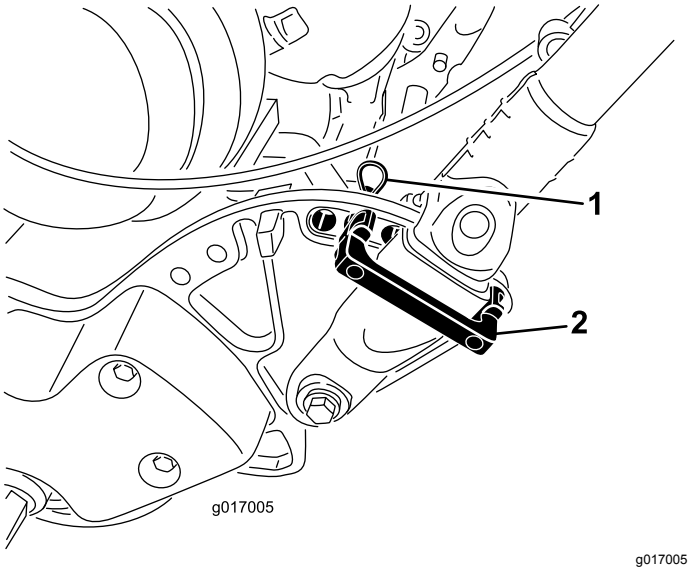


**Figure 27**

1. Goupille fendue
2. Pose des dispositifs de maintien du guidon

2. Soutenez le guidon, retirez les goupilles fendues de chaque côté et faites pivoter le le guidon à la position voulue (Figure 27).
3. Montez les dispositifs de maintien du guidon et les goupilles fendues.

# Réglage de la commande d'accélérateur

1. Retirez le couvercle de la console.
2. Desserrez les 2 fixations de la commande d'accélérateur (Figure 28).

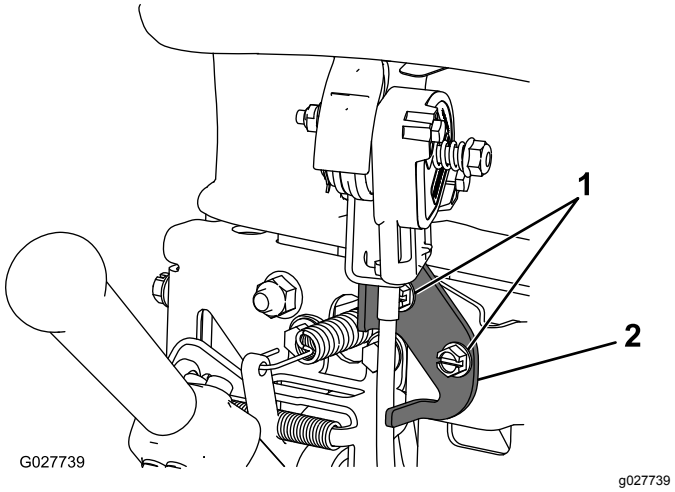


**Figure 28**

1. Fixations
2. Commande d'accélérateur

3. Placez la commande d'accélérateur à la position voulue.

4. Serrez les fixations de la commande d'accélérateur.
5. Reposez le couvercle de la console.

# Contrôle du fonctionnement des contacteurs de sécurité

**Périodicité des entretiens:** À chaque utilisation ou une fois par jour

**⚠ PRUDENCE**

**Si les contacteurs de sécurité sont déconnectés ou endommagés, la machine peut se mettre en marche inopinément et causer des blessures.**

- **Ne modifiez pas abusivement les contacteurs de sécurité.**
- **Vérifiez chaque jour le fonctionnement des contacteurs de sécurité et remplacez ceux qui sont endommagés avant d'utiliser la machine.**

## Contrôle du contacteur de sécurité de la commande de présence de l'utilisateur (OPC)

1. Abaissez la béquille avec le pied et tirez sur le support du guidon jusqu'à ce que la béquille bascule en avant.
2. Démarrez le moteur.
3. Relâchez la commande OPC et essayez d'engager le levier de commande de déplacement (Figure 29). Le levier de commande de déplacement **ne doit pas** s'engager. Si le levier de commande de déplacement s'engage, le système de sécurité doit être révisé. Remédiez au problème avant d'utiliser la machine ; voir Entretien du contacteur de sécurité de déplacement (page 34).

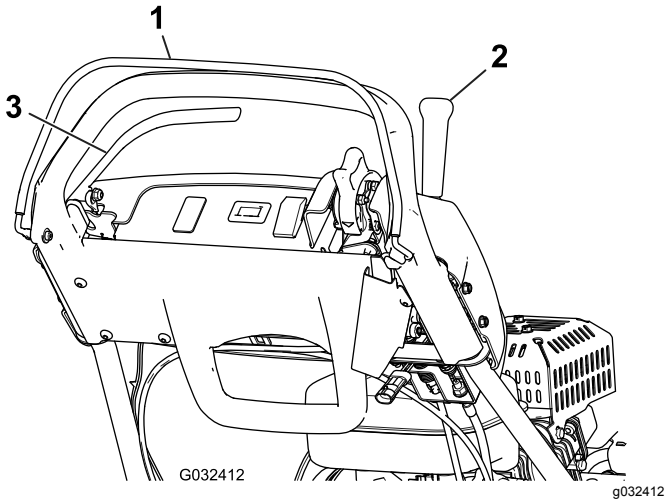


**Figure 29**

1. Commande de présence de l'utilisateur (OPC)
2. Levier de commande de déplacement
3. Levier de frein

4. Appuyez sur la commande OPC et engagez le levier de commande de déplacement, puis relâchez la commande OPC (Figure 29). Le levier de commande de déplacement **doit** s'engager. Si le levier de commande de déplacement ne s'engage pas, le système de sécurité doit être révisé. Corrigez le problème avant d'utiliser la machine ; voir Entretien du contacteur de sécurité de déplacement (page 34).
5. Après avoir appuyé sur la commande OPC et déplacé le levier de changement vers la gauche, engagez le levier de commande de déplacement et du cylindre, puis relâchez la commande OPC (Figure 29). Le levier de commande de déplacement **doit** s'engager. Si le levier de commande de déplacement ne s'engage pas, le système de sécurité doit être révisé. Remédiez au problème avant d'utiliser la machine ; voir Entretien du contacteur de sécurité de déplacement (page 34) ou Réglage de la commande du cylindre (page 38).
6. Après avoir appuyé sur la commande OPC et déplacé le levier de changement vers la gauche pour engager la commande de déplacement et du cylindre, déplacez le levier de changement vers la droite pour désengager la commande du cylindre (Figure 29). La commande du cylindre **doit** se désengager. Si l'entraînement du cylindre ne se désengage pas, le système de sécurité doit être révisé. Remédiez au problème avant d'utiliser la machine ; voir Réglage de la commande du cylindre (page 38).
7. Descendez la machine de la béquille avec précaution.

## Contrôle du contacteur de sécurité de déplacement

1. Abaissez la béquille avec le pied et tirez sur le support du guidon jusqu'à ce que la béquille bascule en avant.
2. Appuyez sur la commande OPC, engagez le levier de commande de déplacement et amenez les commandes du moteur en position de démarrage (Figure 29), puis essayez de démarrer le moteur. Le moteur **ne doit pas** démarrer. Si le moteur démarre, le contacteur de sécurité est défectueux. Remédiez au problème avant d'utiliser la machine ; voir Entretien du contacteur de sécurité de déplacement (page 34).
3. Descendez la machine de la béquille avec précaution.

## Contrôle du contacteur de sécurité de frein

1. Abaissez la béquille avec le pied et tirez sur le support du guidon jusqu'à ce que la béquille bascule en avant.
2. Appuyez sur le levier de commande de déplacement, serrez le frein de service et amenez les commandes du moteur en position de démarrage (Figure 29), puis essayez de démarrer le moteur. Le moteur **doit** démarrer. Si le moteur ne démarre pas, le contacteur de sécurité doit être révisé. Remédiez au problème avant d'utiliser la machine ; voir Entretien du contacteur de sécurité de frein (page 35).
3. Moteur en marche, serrez le frein de service (pas le verrou de frein de stationnement), appuyez sur la commande OPC et engagez le levier de commande de déplacement (Figure 29). Le moteur doit alors peiner pour faire avancer la machine mais ne doit pas s'arrêter. Si le moteur s'arrête immédiatement, le contacteur de sécurité est défectueux. Remédiez au problème avant d'utiliser la machine ; voir Entretien du contacteur de sécurité de frein (page 35).
4. Moteur en marche, serrez le frein de stationnement, appuyez sur la commande OPC et engagez le levier de commande de déplacement (Figure 29). Le moteur **doit** s'arrêter. Si le moteur ne s'arrête pas, le contacteur de sécurité est défectueux. Remédiez au problème avant d'utiliser la machine ; voir Entretien du contacteur de sécurité de frein (page 35).
5. Descendez la machine de la béquille avec précaution.

# Transport de la machine jusqu'au lieu de travail

## Transport de la machine au moyen des roues de transport

Utilisez les roues de transport pour transporter la machine sur une courte distance.

1. Montez les roues de transport ; voir 4 Montage des roues de transport (page 9)
2. Vérifiez que les leviers de commande de déplacement et du cylindre sont en position DÉSENGAGÉE.
3. Démarrez le moteur ; voir Démarrage du moteur (page 25)
4. Placez la commande d'accélérateur en position BAS RÉGIME, soulevez l'avant de la machine, engagez progressivement la commande de déplacement et augmentez lentement le régime moteur.
5. Réglez la commande d'accélérateur pour obtenir la vitesse de déplacement voulue et transporter la machine à l'endroit voulu.

## Transport de la machine sur une remorque

Utilisez une remorque pour transporter la machine sur une grande distance. Faites preuve de prudence lorsque en chargeant ou déchargeant la machine d'une remorque.

1. Conduisez la machine sur la remorque avec précaution.
2. Coupez le moteur et serrez le frein de stationnement.
3. Arrimez solidement la machine sur la remorque.

**Remarque:** La remorque Toro Trans pro peut être utilisée pour transporter la machine. Pour savoir comment charger la remorque, voir le *Manuel de l'utilisateur* de la remorque.

***Important:*** **Ne faites pas tourner le moteur pendant le transport de la machine sur une remorque, car elle pourrait être endommagée.**

## Transport de la machine

- Procédez avec prudence pour charger la machine sur une remorque ou un camion, ainsi que pour la décharger.
- Utilisez des rampes d'une seule pièce pour charger la machine sur une remorque ou un camion.
- Arrimez solidement la machine.

# *Pendant l'utilisation*

# Consignes de sécurité pendant l'utilisation

## Consignes de sécurité générales

- Le propriétaire/l'utilisateur est responsable des accidents pouvant entraîner des dommages corporels ou matériels et peut les prévenir.
- Portez des vêtements appropriés, y compris une protection oculaire, un pantalon, des chaussures solides à semelle antidérapante et des protecteurs d'oreilles. Attachez les cheveux longs, rentrez ou attachez les vêtements amples, et ne portez pas de bijoux pendants.
- Accordez toute votre attention à l'utilisation de la machine. Ne faites rien d'autre qui puisse vous distraire, au risque de causer des dommages corporels ou matériels.
- N'utilisez pas la machine si vous êtes fatigué, malade ou sous l'emprise de l'alcool, de drogues ou de médicaments. Tenez tout le monde, en particulier les jeunes enfants, à l'écart de la zone de travail. Coupez le moteur si quelqu'un entre dans la zone de travail.
- Ne faites pas tourner le moteur dans un local fermé où les gaz d'échappement risquent de s'accumuler.
- N'utilisez la machine que si la visibilité est suffisante et les conditions météorologiques favorables. N'utilisez pas la machine si la foudre menace.
- Avant de mettre le moteur en marche, débrayez l'entraînement des lames, mettez la transmission au point mort et serrez le frein de stationnement.
- Méfiez-vous des trous, ornières, bosses, rochers ou autres obstacles cachés. Les irrégularités de terrain peuvent vous faire déraper et entraîner votre chute.
- Soyez particulièrement prudent à l'approche de tournants sans visibilité, de buissons, d'arbres ou d'autres objets susceptibles de masquer la vue.
- Tenez-vous toujours derrière le guidon pour mettre la machine en marche et pour travailler.
- Assurez-vous que le bac à herbe est place pendant la tonte. Coupez le moteur avant de vider le bac à herbe.
- Ne laissez jamais la machine en marche sans surveillance.
- Ne touchez pas le moteur, le silencieux ou le tuyau d'échappement si le moteur tourne ou vient de s'arrêter, car vous risquez de vous brûler.
- Coupez le moteur et débrayez l'unité de coupe dans les cas suivants :
  - Avant de faire le plein de carburant.
  - Avant de dégager des obstructions.
  - Avant de retirer le bac à herbe.
  - Avant d'inspecter, de nettoyer ou de faire l'entretien de l'unité de coupe.
  - Après avoir heurté un obstacle ou si des vibrations inhabituelles se produisent. Recherchez et réparez les dommages éventuels des unités de coupe avant de redémarrer et d'utiliser la machine.
  - Avant de quitter la position d'utilisation
- Désengagez l'entraînement de l'unité de coupe quand vous transportez la machine ou qu'elle ne sert pas.
- Méfiez-vous de la circulation près des routes et quand vous les traversez.
- Arrêtez les lames quand vous ne tondez pas.
- Ne modifiez pas le réglage du régulateur et ne faites pas tourner le moteur à un régime excessif. Un régime moteur excessif peut augmenter les risques d'accidents et de blessures.
- Utilisez uniquement les accessoires et équipements agréés par The Toro® Company.

## Consignes de sécurité pour l'utilisation sur des pentes

- Les pentes augmentent significativement les risques de perte de contrôle et de retournement de la machine pouvant entraîner des accidents graves, voire mortels. L'utilisateur est responsable de la sécurité d'utilisation de la machine sur les pentes. L'utilisation de la machine sur une pente, quelle qu'elle soit, demande une attention particulière.
- Vous devez évaluer l'état du terrain, l'étudier et le baliser pour déterminer si la pente permet d'utiliser la machine sans risque. Faites toujours preuve de bon sens et de discernement quand vous réalisez cette étude.
- Lisez les instructions relatives à l'utilisation de la machine sur les pentes dans le Manuel de l'utilisateur pour déterminer si les conditions d'utilisation existantes et le site se prêtent à l'utilisation de la machine. Les variations de terrain peuvent modifier le fonctionnement de la machine sur les pentes.
  - Évitez de démarrer, de vous arrêter ou de tourner sur les pentes. Évitez de changer soudainement de vitesse ou de direction. Tournez lentement et graduellement.

– N'utilisez pas la machine si la motricité, la direction ou la stabilité peuvent être compromises.

– Enlevez ou balisez les obstacles tels que fossés, trous, ornières, bosses, rochers ou autres dangers cachés. L'herbe haute peut masquer les accidents du terrain. Les irrégularités du terrain peuvent provoquer le retournement de la machine.

– Tenez compte du fait que la motricité de la machine peut être réduite sur l'herbe humide, en travers des pentes ou dans les descentes. La perte de motricité peut faire patiner la machine et entraîner la perte du freinage et de la direction.

– Faites preuve de la plus grande prudence lorsque vous utilisez la machine près de fortes dénivellations, de fossés, de berges, d'étendues d'eau ou autres dangers. La machine pourrait se retourner brusquement si une roue passe par-dessus une dénivellation quelconque et se retrouve dans le vide, ou si un bord s'effondre. Établissez une zone de sécurité entre la machine et tout danger potentiel.

– Identifiez les dangers potentiels depuis le bas de la pente.

# Démarrage du moteur

**Remarque:** Pour les illustrations et les descriptions des commandes mentionnées dans cette section, voir Commandes (page 13).

**Remarque:** Vérifiez que le fil est branché à la bougie.

1. Vérifiez que les leviers de commande de déplacement et du cylindre sont en position DÉSENGAGÉE.

   **Remarque:** Le moteur ne peut pas démarrer si le levier de commande de déplacement est en position ENGAGÉE.

2. Vérifiez que le robinet d'arrivée de carburant est ouvert.
3. Placez la commande marche/arrêt en position MARCHE.
4. Amenez la commande d'accélérateur en position HAUT RÉGIME.
5. Placez la commande de starter à mi-course, entre les positions STARTER et MARCHE, pour démarrer le moteur à froid.

   **Remarque:** Le starter n'est pas toujours nécessaire pour démarrer un moteur chaud.

6. Tirez sur la poignée du lanceur jusqu'à ce que vous sentiez une résistance, puis tirez vigoureusement pour démarrer le moteur.

   ***Important:*** **Ne tirez pas le lanceur au maximum et ne le lâchez pas brusquement quand il est tiré, car le cordon pourrait se rompre ou le mécanisme être endommagé.**

7. Placez la commande de starter en position MARCHE quand le moteur est chaud.

# Arrêt du moteur

1. Amenez les leviers de commande de déplacement et d'entraînement du cylindre en position DÉSENGAGÉE.
2. Amenez la commande d'accélérateur en position BAS RÉGIME.
3. Placez la commande marche/arrêt en position ARRÊT.
4. Fermez le robinet d'arrivée de carburant avant de transporter ou de remiser la machine

# Désengagement de la transmission

Si la machine tombe en panne alors que le frein de moteur est serré, vous pouvez désengager le tambour de la transmission afin de pouvoir manœuvrer la machine.

1. Dans l'angle arrière droit de la machine, localisez le levier d'engagement/désengagement de la transmission aux roues, près du tambour d'entraînement (Figure 30).

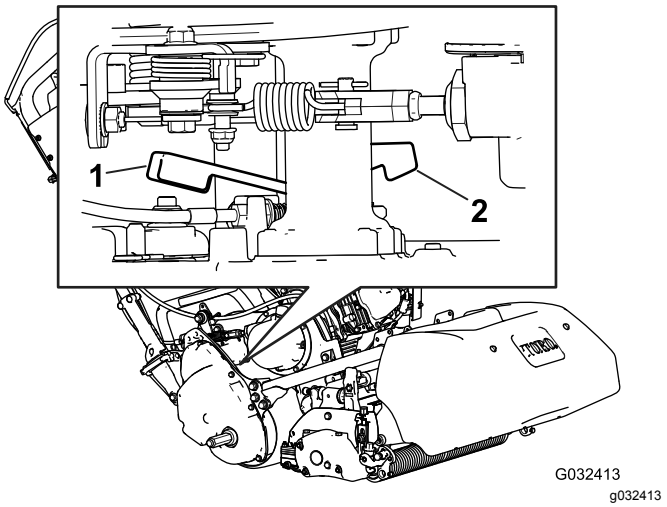


**Figure 30**

1. Levier d'engagement/désengagement de déplacement - position engagée
2. Levier d'engagement/désengagement de déplacement - position désengagée

2. Tournez le levier vers l'arrière pour désengager la transmission du tambour.

   ***Important:*** **Le levier étant rappelé par ressort, poussez-le par l'avant pour éviter qu'il ne vienne heurter votre main.**

3. Déplacez la machine selon les besoins.

   ***Important:*** **Dans la mesure du possible, ne remorquez pas la machine. Si le remorquage de la machine s'avère absolument nécessaire, ne dépassez pas 4,8 km/h et débrayez toujours la transmission du tambour. Vous risquez d'endommager la machine, et notamment les composants électriques si vous ne respectez pas ces consignes.**

4. Quand vous avez fini, tournez le levier vers l'avant pour engager la transmission sur le tambour.

**Remarque:** Le frein de service reste opérationnel quand la transmission est désengagée du tambour.

# Conseils d'utilisation

***Important:*** **L'herbe coupée tient lieu de lubrifiant pendant la tonte. L'unité de coupe peut être endommagée si elle fonctionne trop longtemps sans herbe coupée.**

- Travaillez en faisant des allers et retours en ligne droite dans le sens transversal.
- Évitez de tondre en rond ou de faire tourner la machine sur le green car vous risquez d'abîmer la surface.
- Faites demi-tour en dehors du green en soulevant le cylindre de coupe (appuyez sur le guidon) et en pivotant sur le tambour de déplacement.
- Travaillez à un rythme normal. Vous précipiter ne vous fera gagner que peu de temps et vous obtiendrez une coupe de mauvaise qualité.
- Pour vous aider à travailler en ligne droite sur le green et à maintenir la machine à égale distance du bord de la passe précédente, servez-vous des bandes d'alignement sur le dessus du bac à herbe (Figure 31).

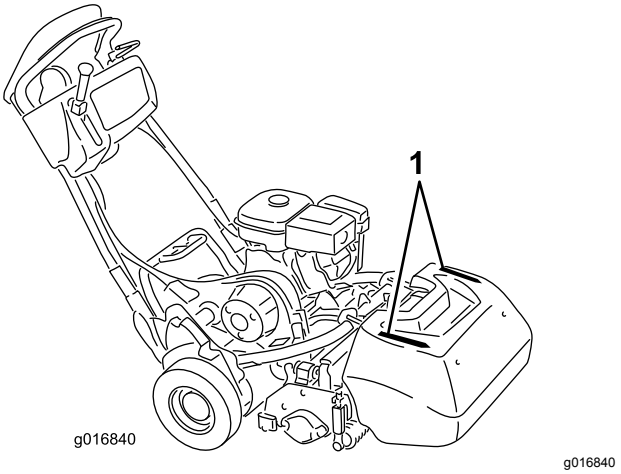


**Figure 31**

1. Bandes d'alignement

## Utilisation de la machine dans des conditions de faible luminosité

Utilisez le kit d'éclairage à LED sur la machine quand la luminosité est faible ; contactez votre concessionnaire Toro agréé.

***Important:*** **N'utilisez pas d'autres systèmes d'éclairage pour cette machine car ils ne fonctionneront correctement avec l'alimentation CA du moteur.**

## Utilisation des commandes pendant la tonte

1. Démarrez le moteur, réduisez le régime moteur, appuyez sur le guidon pour lever l'unité de coupe, appuyez sur la commande de présence de l'utilisateur, amenez les leviers de commande de déplacement et d'engagement du cylindre en position AVANT (transport) et transportez la machine à la lisière du green (Figure 32).
2. Placez le levier à la position POINT MORT (Figure 32).

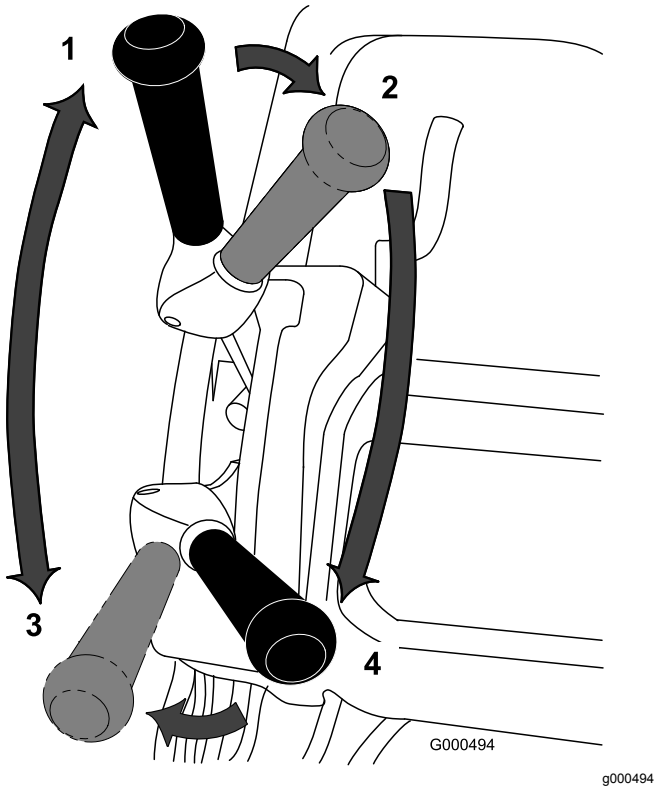


g000494

**Figure 32**

Positions des leviers de commande de déplacement et du cylindre

1. POINT MORT
2. Déplacement – POINT MORT et commande du cylindre – DÉSENGAGÉ
3. Déplacement – MARCHE AVANT (transport)
4. Déplacement – MARCHE AVANT et commande du cylindre – ENGAGÉE

3. Amenez le levier de commande de déplacement à la position POINT MORT et le levier de commande du cylindre à la position DÉSENGAGÉE (Figure 32).
4. Amenez le levier de commande de déplacement en position AVANT et le levier de commande du cylindre en position ENGAGÉE (Figure 32), augmentez le régime moteur jusqu'à ce que la machine se déplace à la vitesse voulue, puis conduisez la machine jusqu'au green, abaissez l'unité de coupe au sol et commencez à tondre.

## Utilisation des commandes après la tonte

1. Quittez le green, ramenez les leviers de commande de déplacement et du cylindre en position DÉSENGAGÉE et arrêtez le moteur.
2. Videz le bac à herbe, remettez-le en place et transportez la machine jusqu'au lieu de remisage.

# *Après l'utilisation*

# Consignes de sécurité après l'utilisation

## Consignes de sécurité générales

- Après la tonte, réduisez l'ouverture du papillon avant de couper le moteur, puis coupez l'arrivée de carburant si le moteur est équipé d'un robinet d'arrivée de carburant.
- Pour éviter les risques d'incendie, enlevez les brins d'herbe et autres débris qui sont agglomérés sur la machine. Nettoyez les coulées éventuelles d'huile ou de carburant.

# Transport de la machine

Après la tonte, transportez la machine hors du lieu de travail ; voir Transport de la machine au moyen des roues de transport (page 23) ou Transport de la machine sur une remorque (page 23).

# Entretien

**⚠ ATTENTION**

**Un mauvais entretien de la machine peut entraîner une défaillance prématurée des divers systèmes et vous blesser ou blesser les personnes à proximité.**

**Maintenez la machine bien entretenue et en bon état de marche, conformément aux instructions du présent manuel.**

**Remarque:** Les côtés gauche et droit de la machine sont déterminés d'après la position d'utilisation normale.

***Important:*** **Ne basculez pas la machine de plus de 25°. Si vous la basculez de plus de 25°, de l'huile s'écoulera dans la chambre de combustion et/ou du carburant fuira par le bouchon du réservoir de carburant.**

***Important:*** **Reportez-vous au manuel du propriétaire du moteur pour toutes procédures d'entretien supplémentaires.**

**Remarque:** Téléchargez gratuitement une copie du schéma électrique ou hydraulique en vous rendant sur www.Toro.com et en cherchant votre machine sous le lien Manuels sur la page d'accueil.

**⚠ PRUDENCE**

**Si vous laissez la clé dans le commutateur d'allumage, quelqu'un pourrait mettre le moteur en marche accidentellement et vous blesser gravement, ainsi que toute personne à proximité.**

**Avant tout entretien, retirez la clé de contact et débranchez les fils des bougies. Éloignez les fils pour éviter tout contact accidentel avec les bougies.**

# Programme d'entretien recommandé

| Périodicité d'entretien | Procédure d'entretien |
|---|---|
| Après les 20 premières heures de fonctionnement | • Vidangez l'huile moteur.<br>• Nettoyez la crépine du réservoir de carburant. |
| À chaque utilisation ou une fois par jour | • Contrôlez le fonctionnement des contacteurs de sécurité.<br>• Contrôle du niveau d'huile moteur. |
| Toutes les 50 heures | • Vidangez l'huile moteur (plus fréquemment s'il y a beaucoup de saleté ou de poussière).<br>• Nettoyez le filtre à air (plus fréquemment si vous travaillez dans un environnement sale ou poussiéreux). |
| Toutes les 100 heures | • Remplacez l'élément en papier du filtre à air (plus fréquemment s'il y a beaucoup de poussière ou de saleté).<br>• Contrôlez la bougie.<br>• Nettoyez la crépine du réservoir de carburant. |
| Toutes les 500 heures | • Remplacez l'huile d'embrayage par du liquide pour transmission automatique Mobil ATF D/M (Toro réf. 505–136). |
| Toutes les 1000 heures | • Remplacez la conduite d'alimentation.<br>• Remplacez le tuyau de reniflard.<br>• Contrôlez la courroie d'entraînement de cylindre.<br>• Contrôlez les courroies de transmission aux roues.<br>• Contrôlez les roulements de la transmission. |

# Liste de contrôle pour l'entretien journalier

***Important:*** **Copiez cette page pour pouvoir vous en servir régulièrement.**

| **Entretiens à effectuer** | **Pour la semaine du :** | | | | | | |
|---|---|---|---|---|---|---|---|
| | **Lun.** | **Mar.** | **Mer.** | **Jeu.** | **Ven.** | **Sam.** | **Dim.** |
| Vérifiez le fonctionnement du système de sécurité. | | | | | | | |
| Vérifiez le fonctionnement du frein de stationnement. | | | | | | | |
| Vérifiez que les articulations fonctionnent librement. | | | | | | | |
| Contrôlez le niveau de carburant. | | | | | | | |
| Contrôlez le niveau d'huile moteur. | | | | | | | |
| Contrôlez le filtre à air. | | | | | | | |
| Nettoyez les ailettes de refroidissement du moteur. | | | | | | | |
| Vérifiez les bruits anormaux en provenance du moteur. | | | | | | | |
| Vérifiez les bruits de fonctionnement anormaux. | | | | | | | |
| Vérifiez le réglage cylindre/contre-lame. | | | | | | | |
| Vérifiez le réglage de la hauteur de coupe. | | | | | | | |
| Retouchez les peintures endommagées. | | | | | | | |

| Notes concernant les problèmes constatés | | |
|---|---|---|
| Contrôle effectué par : | | |
| Point contrôlé | Date | Information |
| | | |
| | | |
| | | |
| | | |
| | | |
| | | |
| | | |
| | | |

# *Procédures avant l'entretien*

## Consignes de sécurité avant l'entretien

- Désengagez toutes les commandes et l'unité de coupe, serrez le frein de stationnement, coupez le moteur et débranchez le fil de la bougie. Attendez l'arrêt complet de toutes les pièces mobiles avant de régler, de nettoyer ou de réparer la machine.
- S'il faut mettre le moteur en marche pour effectuer un réglage, n'approchez pas les mains, les pieds et autres parties du corps ni les vêtements de l'unité de coupe, des accessoires et des pièces mobiles. Ne laissez approcher personne.
- Maintenez toutes les pièces en bon état de marche et tous les raccords hydrauliques bien serrés. Remplacez toutes les pièces et tous les autocollants usés, endommagés ou manquants. Gardez toutes les fixations bien serrées pour garantir l'utilisation sûre de la machine.
- Vérifiez fréquemment les composants du bac à herbe et remplacez-les au besoin.
- Pour éviter les risques d'incendie, enlevez les débris d'herbe coupée et autres agglomérés sur l'unité de de coupe, les dispositifs d'entraînement, les silencieux, les grilles de refroidissement et le moteur. Nettoyez les coulées éventuelles d'huile ou de carburant.
- Libérez la pression emmagasinée dans les composants avec précaution.
- Remplacez les silencieux défectueux.
- Si la machine nécessite une réparation importante ou si vous avez besoin de renseignements, contactez un distributeur Toro agréé.
- Pour garantir un rendement optimal et la sécurité continue de la machine, utilisez uniquement des pièces de rechange et accessoires Toro d'origine. Les pièces de rechange et accessoires provenant d'autres constructeurs peuvent être dangereux, et leur utilisation risque d'annuler la garantie de la machine.

# Entretien du moteur

## Sécurité du moteur

- Le carburant est inflammable et explosif, et peut causer des blessures.
- Vérifiez régulièrement que toutes les conduites d'alimentation sont bien serrées et en bon état. Serrez-les ou réparez-les au besoin.
- Du carburant peut s'échapper lorsque la machine est basculée sur le côté. Ne basculez pas la machine de plus de 25°. Si du carburant entre en contact avec le bouchon du réservoir, remplacez le bouchon.
- Laissez tourner le moteur jusqu'à ce qu'il s'arrête faute de carburant ou vidangez le reste de carburant avec une pompe manuelle, jamais avec un siphon. Si vous devez vidanger le réservoir de carburant, faites-le toujours à l'extérieur.

## Vidange et contrôle du niveau d'huile moteur

Versez environ 0,6 l d'huile moteur de viscosité correcte dans le carter avant de démarrer le moteur. Le moteur utilise une huile détergente de haute qualité de classe de service API (American Petroleum Institute) SE ou mieux. Choisissez la viscosité d'huile correcte en fonction de la température ambiante. La Figure 33 représente les viscosités préconisées en fonction des températures.

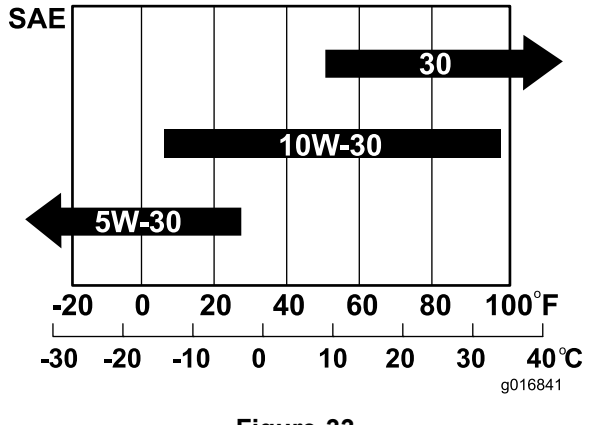


g016841

**Figure 33**

**Remarque:** Les huiles multigrades (5W-20, 10W-30 et 10W-40) accroissent la consommation d'huile. Contrôlez le niveau d'huile moteur plus fréquemment si vous utilisez ce type d'huile.

## Contrôle du niveau d'huile moteur

**Périodicité des entretiens:** À chaque utilisation ou une fois par jour

Le meilleur moment pour contrôler le niveau d'huile moteur est quand le moteur est froid ou avant de démarrer le moteur en début de journée. Si vous avez déjà fait tourner le moteur, attendez au moins 10 minutes que l'huile retourne dans le carter avant de vérifier le niveau d'huile moteur.

1. Déposez les roues de transport (si elles sont montées).
2. Positionnez la machine de sorte que le moteur soit de niveau et nettoyez la surface autour de la jauge d'huile (Figure 34).

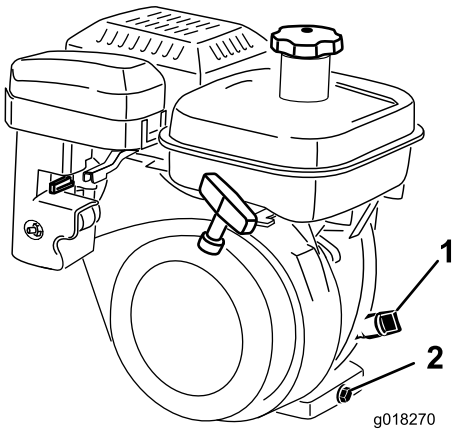


g018270

**Figure 34**

1. Jauge de niveau d'huile 2. Bouchon de vidange

3. Dévissez la jauge de niveau d'huile et retirez-la (Figure 34).
4. Essuyez la jauge puis remettez-la dans l'orifice de remplissage, sans la visser.
5. Sortez de nouveau la jauge et vérifiez le niveau d'huile.
6. Si le niveau est trop bas, ajoutez juste assez d'huile pour le faire monter entre les repères « H » et « L » sur la jauge (Figure 35). Vérifiez le niveau d'huile.

***Important:*** **Ne remplissez pas le carter moteur excessivement.**

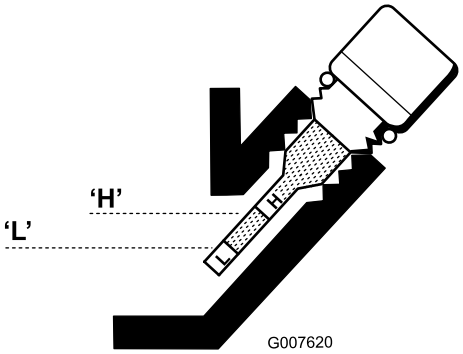


g007620

**Figure 35**

7. Remettez la jauge en place et essuyez toute huile éventuellement répandue.

## Vidange de l'huile moteur

**Périodicité des entretiens:** Après les 20 premières heures de fonctionnement

Toutes les 50 heures

1. Mettez le moteur en marche et laissez-le tourner pendant quelques minutes pour réchauffer l'huile.
2. Placez un bac de vidange sous le bouchon de vidange à l'arrière de la machine (Figure 34). Desserrez le bouchon de vidange.
3. Appuyez sur le guidon pour faire basculer la machine et le moteur en arrière et faciliter ainsi la vidange de l'huile dans le bac.

   ***Important:*** **Ne basculez pas la machine de plus de 25°. Si vous basculez la machine de plus de 25° de l'huile s'écoulera dans la chambre de combustion et/ou du carburant fuira par le bouchon du réservoir de carburant.**
4. Remettez le bouchon de vidange et faites le plein du carter moteur avec l'huile spécifiée.
5. Serrez le bouchon de vidange à un couple de 20 à 23 N·m.
6. Essuyez l'huile éventuellement répandue.
7. Débarrassez-vous de l'huile usagée conformément à la réglementation. Recyclez-la en conformité avec la réglementation locale.

# Entretien du filtre à air

**Périodicité des entretiens:** Toutes les 50 heures

1. Vérifiez que le fil de la bougie est débranché.
2. Enlevez l'écrou à oreilles qui fixe le couvercle du filtre à air et déposez le couvercle.
3. Nettoyez le couvercle (Figure 36 et Figure 37).

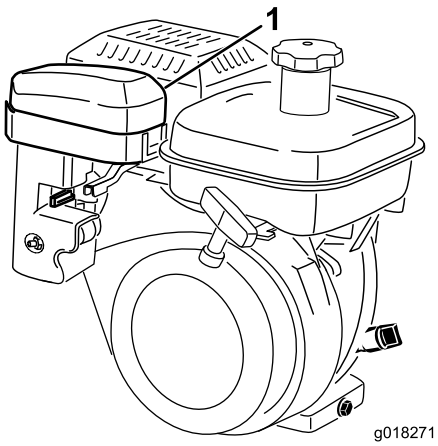


g018271

**Figure 36**

1. Couvercle du filtre à air

4. Si l'élément en mousse est encrassé, sortez-le de l'élément en papier (Figure 37) ; nettoyez-le comme suit.
   A. Lavez l'élément en mousse dans de l'eau chaude additionnée de savon liquide. Pressez l'élément pour éliminer la saleté, mais ne le tordez pas pour ne pas déchirer la mousse.
   B. Séchez l'élément en mousse en l'enveloppant dans un chiffon propre. Pressez le chiffon pour sécher l'élément, mais ne le tordez pas pour éviter de déchirer la mousse.
   C. Imbibez l'élément d'huile moteur propre. Pressez l'élément pour éliminer l'excédent d'huile et bien la répartir.

      **Remarque:** Il faut que l'élément en mousse soit humecté d'huile.

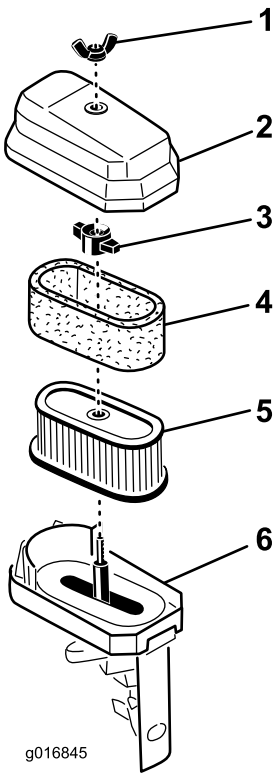


**Figure 37**

1. Écrou à oreilles
2. Couvercle du filtre à air
3. Écrou à oreilles
4. Élément en mousse
5. Élément en papier
6. Base du filtre à air

5. Vérifiez l'état de l'élément en papier. Nettoyez-le en le tapotant légèrement ou remplacez-le au besoin.

   ***Important:*** **Ne nettoyez pas l'élément en papier à l'air comprimé.**

6. Reposez l'élément en mousse, l'élément en papier et le couvercle du filtre à air.

   ***Important:*** **Ne faites pas tourner le moteur sans le filtre à air, sous peine d'user et d'endommager gravement le moteur.**

# Entretien de la bougie

**Périodicité des entretiens:** Toutes les 100 heures

Utilisez une bougie NGK BR6HS ou équivalente. Réglez l'écartement des électrodes entre 0,6 et 0,7 mm.

1. Débranchez le fil moulé de la bougie (Figure 38).

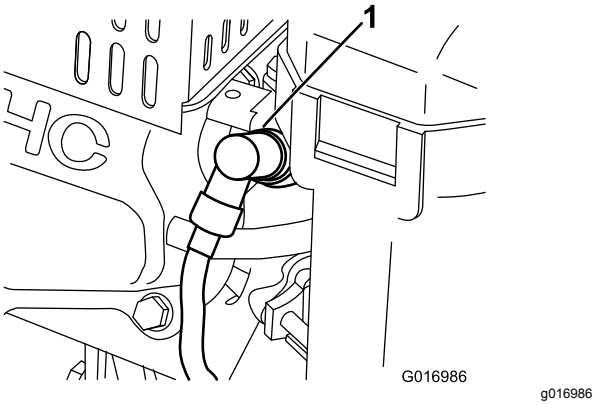


**Figure 38**

1. Fil de bougie

2. Nettoyez la surface autour de la bougie, puis déposez-la de la culasse.

   ***Important:*** **Remplacez la bougie si elle est fissurée, calaminée ou encrassée. Ne nettoyez pas les électrodes des bougies avec un jet de sable, un grattoir ou une brosse métallique, car les particules détachées pourraient tomber dans le cylindre et endommager le moteur.**

3. Réglez l'écartement des électrodes entre 0,6 et 0,7 mm, comme montré à la (Figure 39). Posez la bougie avec l'écartement correct et serrez-la fermement à 23 N·m

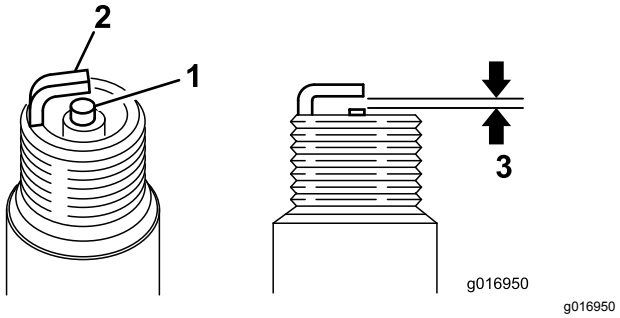


**Figure 39**

1. Bec isolant d'électrode centrale
2. Électrode latérale
3. Écartement – 0,6 à 0,7 mm

# Entretien du système d'alimentation

## Nettoyage de la crépine du réservoir de carburant

**Périodicité des entretiens:** Après les 20 premières heures de fonctionnement

Toutes les 100 heures/Chaque mois (la première échéance prévalant)

1. Dévissez et retirez le bouchon du réservoir de carburant (Figure 40).

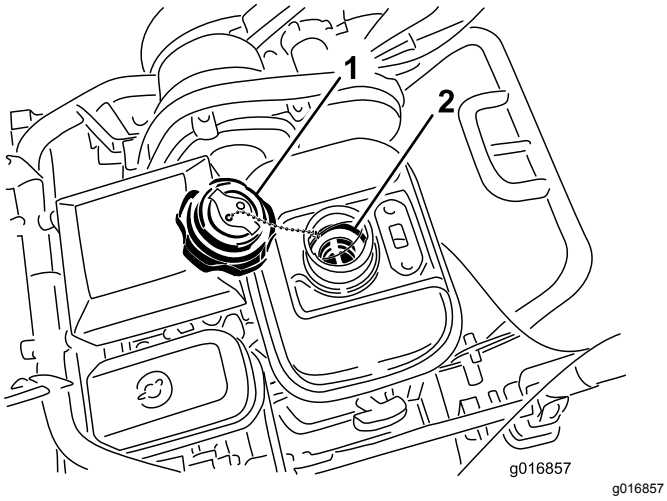


**Figure 40**

1. Bouchon du réservoir de carburant
2. Crépine du réservoir de carburant

2. Déposez la crépine située à l'intérieur du réservoir de carburant.
3. Nettoyez la crépine dans du carburant propre et reposez-la dans le réservoir.
4. Reposez le bouchon du réservoir de carburant.

## Remplacement de la conduite d'alimentation

**Périodicité des entretiens:** Toutes les 1000 heures

Si la conduite de carburant fuit, remplacez-la immédiatement.

## Remplacement du tuyau de reniflard

Si le tuyau de reniflard est endommagé, remplacez-le immédiatement.

# Entretien du système électrique

## Entretien du contacteur de sécurité de déplacement

Pour régler ou remplacer le contacteur de sécurité de déplacement, procédez comme suit.

1. Vérifiez que le moteur est arrêté.
2. Déposez le panneau de commande.
3. Engagez le levier de commande de déplacement.

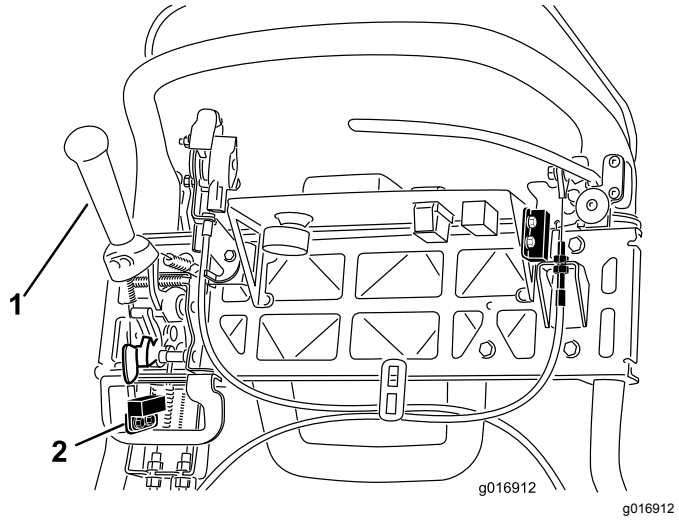


**Figure 41**

1. Levier de commande de déplacement
2. Contacteur de sécurité

4. Desserrez les fixations du contacteur de sécurité (Figure 41).
5. Placez une cale de 1,6 mm d'épaisseur entre le levier de commande de déplacement et le contacteur de sécurité (Figure 41).
6. Resserrez les fixations du contacteur de sécurité.
7. Engagez le levier de commande de déplacement et vérifiez l'écart. La plage de fonctionnement normale se situe entre 0,76 et 3,05 mm. En gardant le levier de commande de déplacement engagé, vérifiez que le contacteur n'a plus de continuité. Remplacez le contacteur au besoin.

# Entretien du contacteur de sécurité de frein

1. Vérifiez que le moteur est arrêté.
2. Déposez le panneau de commande.
3. Serrez le frein de service et engagez le verrou du frein de stationnement.
4. Desserrez les fixations du contacteur de sécurité et déposez-les (Figure 42).

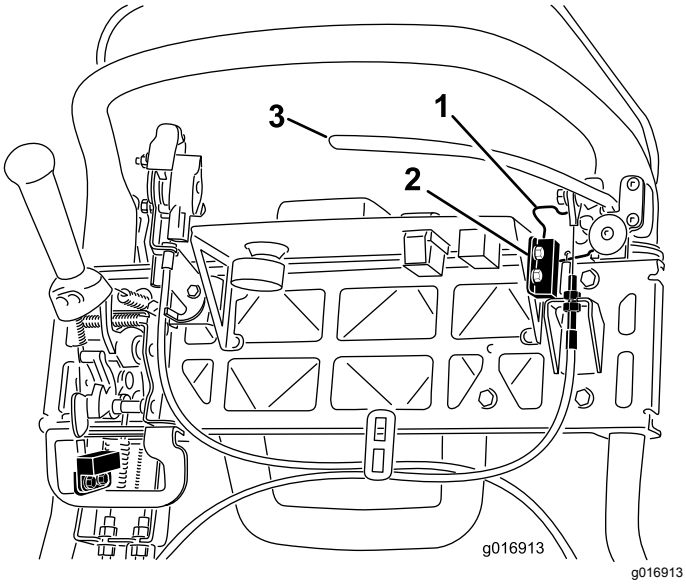


**Figure 42**

1. Verrou du frein de stationnement
2. Contacteur de sécurité
3. Levier de frein de service

5. Placez une cale de 1,6 mm d'épaisseur entre le verrou du frein de stationnement et le contacteur de sécurité (Figure 42 ).
6. Montez et resserrez les fixations du contacteur de sécurité. Contrôlez l'écartement. Le verrou ne doit pas toucher le contacteur.
7. Engagez le levier de frein et tournez le verrou. Vérifiez que le contacteur n'a plus de continuité. Remplacez le contacteur au besoin.

# *Entretien des freins*

# Réglage du frein de service/stationnement

Si le frein de service/stationnement glisse lorsqu'il est actionné, réglez le câble comme suit :

1. Placez le levier du frein de service/frein de stationnement en position DESSERRÉ.
2. Déposez le panneau de commande.
3. Pour accroître la tension du câble, desserrez l'écrou de blocage supérieur et serrez l'écrou de blocage inférieur du câble (Figure 43) jusqu'à ce qu'il soit nécessaire d'exercer une force de 156 N sur la poignée du levier de frein pour débloquer le verrou du frein de stationnement.

   ***Important:*** **Ne tendez pas excessivement le câble, sinon la bande du frein risque de frotter en permanence.**

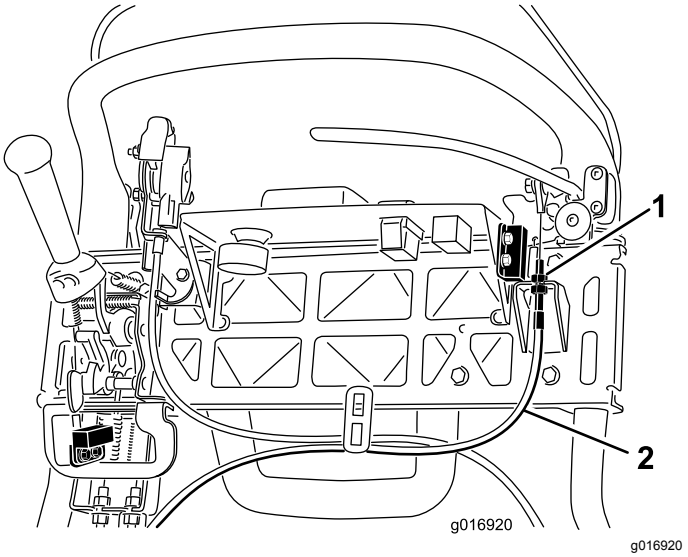


**Figure 43**

1. Écrous de blocage
2. Câble du frein de stationnement

# Entretien des courroies

## Contrôle de la courroie d'entraînement de cylindre

**Périodicité des entretiens:** Toutes les 1000 heures

1. Coupez le moteur et enlevez la clé.
2. Desserrez le boulon à embase qui fixe le couvercle de la courroie et déposez le couvercle pour exposer la courroie (Figure 44).

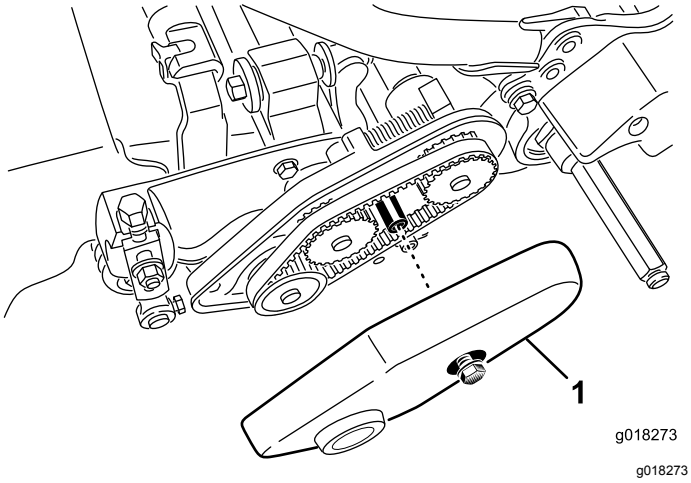


g018273

**Figure 44**

1. Couvercle de courroie

3. Procédez comme suit pour régler la tension de la courroie :
   A. Desserrez l'écrou de fixation du logement de roulement (Figure 45).

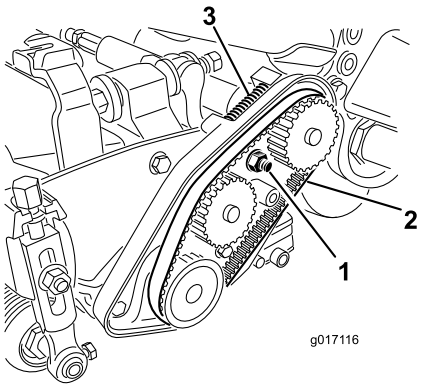


g017116

**Figure 45**

1. Écrou de fixation du logement de roulement
2. Courroie d'entraînement du cylindre
3. Ressort de compression

   B. À l'aide d'une clé de 16 mm, tournez le logement de roulement pour vérifier qu'il bouge librement.
   C. Enlevez les débris présents dans le compartiment de la courroie et autour du ressort de compression (Figure 45).
   D. Vérifiez que le ressort de compression applique la tension correcte sur la courroie.
   E. Serrez l'écrou de fixation du logement de roulement.
   F. Reposez le protège-courroie.

## Inspection visuelle de l'embrayage du cylindre

Retirez l'obturateur en caoutchouc (Figure 46) qui occupe le trou à l'avant de la transmission pour pouvoir observer l'embrayage du cylindre quand vous effectuez les réglages.

***Important:*** **Remettez l'obturateur en place lorsque vous avez terminé pour éviter que de l'eau et des débris ne contaminent l'embrayage.**

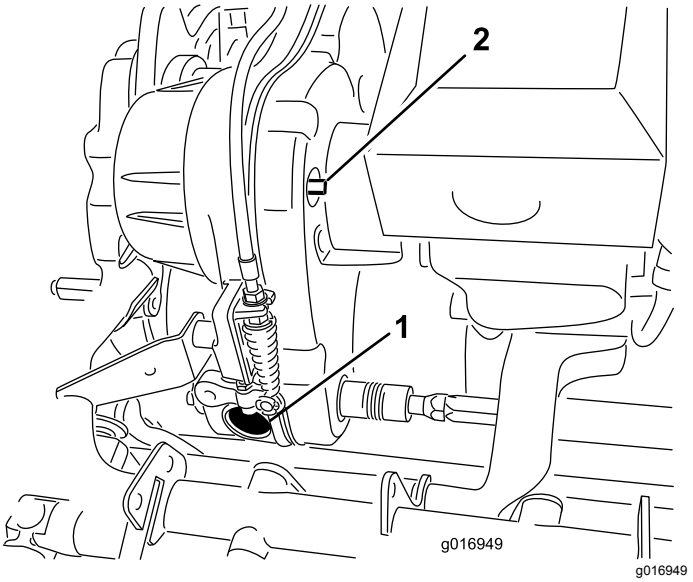


g016949

**Figure 46**

1. Obturateur en caoutchouc
2. Arbre d'engagement/désengagement

# Engagement/désengagement du tendeur de la courroie de transmission

La courroie de transmission est tendue par une poulie rappelée par ressort. Si vous devez engager ou désengager le tendeur de courroie, utilisez une clé de 3/8 pouce pour tourner l'arbre d'engagement/désengagement (Figure 46) à la position voulue. Tournez l'arbre de 1/4 de tour (90°) dans le sens horaire pour désengager la poulie de tension de la courroie (Figure 47).

**Remarque:** Vous devez désengager la tension de la courroie avant de déposer le couvercle de la transmission

**Remarque:** La courroie de transmission est correctement tendue quand les repères d'alignement sur le couvercle de la transmission et ceux de l'arbre d'engagement sont alignés.

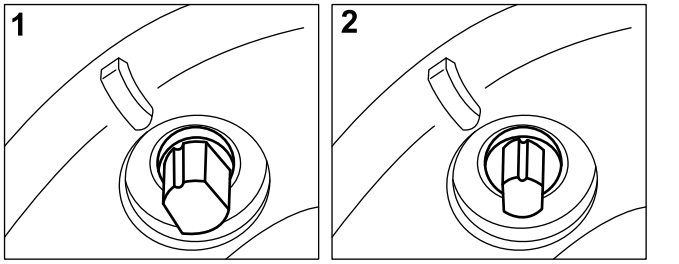


**Figure 47**

1. ENGAGÉ
2. DÉSENGAGÉE

# *Entretien des commandes*

## Réglage de la transmission aux roues

Un réglage est nécessaire si la transmission aux roues ne s'engage pas ou patine pendant le fonctionnement.

1. Amenez le levier de commande de déplacement en position ENGAGÉE.
2. Mesurez la distance entre la goupille et l'extrémité du ressort de commande de déplacement (Figure 48) ; si elle n'est pas comprise entre 7,3 et 7,6 cm, réglez l'embrayage en procédant comme expliqué ci-après.

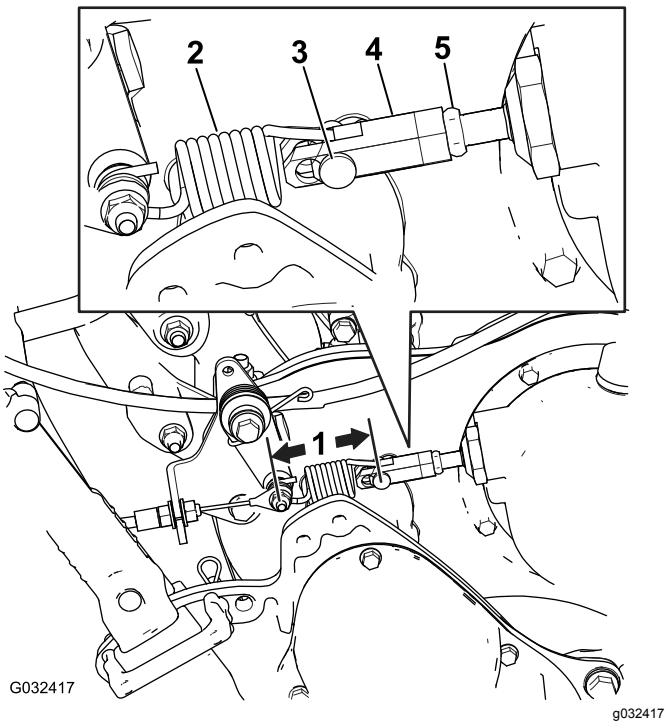


**Figure 48**

1. Mesurez cette distance (elle doit être comprise entre 7,3 et 7,6 cm).
2. Ressort de commande de déplacement
3. Axe de chape
4. Tendeur
5. Écrou de blocage

A. Désengagez le levier de commande de déplacement.

B. Desserrez l'écrou de blocage sur le tendeur et retirez l'axe de chape, en détachant le ressort du tendeur (Figure 48).

C. Tournez le tendeur dans un sens ou dans l'autre pour modifier la longueur au besoin.

D. Raccrochez le tendeur au ressort avec l'axe de chape.

E. Amenez le levier de commande de déplacement en position ENGAGÉE.

F. Mesurez la distance entre la goupille et l'extrémité du ressort de commande de déplacement (Figure 48) ; répétez les opérations A à F jusqu'à ce qu'elle soit comprise entre 7,3 et 7,6 cm.

# Réglage de la commande du cylindre

Si la commande du cylindre ne s'engage pas correctement, un réglage est nécessaire.

1. Vérifiez que la commande du cylindre est désengagée.
2. Au niveau de la traversée de la transmission, réglez le câble de commande du cylindre (Figure 49) pour obtenir une longueur de ressort de 70,6 à 72,4 mm.

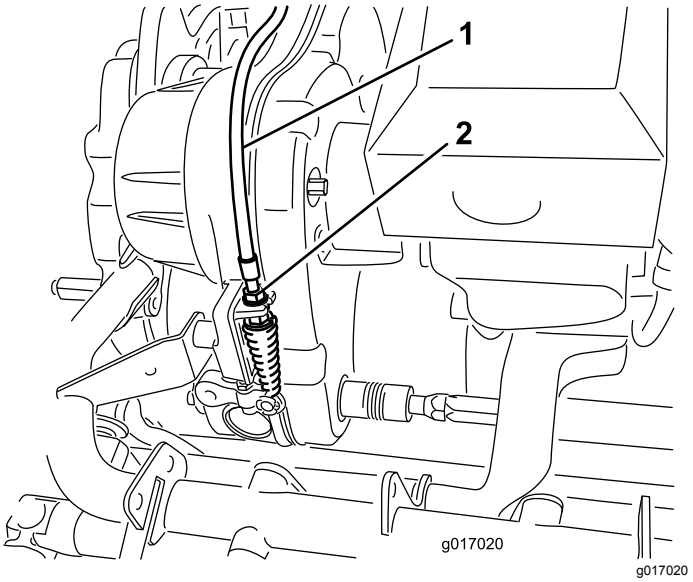


**Figure 49**

1. Câble de commande de cylindre
2. Écrous de blocage

3. Au niveau de la traversée du panneau de commande, desserrez le câble de commande du cylindre pour détendre le câble (Figure 50).

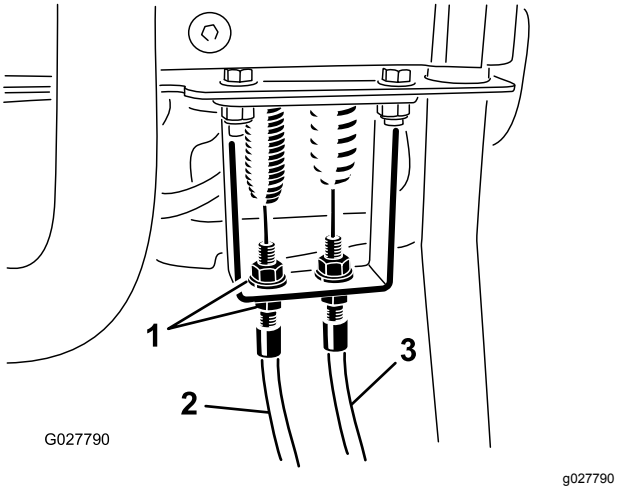


**Figure 50**

1. Écrous de blocage
2. Câble de commande de déplacement
3. Câble de commande de cylindre

4. Au niveau de la traversée du panneau de commande, serrez le câble de commande du cylindre de sorte à supprimer le mou sans étendre le ressort.
5. Contrôlez le fonctionnement comme suit :
   - Vérifiez que la denture de l'embrayage du cylindre se désengage quand l'embrayage est relâché et qu'elle n'arrive pas en butée quand le cylindre est engagé.

     **Remarque:** Retirez l'obturateur en caoutchouc (Figure 46) qui occupe le trou à l'avant de la transmission pour observer l'embrayage.
   - Le temps d'arrêt du cylindre doit être inférieur à 7 secondes une fois que l'écartement entre le cylindre et la contre-lame est réglé correctement.
   - Reportez-vous au *Manuel d'entretien* ou adressez-vous à votre distributeur Toro agréé pour plus d'information.

# Remisage

## Consignes de sécurité pour le remisage

- Ne remisez jamais la machine ni les bidons de carburant à proximité d'une flamme nue, d'une source d'étincelles ou d'une veilleuse, telle celle d'un chauffe-eau ou d'autres appareils.
- Laissez refroidir le moteur avant de ranger la machine dans un local fermé.

## Remisage de la machine

1. Débarrassez l'extérieur de la machine, et surtout le moteur, des déchets d'herbe coupée, des saletés et de la crasse en général. Éliminez les saletés et les débris d'herbe sèche éventuellement déposés sur les ailettes de la culasse et le carter de ventilateur.

   ***Important:*** **Vous pouvez laver la machine avec de l'eau et un détergent doux. N'utilisez pas de nettoyeur haute pression. N'utilisez pas une trop grande quantité d'eau, surtout près de la plaque du levier de sélection et du moteur.**

2. Si vous prévoyez de remiser la machine pendant une durée prolongée (plus de 1 mois), ajoutez un stabilisateur/conditionneur dans le réservoir de carburant.

   A. Faites tourner le moteur pendant 5 minutes pour faire circuler le carburant traité dans tout le circuit d'alimentation.

   B. Coupez le moteur, laissez-le refroidir et vidangez le réservoir de carburant, ou laissez tourner le moteur jusqu'à ce qu'il s'arrête faute de carburant.

   C. Remettez le moteur en marche et laissez-le tourner jusqu'à ce qu'il s'arrête. Remettez le moteur en marche, avec le starter en service, jusqu'à ce que le moteur ne démarre plus.

   D. Débranchez le fil de la bougie.

   E. Débarrassez-vous correctement du carburant. Recyclez-la en conformité avec la réglementation locale.

   **Remarque:** Ne conservez pas le carburant additionné de stabilisateur/conditionneur plus longtemps que recommandé par le fabricant du stabilisateur de carburant.

3. Contrôlez et resserrez tous les boulons, écrous et vis. Réparez ou remplacez toute pièce usée ou endommagée.

4. Peignez toutes les surfaces métalliques éraflées ou mises à nu. Une peinture pour retouches est disponible chez les concessionnaires Toro agréés.

5. Rangez la machine sur une surface plane et horizontale, dans un endroit propre et sec, comme un garage ou une remise. Couvrez la machine pour la protéger et la garder propre.

# Remarques:

# Remarques:

## Déclaration de confidentialité européenne

Les renseignements recueillis par Toro
Toro Warranty Company (Toro) respecte votre vie privée. Pour nous permettre de traiter votre réclamation au titre de la garantie et de vous contacter dans l'éventualité d'un rappel de produit, nous vous prions de nous communiquer certains renseignements personnels, soit directement soit par l'intermédiaire de votre société ou concessionnaire Toro local(e).

Le système de garantie de Toro est hébergé sur des serveurs situés aux États-Unis où la loi relative à la protection de la vie privée n'offre pas forcément la même protection que dans votre pays.

EN NOUS FOURNISSANT DES RENSEIGNEMENTS PERSONNELS, VOUS CONSENTEZ À CE QUE NOUS LES TRAITIONS COMME DÉCRIT DANS LE PRÉSENT AVIS DE CONFIDENTIALITÉ.

L'utilisation des renseignements par Toro
Toro peut utiliser vos renseignements personnels pour traiter vos réclamations au titre de la garantie et vous contacter dans l'éventualité d'un rappel de produit, ainsi que pour vous communiquer toute information nécessaire. Toro pourra partager les renseignements personnels que vous lui aurez communiqués avec les filiales, concessionnaires ou autres associés Toro en rapport avec ces activités. Nous ne vendrons vos renseignements personnels à aucune autre société. Nous nous réservons le droit de divulguer des renseignements personnels afin de satisfaire aux lois applicables et aux demandes des autorités concernées, pour assurer l'utilisation correcte de nos systèmes ou votre protection et celle d'autres usagers.

Conservation de vos renseignements personnels
Nous conserverons vos renseignements personnels uniquement pendant la durée nécessaire pour répondre aux fins pour lesquelles nous les avons collectés ou autres fins légitimes (comme la conformité réglementaire), ou conformément à la loi en vigueur.

Engagement de Toro relatif à la sécurité de vos renseignements personnels
Nous prenons toutes les précautions raisonnables pour protéger la sécurité de vos renseignements personnels. Nous prenons également les mesures nécessaires pour que vos renseignements personnels restent exacts et à jour.

Consultation et correction de vos renseignements personnels
Si vous souhaitez vérifier ou modifier vos renseignements personnels, veuillez nous contacter par courriel à legal@toro.com.

## Droit australien de la consommation

Les clients australiens trouveront les détails concernant le Droit australien de la consommation à l'intérieur de l'emballage ou auprès de leur concessionnaire Toro local.

# Proposition 65 de Californie – Information concernant cet avertissement

## En quoi consiste cet avertissement ?

Certains produits commercialisés présentent une étiquette d'avertissement semblable à ce qui suit :

**AVERTISSEMENT :** Cancer et troubles de la reproduction – www.p65Warnings.ca.gov.

## Qu’est-ce que la Proposition 65 ?

La Proposition 65 s'applique à toute société exerçant son activité en Californie, qui vend des produits en Californie ou qui fabrique des produits susceptibles d'être vendus ou importés en Californie. Elle stipule que le Gouverneur de Californie doit tenir et publier une liste des substances chimiques connues comme causant des cancers, malformations congénitales et/ou autres troubles de la reproduction. Cette liste, qui est mise à jour chaque année, comprend des centaines de substances chimiques présentes dans de nombreux objets du quotidien. La Proposition 65 a pour objet d'informer le public quant à l'exposition à ces substances chimiques.

La Proposition 65 n'interdit pas la vente de produits contenant ces substances chimiques, mais impose la présence d'avertissements sur tout produit concerné, sur son emballage ou sur la documentation fournie avec le produit. D’autre part, un avertissement de la Proposition 65 ne signifie pas qu’un produit est en infraction avec les normes ou exigences de sécurité du produit. D'ailleurs, le gouvernement californien a clairement indiqué qu'un avertissement de la Proposition 65 « n'est pas une décision réglementaire quant au caractère « sûr » ou « dangereux » d'un produit ». Bon nombre de ces substances chimiques sont utilisées dans des produits du quotidien depuis des années, sans aucun effet nocif documenté. Pour plus de renseignements, rendez-vous sur https://oag.ca.gov/prop65/faqs-view-all.

Un avertissement de la Proposition 65 signifie qu’une société a soit (1) évalué l’exposition et conclu qu’elle dépassait le « niveau ne posant aucun risque significatif » ; soit (2) choisi d’émettre un avertissement simplement sur la base de sa compréhension quant à la présence d’une substance chimique de la liste, sans tenter d’en évaluer l’exposition.

## Cette loi s’applique-t-elle de partout ?

Les avertissements de la Proposition 65 sont exigés uniquement en vertu de la loi californienne. Ces avertissements sont présents dans tout l'état de Californie, dans des environnements très variés, notamment mais pas uniquement les restaurants, magasins d'alimentations, hôtels, écoles et hôpitaux, et sur un vaste éventail de produits. En outre, certains détaillants en ligne et par correspondance fournissent des avertissements de la Proposition 65 sur leurs sites internet ou dans leurs catalogues.

## Comment les avertissements de Californie se comparent-ils aux limites fédérales ?

Les normes de la Proposition 65 sont souvent plus strictes que les normes fédérales et internationales. Diverses substances exigent un avertissement de la Proposition 65 à des niveaux bien inférieurs aux limites d'intervention fédérales. Par exemple, la norme de la Proposition 65 en matière d’avertissements pour le plomb se situe à 0,5 µg/jour, soit bien moins que les normes fédérales et internationales.

## Pourquoi l'avertissement ne figure-t-il pas sur tous les produits semblables ?

- Pour les produits commercialisés en Californie, l'étiquetage Proposition 65 est exigé, tandis qu’il ne l’est pas sur des produits similaires commercialisés ailleurs.
- Il se peut qu’une société impliquée dans un procès lié à la Proposition 65 et parvenant à un accord soit obligée d’utiliser les avertissements de la Proposition 65 pour ses produits, tandis que d’autres sociétés fabriquant des produits semblables peuvent ne pas être soumises à cette obligation.
- L'application de la Proposition 65 n'est pas uniforme.
- Certaines sociétés peuvent choisir de ne pas indiquer d'avertissements car elles considèrent qu'elles n'y sont pas obligées au titre de la Proposition 65 ; l'absence d'avertissements sur un produit ne signifie pas que le produit ne contient pas de substances de la liste à des niveaux semblables.

## Pourquoi cet avertissement apparaît-il sur les produits Toro ?

Toro a choisi de fournir aux consommateurs le plus d'information possible afin qu'ils puissent prendre des décisions éclairées quant aux produits qu'ils achètent et utilisent. Toro fournit des avertissements dans certains cas d'après ses connaissances quant à la présence de l'une ou plusieurs des substances chimiques de la liste, sans en évaluer le niveau d'exposition, car des exigences de limites ne sont pas fournies pour tous les produits chimiques de la liste. Bien que l'exposition avec les produits Toro puisse être négligeable ou parfaitement dans les limites « sans aucun risque significatif », par mesure de précaution, Toro a décidé de fournir les avertissements de la Proposition 65. De plus, en l'absence de ces avertissements, la société Toro pourrait être poursuivie en justice par l'État de Californie ou par des particuliers cherchant à faire appliquer la Proposition 65, et donc assujettie à d'importantes pénalités.

# La garantie commerciale générale des produits Toro

Garantie limitée de deux ans

### Conditions et produits couverts

The Toro Company et sa filiale, Toro Warranty Company, en vertu de l'accord passé entre elles, certifient conjointement que votre produit commercial Toro (« Produit ») ne présente aucun défaut de matériau ni vice de fabrication pendant une période de deux ans ou 1 500 heures de service*, la première échéance prévalant. Cette garantie s'applique à tous les produits à l'exception des Aérateurs (veuillez-vous reporter aux déclarations de garantie séparées de ces produits). Dans l'éventualité d'un problème couvert par la garantie, nous nous engageons à réparer le Produit gratuitement, frais de diagnostic, pièces, main-d'œuvre et transport compris. La période de garantie commence à la date de réception du Produit par l'acheteur d'origine.
* Produit équipé d'un compteur horaire.

### Comment faire intervenir la garantie

Il est de votre responsabilité de signaler le plus tôt possible à votre Distributeur de produits commerciaux ou au Concessionnaire de produits commerciaux agréé qui vous a vendu le Produit, toute condition couverte par la garantie. Pour obtenir l'adresse d'un Distributeur de produits commerciaux ou d'un Concessionnaire agréé, ou pour tout renseignement concernant vos droits et responsabilités vis-à-vis de la garantie, veuillez nous contacter à l'adresse suivante :

Toro Commercial Products Service Department
Toro Warranty Company
8111 Lyndale Avenue South
Bloomington, MN 55420-1196, États-Unis

+1–952–888–8801 ou +1–800–952–2740
Courriel : commercial.warranty@toro.com

### Responsabilités du propriétaire

En tant que propriétaire du Produit, vous êtes responsable des entretiens et réglages mentionnés dans le *Manuel de l'utilisateur*. Ne pas effectuer les entretiens et réglages requis peut constituer un motif de rejet d'une réclamation au titre de la garantie.

### Ce que la garantie ne couvre pas

Les défaillances ou anomalies de fonctionnement survenant au cours de la période de garantie ne sont pas toutes dues à des défauts de matériaux ou des vices de fabrication. Cette garantie ne couvre pas :

- Les défaillances du produit dues à l'utilisation de pièces qui ne sont pas d'origine ou au montage et à l'utilisation d'accessoires ajoutés ou modifiés d'une autre marque. Une garantie séparée peut être fournie par le fabricant de ces accessoires.
- Les défaillances du Produit dues au non respect du programme d'entretien et/ou des réglages recommandés. Les réclamations au titre de la garantie pourront être refusées si vous ne respectez pas le programme d'entretien recommandé pour votre produit Toro et énoncé dans le *Manuel de l'utilisateur*.
- Les défaillances du Produit dues à une utilisation abusive, négligente ou dangereuse.
- Les pièces sujettes à l'usure pendant l'utilisation, sauf si elles s'avèrent défectueuses. Par exemple, les pièces consommées ou usées durant le fonctionnement normal du Produit, notamment mais pas exclusivement : plaquettes et garnitures de freins, garnitures d'embrayage, lames, cylindres, galets et roulements (étanches ou graissables), contre-lames, bougies, roues pivotantes et roulements, pneus, filtres, courroies, et certains composants des pulvérisateurs, notamment membranes, buses et clapets antiretour, etc.
- Les défaillances dues à une influence extérieure. Les conditions constituant une influence extérieure comprennent, sans y être limités, les conditions atmosphériques, les pratiques de remisage, la contamination, l'utilisation de carburants, liquides de refroidissement, lubrifiants, additifs, engrais, ou produits chimiques, etc. non agréés.
- Les défaillances ou mauvaises performances causées par l'utilisation de carburants (essence, gazole ou biodiesel par exemple) non conformes à leurs normes industrielles respectives.
- Les bruits, vibrations, usure et détérioration normaux.
- L'usure normale comprend, mais pas exclusivement, les dommages des sièges dus à l'usure ou l'abrasion, l'usure des surfaces peintes, les autocollants ou vitres rayés, etc.

### Pièces

Les pièces à remplacer dans le cadre de l'entretien courant seront couvertes par la garantie jusqu'à la date du premier remplacement prévu. Les pièces remplacées au titre de cette garantie bénéficient de la durée de garantie du produit d'origine et deviennent la propriété de Toro. Toro se réserve le droit de prendre la décision finale concernant la réparation ou le remplacement de pièces ou ensembles existants. Toro se réserve le droit d'utiliser des pièces remises à neuf pour les réparations couvertes par la garantie.

### Garantie de la batterie ion-lithium à décharge complète :

Les batteries ion-lithium à décharge complète disposent d'un nombre de kilowatt-heures spécifique à fournir au cours de leur vie. Les techniques d'utilisation, de recharge et d'entretien peuvent contribuer à augmenter ou réduire la vie totale des batteries. À mesure que les batteries de ce produit sont consommées, la proportion de travail utile qu'elles offrent entre chaque recharge diminue lentement jusqu'à leur épuisement complet. Le remplacement de batteries usées, suite à une consommation normale, est la responsabilité du propriétaire du produit. Le remplacement des batteries, aux frais du propriétaire, peut être nécessaire au cours de la période de garantie normale du produit. Remarque (batterie ion-lithium seulement) : une batterie ion-lithium est couverte uniquement par une garantie pièces au prorata de la 3e à la 5e année, basée sur la durée de service et les kilowatts heures utilisés. Reportez-vous au *Manuel de l'utilisateur* pour tout renseignement complémentaire.

### Entretien aux frais du propriétaire

La mise au point du moteur, le graissage, le nettoyage et le polissage, le remplacement des filtres, du liquide de refroidissement et les entretiens recommandés font partie des services normaux requis par les produits Toro qui sont aux frais du propriétaire.

### Conditions générales

La réparation par un distributeur ou un concessionnaire Toro agréé est le seul dédommagement auquel cette garantie donne droit.

**The Toro Company et Toro Warranty Company déclinent toute responsabilité en cas de dommages secondaires ou indirects liés à l'utilisation des produits Toro couverts par cette garantie, notamment quant aux coûts et dépenses encourus pour se procurer un équipement ou un service de substitution durant une période raisonnable pour cause de défaillance ou d'indisponibilité en attendant la réparation sous garantie. Il n'existe aucune autre garantie expresse, à part la garantie spéciale du système antipollution, le cas échéant. Toutes les garanties implicites relatives à la qualité marchande et à l'aptitude à l'emploi sont limitées à la durée de la garantie expresse.**

L'exclusion de la garantie des dommages secondaires ou indirects, ou les restrictions concernant la durée de la garantie implicite, ne sont pas autorisées dans certains états et peuvent donc ne pas s'appliquer dans votre cas. Cette garantie vous accorde des droits spécifiques, auxquels peuvent s'ajouter d'autres droits qui varient selon les états.

### Note concernant la garantie du moteur :

Le système antipollution de votre Produit peut être couvert par une garantie séparée répondant aux exigences de l'agence américaine de défense de l'environnement (EPA) et/ou de la direction californienne des ressources atmosphériques (CARB). Les limitations d'heures susmentionnées ne s'appliquent pas à la garantie du système antipollution. Pour plus de renseignements, reportez-vous à la Déclaration de garantie de conformité à la réglementation antipollution fournie avec votre produit ou figurant dans la documentation du constructeur du moteur

### Pays autres que les États-Unis et le Canada

Pour les produits Toro exportés des États-Unis ou du Canada, demandez à votre distributeur (concessionnaire) Toro la police de garantie applicable dans votre pays, région ou état. Si, pour une raison quelconque, vous n'êtes pas satisfait des services de votre distributeur, ou si vous avez du mal à vous procurer des renseignements sur la garantie, adressez-vous à l'importateur Toro.