Form No. 3431-627 Rev A

Комплект кабины (только) с обогревом

Газонокосилка с вращающимися ножами Groundsmaster® 4000-D, выпущенная в 2015 г. и позднее

Номер модели 31232—Заводской номер 400400001 и до

Руководство оператора

Техника безопасности

Данное изделие соответствует требованиям всех соответствующих директив, действующих в Европе. Дополнительные сведения см. в «Декларации о соответствии компонентов (DOI)» в конце данной публикации.

Наклейки с правилами техники безопасности и инструкциями

Предупреждающие наклейки и инструкции по технике безопасности должны быть хорошо видны оператору и установлены во всех местах потенциальной опасности. Если наклейка отсутствует или повреждена, установите новую наклейку.

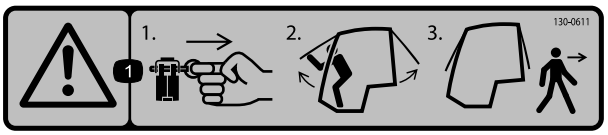

decal130-0611

130-0611

1. 1) Извлеките штифт. 2) Поднимите двери. 3) Покиньте кабину.

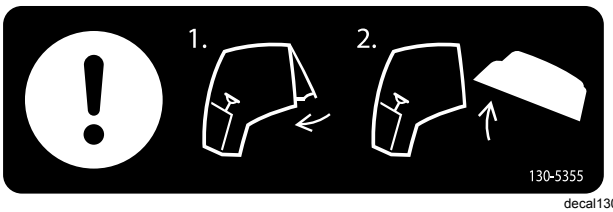

decal130-5355

130-5355

1. Закройте заднее окно.
2. Поднимите капот.

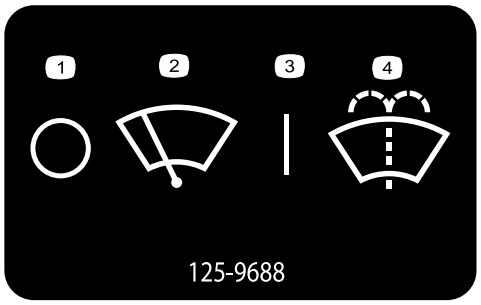

decal125-9688

125-9688

1. Стеклоочистители ветрового стекла выключены
2. Стеклоочистители ветрового стекла
3. Стеклоочистители ветрового стекла включены
4. Жидкость для струйного омывателя ветрового стекла

© 2019—The Toro® Company
8111 Lyndale Avenue South
Bloomington, MN 55420

Регистрация в www.Toro.com.

Перевод исходного документа (RU)
Напечатано в США
Все права защищены

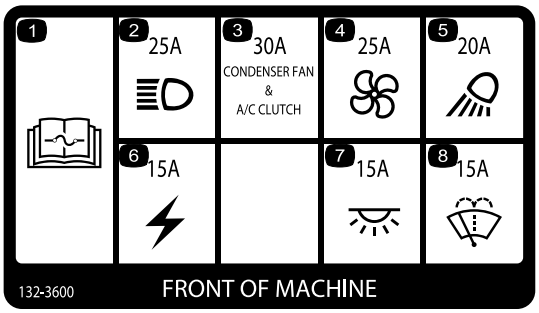

decal132-3600

132-3600

1. Прочтите дополнительную информацию о предохранителях в *Руководстве оператора.*
2. Фара – 25 A
3. Вентилятор конденсатора и муфта кондиционера воздуха – 30 A
4. Вентилятор – 25 A
5. Рабочее освещение – 20 A
6. Вспомогательное питание – 15 A
7. Освещение кабины – 15 A
8. Стеклоочистители ветрового стекла – 15 A

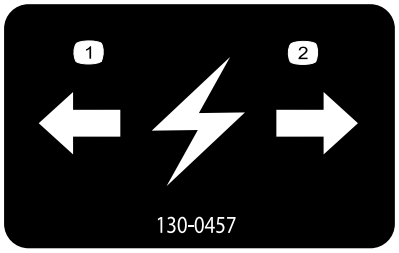

decal130-0457

130-0457

1. Левый
2. Правый

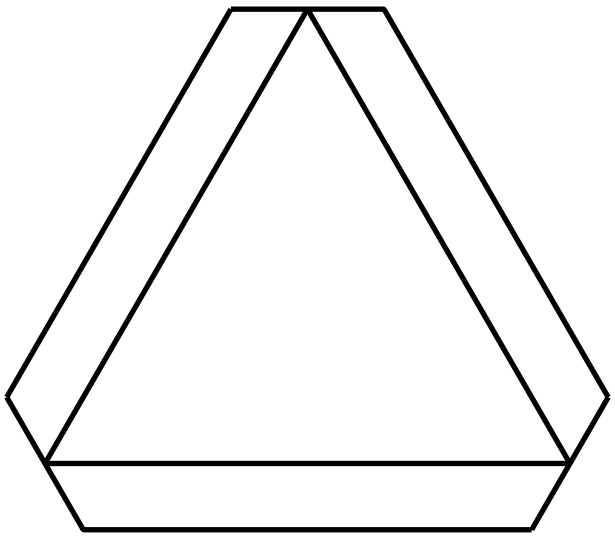

decal120-0250

120-0250

1. Тихоходное транспортное средство

---

decal130-0594

130-0594

1. Внимание! Прочтите *Руководство оператора;* находясь в кабине, всегда пристегивайте ремень безопасности; используйте средства защиты органов слуха.

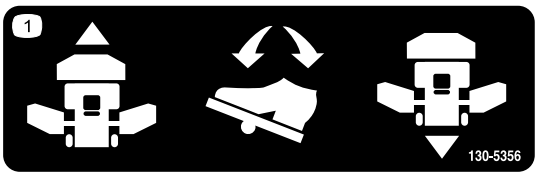

decal130-5356

130-5356

1. Управляйте движением машины вперед и назад с помощью ножной педали.

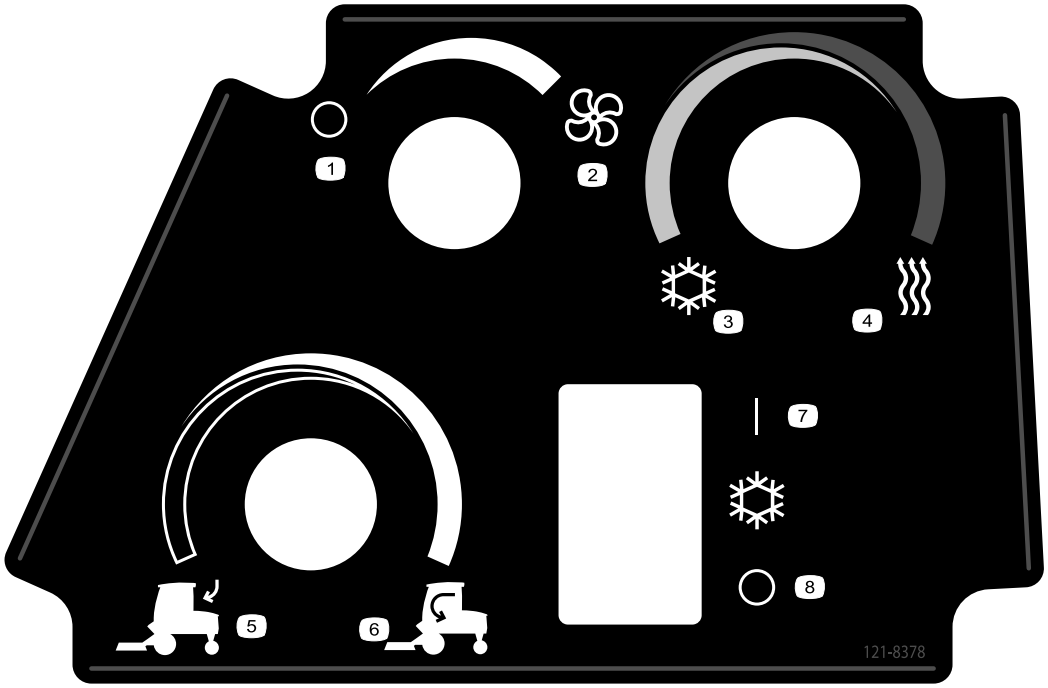

decal121-8378

121-8378

1. Вентилятор выключен
2. Вентилятор включен на полную мощность
3. Холодный воздух
4. Теплый воздух
5. Наружный воздух
6. Внутренний воздух
7. Кондиционер включен (при наличии)
8. Кондиционер выключен (при наличии)

Сборка

Незакреплённые детали

Используя таблицу, представленную ниже, убедитесь в том, что все детали отгружены

Процедура	Наименование	Количе-ство	Использование
1	Детали не требуются	–	Подготовьте машину.
2	Предупреждающий знак	1	Приклейте предупреждающий знак на заднее стекло.
3	Левый уплотнитель из пеноматериала Правый уплотнитель из пеноматериала Задний уплотнитель из пеноматериала	1 1 1	Установите уплотнения из вспененного материала в кабине.
4	Подножка Опора подножки Болт (3/8 x 3-1/2 дюйма) Фланцевая гайка (⅜ дюйма)	1 1 2 2	Установите подножку.
5	Кронштейн левого амортизатора Кронштейн правого амортизатора Бампер Фланцевая гайка (5/16 дюйма)	1 1 2 2	Установите бампер деки газонокосилки.
6	Передний уплотнитель Панель из пеноматериала Задний уплотнитель	1 1 1	Установите детали из пеноматериала.
7	Кабина в сборе Напольная панель Прямые штуцеры Шланговые хомуты Крышка бокового уплотнителя Боковой уплотнитель Каретный болт (3/8 дюйма) Фланцевая гайка (3/8 x 3/4 дюйма)	1 1 2 2 1 1 1 1	Установите кабину на машину.
8	Бачок стеклоомывателя Хомут бака Опора бака Каретный болт (5/16 x 7/8 дюйма) Фланцевая гайка (5/16 дюймов) Жгут проводов	1 2 1 6 6 1	Установите бачок стеклоомывателя.
9	Детали не требуются	–	Подсоедините жгут проводов к машине.
10	Детали не требуются	–	Завершите установку.

1

Подготовка машины

Детали не требуются

Расположение машины

1. Очистите рабочее пространство под подъемным устройством.

   Примечание: Убедитесь в том, что подъемное устройство может безопасно удерживать вес кабины над машиной во время установки.

2. Переместите машину на рабочую площадку, опустите деки газонокосилки, заглушите двигатель, включите стояночный тормоз и извлеките ключ из замка зажигания.

3. Дайте двигателю остыть, а затем слейте охлаждающую жидкость из машины; см. *Руководство по техническому обслуживанию*.

Снятие системы защиты оператора при опрокидывании машины (ROPS)

Снимите систему защиты оператора при опрокидывании машины (ROPS) с машины и поставьте ее на хранение в подходящее место.

Внимание: **Снятие конструкции защиты оператора при опрокидывании (ROPS) необходимо производить вместе с помощником.**

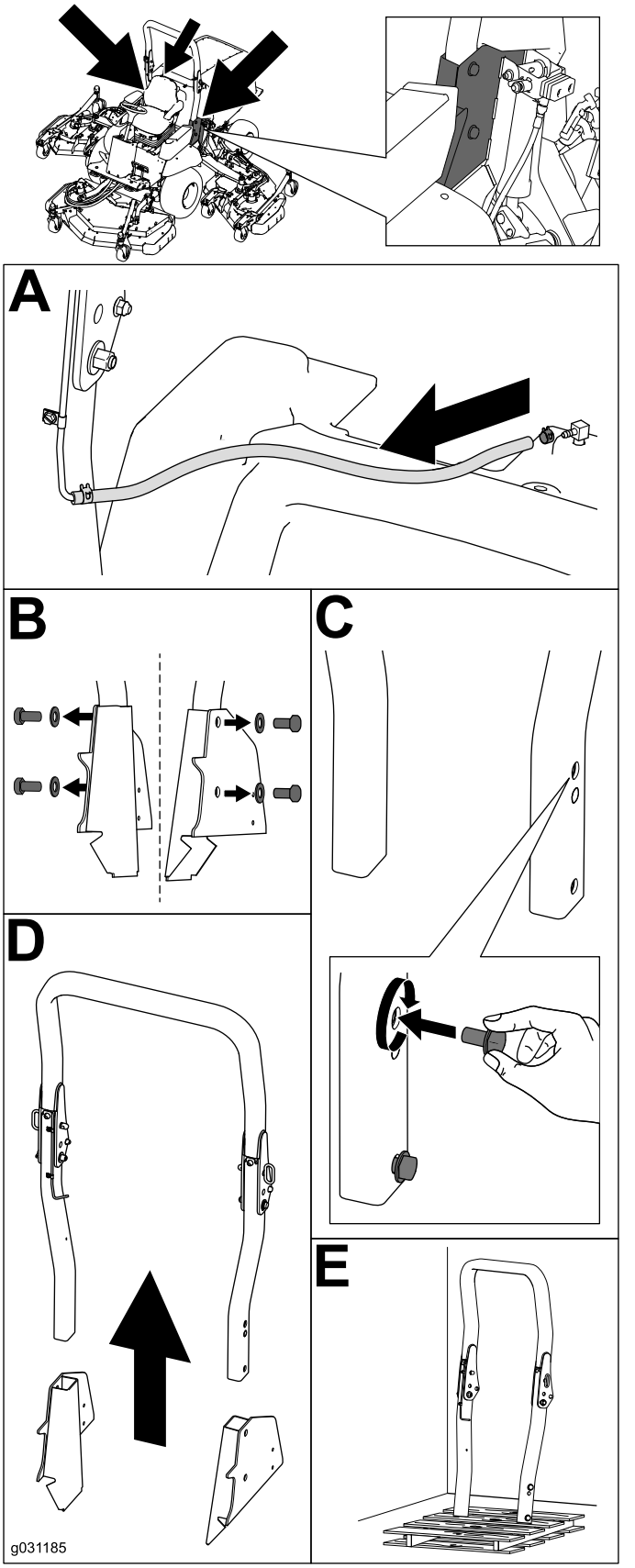

g031185

Рисунок 1

2

Приклеивание предупреждающего знака

Детали, требуемые для этой процедуры:

1	Предупреждающий знак

Процедура

Примечание: Выполните эту процедуру, если это требуется, в соответствии с местными правилами.

Приклейте предупреждающий знак на заднее стекло, как показано на Рисунок 2.

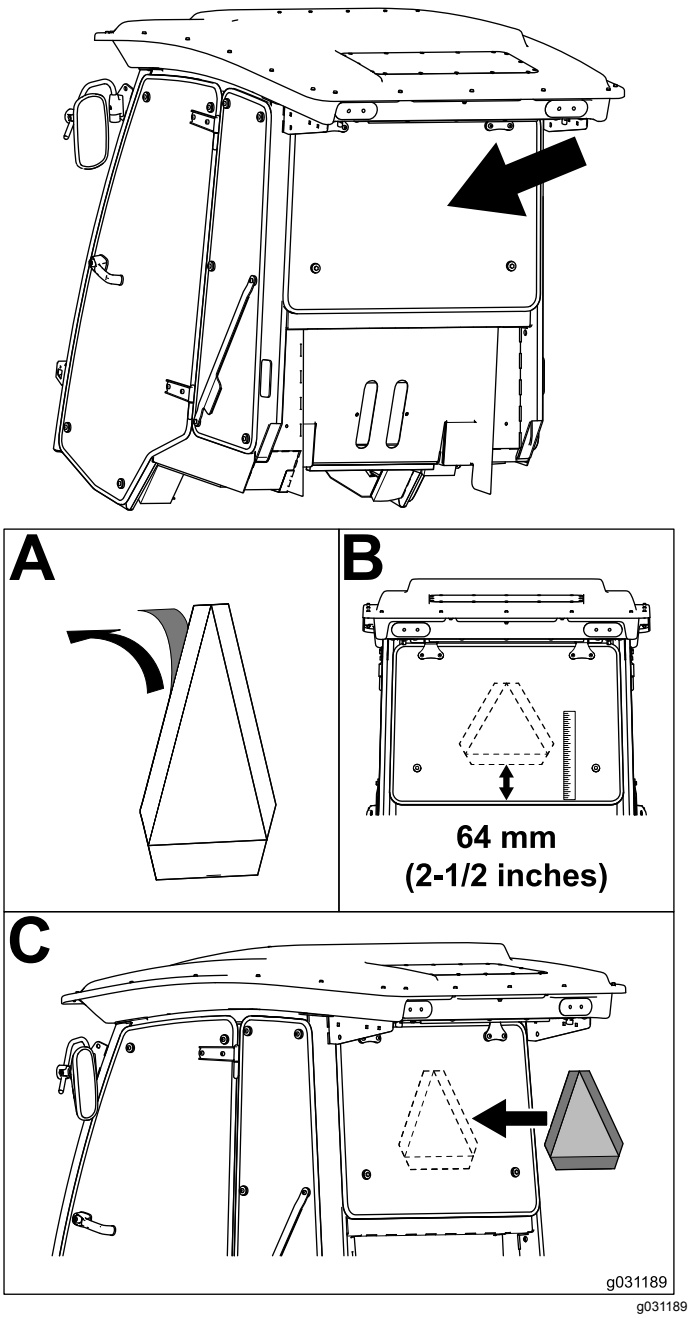

g031189

Рисунок 2

3

Установка уплотнений из пеноматериала

Детали, требуемые для этой процедуры:

1	Левый уплотнитель из пеноматериала
1	Правый уплотнитель из пеноматериала
1	Задний уплотнитель из пеноматериала

Установка боковых уплотнителей из пеноматериала

Удалите защитный слой с самоклеящихся поверхностей уплотнителей из пеноматериала и приложите уплотнители к кабине, как показано на Рисунок 3.

Примечание: Расположите все уплотнители из пеноматериала, описанные в данной процедуре, на расстоянии 13 мм от внутренних краев кабины.

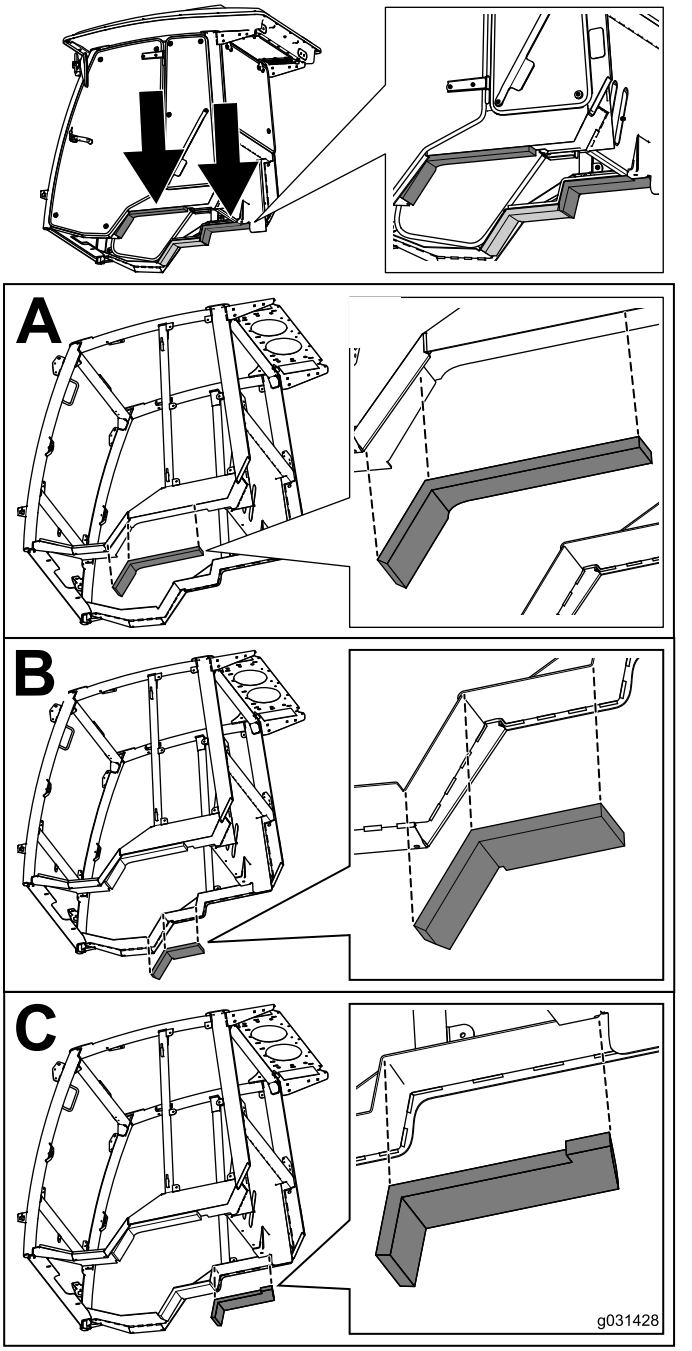

g031428

Рисунок 3

4

Установка подножки

Детали, требуемые для этой процедуры:

1	Подножка
1	Опора подножки
2	Болт (3/8 x 3-1/2 дюйма)
2	Фланцевая гайка (⅜ дюйма)

Процедура

Снимите опору подножки с машины и затем установите опору подножки, включенную в комплект кабины, как показано на Рисунок 4.

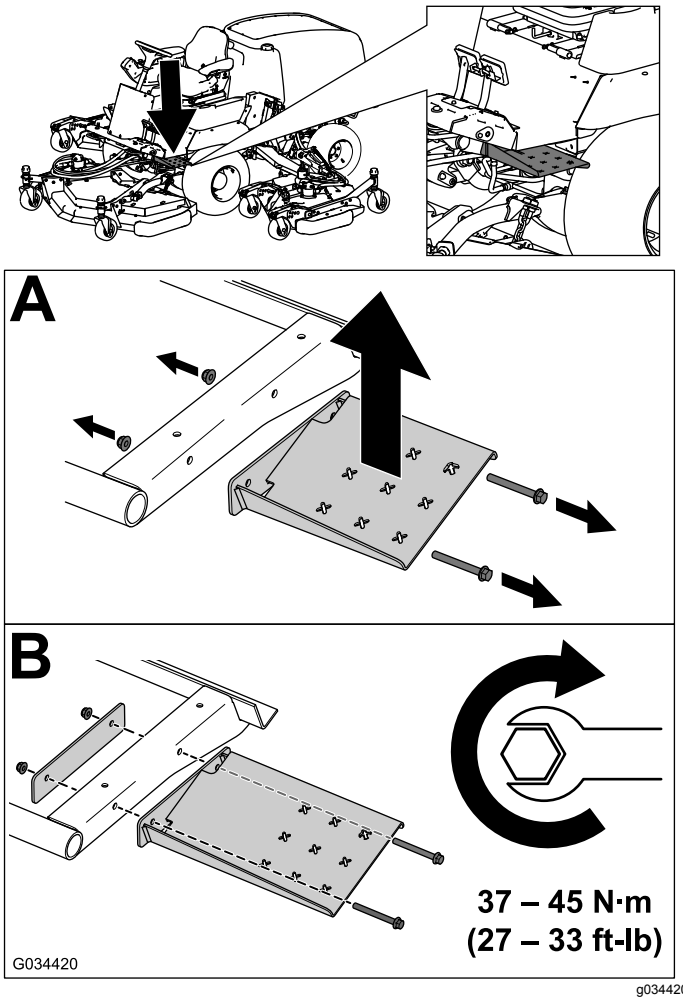

g034420

Рисунок 4

5

Установка бампера деки газонокосилки

Детали, требуемые для этой процедуры:

1	Кронштейн левого амортизатора
1	Кронштейн правого амортизатора
2	Бампер
2	Фланцевая гайка (5/16 дюйма)

Процедура

Установите бампер в сборе на правую и левую деки газонокосилки, как показано на Рисунок 5.

Примечание: При установке кронштейна бампера используйте крепежные детали, имеющиеся на деке газонокосилки.

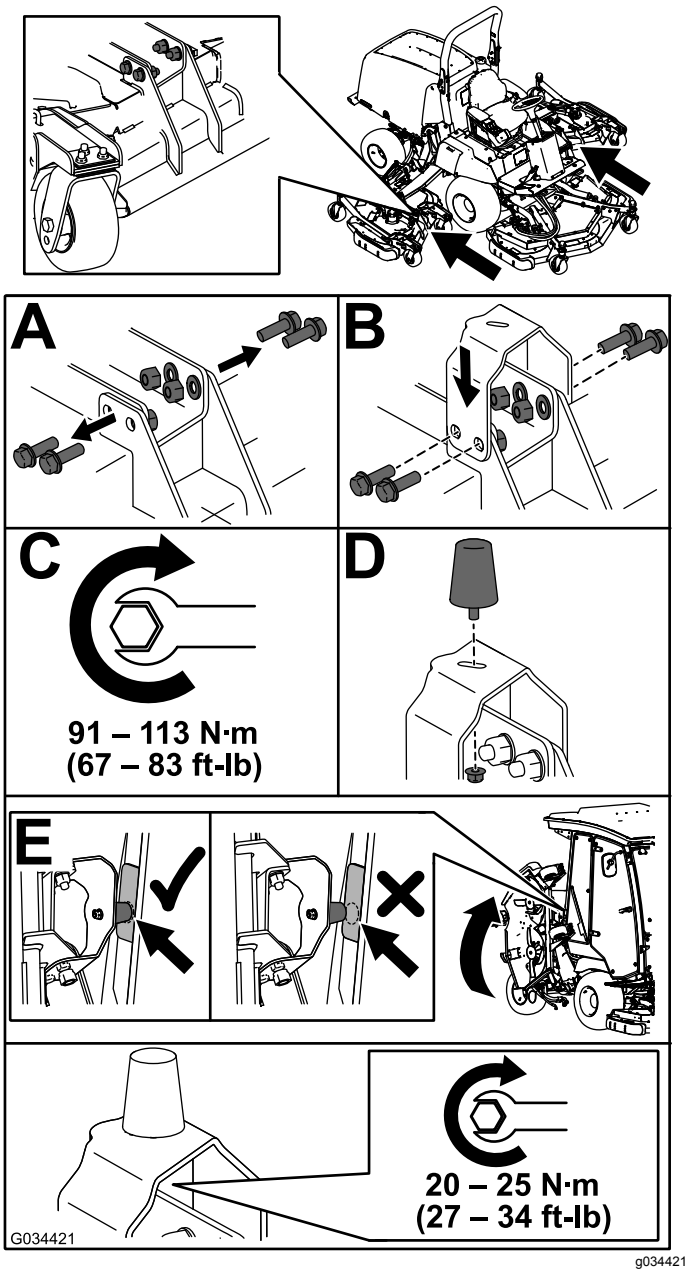

Рисунок 5

6

Установка деталей из пеноматериала

Детали, требуемые для этой процедуры:

1	Передний уплотнитель
1	Панель из пеноматериала
1	Задний уплотнитель

Установка деталей из пеноматериала на платформу оператора.

Установите детали из пеноматериала на платформу оператора (Рисунок 6).

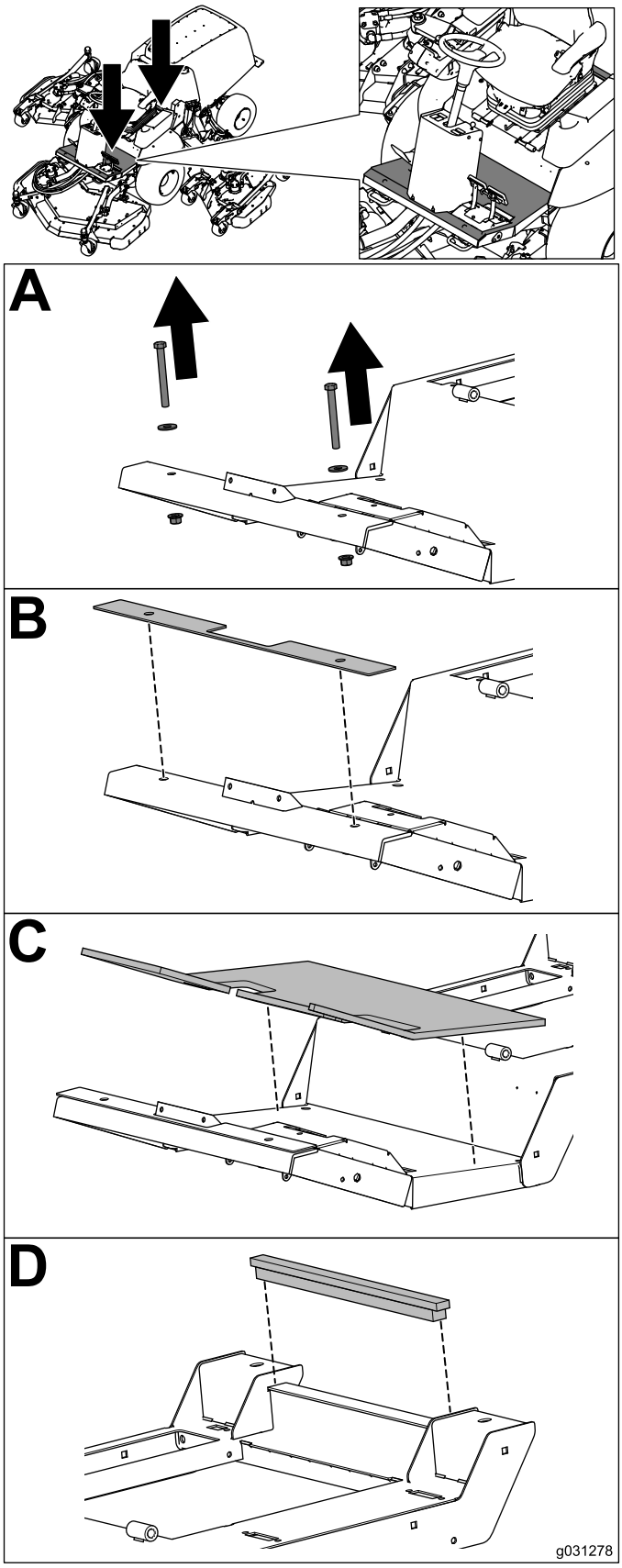

g031278

Рисунок 6

7

Установка кабины в сборе

Детали, требуемые для этой процедуры:

1	Кабина в сборе
1	Напольная панель
2	Прямые штуцеры
2	Шланговые хомуты
1	Крышка бокового уплотнителя
1	Боковой уплотнитель
1	Каретный болт (3/8 дюйма)
1	Фланцевая гайка (3/8 x 3/4 дюйма)

Подсоединение к точкам подъема

Используйте 4 точки подъема, расположенные на каждом углу кабины в сборе (Рисунок 7).

Внимание: **Не допускайте соприкосновения подъемной системы с пластмассовой обшивкой.**

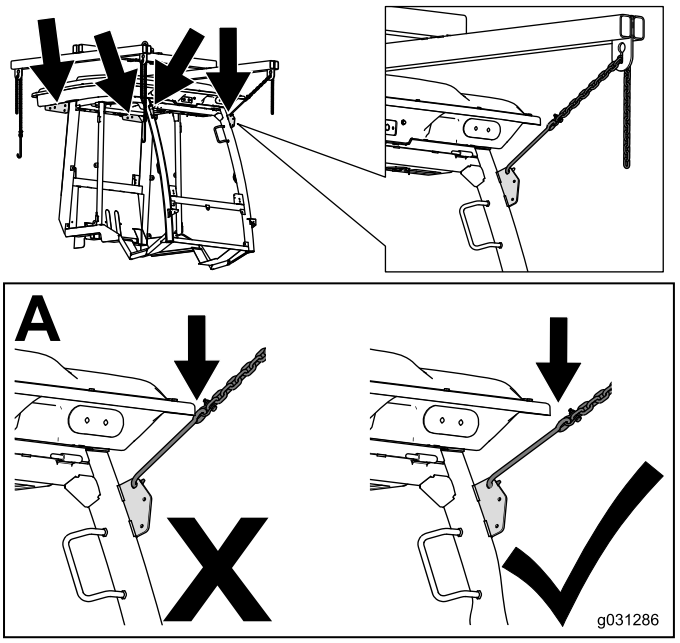

g031286

Рисунок 7

Крепление кабины к машине

Используйте имеющиеся крепежные детали для крепления кабины к машине (Рисунок 8).

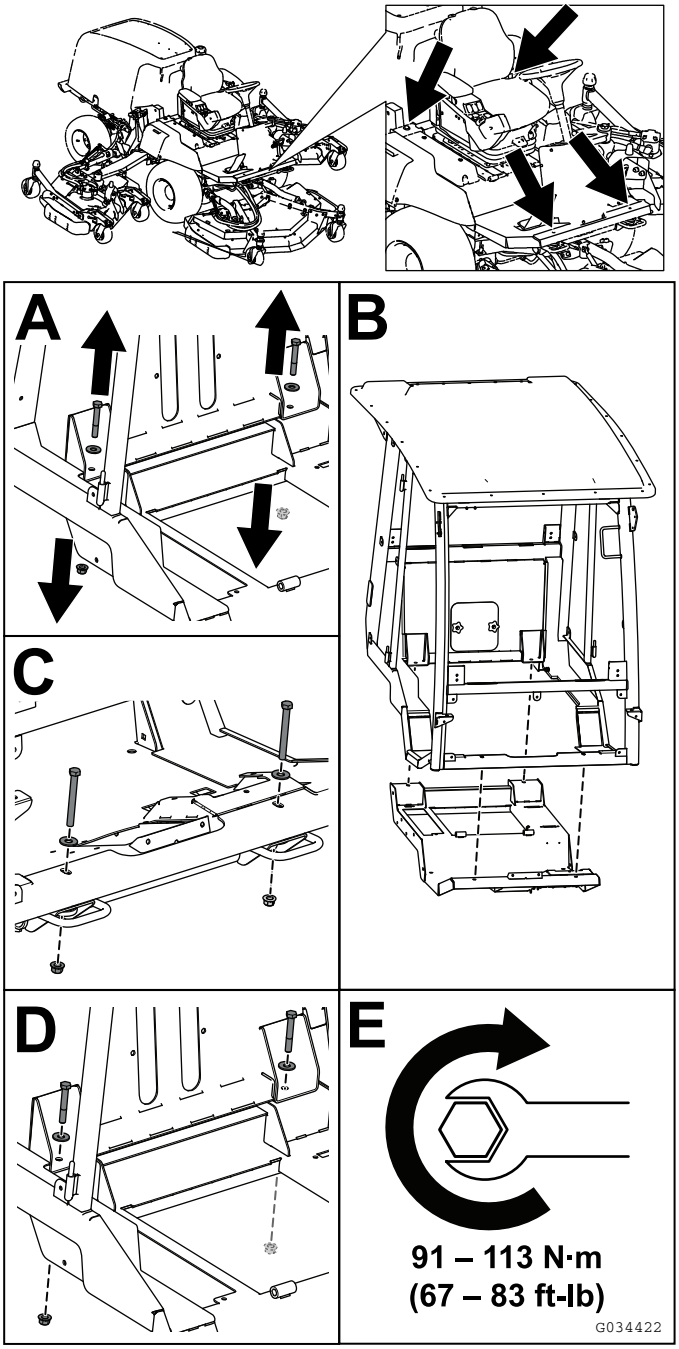

Рисунок 8

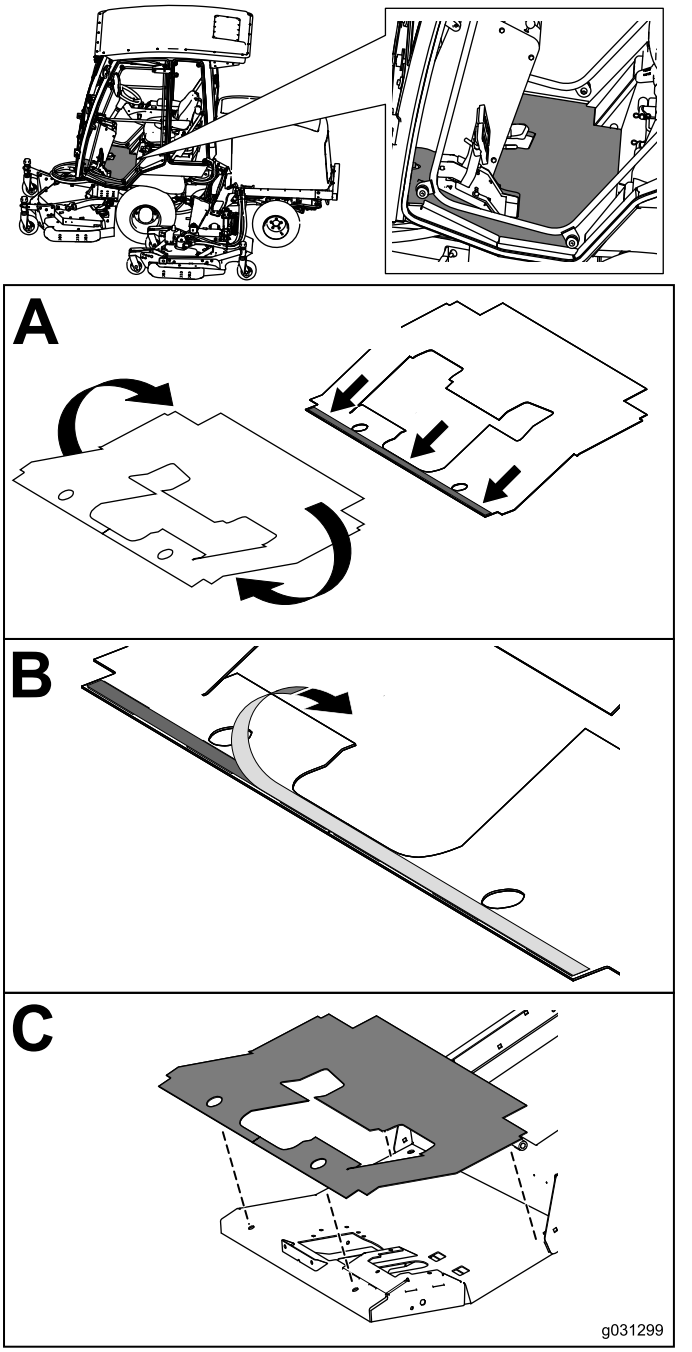

Рисунок 9

Установка напольной панели

Установите напольную панель на платформу оператора (Рисунок 9).

Примечание: Убедитесь в чистоте поверхности в том месте, где полоса с клеящим покрытием приклеивается к платформе, приложите усилие чтобы полоса прикрепилась.

Установите штуцеры шланга обогревателя.

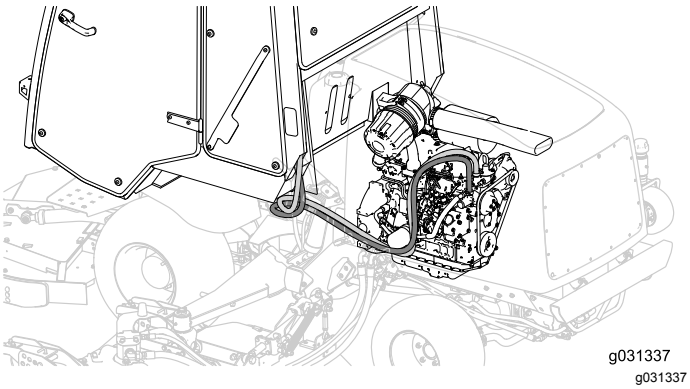

g031337

Рисунок 10

Слейте охлаждающую жидкость из двигателя; см. *Руководство оператора*.

Внимание: **Дайте двигателю остыть и слейте охлаждающую жидкость, прежде чем выполнять следующую процедуру.**

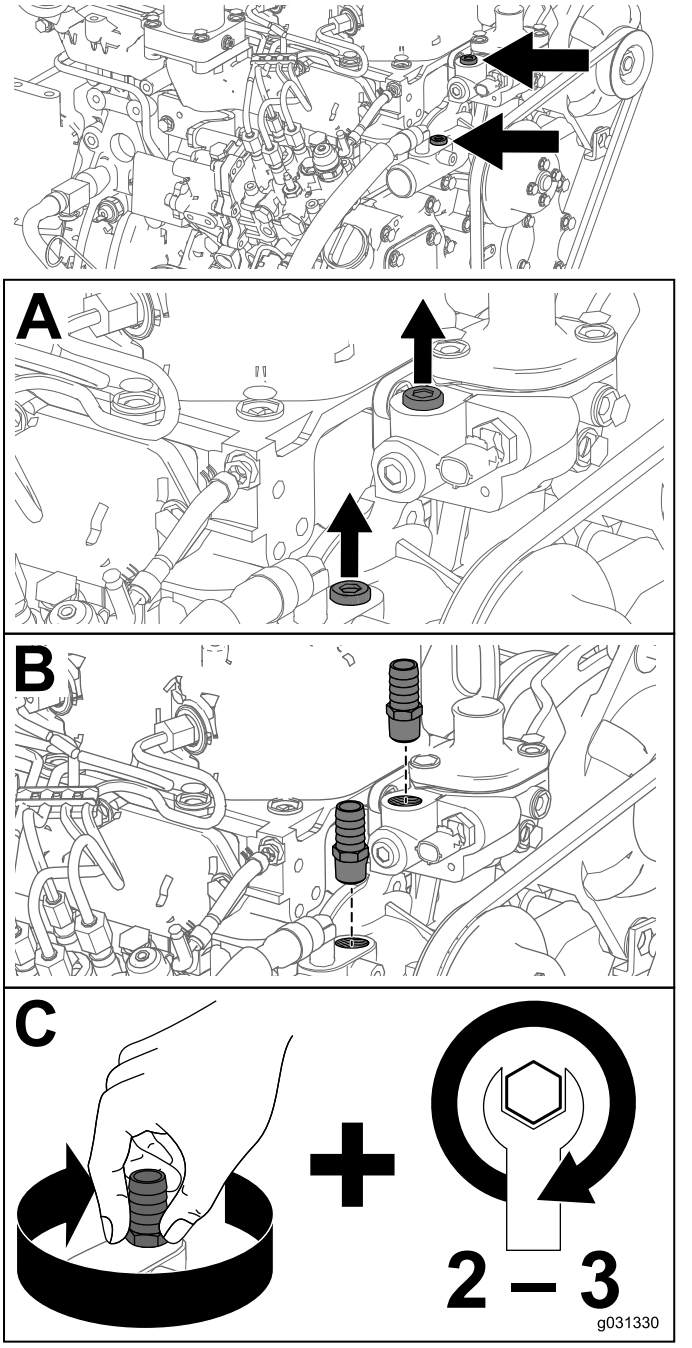

g031330

Рисунок 11

Примечание: Сохраните заглушки двигателя вместе с системой ROPS, чтобы использовать их после снятия кабины.

Прокладка шлангов обогревателя

Проложите шланги обогревателя под машиной в отсек двигателя (Рисунок 12).

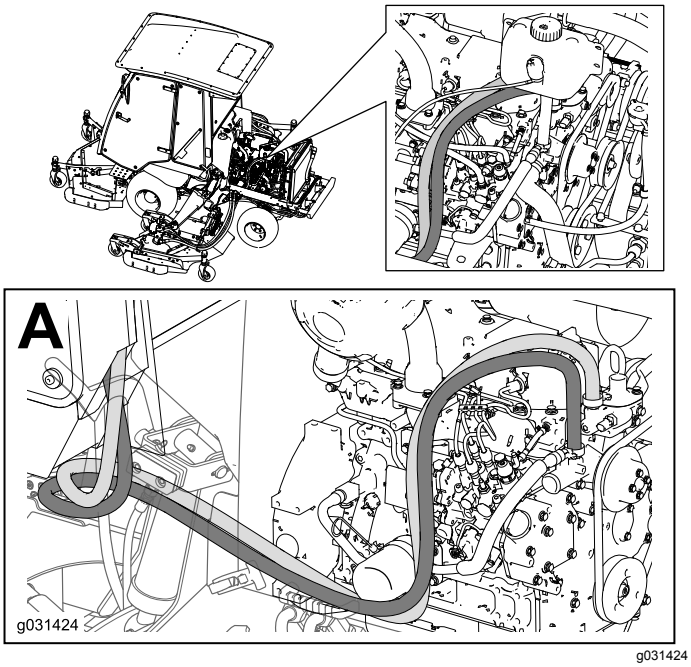

g031424

Рисунок 12

Внимание: **Не крепите шланги к горячим или движущимся частям.**

Подсоединение шлангов обогревателя

Подсоедините шланги обогревателя к штуцерам шлангов.

Примечание: Подсоедините шланг обогревателя, в котором установлена красная заглушка, к впускному отверстию, а шланг обогревателя, в котором установлена зеленая заглушка – к возвратному отверстию на двигателе, как показано на Рисунок 13.

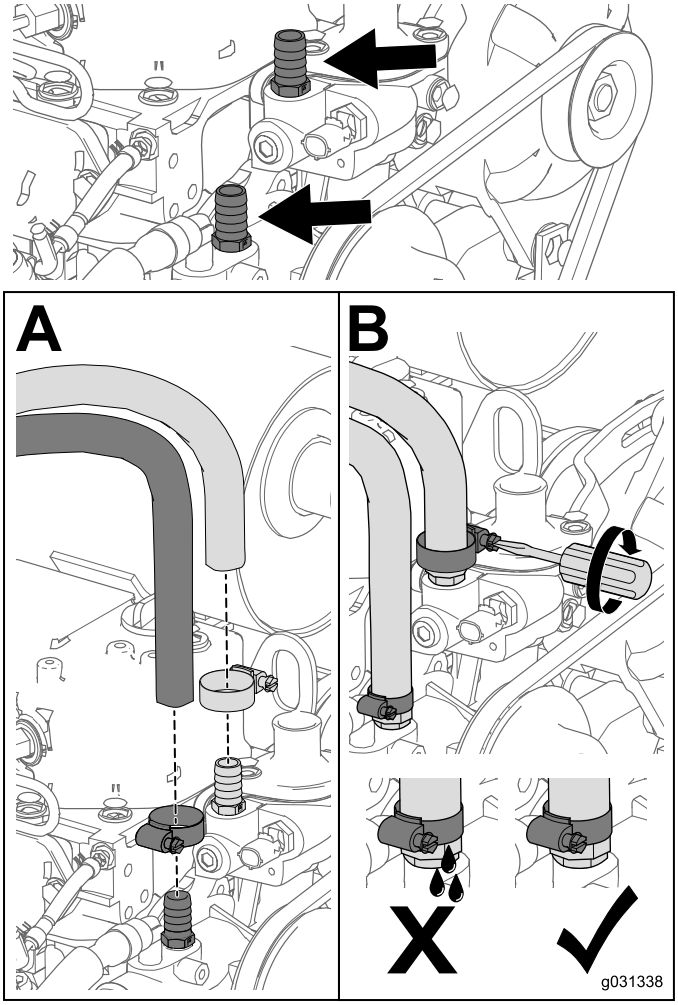

g031338

Рисунок 13

Примечание: Сохраните заглушки шлангов вместе с системой ROPS, чтобы использовать их после снятия кабины.

Подсоединение вентиляционного шланга

Используйте имеющиеся крепежные детали для подсоединения вентиляционной трубки, идущей от кабины (Рисунок 14).

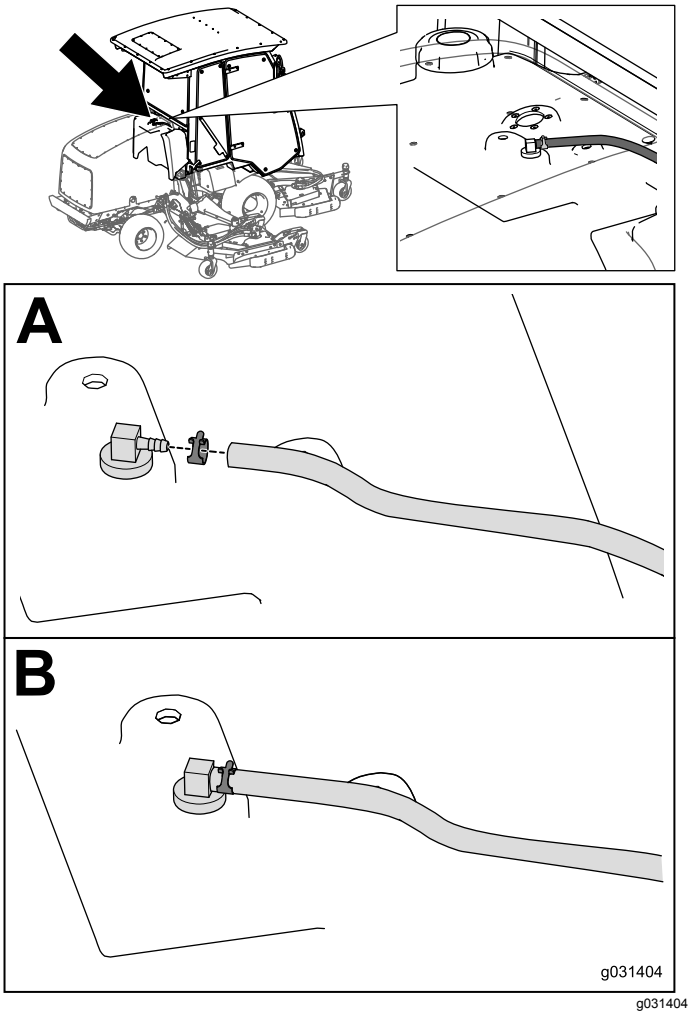

g031404

Рисунок 14

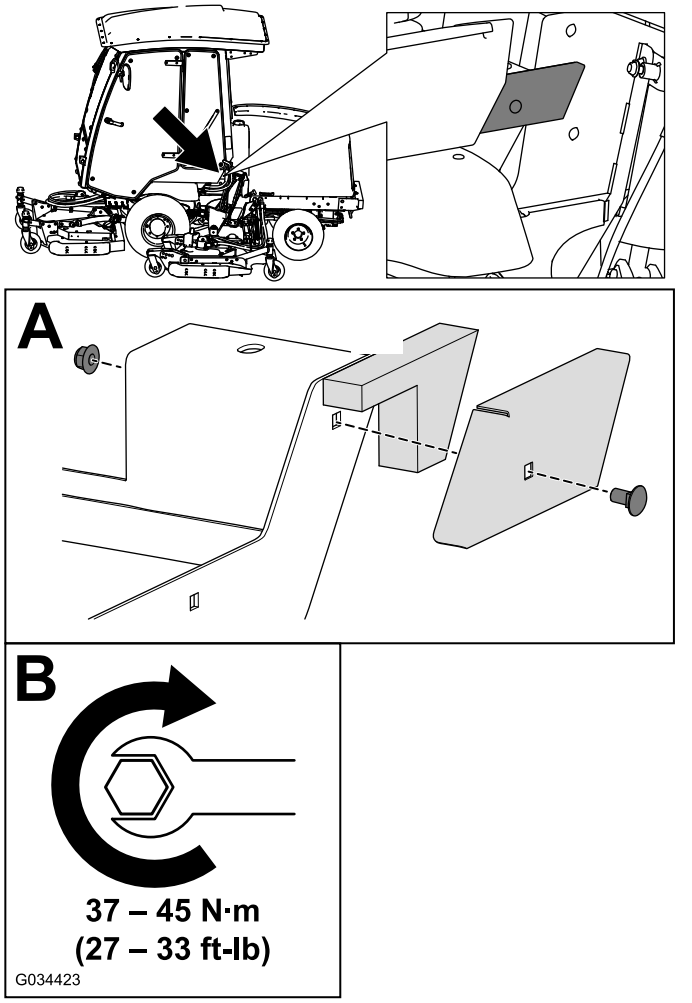

g034423

Рисунок 15

Установка бокового уплотнителя

Установите боковой уплотнитель на кабину (Рисунок 15).

8

Установка бачка стеклоомывателя

Детали, требуемые для этой процедуры:

1	Бачок стеклоомывателя
2	Хомут бака
1	Опора бака
6	Каретный болт (5/16 x 7/8 дюйма)
6	Фланцевая гайка (5/16 дюймов)
1	Жгут проводов

Монтаж бачка

Установите бачок стеклоомывателя на машину (Рисунок 16).

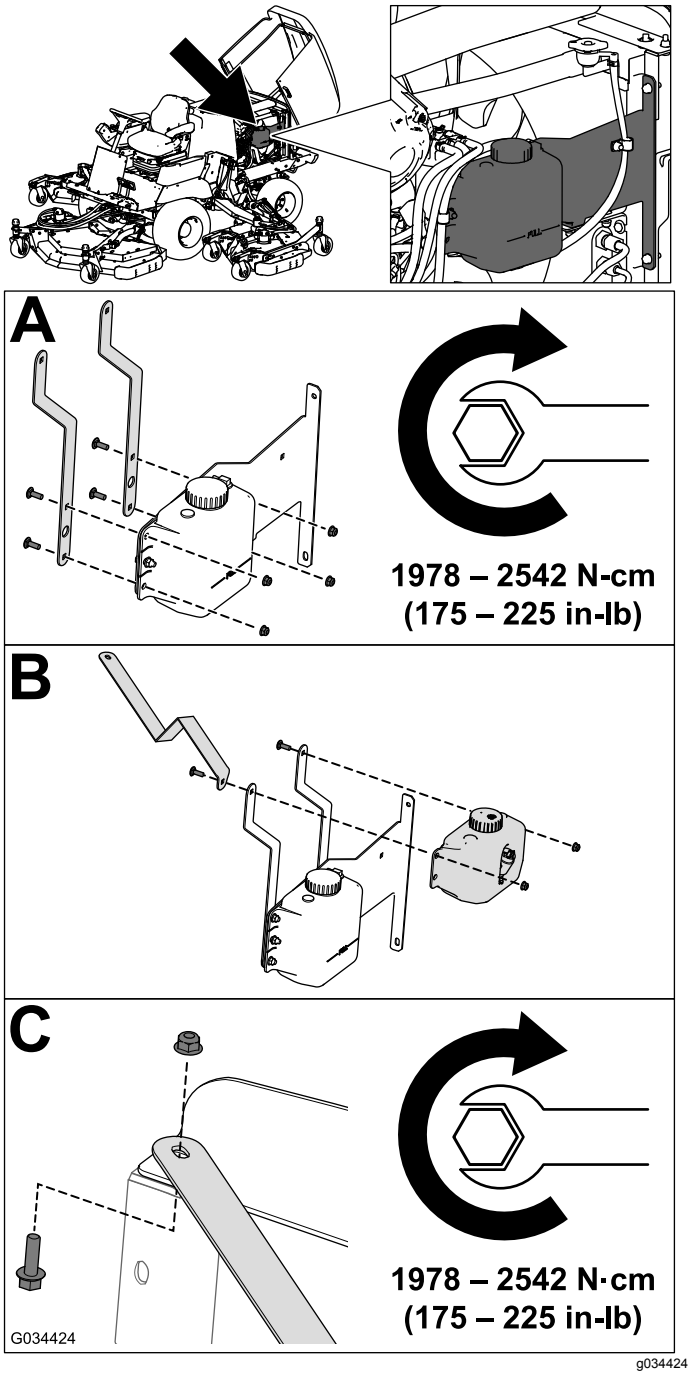

Рисунок 16

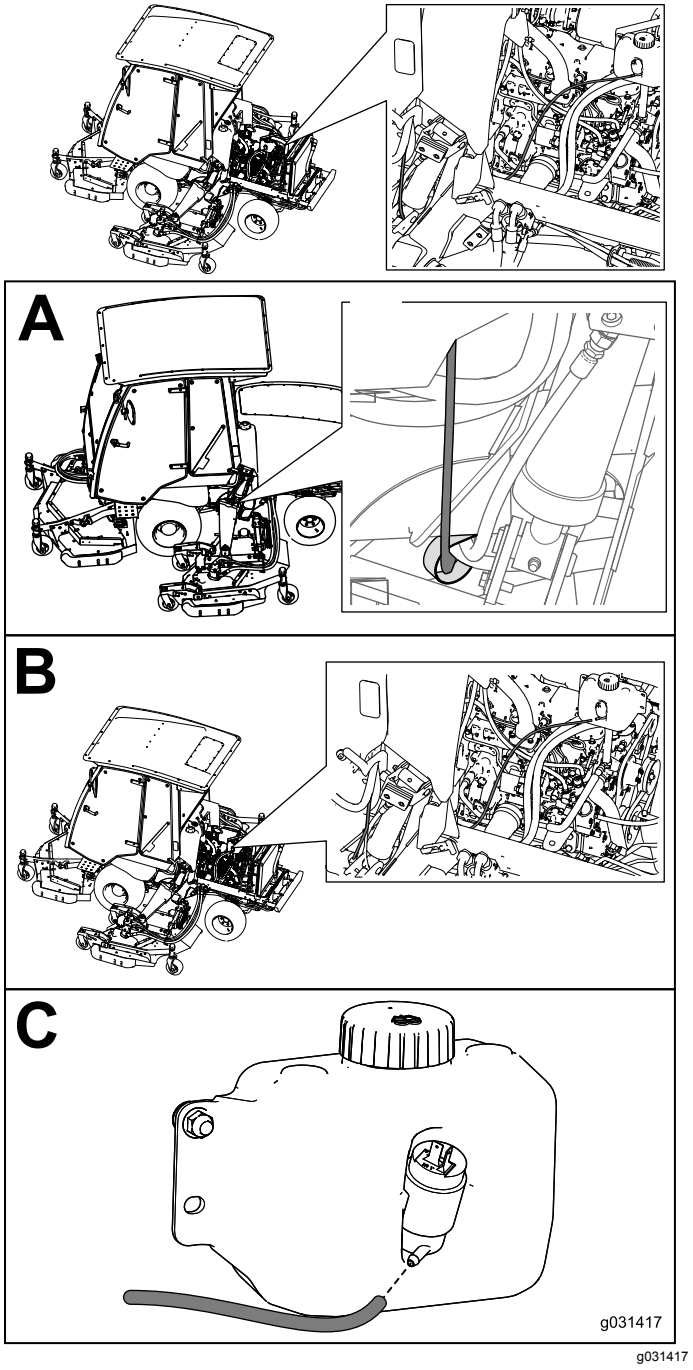

Рисунок 17

Примечание: Используйте имеющиеся крепежные детали, чтобы прикрепить опору бачка к машине.

Прокладка и подсоединение шланга

Проложите шланг стеклоомывателя через R-образный хомут под машиной и в направлении задней части машины (Рисунок 17).

Внимание: **Не крепите шланги к горячим или движущимся частям.**

Подсоединение жгута проводов

Подсоедините жгут проводов, идущий к бачку стеклоомывателя (Рисунок 18).

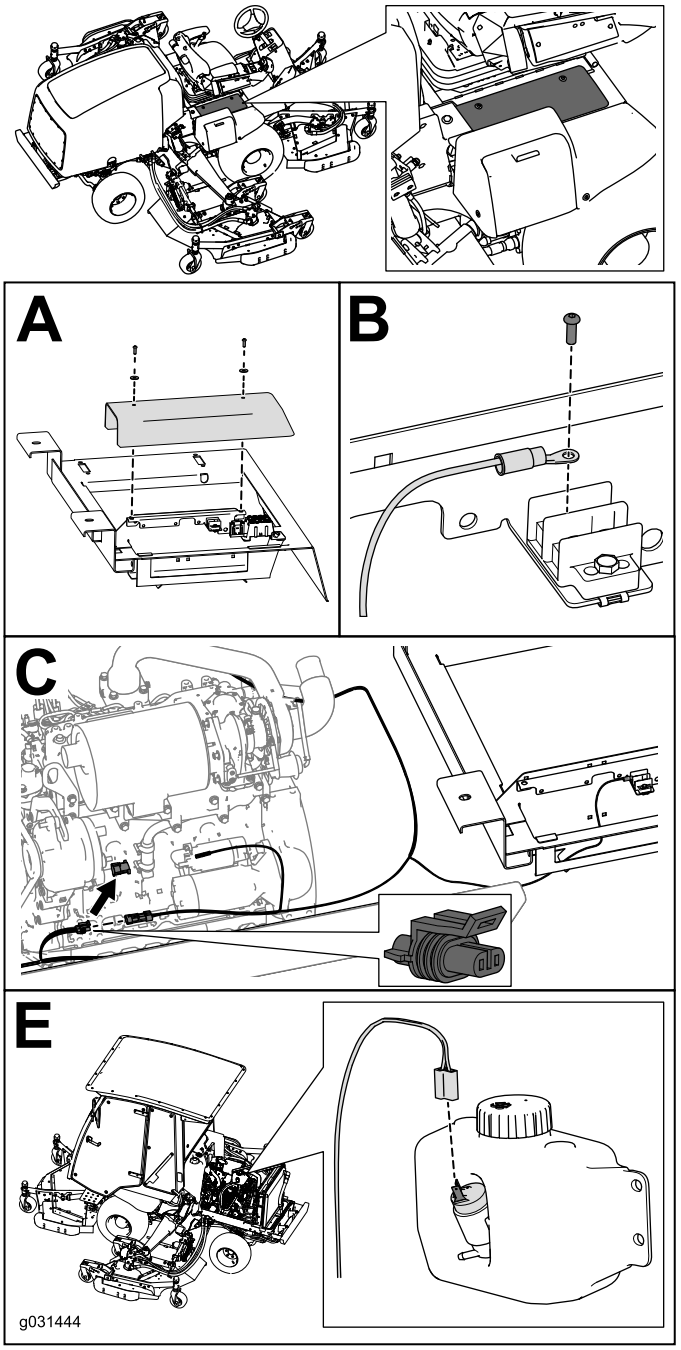

g031444

Рисунок 18

9

Подсоединение к жгуту проводов

Детали не требуются

Процедура

Найдите жгут проводов под рамой машины и подсоедините его к жгуту проводов в кабине (Рисунок 19).

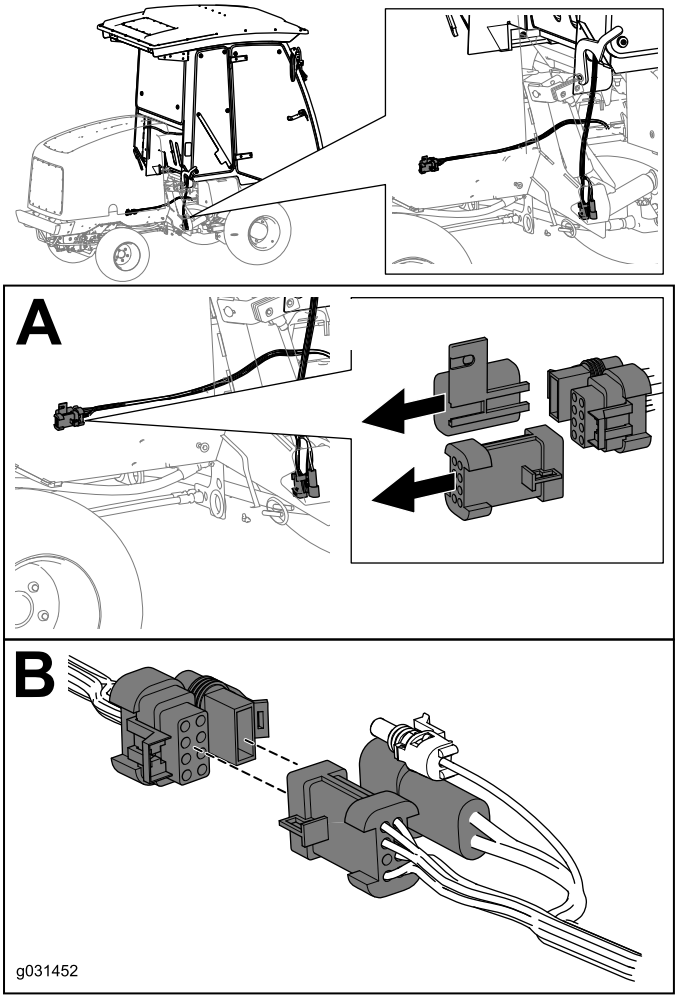

g031452

Рисунок 19

Примечание: Используйте кабельные стяжки для крепления жгута проводов по месту.

Внимание: **Не крепите шланги к горячим или движущимся частям.**

10

Завершение установки

Детали не требуются

Процедура

1. Залейте охлаждающую жидкость в машину; см. *Руководство по техническому обслуживанию*.
2. Проверьте машину на наличие утечек.
3. Проведите сливные шланги через R-образные хомуты с каждой стороны машины.
4. Проверьте наличие деталей, которые могут касаться движущихся частей, и измените их расположение, прежде чем начать работать на машине.
5. Перед эксплуатацией машины проверьте работу всех органов управления.
6. Перед эксплуатацией машины отрегулируйте вместе с помощником зеркало заднего вида и боковые зеркала.
7. Удалите подкладки из-под колес.

Знакомство с изделием

Органы управления

Органы управления кабиной

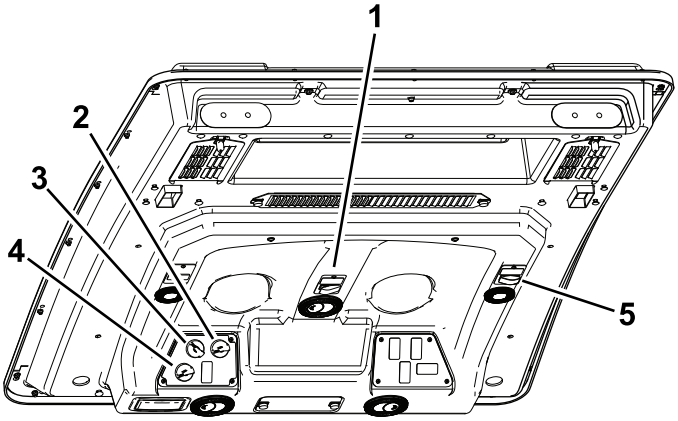

g030398
g030398

Рисунок 20

1. Выключатель стеклоочистителя ветрового стекла
2. Управление температурой
3. Управление вентилятором
4. Управление циркуляцией воздуха
5. Электрическая розетка

Выключатель стеклоочистителя ветрового стекла

Используйте этот выключатель для включения и выключения стеклоочистителя ветрового стекла (Рисунок 20).

Управление температурой

Для регулировки температуры воздуха в кабине поворачивайте ручку управления температурой (Рисунок 20).

Управление вентилятором

Поворачивайте ручку управления вентилятором для регулировки частоты вращения вентилятора (Рисунок 20).

Управление циркуляцией воздуха

Переключает на режим рециркуляции воздуха в кабине или на забор в кабину наружного воздуха (Рисунок 20).

Фиксатор ветрового стекла

Поднимите фиксаторы, чтобы открыть ветровое стекло (Рисунок 21). Нажмите на фиксатор, чтобы зафиксировать ветровое стекло в открытом положении. Вытяните и опустите фиксатор, чтобы закрыть и запереть ветровое стекло.

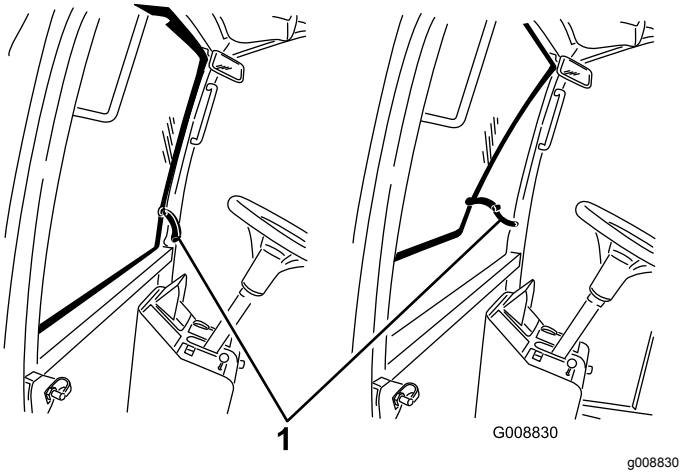

Рисунок 21

1. Фиксатор ветрового стекла

Фиксатор заднего стекла

Поднимите фиксаторы, чтобы открыть заднее стекло. Потяните фиксатор вверх и вытолкните наружу, чтобы зафиксировать стекло в открытом положении. Потяните и опустите фиксатор, чтобы закрыть и запереть стекло (Рисунок 21).

Внимание: **Прежде чем поднять капот, следует закрыть заднее стекло во избежание его повреждения.**

Техническое обслуживание

Рекомендуемый график(и) технического обслуживания

Периодичность технического обслуживания	Порядок технического обслуживания
Через первые 250 часа	• Очистите воздушные фильтры кабины (замените их если они порваны или сильно загрязнены).

Очистка воздушного фильтра

⚠ ПРЕДОСТЕРЕЖЕНИЕ

Если вы оставите ключ в замке зажигания, кто-нибудь может случайно запустить двигатель и нанести серьезные травмы вам или окружающим.

Перед выполнением любого технического обслуживания вынимайте ключ из замка зажигания.

Очистка воздушных фильтров

Интервал обслуживания: Через первые 250 часа (замените их если они порваны или сильно загрязнены).

1. Снимите барашковые винты и решетки с внутрикабинного и заднего воздушных фильтров(Рисунок 22).

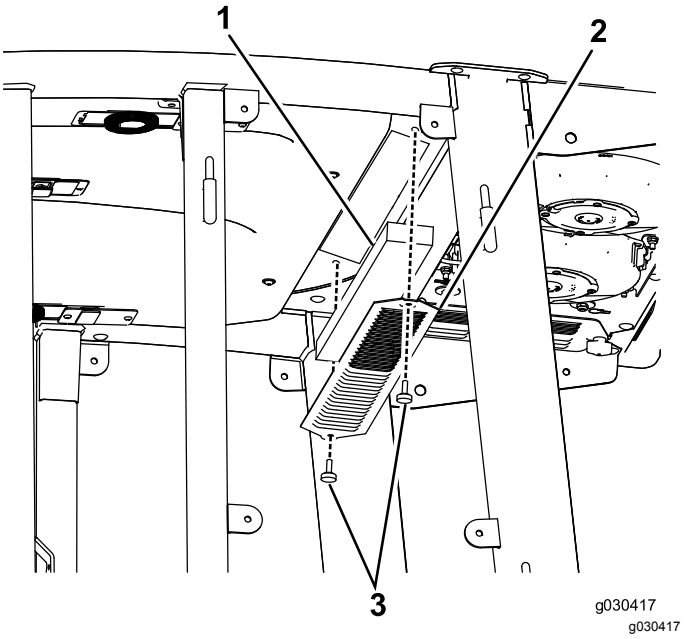

Рисунок 22

1. Фильтр
2. Решетка
3. Барашковый винт

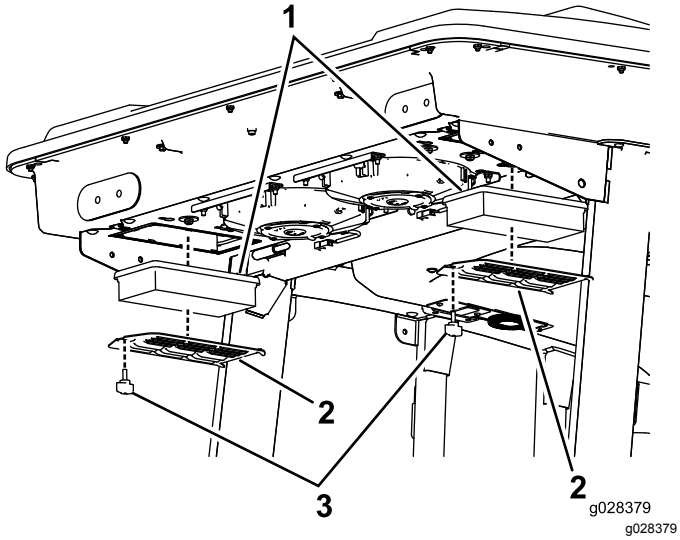

Рисунок 23

1. Фильтры
2. Решетка
3. Барашковый винт

2. Очистите фильтры путем продувки их чистым безмасляным сжатым воздухом.

   Внимание: **Если фильтр имеет дыру, разрыв или другое повреждение, замените его.**

3. Установите фильтры и решетки, закрепив их барашковыми винтами.

Очистка кабины

Внимание: **Соблюдайте меры предосторожности при очистке в зонах вокруг уплотнений и осветительных приборов на кабине (Рисунок 24). При использовании воды под давлением, держите распылитель на расстоянии не менее 0,6 м от машины. Не направляйте воду под давлением непосредственно на уплотнения и осветительные приборы кабины или под задний свес.**

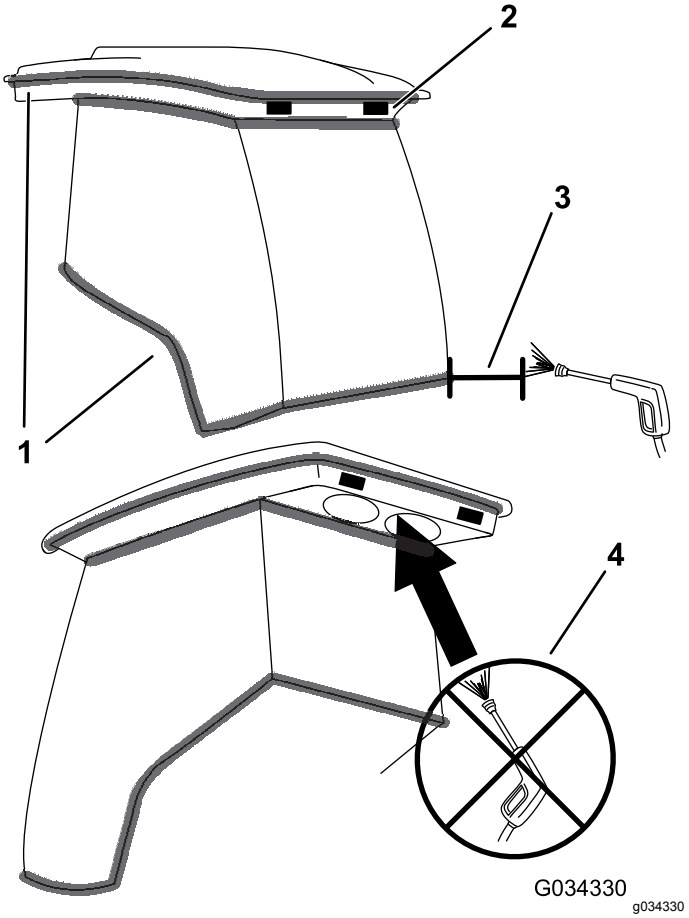

Рисунок 24

1. Уплотнение
2. Осветительный прибор
3. Держите распылитель на расстоянии не менее 0,6 м.
4. Не мойте струей под давлением пространство под задним свесом.

Хранение

Снимите кабину в сборе, чтобы поместить ее на хранение в теплые месяцы года.

Подготовка машины к снятию кабины

1. Поставьте машину под подъемное устройство для кабины, заглушите двигатель и выньте ключ из замка зажигания.
2. Заблокируйте колеса клиньями для предотвращения перемещения машины во время установки.
3. Дайте двигателю остыть перед началом данной операции.
4. Слейте охлаждающую жидкость из двигателя.

Снятие кабины

1. Подсоедините подъемное устройство к 4 точкам подъема на кабине (Рисунок 7).
2. Отсоедините шланги обогревателя, установите подходящие пылезащитные крышки на концы шлангов и установите заглушки двигателя в отверстия (Рисунок 11) и (Рисунок 13).
3. Выверните болты, снимите шайбы и контргайки крепления кабины к машине (Рисунок 8).

   Примечание: Установите все снятые крепежные детали в исходные положения и в том порядке, в котором они использовались для крепления кабины к машине. Это позволит предотвратить потерю крепежных деталей и упростить установку.
4. Поднимите кабину на такую высоту, которая позволит вам безопасно отвести машину от кабины.
5. Отведите машину от кабины.
6. Опустите кабину на транспортное средство, чтобы перевезти ее в место хранения.

   Примечание: Закрепите жгуты проводов и шланги с целью предотвращения их повреждения во время опускания или хранения. Накройте кабину, чтобы предотвратить скопление пыли и грязи на ней во время хранения.
7. Установите систему ROPS перед эксплуатацией машины.

Заявление об учете технических условий

Номер модели	Заводской номер	Описание изделия	Описание счета-фактуры	Общее описание	Директива
31231	316000001 и до	Комплект кабины (только) с обогревом; газонокосилка с вращающимися ножами Groundsmaster 4100-D, выпущенная в 2015 г. и позднее	GM4100 T4 REMOVABLE HEATED CAB	Технологический автомобиль	2006/42/EC
31232	316000001 и до	Комплект кабины (только) с обогревом; газонокосилка с вращающимися ножами Groundsmaster 4000-D, выпущенная в 2015 г. и позднее	GM4000 T4 REMOVABLE HEATED CAB	Технологический автомобиль	2006/42/EC

Необходимая техническая документация составлена в соответствии с требованиями части B приложения VII Директивы 2006/42/EC.

В случае поступления запроса от органов государственной власти мы обязуемся передать соответствующую информацию по компонентам частично укомплектованных/собранных автомобилей. Метод передачи информации – электронным сообщением.

Данный механизм подлежит вводу в эксплуатацию только после встраивания в утвержденные модели Toro, на основе Декларации соответствия требованиям и согласно всем инструкциям, в результате чего этот механизм может считаться отвечающим всем соответствующими Директивам.

Сертифицировано:

John Heckel
Ведущий технический руководитель
8111 Lyndale Ave. South
Bloomington, MN 55420, USA
March 14, 2019

Официальный представитель:

Marcel Dutrieux
Manager European Product Integrity
Toro Europe NV
Nijverheidsstraat 5
2260 Oevel
Belgium

Уведомление о конфиденциальности Европейского агентства по защите окружающей среды (EEA) / Великобритании

Использование ваших персональных данных компанией Toro

Компания The Toro Company («Toro») обеспечивает конфиденциальность ваших данных. Когда вы приобретаете наши изделия, мы можем собирать о вас некоторую личную информацию напрямую или через ваше местное представительство или дилера компании Toro. Компания Toro использует эту информацию, чтобы выполнять свои контрактные обязательства, такие как регистрация вашей гарантии, обработка вашей гарантийной претензии или для связи с вами в случае отзыва продукции, а также для других законных целей ведения деятельности, например, для оценки удовлетворенности клиентов, улучшения наших изделий или предоставления вам информации, которая может быть вам интересна. Компания Toro может предоставлять вашу информацию своим дочерним компаниям, филиалам, дилерам или другим деловым партнерам в связи с указанными видами деятельности. Мы также можем раскрывать персональные данные, когда это требуется согласно законодательству или в связи с продажей, приобретением или слиянием компании. Мы никогда не будем продавать ваши персональные данные каким-либо другим компаниям для целей маркетинга.

Хранение ваших персональных данных

Компания Toro хранит ваши персональные данные до тех пор, пока они являются актуальными в связи с вышеуказанными целями и в соответствии с требованиями законодательства. Для получения дополнительной информации по применяемым срокам хранения данных свяжитесь с нами по электронной почте legal@toro.com.

Обязательство компании Toro по обеспечению безопасности

Ваши персональные данные могут быть обработаны в США или другой стране, в которой могут действовать менее строгие законы о защите информации, чем в стране вашего проживания. Когда мы передаем ваши данные за пределы страны вашего проживания, мы предпринимаем требуемые согласно закону действия, чтобы убедиться, что приняты надлежащие меры защиты ваших данных и соблюдается конфиденциальность при обращении с ними.

Доступ и исправление

Вы имеете право на исправление или просмотр ваших персональных данных, можете возражать против обработки ваших данных или ограничивать их обработку. Чтобы сделать это, свяжитесь с нами по электронной почте legal@toro.com. Если у вас есть опасения относительно того, каким образом компания Toro обращается с вашей информацией, мы рекомендуем обратиться с соответствующими вопросами непосредственно к нам. Просим обратить внимание, что резиденты европейских стран имеют право подавать жалобу в Агентство по защите персональных данных.

Гарантия компании Toro

Ограниченная гарантия на два года, или 1500 часов работы

Условия гарантии и изделия, на которые она распространяется

Компания Toro и ее филиал Toro Warranty в соответствии с заключенным между ними соглашением совместно гарантируют, что серийное изделие Toro («Изделие») не будет иметь дефектов материалов или изготовления в течение 2 лет или 1500 часов работы* (в зависимости от того, что наступит раньше). Настоящая гарантия распространяется на все изделия, за исключением аэраторов (см. отдельные условия гарантии на эти изделия). При возникновении гарантийного случая компания отремонтирует изделие за свой счет, включая диагностику, трудозатраты и запасные части. Настоящая гарантия начинается со дня доставки Изделия первоначальному розничному покупателю.
* Изделие оборудовано счетчиком моточасов.

Порядок подачи заявки на гарантийное обслуживание

При возникновении гарантийного случая следует немедленно сообщить об этом дистрибьютору или официальному дилеру серийных изделий, у которых было приобретено изделие. Если вам нужна помощь в определении местонахождения дистрибьютора серийных изделий или официального дилера или если у вас есть вопросы относительно ваших прав и обязанностей по гарантии, вы можете обратиться к нам по адресу:

Отделение технического обслуживания серийной продукции Toro
Toro Warranty Company
8111 Lyndale Avenue South
Bloomington, MN 55420-1196

952–888–8801 или 800–952–2740
Эл. почта: commercial.warranty@toro.com

Обязанности владельца

Вы, являясь владельцем данного изделия, несете ответственность за выполнение необходимого технического обслуживания и регулировок, указанных в *Руководстве оператора*. Действие этой гарантии не распространяется на неисправности изделия, возникшие в результате невыполнения требуемого технического обслуживания и регулировок.

Изделия и условия, на которые не распространяется гарантия

Не все неисправности или нарушения работы изделия, возникшие в течение гарантийного периода, являются дефектами материала или изготовления. Действие этой гарантии не распространяется на следующее:

- Неисправности изделия, возникшие в результате использования запасных частей, произведенных третьей стороной, либо установки и использования дополнительных частей или измененных дополнительных приспособлений и изделий других фирм.
- Неисправности изделия, возникшие в результате невыполнения рекомендованного технического обслуживания и (или) регулировок.
- Неисправности изделия, возникшие в результате эксплуатации Изделия ненадлежащим, халатным или неосторожным образом.
- Части, расходуемые в процессе эксплуатации, кроме случаев, когда они будут признаны дефектными. Следующие части, помимо прочего, являются расходными или быстроизнашивающимися в процессе нормальной эксплуатации изделий: тормозные колодки и накладки, фрикционные накладки муфт сцепления, ножи, барабаны, опорные катки и подшипники (герметичные или смазываемые), неподвижные ножи, свечи зажигания, колеса поворотного типа и их подшипники, шины, фильтры, ремни и определенные компоненты опрыскивателей, такие как диафрагмы, насадки и обратные клапаны.
- Отказы, вызванные внешним воздействием, включая, помимо прочего, атмосферное воздействие, способы хранения, загрязнение, использование не утвержденных к применению видов топлива, охлаждающих жидкостей, смазочных материалов, присадок, удобрений, воды или химикатов.
- Отказы или проблемы при работе из-за использования топлива (например, бензина, дизельного или биодизельного топлива), не удовлетворяющего требованиям соответствующих отраслевых стандартов.
- Нормальные шум, вибрация, износ и старение. Нормальный «износ» включает, помимо прочего, повреждение сидений в результате износа или истирания, потертость окрашенных поверхностей, царапины на наклейках или окнах.

Части

Части, замена которых запланирована при требуемом техническом обслуживании, имеют гарантию на период до планового срока их замены. На части, замененные по настоящей гарантии, действует гарантия в течение действия первоначальной гарантии на изделие, и они становятся собственностью компании Toro. Окончательное решение о том, подлежит ли ремонту или замене какая-либо существующая часть или узел, принимается компанией Toro. Компания Toro имеет право использовать для гарантийного ремонта восстановленные запчасти.

Гарантия на аккумуляторы глубокого разряда и литий-ионные аккумуляторы

Аккумуляторы глубокого разряда и литий-ионные аккумуляторы за время своего срока службы могут выдать определенное полное число киловатт-часов. Методы эксплуатации, подзарядки и технического обслуживания могут увеличить или уменьшить срок службы аккумулятора. Поскольку аккумуляторы в настоящем изделии являются расходными компонентами, эффективность их работы между зарядками будет постепенно уменьшаться до тех пор, пока аккумулятор полностью не выйдет из строя. Ответственность за замену отработанных вследствие нормальной эксплуатации аккумуляторов несет владелец изделия. Примечание: (только для литий-ионных аккумуляторов): гарантия с пропорциональным коэффициентом по истечении 2 лет. См. дополнительную информацию в гарантии на аккумулятор.

Гарантия на весь срок службы коленчатого вала (только модель ProStripe 02657)

На машину Prostripe, оснащенную в заводской комплектации оригинальным фрикционным диском Toro и тормозной муфтой ножа с защитой от проворачивания Toro (встроенным узлом тормозной муфты ножа [BBC] с фрикционным диском) распространяется гарантия на весь срок службы в отношении отсутствия изгиба коленчатого вала двигателя при условии соблюдения первым покупателем рекомендуемых методов эксплуатации и технического обслуживания. Гарантия на весь срок службы коленчатого вала не распространяется на машины, оборудованные фрикционными шайбами, блоками тормозной муфты ножа и другими подобными устройствами.

Техническое обслуживание, выполняемое за счет владельца

Регулировка двигателя, смазывание, очистка и полировка, замена фильтров, охлаждающей жидкости и проведение рекомендованного технического обслуживания входят в число нормальных операций по уходу за изделиями компании Toro, выполняемых за счет владельца.

Общие условия

Выполнение ремонта официальным дистрибьютором или дилером компании Toro является вашим единственным возмещением убытков по настоящей гарантии.

Компании The Toro Company и Toro Warranty Company не несут ответственности за косвенные, случайные или последующие убытки, связанные с использованием изделий компании Toro, на которые распространяется действие настоящей гарантии, включая любые затраты или расходы на предоставление замещающего оборудования или оказание услуг в течение обоснованных периодов нарушения работы или неиспользования оборудования во время ожидания завершения ремонта в соответствии с условиями настоящей гарантии. Не существует каких-либо иных гарантий, за исключением упоминаемой ниже гарантии на систему контроля выхлопных газов (если применимо). Все подразумеваемые гарантии коммерческого качества или пригодности для конкретного применения ограничены продолжительностью настоящей прямой гарантии.

В некоторых странах не допускается исключать случайные или последующие убытки или ограничения на срок действия подразумеваемой гарантии, вследствие чего вышеуказанные исключения и ограничения могут на вас не распространяться. Настоящая гарантия предоставляет вам конкретные законные права, но вы можете также иметь и другие права, которые меняются в зависимости от страны использования.

Примечание в отношении гарантии на снижение токсичности выхлопных газов

На систему контроля выхлопных газов на вашем изделии может распространяться действие отдельной гарантии, соответствующей требованиям, установленным Агентством по охране окружающей среды США (EPA) и (или) Калифорнийским советом по охране воздушных ресурсов (CARB). Приведенные выше ограничения на моточасы не распространяются на Гарантию на системы контроля выхлопных газов. См. «Гарантийные обязательства на системы контроля выхлопных газов двигателей», которые поставляются с вашим изделием или содержатся в документации изготовителя двигателя.

Страны, кроме США и Канады

Покупатели, которые приобрели изделия компании Toro за пределами США или Канады, для получения гарантийных полисов для своей страны, провинции и штатов должны обращаться к местному дистрибьютору (дилеру) компании Toro. Если по какой-либо причине вы не удовлетворены услугами вашего дистрибьютора или испытываете трудности с получением информации о гарантии, свяжитесь с сервисным центром официального дилера Toro.